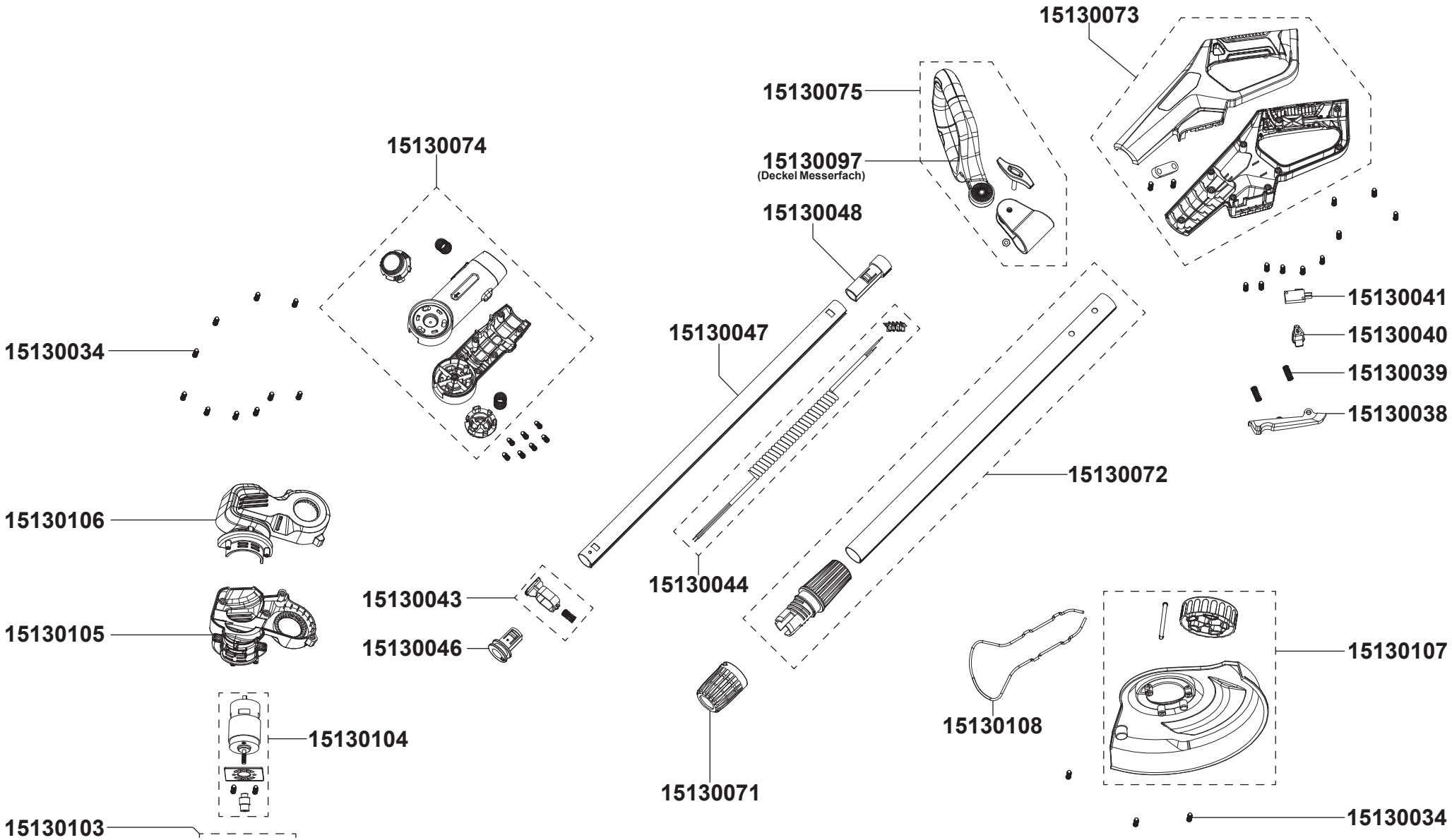

PMAT 2025-1 Solo Primaster	6			
Modell/product name	5			
	4			
Artikel-Nr./product no.: 15130027-SOLO	3			
IKRA seit 1977	2	Update	05.08.25	BM
	1	---	17.06.24	BM
	Rev.	Änderung/modification	Datum/date	Name/name
Ersatzteilliste: ETL_15130027-SOLO	Ersatz für/replacement for:		Blatt/page: 1/1	