Honeywell

EN Local Air Conditioner
User Manual
Read and save these instructions before use

DE Lokale Klimaanlage
Benutzerhandbuch
Lesen sie die anleitung vor dem gebrauch und heben sie sie auf

FR Climatiseur Local
Mode d'emploi
Lire ces instructions avant l'utilisation et les conserver

IT Condizionatore d'aria Locale
Manuale Utente
Leggere attentamente le istruzioni prima dell'utilizzo dell'apparecchio

ES Aire Acondicionado Local
Manual de Instrucciones
Lea y guarde estas instrucciones antes de usar la unidad

PT Ar Condicionado Local
Manual do Utilizador
Leia e guarde estas instruções antes da utilização

NL Lokale Airconditioner
Gebruiksaanwijzing
Lees de gebruiksaanwijzing zorgvuldig en bewaar deze goed

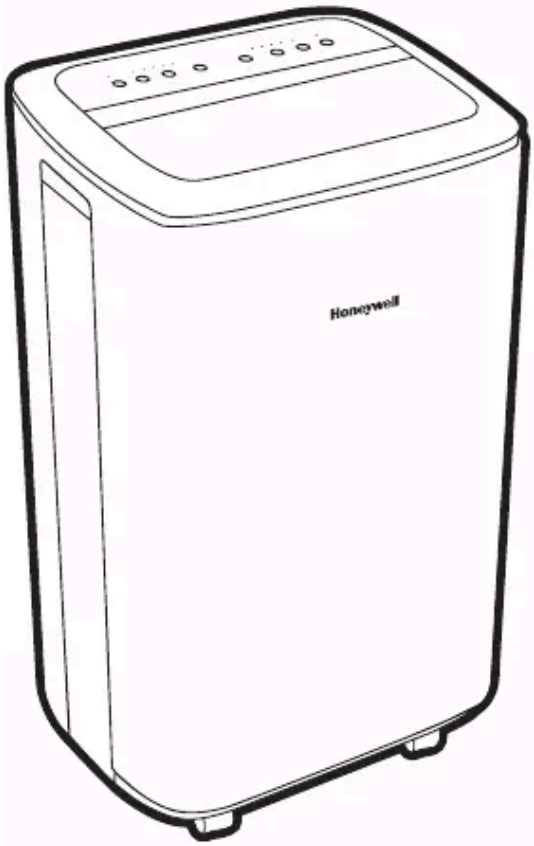

Model / Modèle / Modelo / Modello / Model / Modelo / Modelo:
HF Series

www.honeywellportableac
info@honeywellportableac.com

LEA Y GUARDE ESTAS INSTRUCCIONES

LÉALAS DETENIDAMENTE Y GUÁRDELAS PARA FUTURA REFERENCIA. EN CASO DE EXISTIR ALGUNA DISCREPANCIA O CONFLICTO, EN EL CONTENIDO DE ESTE MATERIAL, ENTRE LA VERSIÓN EN INGLÉS Y LA VERSIÓN EN CUALQUIER OTRO IDIOMA PREVALECERÁ LA VERSIÓN EN INGLÉS.

PRECAUCIÓN:

- Si el cordón de alimentación es dañado, éste debe sustituirse por el fabricante, por su agente de servicio autorizado o por personal calificado con el fin de evitar un peligro.
- NO cubra la entrada de aire y de escape cuando está en uso.
- NO coloque objetos sobre la unidad ni se siente en la unidad.
- Siempre apague y desconecte la unidad cuando la limpie o repare.
- NO ponga la unidad en funcionamiento si se encuentra dañada o si funciona mal.
- Si es necesario contacte a un agente de servicio autorizado.
- Desconectar la unidad cuando no esté en uso o en reparación.
- NO tire o lleve el aparato por el cable de alimentación.
- NO atorar el Cable de alimentación eléctrica y no tire de ella a lo largo de los bordes o esquinas afiladas.
- NO atorar el cable de alimentación en la puerta y no tire de ella a lo largo de los bordes o esquinas afiladas.
- Tenga cuidado para evitar tropezar con el cable.
- NO utilizar el aparato en los siguientes casos:
  - Cerca del fuego
  - En áreas donde haya gasolina, pintura u otros productos flameables almacenados
  - En un área donde se pueda proyectar el agua

- NO operar el aire acondicionado cuando esté mojado.
- Las precauciones básicas de seguridad siempre se deben seguir cuando se utilizan aparatos eléctricos.
- Este producto ha sido fabricado para uso habitacional y no debe ser utilizado para otros propósitos.
- **Utilice solo el kit de instalación proporcionado para instalar esta unidad. Utilice solo el kit de instalación proporcionado para instalar esta unidad. NO intente extender la manguera de escape o instalar esta unidad mediante otros métodos que no sean los indicados en este manual. La inapropiada instalación puede anual su garantía.**
- NO UTILICE un cable de extensión con esta unidad.
- Este aparato puede ser utilizado por niños de 8 años y mayores y las personas con capacidades físicas, sensoriales o mentales reducidas o falta de experiencia y conocimiento, si se les ha dado la supervisión o instrucciones relativas al uso del aparato de una manera segura y comprenda los peligros involucrado. Los niños no deben jugar con el aparato.
  La limpieza y mantenimiento del equipo no debe ser hecho por los niños sin supervisión.
- Nunca insertar los dedos o barras en la salida de aire.
  Tenga especial cuidado para advertir a los niños de estos peligros.

- El fabricante no se hace responsable de los daños causados a las personas o daños a la propiedad debido a incumplimiento de las instrucciones de mantenimiento y el uso indebido del aparato.
- El aparato se instalará de acuerdo con las normas nacionales de cableado.
- Este equipo no se destina para utilizarse por personas (incluyendo niños) cuyas capacidades físicas, sensoriales o mentales sean diferentes o estén reducidas o carezcan de experiencia o conocimiento a menos que dichas personas reciban una supervisión o capacitación para el funcionamiento del aparato.
- Los niños deben ser supervisados para no jugar con el equipo.

SÍMBOLO NOTA	EXPLICACIÓN	
	ADVERTENCIA	Este símbolo muestra que la unidad utiliza un refrigerante inflamable. Si el refrigerante se fuga y se expone a una fuente de ignición externa, existe riesgo de incendio.
	PRECAUCIÓN	Este símbolo muestra que el manual de operación debe leerse cuidadosamente.
	PRECAUCIÓN	Este símbolo muestra que el personal de servicio debe estar manejando esta unidad con referencia al manual de instalación.
	PRECAUCIÓN	Este símbolo muestra que la información está disponible tanto en el manual de operación como en el manual de instalación

Advertencias adicionales para unidades con refrigerante de gas R290

- Leer cuidadosamente las instrucciones antes de usar la unidad.
- El gas refrigerante R290 cumple con las directivas ambientales europeas.
- Este aparato contiene una cierta cantidad de gramos (consultar la etiqueta en la parte posterior de la unidad) de gas refrigerante R290. La cantidad máxima de carga de refrigerante es de 0,3 kg.
- Al descongelar o limpiar, no utilizar ningún método que no sea el recomendado por el fabricante.
- No colocar la unidad en una habitación con fuentes continuas de ignición (por ejemplo, flama abierta, aparato de gas en funcionamiento o calefactor eléctrico en funcionamiento).
- No perforar y no quemar.
- No perforar ninguna parte del circuito de refrigeración.
- El gas refrigerante puede ser innodoro.
- La unidad debe instalarse, utilizarse y almacenarse en un área superior a los 12 m^2.
- La acumulación de posibles fugas de refrigerante en una habitación sin ventilación podría provocar un incendio o una explosión si el refrigerante entra en contacto con calentadores eléctricos, estufas u otras fuentes de ignición.
- La unidad debe almacenarse de forma que se eviten daños mecánicos.
- Solo personas autorizadas por una organización acreditada que certifique su competencia para manejar refrigerantes de conformidad con la legislación de la industria deben trabajar en el circuito de refrigerante.
- La reparación de la unidad debe realizarse según las recomendaciones del fabricante.
- El mantenimiento y la reparación que requieran la asistencia de otro personal calificado deben realizarse bajo la supervisión de especialistas en el uso de refrigerantes flamables.

AGRADECIMIENTO

Felicidades por la compra de este versátil Aire Acondicionado Local Honeywell.

En cuanto a información relativa a la instalación, manipulación, servicio, limpieza y eliminación del aparato, agradeceremos consultar el siguiente párrafo del manual.

USO RECOMENDADO

Aire Acondicionado Local son ideales para el enfriamiento de lugares. El compresor, condensador y evaporador están alojados dentro de una unidad compacta. El aire es deshumidificado y enfriado mientras una manguera flexible de drenado de aire envía el calor al exterior. Una manguera flexible de salida de aire envía el calor al exterior. Esta unidad incluye un juego de accesorios para ventanas. Los acondicionadores local de aire portátiles le ofrecen una solución flexible para el acondicionamiento de aire.

Sistema de auto evaporación - La unidad evapora automáticamente la humedad condensada a través de la manguera de drenado de aire. No hay necesidad de vaciar el tanque de drenaje. Lea cuidadosamente estas instrucciones.

Para asegurar una eficiencia óptima del producto, recomendamos mantener las puertas y ventanas cerradas cuando esté en operación como acondicionador local de aire o deshumidificador. Si el producto se usa tan sólo con la función de ventilador, coloque la unidad cerca de una ventana abierta, de manera que la unidad pueda atraer el aire exterior, y el aire que circula en la habitación salga por la puerta.

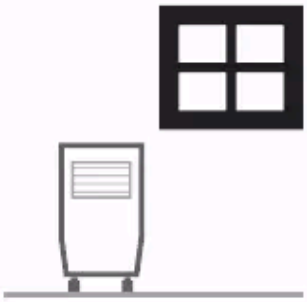

Enfriador, Operación Deshumidificante

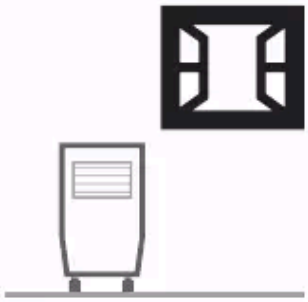

Función Ventilador

Importante:
Después de transportarlo, coloque la unidad en posición vertical para permitir que el refrigerante se estabilice y espere 1 hora antes de usarlo. Ajuste manualmente la ventila de aire localizada en la parte superior de la unidad, para ajustar la dirección del flujo de aire.

- Siga las instrucciones de instalación para configurar su unidad.
- Conecte la unidad a un circuito conectado adecuadamente a tierra.
  No conectar a un cable con extensión.

DESCRIPCIÓN DE PARTES

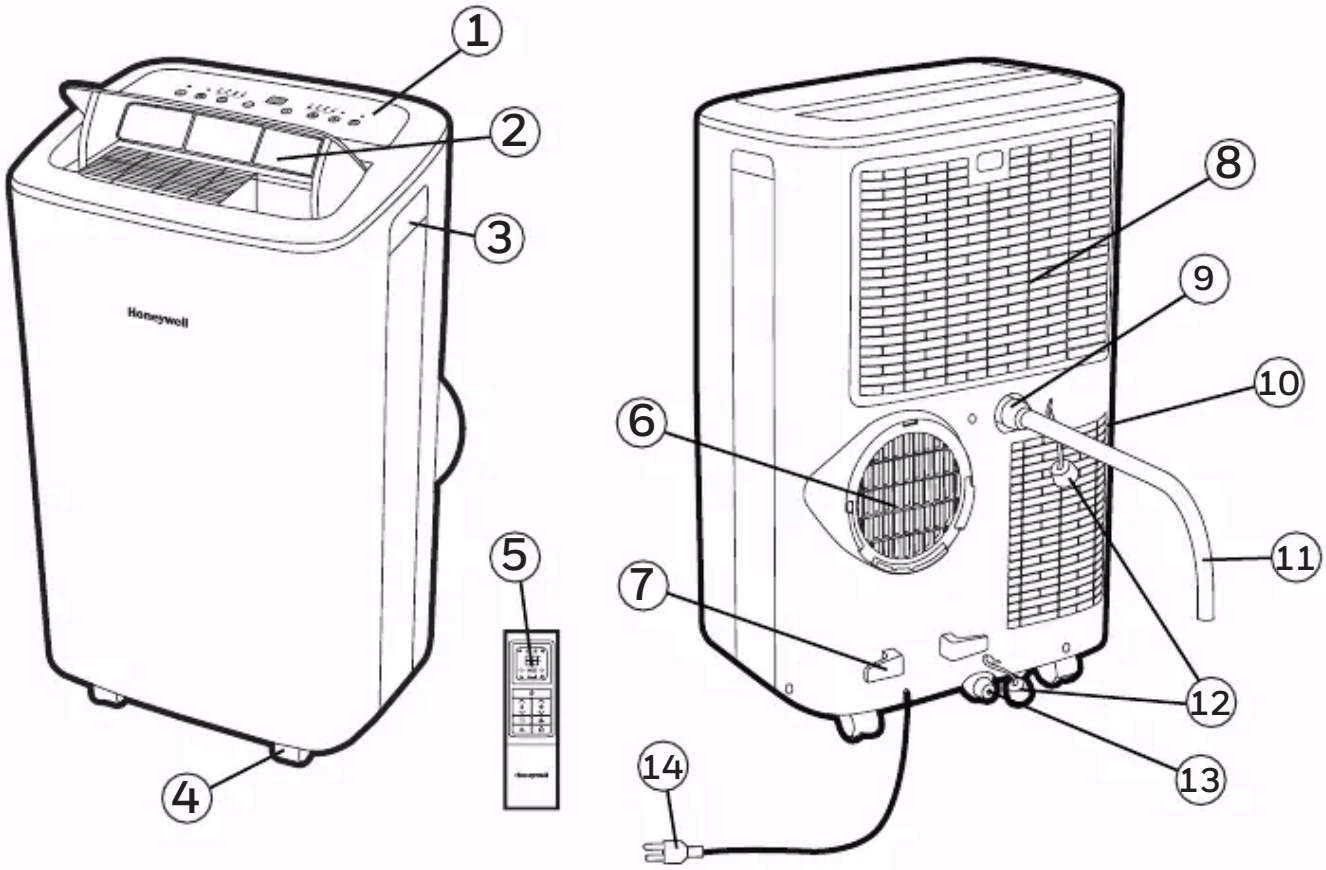

1) Panel de Control 8) Filtro de Polvo Superior

2) Salida de Aire 9) Tapón de Goma de Drenaje Superior (Modo Deshumidificador)

3) Manija 10) Filtro de Polvo Inferior

4) Ruedas 11) Manguera de Drenaje (para continuo drenaje)

5) Control Remoto 12) Cubierta del Tapón del Drenaje

6) Conector de la Manguera 13) Tapón de Goma de Drenaje Inferior (Modo Aire Acondicionado)

7) Carrete para Cable 14) Cable de Corriente Eléctrica

INSTALACIÓN

Es importante que las instrucciones de instalación se siguen para la correcta instalación de este Aire Acondicionado Local. Por favor llamar al Centro de Atención a Clientes si usted tiene cualquier dificultad o duda con respecto a estos procedimientos de instalación.

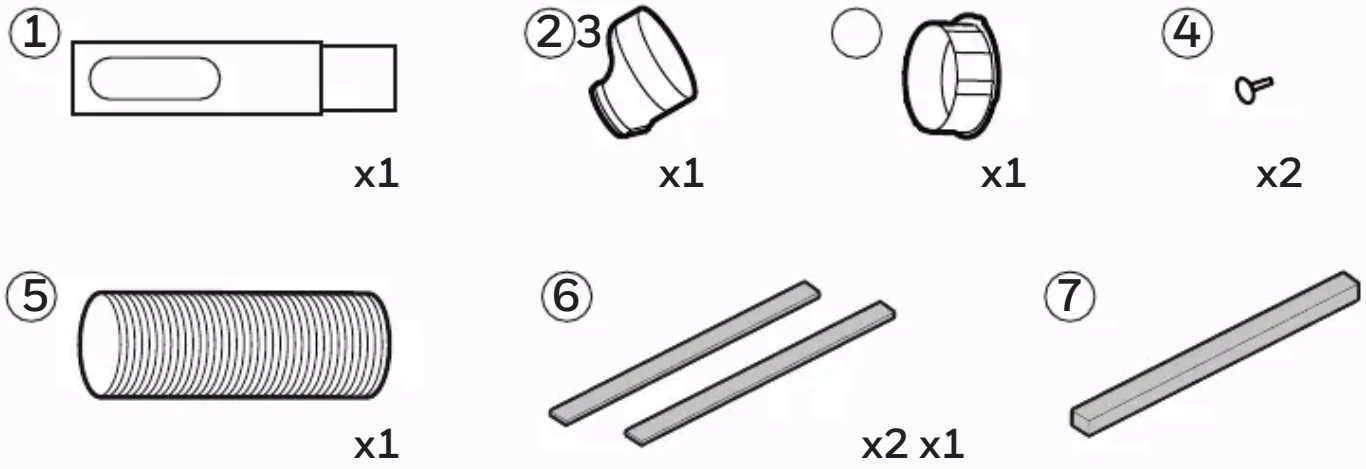

Kit de Instalación:

1. Equipo Deslizante para Ventana / Puerta (1 Juego)
2. Adaptador para Panel de Ventana (1 Pieza)
3. Conector de Manguera (1 Pieza)
4. Pasador de Drenado (2 Piezas)
5. Manguera (1 Pieza)
6. Sello de Espuma (adherible) (2 Piezas)
7. Sello de Espuma (no adherible) (1 Pieza)

Pasos de la Instalación:

1. El adaptor del panel del soporte de ventana, manguera y contacto de la manguera están preensamblados dentro del paquete.

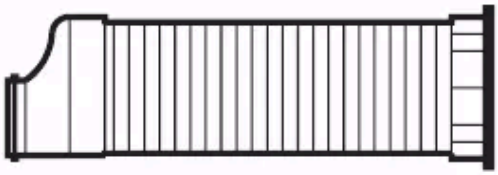

2. Ajuste el soporte de la ventana a la altura y el ancho de su ventana e inserte el pasador de plástico para fijar la posición deseada. Hay un agujero donde la manguera se insertará después. Asegúrese de que este agujero no esté bloqueado.

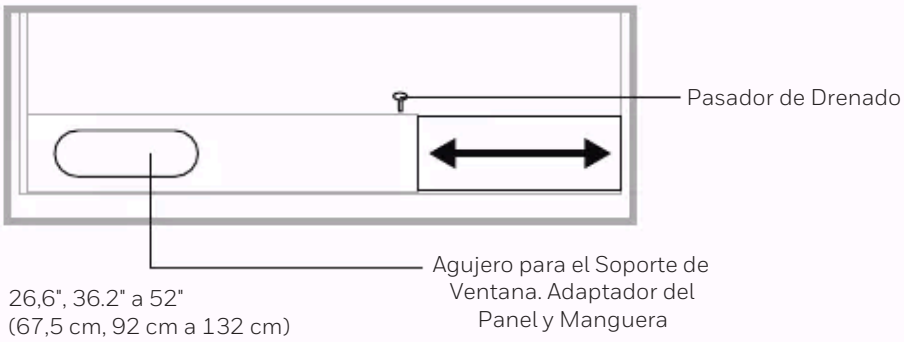

Nota: Después de ajustar el Adaptador de Soporte De Ventana al tamaño de su ventana removerlo de la misma y seguir las siguientes instrucciones.

3. Conecte la manguera al escape de salida posterior en la parte de atrás de la unidad. Deslice hacia adentro el conector de la manguera, luego gírelo en dirección a las manecillas del reloj, hasta que este cerrado en su lugar.

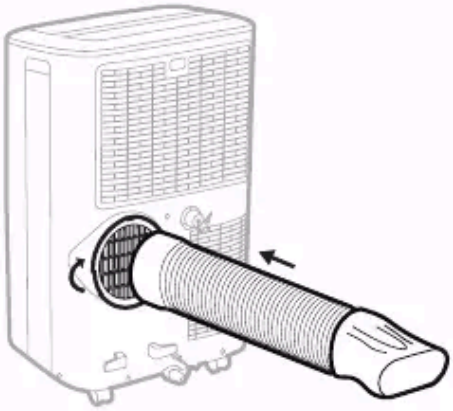

Manguera
Diámetro: 5,9" (15 cm)
Longitud: 10,6" a 59" (27 cm a 150 cm)

4. Conecte el soporte de ventana al adaptador del panel del soporte de ventana. Asegúrese de que todas las conexiones estén apretadas e instaladas correctamente.

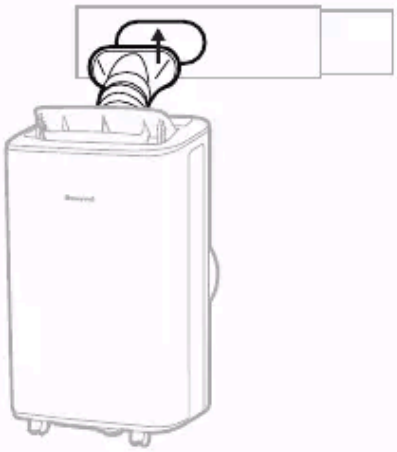

5. Corte los Sellos de Espuma (adherible) en la longitud adecuada y péguelos al marco de la ventana.

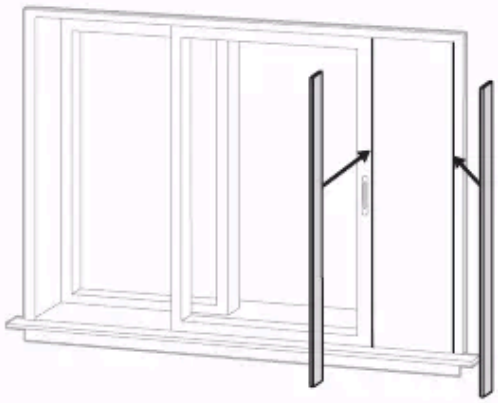

Ventana Corrediza Horizontal Ventana Corrediza Vertical

6. Conecte el soporte de ventana a la ventana.

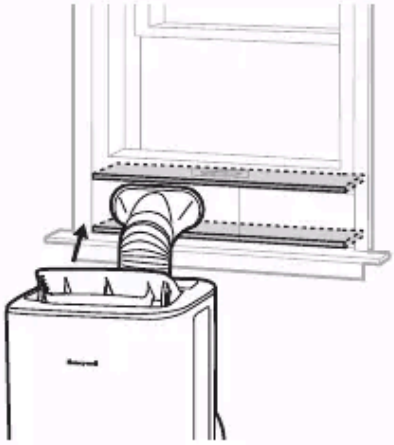

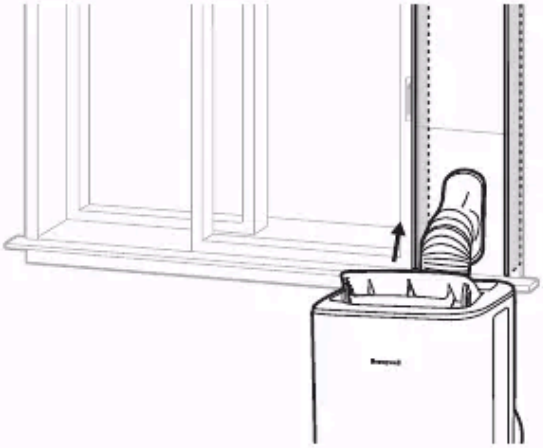

Ventana Corrediza Horizontal Ventana Corrediza Vertical

7. Corte los Sellos de Espuma (no adherible) a la longitud de la ventana. Rellene con el Sello de Espuma (no adherible) entre el marco de la ventana y el vidrio exterior de la ventana para evitar que el aire y los insectos entren en la habitación.

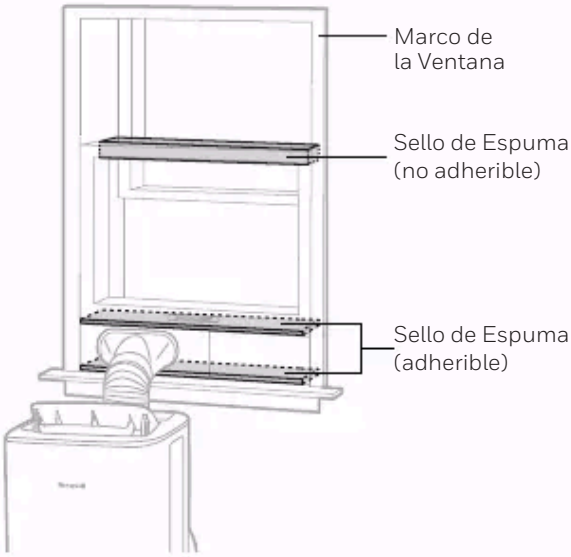

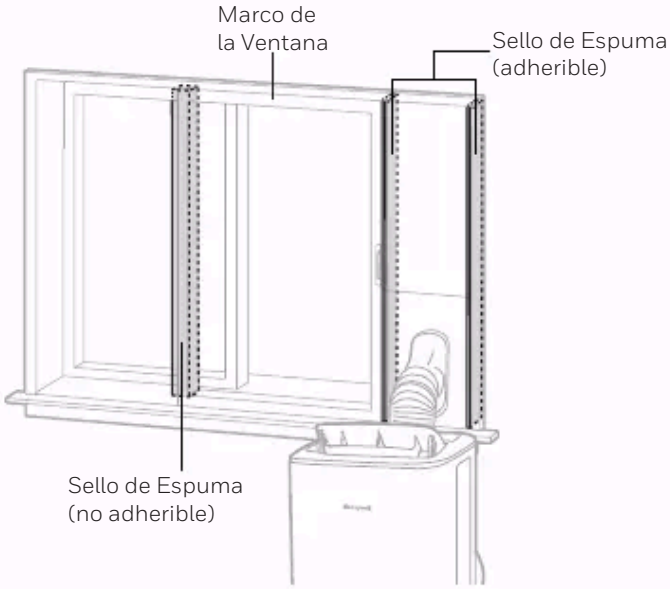

Ventana Corrediza Horizontal Ventana Corrediza Vertical

8. Su Aire acondiconado local portátil está listo para usarse.

IMPORTANTE:
No remplazar o alargar la manguera de drenado de aire ya que esto podría provocar un malfuncionamiento de la unidad.

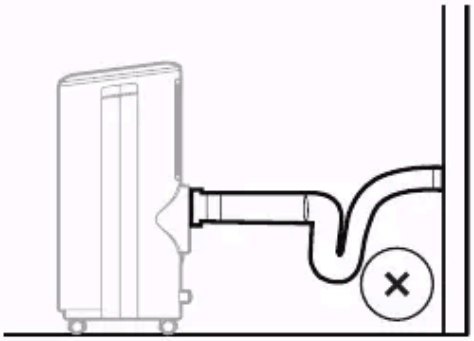

NO RECOMENDADO

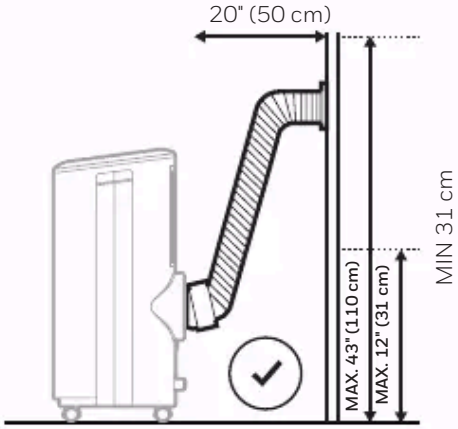

RECOMENDADO

ADVERTENCIA: Cualquier garantía que se incluya con este producto será anulada si una manguera de extensión se añade al kit de instalación suministrado originalmente o si la instalación se realiza de manera diferente a las instrucciones del fabricante, sin la debida consulta. Póngase en contacto con el Centro de Atención al Cliente en caso necesario, para obtener ayuda con los procedimientos de instalación correctos.

- La manguera de salida proporcionada tiene un diámetro de 5,9" (15 cm) y puede ser extendida de 10,6" a 59" (27 cm a 150 cm).
- No doblar (como se muestra abajo) la manguera de drenado de aire. Una manguera doblada bloqueará el aire de salida y ocasionará que la unidad se apague inmediatamente.
- Asegúrese que la parte trasera de la unidad esté a al menos 20" (50 cm) in de distancia de la pared.

Nota: Debido a la entrada de energía de la unidad al encenderla, pueden ocurrir bajas en el voltage y éstas pueden influir en otros equipos (ejemplo: Disminución de las luces). Por favor, asegúrese de que la unidad esté conectada a un suministro con una impendancia de sistema del máximo permitido Zmax = 0,306 Ohms. Si ustede requiere una explicación más clara, puede contactar a la autoridad local que le suministra la energía.

PANEL DE CONTROL

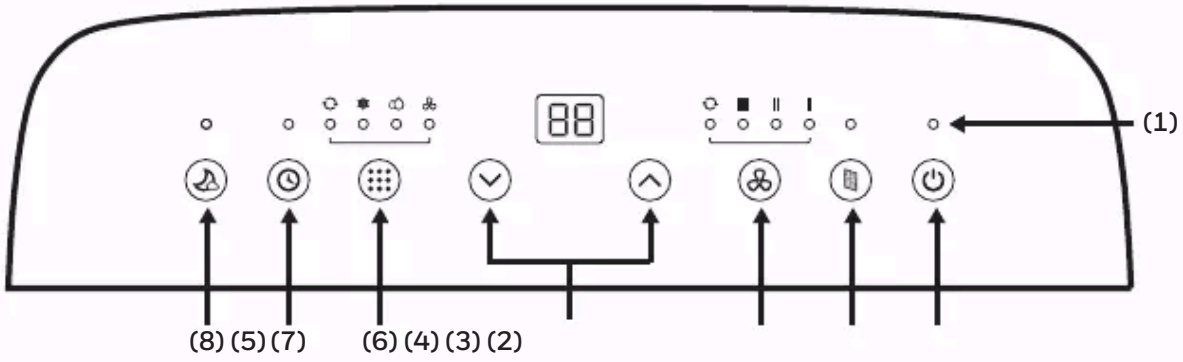

1) Luces Indicadoras
2) Control de Energía
3) Reestablecimiento del Filtro
4) Control de Velocidad del Ventilador
5) Temporizador / Controles de Ajuste de Temperatura
6) Control del Modo
7) Control del Temporizador
8) Control del Sueño

BOTONES DE FUNCIONES

BOTONES DE FUNCIÓN

El Control de Energía enciende y apaga la unidad. La ventila del aire se abrirá automáticamente cuando la unidad se enciende y se cierra automáticamente cuando la unidad se apaga.

REESTABLECIMIENTO DEL FILTRO

Cuando la operación ha alcanzado las 250 horas, la luz de Reestablecimiento del Filtro se iluminará. Desconecte el Aire Acondicionado Local y con cuidado quite el filtro de la unidad y límpielo. Reemplace los filtros y presione el botón de Reestablecimiento del Filtro, la luz de Reestablecimiento del Filtro se encenderá y el tiempo de operación se reiniciará.

CONTROL DE VELOCIDAD DEL VENTILADOR

4 ajustes: Alto, Medio, Bajo y Auto

Nota: La velocidad automática del ventilador puede ser elegida únicamente en modo enfriamiento.

BOTONES DE FUNCIONES (CONTINUACIÓN)

CONTROL DE TEMPERATURA

- La pantalla está ajustando la temperatura
- En el modo enfriamiento, cuando el botón ∧ o ∨ se presiona, el ajuste de temperatura se muestra y puede ser ajustado.
  Nota: Nota: Al presionar ambos botones ∧ o ∨ al mismo tiempo, la pantalla oscilará entre Celsius (°C) y Farenheit (°F).

CONTROL DEL MODO

Ajustes: Fresco, Seco, Ventilador y Auto
La luz del indicador correspondiente se iluminará para indicar el ajuste de modo actual.

- Modo Aire Acondicionado (FRESCO)
  Ajuste la velocidad del ventilador y la temperatura del aire para satisfacer su nivel de confort deseado.
  El rango de ajuste de temperatura es de 16°C - 32°C (60°F - 90°F).
  El rango de temperatura ambiente es 16°C - 35°C (60°F - 95°F).

- Modo Deshumidificador (SECO)
  La velocidad del ventidador está preestablecida en Baja.
  Nota: Nota: SI la unidad será usada principalmente como deshumidificador, no conecte la manguera. El drenado continuo será necesario en este caso (remítase a Modo de Drenado Continuo para el Modo Deshumidificador).

  IMPORTANTE: El modo deshumidificador se usa para apoyar a la reducción de la humedad, pero no debe esperarse que deshumidifique al mismo grado que un aparato estándar solo deshumificador. El deshumidificador intercontruido ajusta automáticamente la deshumidificación basado en las temperaturas del ambiente de la habitación. No es posible ajustarlo a un porcentaje deseado de humedad. La pantalla frontal muestra sólamente las temperaturas actuales y deseadas. No muestra los niveles de humedad.

- Modo Ventilador
  Para circulación del aire sin el enfriamiento del aire acondicionado.

  Nota: La velocidad automática del ventilador puede ser elegida únicamente en modo enfriamiento.

- Modo Auto
  Presione ∧ o ∨ para elegir la temperatura que quiere.
  En este modo, la unidad elegirá automáticamente solo enfriamiento o ventilador dependiendo de la temperatura establecida y la temperatura de la habitación, El Aire Acondicionado Local controlará la temperatura de la habitación automátiamente alrededor de la temperatura establecida.

  Nota: La velocidad del ventilador no puede ser ajustada en el modo auto.

BOTONES DE FUNCIONES (CONTINUACIÓN)

CONTROL DEL TEMPORIZADOR

El Temporizador se puede ajustar entre 1 - 24 horas.

AUTO APAGADO:
Mientras la unidad está operando, presione el botón y la pantalla destellará. Mientras la pantalla está destellando, presione el botón ∧ o ∨ para elegir el número de horas hasta cuando usted quiera que la unidad se apague automáticamente.

AUTO ENCENDIDO:
Cuando la unidad está en modo espera (conectada con la luz de energía encendida), presione el botón y la pantalla destellará. Mientras la pantalla está destellando, presione el botón ∧ o ∨ para elegir el número de horas hasta cuando usted quiera que la unidad se encienda automáticamente.

CONTROL DEL SUEÑO

Cuando el Modo Sueño se activa en el modo Aire Acondicionado Local, la temperatura establecida aumentará en 1°C o 1°F después de la primera hora de enfriamiento y aumentará 1°C o 1°F después de la segunda hora de enfriamiento. La unidad mantendrá esta temperatura durane 5 horas. La temperatura establecida se reducirá entonces en 1°C o 1°F en la séptima hora y se reducirá 1°C o 1°F más en la décima hora. El modo sueño se desactivará entonces, automáticamente.

Nota: El Modo Sueño puede desactivarse durante el modo enfriamiento al presionar cualquier botón en cualquier momento.

ALARMA DE LLENO TOTAL DE AGUA

La condensación puede acumularse en la unidad.
Si el tanque interno está lleno, el código de error "P1" se mostrará y la alarma sonará por 30 segundos. La unidad no operará hasta que el agua haya sido drenada del tapón de drenaje bajo (remítase a Drenado de la Condensación del Agua).

Después de desconectar el Aire Acondicionado Local, el compresor no encenderá inmediatamente. Debe usted esperar cerca de 4 minutos antes de que se encienda nuevamente.

CONTROL REMOTO

Todas las funciones de las teclas se puede acceder desde el control remoto.

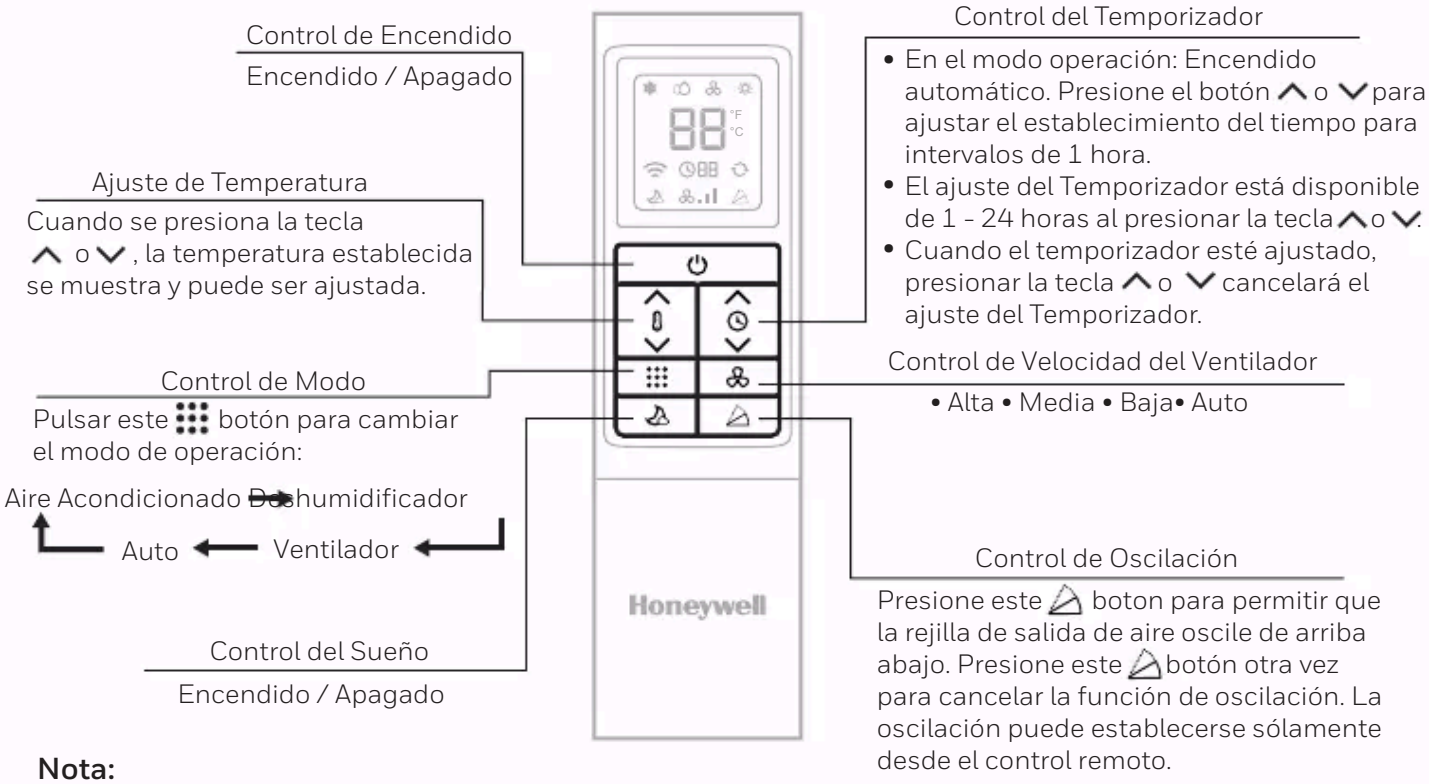

Nota:

- Instalación de Baterías: quite la cubierta en la parte trasera del control remoto e inserte dos baterías AAA con los polos “+” y “-“ apuntando a la dirección correcta.

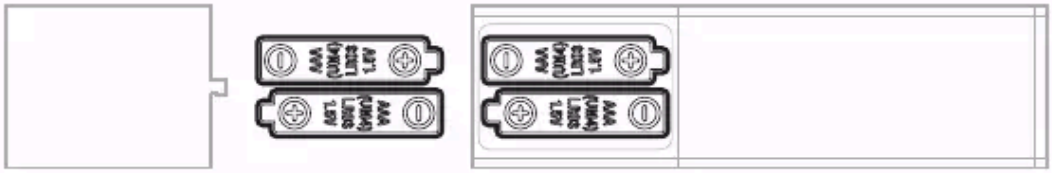

Precaución:

- Use sólo dos baterías AAA ó IEC R03 1,5V.
- Retire las baterías si el control remoto no se va a utilizar por más de un mes.
- Todas las baterías deben reemplazarse al mismo tiempo, no mezclar con baterías viejas.
- No mezcle pilas alcalinas, estándar (zinc-carbón) o recargables (níquel-cadmio).
- Deshágase de las baterías usadas.

Mantenimiento de la Unidad:

1. Apague la unidad andes de desconectarla de la toma de corriente eléctrica.
2. Limpie con un lienzo suave y seco.

Mantenimiento para el Filtro de Polvo:

El filtro de polvo debe limpiarse cada dos semanas para mantener la eficiencia de la refrigeración del aire. Por favor, siga las siguientes instrucciones para limpiar los filtro de polvo:

1. Apague y desconecte el Aire Acondicionado Local del contacto eléctrico.
2. Quite la Parrilla / Filtro Superior, desatornille la Parrilla / Filtro Inferior y quítelo con cuidado.
3. Lávelo suavemente usando agua y/o detergente líquido para trastes diluido. Enjuáguelo perfectamente y suavemente sacuda el exceso de agua de los filtros. Asegúrese de que los filtros estén secos antes de reinstalarlos.
   Nota: Usted puede usar una aspiradora para quitar el polvo.
4. Vuelva a colocar la Parrilla del Filtro Superior sobre la unidad y reinstale la Parrilla Inferior con el tornillo.

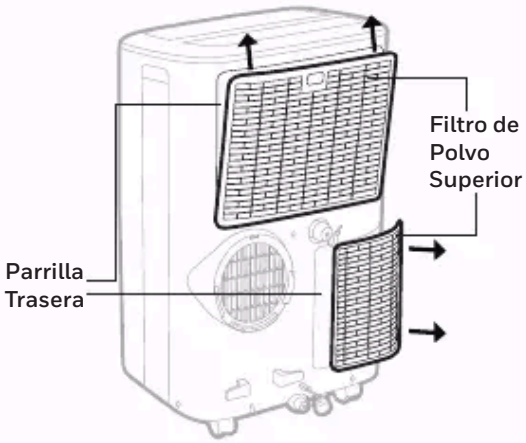

ADVERTENCIA: NO encienda ni haga funcionar el acondicionador de aire al limpiar o cuando el filtro de polvo esté retirado de la unidad, o si hay un filtro de polvo suelto. NO intente manejar o tocar cualquiera de las piezas o el cableado dentro de la parrilla trasera después de haber retirado el filtro de polvo de la unidad. Hacerlo puede causar lesiones graves o descargas eléctricas.

Almacenamiento y Mantenimiento al Terminar la Temporada:

Si la unidad no se usará por un periodo prolongado de tiempo:

1. Asegúrese de drenar la condensación del agua sobrante. Retire el tapón de drenaje inferior y utilizar una bandeja de poca altura para recoger el agua (asegúrese de colocar el tapón de drenaje cuando termine).
2. Para secar el exceso de humedad, haga funcionar la unidad en modo de sólo ventilador durante 30 minutos antes de guardarla.
3. Apague y desconecte el acondicionador de aire de la toma de corriente eléctrica.
4. Quite el filtro de aire y limpie con agua. Seque el filtro de aire y vuelva a instalarlo en la unidad.
5. Desconexión del kit de instalacion para Ventana:

    - Retirar la manguera de escape de la unidad presionando el botón de liberación ubicado en el
    - lado derecho de la manguera y luego deslizar la manguera hacia el lado derecho.
    - Retire el soporte de ventana, el adaptador del soporte de ventana y la manguera de conexión. Se recomienda almacenar las piezas del kit de ventana en una bolsa junto con el control remoto y colocarlos junto con la unidad de Aire Acondicionado Local.
    - Si es necesario, puede limpiar el Kit de ventana con un paño húmedo y agua antes de guardarla. Asegúrese de que todas las partes del kit de ventana estén secos antes de guardarlas.

6. Cubra la unidad de Aire Acondicionado Local con una bolsa de tela / plástico antes de su almacenamiento, para proteger del polvo y rayones en la superficie de la unidad.
7. Se recomienda enrollar el cable de alimentación y almacenarlo lejos del piso para asegurarse de que el cable esté protegido de inclinaciones y pliegues.
8. Colocar su Aire Acondicionado Local en un lugar seco y fresco, lejos de la luz directa.

DRENADO DE AGUA

Cuando exista exceso de condensación de agua dentro de la unidad, el Aire Acondicionado Local deja de operar y muestra un código de error "P1" con una alarma. Esto indica que la condensación de agua necesita ser drenada usando los procedimientos siguientes:

Drenado Manual en los Modos Enfriamiento, Deshumidificación y Automático.

Es necesario drenar el agua en ares de muy alta humedad.

1. Desconecte la unidad de la corriente eléctrica.
2. Coloque una bandeja de poca altura debajo del tapón de drenaje. Vea el diagrama.
3. Quite la cubierta del tapón de drenado.
4. El agua drenada se acumula en la bandeja.
5. Después de que el agua sea drenada, vuelva a colocar la cubierta del tapón de drenaje.
6. Ahora puede encender la unidad.

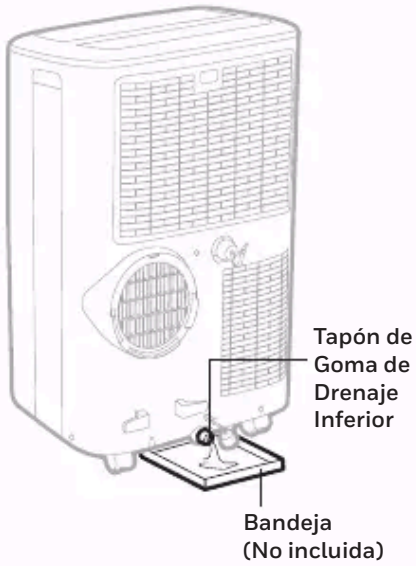

Drenaje Continuo para Modo Deshumidificador

Mientras utiliza la unidad en el modo deshumidificador, el drenaje continuo es recomendado.

1. Desconecte la unidad de la toma de corriente.
2. Quite la cubierta superior del tapón de drenado. Algo de agua residual puede salpicar, así que por favor tenga una bandeja para juntar el agua.
3. Conecte el tubo de drenaje (incluido) al tapón de drenaje superior. Vea el diagrama.
4. El agua debe ser drenada continuamente a través del tubo de drenaje hacia un drenaje en el piso o una cubeta.
5. Vuelva a colocar la cubierta del tapón de drenado.
6. Ahora puede encender la unidad.

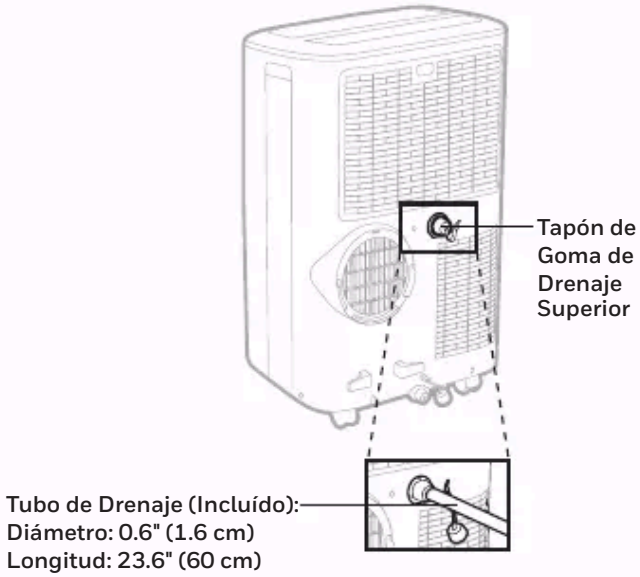

GUÍA DE SOLUCIONES

La siguiente guía solución de problemas aborda los problemas más comunes. Si los problemas persisten, llame a servicio al cliente. Desconecte el aparato de la corriente eléctrica antes de intentar reparar cualquier problema.

PROBLEMA	POSIBLE CAUSA	SOLUCIÓN
El equipo de aire acondicionado no opera	No hay electricidad. Revisar la corriente eléctrica.	
	Las baterías en el control remoto están agotadas.	Cambie las baterías del control remoto.
	El cable eléctrico no está conectado correctamente.	Desconecte y reconecte el cable de alimentación.
La unidad funciona solo por un corto tiempo	La temperatura seleccionada está demasiado cerca de la temperatura ambiente.	Baje la temperatura seleccionada.
	La salida de aire está bloqueada por un obstáculo.	Revise que la salida de aire no esté obstruida por ningún obstáculo.
	Hay codos que estrangulan la manguera de salida de aire.	Conecte la manguera de escape de acuerdo con instrucciones en página 3.

PROBLEMA	POSIBLE CAUSA	SOLUCIÓN
Funciona pero no enfría	Una puerta o ventana está abierta.	Cerrar cualquier puerta o ventana que se encuentre abierta.
	El filtro de polvo está sucio.	Conectar la manguera de polvo.
	La manguera de drenado de aire está desconectada.	Reinstalar la manguera de drenado de aire adecuadamente (consulte la Instalación sección).
	La temperatura configurada es demasiado alta.	Reducir la temperatura.
	La salida o entrada de aire están bloqueadas.	Revisar que entre y salga suficiente aire en el equipo.
	Habitación excede el tamaño recomendado.	Mover la unidad a un cuarto más pequeño.
	El tamaño o número de ventanas grandes disminuirán la eficacia del enfriamiento.	Cubrir las ventanas con cortinas o persinas.
No opera y muestra el código de error "P1".	El tanque adentro de la unidad está lleno.	Drene el agua (consulte la Drenado de Agua).

GUÍA PARA CODIGO DE ERROR

CODIGO DE ERROR	CAUSA DE POSIBLE ERROR
"E1"	Falla del sensor de temperatura interior (circuito abierto o cortocircuito).
"E3"	Falla del sensor de temperatura del evaporador (circuito abierto o cortocircuito).
"P1"	Alarma tanque lleno.