CREATIVE®

Sound BLASTER

GS3

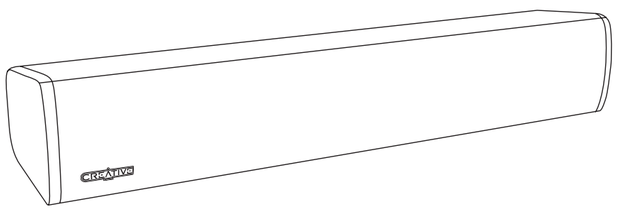

Quick Start Guide
使用产品前请阅读使用说明
Model No. / 型號 / 型号: MF8465

PN: 03MF846500000 Rev B

OVERVIEW

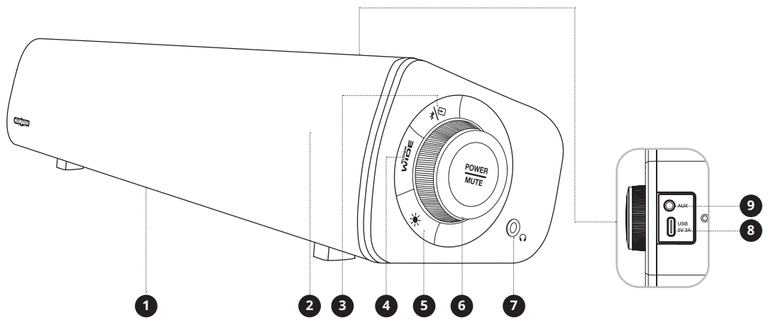

1. RGB Lighting
2. LED Indicator
3. Multifunction Button (*Bluetooth*® Connectivity / Source Switching)
4. SuperWide™ Button
5. RGB Button
6. Volume Knob
7. 3.5 mm Headphone Output Port
8. USB-C Port (Power and Audio)
9. 3.5 mm AUX Input Port

CONNECTIVITY

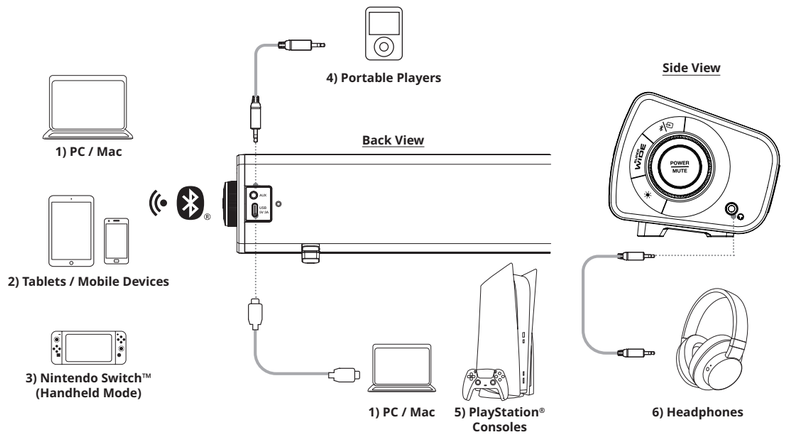

CONTROLS

2s	ON / OFF	i) Power On: Source Color ii) Power Off: Solid Red
x1	USB AUDIO → AUX INPUT	iii) USB Audio: Solid Purple iv) *Bluetooth*: Solid Blue v) AUX Input: Solid Green
2s		vi) *Bluetooth* Pairing: Blinking Blue vii) *Bluetooth* Paired: Solid Blue
x1	SUPER WIDE ON / OFF	viii) SuperWide On: Blinking White ix) SuperWide Off: Blinking Yellow
2x	VOICE PROMPT ON / VOICE PROMPT OFF	N / A
		N / A
x1	x) Chasers, Off, Cycle, Wave, Aurora, Peak Meter, Glow	N / A
2s	xi) Enter Brightness Control Mode	xii) Brightness Control: Pulsing White
x1	xiii) Exit Brightness Control Mode	N / A

FIRMWARE UPDATE

If an update is available, visit **creative.com/support/SBGS3** to download the firmware file.
A PC is required to perform this action.

TECHNICAL SPECIFICATIONS

***Bluetooth* Version:** *Bluetooth* 5.4
Operating Frequency: 2402–2480 MHz
Operating Range: Up to 10m / 33 ft, measured in open space. Walls and structures may affect range of device
Maximum RF Output Power: 9 dBm
Soundbar Input rating: 5V ⎓ 3A
Maximum Operating Temperature: 45°C

Note: Compliance markings are located at the bottom of the product

OTHER INFORMATION

Please visit **creative.com/compliance/SBGS3** for the user guide, safety and regulatory information.
Please visit **creative.com/support/SBGS3** for all other support related to your product.

[EN] Hereby, Creative Labs Pte. Ltd. declares the *Bluetooth* Speaker, model no. MF8465 is in compliance with Directive 2014/53/EU and Radio Equipment Regulations 2017. The full text of the EU and UK declaration of conformity is available at http://www.creative.com/EUDoC.

[FR] Par la présente, Creative Labs Pte. Ltd. déclare ce Enceinte *Bluetooth* que le modèle n° MF8465 est conforme à la Directive 2014/53/EU. L'intégralité du texte de la déclaration de conformité européenne est disponible sur http://www.creative.com/EUDoC

[DE] Hiermit erklärt Creative Labs Pte. Ltd. dass *Bluetooth*-Lautsprecher, Modellnr. MF8465 der Richtlinie 2014/53/EU entspricht. Der vollständige Text der EU-Konformitätserklärung ist unter http://www.creative.com/EUDoC verfügbar

[ES] Por el presente, Creative Labs Pte. Ltd. declara que el Altavoz *Bluetooth*, modelo nº MF8465 cumple con lo establecido en la Directiva 2014/53/UE. El texto completo de la declaración de conformidad de la UE está disponible en http://www.creative.com/EUDoC

[IT] Creative Labs Pte. Ltd. dichiara che Altoparlante *Bluetooth*, modello n. MF8465 è conforme alla Direttiva 2014/53/UE. Il testo completo della dichiarazione di conformità UE è disponibile su http://www.creative.com/EUDoC

[NL] Creative Labs Pte. Ltd. verklaart hierbij dat het *Bluetooth* luidspreker, modelnummer MF8465 in overeenstemming is met Richtlijn 2014/53/EU. De volledige tekst van de EU-verklaring van overeenstemming is beschikbaar op http://www.creative.com/EUDoC

[PT] Através do presente documento, a Creative Labs Pte. Ltd. declara que Coluna *Bluetooth*, modelo n.º MF8465 está em conformidade com a Diretiva 2014/53/UE. O texto completo da declaração de conformidade da UE está disponível em http://www.creative.com/EUDoC

[DA] Hermed erklærer Creative Labs Pte. Ltd. at *Bluetooth*-højtaler, model nr. MF8465 overholder direktivet 2014/53/EU. Den fulde tekst i EU-erklæringen om konformitet er tilgængelig på http://www.creative.com/EUDoC

[SV] Härmed förkunnar Creative Labs Pte. Ltd. *Bluetooth*-högtalare, att modell nr. MF8465 uppfyller direktiv 2014/53/EU. Den fullständiga texten av EU-Deklaration om överensstämmelse finns på http://www.creative.com/EUDoC

[NO] Creative Labs Pte Ltd. erklærer herved den *Bluetooth*-høyttaler, at modell nr. MF8465 er i samsvar med direktiv 2014/53/EU. Den fullstendige teksten til EU-samsvarserklæringen er tilgjengelig på http://www.creative.com/EUDoC

[FI] Creative Labs Pte. Ltd. täten ilmoittaa, että *Bluetooth*-kaiutin, malli nro MF8465 täyttää direktiivin 2014/53/EY vaatimukset. Koko EY-vaatimustenmukaisuusvakuutus on saatavilla osoitteessa http://www.creative.com/EUDoC

[EL] Με το παρόν, η Creative Labs Pte. Ltd. δηλώνει ότι το προϊόν *Bluetooth* Ηχείο, μοντέλο με αριθμό MF8465 συμμορφώνεται με την Οδηγία Directive 2014/53/EU. Μπορείτε να βρείτε το πλήρες κείμενο για τη δήλωση της ΕΕ σχετικά με τη συμμόρφωση στο http://www.creative.com/EUDoC

[PL] Spółka Creative Labs Pte. Ltd. niniejszym oświadcza, że Głośnik *Bluetooth*, model MF8465 jest zgodny z dyrektywą 2014/53/UE. Z pełnym tekstem deklaracji zgodności UE można zapoznać się pod adresem http://www.creative.com/EUDoC

[SK] Spoločnosť Creative Labs Pte. Ltd. týmto vyhlasuje, že Reproduktor *Bluetooth*, č. modelu MF8465, je v súlade so smernicou č. 2014/53/EÚ. Úplné znenie vyhlásenia o zhode EÚ je k dispozícii na lokalite http://www.creative.com/EUDoC

[CZ] Společnost Creative Labs Pte. Ltd. tímto prohlašuje, že výrobek Reproduktor *Bluetooth*, model č. MF8465 vyhovuje směrnici 2014/53/EU. Úplné znění EU prohlášení o shodě je k dispozici na http://www.creative.com/EUDoC

[HU] A Creative Labs Pte. Ltd. ezúton kijelenti, hogy a(z) *Bluetooth* hangszóró termék, modellszáma MF8465, megfelel a 2014/53/EU irányelvben foglalt követelményeknek. Az EU megfelelőségi nyilatkozat teljes szövege elérhető a következő címen: http://www.creative.com/EUDoC

[RU] Настоящим документом Creative Labs Pte. Ltd. заявляет, что Динамик с подключением по *Bluetooth*, модель № MF8465 полностью соответствует Директиве 2014/53/ЕС. Полный текст Декларации о соответствии требованиям ЕС доступен на сайте http://www.creative.com/EUDoC

[LT] „Creative Labs Pte. Ltd." pareiškia, kad „*Bluetooth*" garsiakalbis, modelio Nr. MF8465, atitinka Direktyvos 2014/53/ES reikalavimus. Visa ES atitikties deklaracija yra pateikta http://www.creative.com/EUDoC

ТИП ОБОРУДОВАНИЯ: звуковая панель
Номер Модель, торговая марка: MF8465, Creative
Питание: 5V ⎓ 3A
Производитель: Creative Labs Pte. Ltd.
Страна происхождения: Китай

Для информации о продукте илигарантии, пожалуйста, посмотрите гарантийный талон из комплекта поставки ата производства (месяц и год): Указана на упаковке.

Данное устройство отвечает требованиям

Технического регламента Таможенного союза ТР ТС 020/2011 "Электромагнитная совместимость технических средств" утв. Решением КТС от 09.12.2011г. №879

ТЕХНИЧЕСКИЙ РЕГЛАМЕНТ Евразийского экономического союза «Об ограничении применения опасных веществ в изделиях электротехники и радиоэлектроники» (ТР ЕАЭС 037/2016) ПРИНЯТ Решением Совета Евразийской экономической комиссии от 18 октября 2016 г. N. 113

MASTER RESET

8s

Press and hold the Multifunction button for 8 seconds to perform Master Reset. Upon completion, a voice prompt will be triggered, "Reset To Factory Default", and the soundbar will revert to its default state.

PRODUCT REGISTRATION AND WARRANTY

Registering your product ensures you receive the most appropriate service and product support available. You can register your product at creative.com/register. Please note that your warranty rights are not dependent on registration.

Creative warrants the included Creative-branded hardware product (the "Product") against defects in materials and workmanship ("Defect(s)") for twelve (12) months (for the European Union, twenty-four (24) months (excluding all wear and tear), subject to certain exceptions as stated in the EU Directive 1999/44/EC) from the date of purchase. The Creative Limited Hardware Warranty (the "Warranty") does not cover (but not limited to) consumable parts, such as batteries or protective coatings that, due to their nature, tend to diminish over time; normal wear and tear, accidents or misuse. You must provide Creative proof of original purchase of the Product by a dated itemized receipt to be eligible for the Warranty. If a Defect arises and a valid claim is received during the applicable Warranty Period, Creative will at its sole option, service the Product at no charge using new or refurbished replacement parts at our sole discretion. Warranty benefits are in addition to rights provided under local consumer laws.

For Australia only: Our goods come with guarantees that cannot be excluded under the Australian Consumer Law. You are entitled to a replacement or refund for a major failure and for compensation for any other reasonably foreseeable loss or damage. You are also entitled to have the goods repaired or replaced if the goods fail to be of acceptable quality and the failure does not amount to a major failure. Goods presented for repair may be replaced by refurbished goods of the same type rather than being repaired. Refurbished parts may be used to repair the goods. [Address: Creative Technology Ltd, 31 International Business Park, #03-01, Singapore 609921. Telephone: +65 6895 4101 (standard international call charges apply.)]

[EN] For the full terms and detailed information on the Warranty, please visit **creative.com/compliance/SBGS3**, or scan the QR code. A printed copy is available upon request to Creative Labs, Inc., 1900 McCarthy Boulevard, Suite 103, Milpitas, CA 95035.

[DE] PRODUKTREGISTRIERUNG UND GARANTIE
Die vollständigen Bedingungen und detaillierte Informationen über die Garantie finden Sie unter **creative.com/compliance/SBGS3** oder indem Sie den QR-Code scannen.

[FR] ENREGISTREMENT ET GARANTIE DU PRODUIT
Pour obtenir les conditions complètes et des informations détaillées sur la garantie, veuillez consulter le site suivant **creative.com/compliance/SBGS3** ou scanner le code QR.

[IT] REGISTRAZIONE DEL PRODOTTO E GARANZIA
Tutti i termini e le informazioni dettagliate sulla garanzia sono disponibili visitando sul sito **creative.com/compliance/SBGS3** o eseguendo la scansione del codice QR.

[ES] REGISTRO Y GARANTÍA DEL PRODUCTO
Para consultar todas las condiciones y la información detallada sobre la garantía, visite **creative.com/compliance/SBGS3** o escanee el código QR.

[NL] PRODUCTREGISTRATIE EN GARANTIE
Voor de volledige voorwaarden en gedetailleerde garantie-informatie, ga naar **creative.com/compliance/SBGS3** of scan de QR-code.

[PL] REJESTRACJA PRODUKTU I GWARANCJA
Wszystkie warunki gwarancji i szczegółowe informacje o niej można znaleźć pod adresem **creative.com/compliance/SBGS3**. Dostęp do nich można też uzyskać, skanując poniższy kod QR.

[NO] PRODUKTREGISTRERING OG GARANTI
For fullstendige vilkår og detaljert informasjon om garantien, besøk **creative.com/compliance/SBGS3** eller skann QR-koden.

[FI] TUOTTEEN REKISTERÖINTI JA TAKUU
Katso kaikki ehdot ja takuun tarkat tiedot osoitteesta **creative.com/compliance/SBGS3** tai skannaa QR-koodi.

[SV] PRODUKTREGISTRERING OCH GARANTI
För fullständiga villkor och detaljerad information om garantin, besök **creative.com/compliance/SBGS3** eller skanna QR-koden.

[DA] PRODUKTREGISTRERING OG GARANTI
For de fulde vilkår og detaljerede oplysninger om garantien, besøg venligst **creative.com/compliance/SBGS3** eller scan QR-koden.

[CZ] REGISTRACE PRODUKTU A ZÁRUKA
Kompletní podmínky a podrobné informace o záruce najdete na adrese **creative.com/compliance/SBGS3** nebo po naskenování QR kódu.

[SK] REGISTRÁCIA PRODUKTU A ZÁRUKA
Úplné podmienky a podrobné informácie o záruke nájdete na adrese **creative.com/compliance/SBGS3** alebo po naskenovaní kódu QR.

[EL] ΕΓΓΡΑΦΗ ΠΡΟΪΟΝΤΟΣ ΚΑΙ ΕΓΓΥΗΣΗ
Για τους πλήρεις όρους και λεπτομερείς πληροφορίες σχετικά με την εγγύηση, παρακαλούμε επισκεφθείτε την ιστοσελίδα **creative.com/compliance/SBGS3** ή σαρώστε τον κωδικό QR.

[RU] РЕГИСТРАЦИЯ ПРОДУКТА И ГАРАНТИЯ
Полные условия и подробную информацию о гарантии можно найти на сайте **creative.com/compliance/SBGS3** (или отсканируйте QR-код).

[JP] 製品登録および保証
保証規定や詳細情報は **creative.com/compliance/SBGS3** を参照するか、QR コードをスキャンして下さい。

[CS] 产品注册与保修
有关保修的完整条款和详细信息，请访问 **creative.com/compliance/SBGS3** 或扫描二维码。

[CT] 產品註冊與保固
有關保固的完整條款和詳細資訊，請訪問 **creative.com/compliance/SBGS3** 或掃描二維碼。

[KO] 제품 등록 및 보증
보증에 대한 전체 조건 및 자세한 정보는, **creative.com/compliance/SBGS3** 을 참조하거나 QR 코드를 스캔하십시오.

[TR] ÜRÜN KAYDI VE GARANTİ
Garanti ile ilgili tüm şartlar ve ayrıntılar için lütfen **creative.com/compliance/SBGS3** adresini ziyaret edin veya QR kodunu tarayın.

DE

ÜBERBLICK
1. RGB-Beleuchtung
2. LED-Anzeige
3. Multifunktionstaste (*Bluetooth*-Verbindung / Quellenwechsel)
4. SuperWide-Taste
5. RGB-Taste
6. Lautstärkeregler
7. 3,5 mm Kopfhörerausgang
8. USB-C-Anschluss (Stromversorgung und Audio)
9. 3,5 mm AUX-Eingang

KONNEKTIVITÄT
1.PC/Mac
2.Tablets/Mobilgeräte
3.Nintendo Switch (Handheld-Modus)
Rückseitenansicht
1.PC/Mac
4.Tragbare Player
5.PlayStation-Konsolen
Seitenansicht
6.Kopfhörer

BEDIENELEMENTE
2 s — i) Einschalten: Quellenfarbe; ii) Ausschalten: Durchgehend rot
x1 — USB AUDIO → AUX INPUT — iii) USB-Audio: Durchgehend lila; iv) *Bluetooth*: Durchgehend blau; v) AUX-Eingang: Durchgehend grün
2 s — vi) *Bluetooth* Kopplung: Blinkend blau; vii) *Bluetooth* Gekoppelt: Durchgehend blau
x1 — SUPER WIDE — viii) SuperWide Ein: Blinkendes Weiß; ix) SuperWide Aus: Blinkendes Gelb
2 s — Sprachansage Ein / Aus

x1 — x) Chasers, Aus, Zyklus, Welle, Aurora, Peak-Meter, Leuchte
2 s — xi) Aufrufen des Helligkeitsregelungsmodus; xii) Helligkeitsregelung: Pulsierendes Weiß
x1 — xiii) Verlassen Sie den Helligkeitssteuerungsmodus

MASTER RESET
Halten Sie die Multifunktionstaste 8 Sekunden lang gedrückt, um einen Master-Reset durchzuführen. Nach Abschluss ertönt die Sprachansage "Reset To Factory Default" und die Soundbar kehrt in den Standardzustand zurück.

FIRMWARE-UPDATE
Wenn ein Update verfügbar ist, besuchen Sie **creative.com/support/SBGS3** to um die Firmware-Datei herunterzuladen. Um diese Aktion durchzuführen, wird ein PC benötigt.

TECHNISCHE SPEZIFIKATIONEN
***Bluetooth*-Version:** *Bluetooth* 5.4
Betriebsfrequenz: 2402–2480 MHz
Betriebsbereich: Bis zu 10 m gemessen im offenen Raum. Wände und Bauten können die Reichweite des Gerätes beeinträchtigen
Maximale HF-Ausgangsleistung: 9 dBm
Soundbar-Eingangsleistung: 5V ⎓ 3A
Maximale Betriebstemperatur: 45°C

Hinweis: Die Konformitätskennzeichnung befindet sich auf der Unterseite dieses Produkts

WEITERE INFORMATIONEN
Bitte besuchen Sie **creative.com/compliance/SBGS3** für das Benutzerhandbuch sowie Sicherheits- und Gesetzesinformationen.
Bitte besuchen Sie **creative.com/support/SBGS3** für weiteren Support für Ihr Produkt.

FR

APERÇU
1. Éclairage RVB
2. Indicateur LED
3. Bouton multifonction (connectivité *Bluetooth* / changement de source)
4. Bouton SuperWide
5. Bouton RVB
6. Bouton de volume
7. Port de sortie casque 3,5 mm
8. Port USB-C (alimentation et audio)
9. Port d'entrée AUX 3,5 mm

CONNECTIVITÉ
1.PC/Mac
2.Tablettes, appareils mobiles
3.Nintendo Switch (Mode portatif)
Vue arrière
1.PC/Mac
4.Lecteurs portables
5.Consoles PlayStation
Vue de côté
6.Casques

COMMANDES
2 s — i) Mise sous tension : Couleur de la source; ii) Mise hors tension : Rouge fixe
x1 — USB AUDIO → AUX INPUT — iii) USB Audio : Violet fixe; iv) *Bluetooth*: Bleu fixe; v) Entrée AUX : Vert fixe
2 s — vi) *Bluetooth* appairage : Bleu clignotant; vii) *Bluetooth* apparié : Bleu fixe
x1 — SUPER WIDE — viii) SuperWide activée : Clignotant Blanc; ix) SuperWide désactivée : Clignotant Jaune
2 s — Invite vocale activée / désactivée

x1 — x) Chasers, Off, Cycle, Vague, Aurora, Peak Meter, Brillant
2 s — xi) Entrer dans le mode de contrôle de la luminosité; xii) Contrôle de la luminosité : Blanc pulsé
x1 — xiii) Quittez le mode de contrôle de la luminosité

RÉINITIALISATION GÉNÉRALE
Appuyez sur le bouton multifonction et maintenez-le enfoncé pendant 8 secondes pour effectuer une réinitialisation générale. Une fois la réinitialisation terminée, une invite vocale sera déclenchée, "Reset To Factory Default", et la barre de son reviendra son état par défaut.

MISE À JOUR DU MICROLOGICIEL
Si une mise à jour est disponible, visitez **creative.com/support/SBGS3** pour télécharger le fichier du micrologiciel. Un PC est nécessaire pour effectuer cette action.

SPÉCIFICATIONS TECHNIQUES
Version *Bluetooth* : *Bluetooth* 5.4
Fréquence de fonctionnement : 2402–2480 MHz
Portée de fonctionnement : jusqu'à 10 m, mesurée dans un espace ouvert. Les murs et les structures peuvent affecter la portée de l'appareil
Puissance en sortie RF maximale : 9 dBm
Étalonnage d'entrée de la barre de son : 5V ⎓ 3A
Température de fonctionnement maximale : 45 °C

Remarque : Le marquage de conformité se trouve au bas de ce produit

AUTRES INFORMATIONS
Veuillez visiter **creative.com/compliance/SBGS3** pour obtenir le guide d'utilisation ainsi que des informations portant sur la sécurité et la réglementation.
Veuillez visiter **creative.com/support/SBGS3** pour toute autre assistance relative à votre produit.

IT

PANORAMICA
1. Illuminazione RGB
2. Indicatore LED
3. Pulsante multifunzione (connettività *Bluetooth* / commutazione della sorgente)
4. Pulsante SuperWide
5. Pulsante RGB
6. Manopola del volume
7. Porta di uscita per cuffie da 3,5 mm
8. Porta USB-C (alimentazione e audio)
9. Porta di ingresso AUX da 3,5 mm

COLLEGAMENTO
1.PC/Mac
2.Tablet, dispositivi mobile
3.Nintendo Switch (modalità portatile)
Vista posteriore
1.PC/Mac
4.Lettori portatili
5.Console PlayStation
Vista laterale
6.Cuffie

CONTROLLI
2 s. — i) Accensione: colore sorgente; ii) Spegnimento: rosso fisso
x1 — USB AUDIO → AUX INPUT — iii) Audio USB: viola fisso; iv) *Bluetooth*: blu fisso; v) Ingresso AUX: verde fisso
2 s. — vi) Appaiamento *Bluetooth*: blu lampeggiante; vii) *Bluetooth* accoppiato: blu fisso
x1 — SUPER WIDE — viii) Attivazione SuperWide: Lampeggio Bianco; ix) Disattivazione SuperWide: Lampeggio Giallo
2 s. — Attivazione/disattivazione degli avvisi vocali

x1 — x) Inseguitori, Disattivato, Ciclico, Onda, Aurora, Misuratore di picco, Incandescente
2 s. — xi) Accedere alla modalità di controllo della luminosità; xii) Controllo della luminosità: bianco pulsante
x1 — xiii) Esci dalla modalità di controllo della luminosità

MASTER RESET
Tenere premuto il pulsante multifunzione per 8 secondi per eseguire il master reset. Al termine, riprodotto il messaggio vocale "Reset to factory default " e la soundbar tornerà allo stato predefinito.

AGGIORNAMENTO FIRMWARE
Se è disponibile un aggiornamento, visita **creative.com/support/SBGS3** per scaricare il file del firmware. Per eseguire questa azione è necessario un PC.

SPECIFICHE TECNICHE
Versione *Bluetooth*: *Bluetooth* 5.4
Frequenza operativa: 2402-2480 MHz
Portata: fino a 10 m, misurazione eseguita in spazi aperti. Muri e altre strutture possono ridurre la portata del dispositivo
Potenza di uscita RF massima: 9 dBm
Corrente di ingresso alla soundbar: 5V ⎓ 3A
Temperatura di esercizio massima: 45°C

Nota: i marchi di conformità si trovano sulla parte inferiore del prodotto

ALTRE INFORMAZIONI
Per la guida utente e le informazioni su normative e sicurezza, visita la pagina **creative.com/compliance/SBGS3**.
Visita **creative.com/support/SBGS3** per il supporto relativo al prodotto in uso.

ES

INFORMACIÓN GENERAL
1. Iluminación RGB
2. Indicador LED
3. Botón multifunción (conectividad *Bluetooth* / cambio de fuente)
4. Botón SuperWide
5. Botón RGB
6. Botón de volumen
7. Puerto de salida de auriculares de 3.5 mm
8. Puerto USB-C (alimentación y audio)
9. Puerto de entrada auxiliar 3.5 mm

CONECTIVIDAD
1.PC / Mac
2.Tablets, dispositivos móviles
3.Nintendo Switch (Modo portátil)
Vista Posterior
1.PC / Mac
4.Reproductores portátiles
5.Consolas PlayStation
Vista lateral
6.Auriculares

CONTROLES
2 s — i) Encendido: Color de la fuente; ii) Apagado: Rojo fijo
x1 — USB AUDIO → AUX INPUT — iii) Audio USB: Púrpura fijo; iv) *Bluetooth*: Azul fijo; v) Entrada aux: Verde fijo
2 s — vi) Vinculación *Bluetooth* : Azul parpadeante; vii) *Bluetooth* Emparejado: Azul fijo
x1 — SUPER WIDE — viii) SuperWide Activar: Parpadeo Blanco; ix) SuperWide Desactivar: Parpadeo Amarillo
2 s — Mensajes de voz On/Off

x1 — x) Chasers, Apagado, Cycle, Wave, Aurora, Peak Meter, Glow
2 s — xi) Acceder al modo de control de brillo; xii) Control de brillo: Blanco pulsante
x1 — xiii) Salir del modo de Control de brillo

MASTER RESET
Mantenga presionado el botón de Multifunción durante 8 segundos para realizar un Master Reset. Al completarse, se activará una indicación de voz que dirá "Reset To Factory Default" (reseteado a los valores de fábrica) y la barra de sonido volverá a su estado predeterminado.

ACTUALIZACIÓN DE FIRMWARE
Si hay una actualización disponible, visite **creative.com/support/SBGS3** para descargar el archivo de firmware. Se requiere PC para realizar esta acción.

ESPECIFICACIONES TÉCNICAS
Versión de *Bluetooth*: *Bluetooth* 5.4
Frecuencia operativa: 2402–2480 MHz
Rango operativo: Hasta 10 metros en espacios abiertos. Las paredes y otras estructuras pueden afectar al alcance del dispositivo
Potencia máxima de salida de RF: 9 dBm
Input de la barra de sonido: 5V ⎓ 3A
Temperatura máxima operativa: 45 °C

Nota: Las marcas de cumplimiento están localizadas en la parte inferior del producto

OTRA INFORMACIÓN
Visite **creative.com/compliance/SBGS3** para la guía del usuario y la información sobre normativa y seguridad.
Visite **creative.com/support/SBGS3** para obtener más asistencia relacionada con su producto.

CZ

POPIS
1. Osvětlení RGB
2. Kontrolka LED
3. Víceúčelové tlačítko (Připojení *Bluetooth*/Přepínání zdroje)
4. Tlačítko SuperWide
5. Tlačítko RGB
6. Tlačítko hlasitosti
7. 3,5 mm výstupní port pro sluchátka
8. Port USB-C (audio a napájení)
9. Port vstupu AUX 3,5 mm

MOŽNOSTI PŘIPOJENÍ
1.PC/Mac
2)Tablety, mobilní zařízení
3)Nintendo Switch (Ruční režim)
Pohled zezadu
1.PC/Mac
4.Přenosné přehrávače
5.Konzolím PlayStation
Boční pohled
6.Náhlavní sluchátka

OVLÁDÁNÍ
2 s — i) Zapnutí: barva zdroje; ii) Vypnutí napájení: stálá červeně
x1 — USB AUDIO → AUX INPUT — iii) USB Audio: stálá fialová; iv) *Bluetooth*: stálá modře; v) Vstup AUX: stálá zelená
2 s — vi) Párování *Bluetooth*: bliká modře; vii) Spárování přes *Bluetooth:* stálá modrá
x1 — SUPER WIDE — viii) SuperWide Zapnuta: Blikající Bílé; ix) SuperWide Vypnutat: Blikající Žluté
2 s — Hlasová výzva zapnuta/vypnuta

x1 — x) Chasers, Vypnuto, Cyklus, Vlny, Aurora, Špičkový měřič, Záře
2 s — xi) Vstup do režimu řízení jasu; xii) Ovládání jasu: pulzující bílá
x1 — xiii) Ukončení režimu řízení jasu

HLAVNÍ RESET
Podržte tlačítko Multifunkce po dobu 8 sekund pro provedení hlavního resetu. Po dokončení se ozve hlasový signál s hlášením "Reset To Factory Default" (Resetováno na výchozí hodnoty soundbar se vrátí do svého výchozího stavu.

AKTUALIZACE FIRMWARE
Pokud je k dispozici aktualizace, navštivte stránku **creative.com/support/SBGS3** a stáhněte si soubor firmwaru. K provedení této akce je zapotřebí počítač.

TECHNICKÉ SPECIFIKACE
Verze *Bluetooth*: *Bluetooth* 5.4
Provozní kmitočet: 2402–2480 MHz
Provozní dosah: až 10 metrů. Měřeno v otevřeném prostoru, zdi a konstrukce mohou mít na dosah zařízení negativní dopad.
Maximální RF výstupní výkon: 9 dBm
Vstupní jmenovitý výkon soundbaru: 5V ⎓ 3A
Maximální provozní teplota: 45 °C

Poznámka: Označení shody s předpisy naleznete na spodní straně výrobku

DALŠÍ INFORMACE
Uživatelskou příručku a bezpečnostní či regulatorní informace naleznete na adrese **creative.com/compliance/SBGS3**.
Veškerou ostatní podporu týkající se produktu najdete na adrese **creative.com/support/SBGS3**.

CREATIVE®

REGISTER YOUR PRODUCT
www.creative.com/register

TECHNICAL SUPPORT
www.creative.com/support

©2023 Creative Technology Ltd. All rights reserved. Creative, the Creative logo, Sound Blaster, Blaster are trademarks or registered trademarks of Creative Technology Ltd in the United States and/or other countries. The Bluetooth® word mark and logos are registered trademarks owned by Bluetooth SIG, Inc. Any use of such marks by Creative Technology Ltd is under license. All other trademarks are the property of their respective owners and are hereby recognized as such. All specifications are subject to change without notice. Actual product may differ slightly from images shown. Use of this product is subject to a limited warranty.

NO

OVERSIKT

1. RGB-lys
2. LED-indikator
3. Multifunksjonsknapp (*Bluetooth* -tilkobling/Kildebytte)
4. SuperWide-knapp
5. RGB-knapp
6. Volumknapp
7. 3,5 mm hodetelefonutgang
8. USB-C-port (strøm og lyd)
9. 3,5 mm AUX-inngangsport

TILSLUTNING
1.PC/Mac
2.Nettbrett/mobile enheter
3.Nintendo Switch (Håndholdt modus)
Sidevisning
1.PC/Mac
4.Bærbare avspillere
5.PlayStation-konsoller
Baksidenvisning
6.Hodetelefoner

BETJENING

i) Strøm på: kildefarge
ii) Strøm av: fast rødt

iii) USB-lyd: ensfarget lilla
iv) *Bluetooth*: fast blå
v) AUX-inngang: fast grønn

vi) *Bluetooth*-paring: blinker blått
vii) *Bluetooth*-paret: fast blå

viii) SuperWide On: Blinkende Hvit
ix) SuperWide Off: Blinkende Gul

Taleveiledning på/av

x) Chasers, Av, Syklus, Bølge; Aurora, Peak Meter, Glød

xi) Gå inn i lysstyrkekontrollmodus
xii) Kontroll av lysstyrke: pulserende hvit

xiii) Gå ut av lysstyrkekontrollmodus

MASTER TILBAKESTILLING
Trykk og hold inne Bluetooth-knappen i 8 sekunder for utføre en hovedtilbakestilling. Når tilbakestillingen er fullført, vil høyttalerne spille av en talemelding, «Reset To Factory Default», før de går tilbake til standardtilstanden.

FIRMWAREOPPDATERING
Hvis en oppdatering er tilgjengelig, kan du gå til **creative.com/support/SBGS3** for å laste ned fastvarefilen. Det kreves en PC for å utføre denne handlingen.

TEKNISKE SPESIFIKASJONER
***Bluetooth*-versjon:** *Bluetooth* 5.4
Driftsfrekvens: 2402–2480 MHz
Driftsområde: Inntil 10 m, målt i åpent rom. Vegger og strukturer kan påvirke rekkevidden til enheten
Maksimal RF utgangseffekt: 9 dBm
Lydplanke inngangsverdi: 5V ⎓ 3A
Maksimal driftstemperatur: 45°C

Merk: Overholdelsesmerkene er plassert nederst på produktet.

ANDRE OPPLYSNINGER
Besøk **creative.com/compliance/SBGS3** for brukerhåndbok, sikkerhet og forskriftsinformasjon.
Gå til **creative.com/support/SBGS3** for all annen støtte relatert til produktet ditt.

FI

ESITTELY

1. RGB-valaistus
2. LED-merkkivalo
3. Monitoimipainike (*Bluetooth*-yhteyttä/Lähteen vaihtaminen)
4. SuperWide-painike
5. RGB-painike
6. Äänenvoimakkuusnuppi
7. 3,5 mm:n kuulokelähtöportti
8. USB-C-portti (virta ja ääni)
9. 3,5 mm AUX-tuloliitäntä

LIITÄNNÄT
1.PC/Mac
2.Tabletit/mobiililaitteet
3.Nintendo Switch (Kämmentila)
Takanäkymä
1.PC/Mac
4.Kannettavat soittimet
5.PlayStation-konsolit
Sivunäkymä
6.Kuulokkeet

SÄÄTIMET

i) Virta päällä: lähdeväri
ii) Virta pois päältä: pysyvä punainen

iii) USB ääni: pysyvä violettina
iv) *Bluetooth*: pysyvä punainen
v) AUX-tulo: pysyvä vihreä

vi) *Bluetooth-paritus*: vilkkuu sinisenä
vii) *Bluetooth-paritettu*: pysyvä sininen

viii) SuperWide On: Vilkkuva Valkoinen
ix) SuperWide Off: Vilkkuva Keltainen

Äänikomento päällä/pois

x) Chasers, Pois päältä, Sykli, Aalto; Aurora, Huippumittari, Hehkutus

xi) Siirry kirkkaudensäätötilaan
xii) Kirkkauden säätö: pulsoiva valkoinen

xiii) Poistuminen kirkkauden säätötilasta

TEHDASASETUSTEN PALAUTUS
Paina monitoimipainiketta ja pidä sitä painettuna 8 sekunnin ajan Master Reset -toiminnon suorittamiseksi. Kun se on valmis, äänikehote laukaisee kehotteen "Reset To Factory Default" (Palauta tehdasasetukset) ja suondbar palaa oletustilaansa.

LAITEOHJELMISTON PÄIVITYS
Jos päivitys on saatavilla, lataa laiteohjelmistotiedosto osoitteesta **creative.com/support/SBGS3**. Tämän toimenpiteen suorittamiseen tarvitaan tietokone.

TEKNISET TIEDOT
***Bluetooth*-versio:** *Bluetooth* 5.4
Käyttötaajuus: 2402–2480 MHz
Toimintasäde: jopa 10 m avoimessa tilassa mitattuna – seinät ja muut rakenteet saattavat vaikuttaa käyttöalueeseen
Radiotaajuuden enimmäislähtö: 9 dBm
Soundbarin tulojännite: 5V ⎓ 3A
Enimmäiskäyttölämpötila: 45°C

Huomaa: Noudattamismerkinnät sijaitsevat tuotteen pohjassa.

MUITA TIETOJA
Lue käyttöopas, turvallisuusohjeet ja säädökset sivustolta **creative.com/compliance/SBGS3**.
Saat lisää tukea tuotteeseesi liittyen sivustolta **creative.com/support/SBGS3**.

SV

ÖVERSIKT

1. RGB-belysning
2. LED-indikator
3. Multifunktionsknapp (*Bluetooth*-anslutning/källvaxling)
4. SuperWide-knapp
5. RGB-knapp
6. Volymknapp
7. 3,5 mm utgång för hörlurar
8. USB-C-port (ström och ljud)
9. 3,5 mm AUX-ingångsport

ANSLUTNING
1.PC/Mac
2.Surfplattor/mobil enheter
3.Nintendo Switch (Handhållet läge)
Baksik
1.PC/Mac
4.Bärbara spelare
5.PlayStation-konsoler
Sidosikt
6.Hörlurar

KONTROLLER

i) Ström på: källans färg
ii) Strömavbrott: fast röd

iii) USB-ljud: fast lila
iv) *Bluetooth*: fast blå
v) AUX-ingång: fast grön

vi) *Bluetooth*-parning: blinkar blått
vii) *Bluetooth* parkopplad: fast blå

viii) SuperWide On: Blinkande Vit
ix) SuperWide Off: Blinkande Gul

Röstmeddelande på/av

x) Chasers, Av, Cykel, Våg; Aurora, Peak Meter, Glöd

xi) Gå till läget för kontroll av ljusstyrka
xii) Kontroll av ljusstyrka: Pulserande vit

xiii) Avsluta läget för kontroll av ljusstyrka

MASTER RESET
Tryck och håll in multifunktionsknappen i 8 sekunder för att utföra en huvudåterställning. Efter slutförandet kommer en röstinstruktion att utlösas med uppmaningen "Reset To Factory Default" (Återställ till fabriksinställning) och soundbaren kommer att återgå till sitt standardtillstånd.

FIRMWAREUPPDATERING
Om en uppdatering är tillgänglig, besök **creative.com/support/SBGS3** för att ladda ner firmware-filen. En PC krävs för att utföra denna åtgärd.

TEKNISKA SPECIFIKATIONER
***Bluetooth*-version:** *Bluetooth* 5.4
Driftsfrekvens: 2402–2480 MHz
Operationsområde: upp till 10 m, mätt i öppet utrymme. Väggar och strukturer kan påverka enhetens räckvidd.
Maximal RF-utgångseffekt: 9 dBm
Soundbars ingångsvärde: 5V ⎓ 3A
Högsta driftstemperatur: 45°C

Observera: Efterlevnadsmärkningarna finns längst ner på produkten.

ÖVRIG INFORMATION
Besök **creative.com/compliance/SBGS3** för användarhandledning, säkerhetsinformation och föreskrifter.
Besök **creative.com/support/SBGS3** för all annan support för din produkt.

DA

OVERSIGT

1. RGB-lys
2. LED-indikator
3. Multifunktionsknap (*Bluetooth* forbindelse/Kilde Skift)
4. SuperWide-knap
5. RGB-knap
6. Volumenknap
7. 3,5 mm hovedtelefonudgangsport
8. USB-C-input (strøm og lyd)
9. 3,5 mm AUX indgangsport

TILSLUTNING
1.Pc/Mac
2.Tabletter/mobile enheder
3.Nintendo Switch (Håndholdt tilstand)
Bagside
1.Pc/Mac
4.Bærbare afspillere
5.PlayStation-konsoller
Fra siden
6.Hovedtelefoner

BETJENING

i) Tændt: kildefarve
ii) Slukket: fast rød

iii) USB-lyd: fast lilla
iv) *Bluetooth*: fast blå
v) AUX-indgang: fast grøn

vi) *Bluetooth*-parring: blinker blåt
vii) *Bluetooth* parret: fast blå

viii) SuperWide On: Blinkende Hvid
ix) SuperWide Off: Blinkende Gul

Stemmeprompt slukket

x) Chasers, Slukket, Cyklus, Bølge; Aurora, Peak Meter, Glow

xi) Gå ind i lysstyrkekontroltilstand
xii) Kontrol af lysstyrke: pulserende hvid

xiii) Afslut lysstyrkekontroltilstand

MASTER NULSTILLING
Tryk på Bluetooth-knappen og hold den nede i 8 sekunder for at udføre en Master Reset. Efter afslutningen udløses en stemmeprompte med prompten "Reset To Factory Default", og soundbaren vender tilbage til sin standardtilstand.

FIRMWAREOPDATERING
Hvis en opdatering er tilgængelig, skal du besøge **creative.com/support/SBGS3** for at downloade firmwarefilen. Der kræves en pc for at udføre denne handling.

TEKNISKE SPECIFIKATIONER
***Bluetooth*-version:** *Bluetooth* 5.4
Driftsfrekvens: 2402–2480 MHz
Driftsområde: op til 10 m, målt i åbent rum. Vægge og strukturer kan påvirke enhedens rækkevidde
Maksimal RF-udgangseffekt: 9 dBm
Soundbar indgangsklassificering: 5V ⎓ 3A
Maksimal driftstemperatur: 45°C

Bemærk: Overensstemmelsesmærker er placeret i bunden af produktet.

YDERLIGERE OPLYSNINGER
Besøg venligst **creative.com/compliance/SBGS3** for brugervejledning, sikkerhed og lovgivningsmæssige informationer.
Besøg venligst **creative.com/support/SBGS3** for al anden support relateret til dit produkt.

PL

INFORMACJE OGÓLNE

1. Oświetlenie RGB
2. Wskaźnik LED
3. Przycisk wielofunkcyjny (łączność *Bluetooth*/przełączanie źródeł)
4. Przycisk SuperWide
5. Przycisk RGB
6. Pokrętło regulacji głośności
7. Wyjście słuchawkowe 3,5 mm
8. Port USB-C (zasilanie i audio)
9. Gniazdo AUX-in 3,5 mm

ŁĄCZNOŚĆ
1.PC/Mac
2.Tablets, Urządzenia mobilne
3.Nintendo Switch (Tryb przenośny)
Widok z tyłu
1.PC/Mac
4.Odtwarzacze przenośne
5.Konsole PlayStation
Widok z boku
6.Słuchawki

ELEMENTY STEROWANIA

i) Włączone zasilanie: kolor źródła
ii) Wyłączone zasilanie: świeci na Czerwono

iii) USB Audio: świeci na Fioletowo
iv) *Bluetooth*: świeci na Niebiesko
v) AUX Input: świeci na zielono

vi) *Bluetooth* Parowanie: Miga na niebiesko
vii) *Bluetooth* Sparowany: świeci na Niebiesko

viii) Włączanie SuperWide: Miganie Białe
ix) Wyłączanie SuperWide: Miganie Żółte

Włączanie/wyłączanie komunikatów głosowych

x) Chasers, Wył., Cykl, Fala, Świecące; Aurora, Miernik wartości szczytowych

xi) Wejdź w tryb kontroli jasności
xii) Kontrola jasności: Pulsująca biel

xiii) Wyjście z trybu regulacji jasności

RESET GŁÓWNY
Naciśnij i przytrzymaj przycisk wielofunkcyjny przez 8 sekund, aby wykonać reset główny. Po zakończeniu zostanie wyświetlony komunikat głosowy "Reset To Factory Default", a soundbar powróci do stanu domyślnego.

AKTUALIZACJA FIRMWARE
Jeśli aktualizacja jest dostępna, odwiedź stronę **creative.com/support/SBGS3**, aby pobrać plik oprogramowania sprzętowego. Do wykonania tej czynności wymagany jest komputer.

SPECYFIKACJA TECHNICZNA
Wersja *Bluetooth*: *Bluetooth* 5.4
Częstotliwość robocza: 2402–2480 MHz
Zasięg działania: do 10 m w otwartej przestrzeni. Ściany lub inne przeszkody mogą ograniczyć zasięg pracy urządzenia
Maksymalna moc wyjściowa RF: 9 dBm
Wejścia soundbaru: 5V ⎓ 3A
Maksymalna temperatura pracy: 45°C

Uwaga: oznaczenia zgodności znajdują się na spodzie tego produktu

INNE INFORMACJE
Na stronie **creative.com/compliance/SBGS3** znajduje się instrukcja obsługi oraz informacje dotyczące bezpieczeństwa i prawne.
Odwiedź stronę **creative.com/support/SBGS3**, aby uzyskać inne wsparcie związane z posiadanym produktem.

SK

PREHĽAD

1. Osvetlenie RGB
2. LED indikátor
3. Multifunkčné tlačidlo (pripojenie *Bluetooth*/prepínanie zdrojov)
4. Tlačidlo SuperWide
5. Tlačidlo RGB
6. Ovládací prvok hlasitosti
7. 3,5 mm výstupný port slúchadiel
8. Port USB-C (napájanie a audio)
9. 3,5 mm vstupný port AUX

PRIPOJITEĽNOSŤ
1.PC/Mac
2.Tablety/Mobilné zariadenia
3.Nintendo Switch (Mód prenosného zariadenia)
Zadný pohľad
1.PC/Mac
4.Prenosné prehrávače
5.Konzoly PlayStation
Bočný pohľad
6.Slúchadlá

OVLÁDACIE PRVKY

i) Zapnutie: farba zdroja
ii) Vypnutie: statická červená

iii) USB Audio: statická fialová
iv) *Bluetooth*: statická modrá
v) Vstup AUX: statická zelená

vi) *Bluetooth* párovanie: Blikajúca modrá
vii) *Bluetooth* spárovaný: statická modrá

viii) SuperWide Zapnuté: Blikajúce Biela
ix) SuperWide Vypnuté: Blikajúce Žltá

Hlasová výzva zapnuté/vypnuté

x) Chasers, Nesvieti, Cyklus, Vlna; Aurora, Špičkový merač, Žiara

xi) Vstup do režimu regulácie jasu
xii) Regulácia jasu: Pulzujúca biela

xiii) Ukončenie režimu regulácie jasu

HLAVNÝ RESET
Podržte tlačidlo Multifunkčného po dobu 8 sekúnd, aby ste vykonali hlavný reset. Po dokončení sa spustí hlasový signál „Reset To Factory Default" (Reset na továrenské nastavenia) a zvukový panel sa vráti do východziehо stavu.

AKTUALIZÁCIA FIRMVÉRU
Ak je k dispozícii aktualizácia, navštívte stránku **creative.com/support/SBGS3** a stiahnite si súbor firmvéru. Na vykonanie tejto činnosti je potrebný počítač.

TECHNICKÉ ÚDAJE
Verzia rozhrania *Bluetooth*: *Bluetooth* 5.4
Prevádzková frekvencia: 2402–2480 MHz
Prevádzkový rozsah: maximálne 10 m, merané na otvorenom priestranstve. Na dosah zariadenia môžu mať vplyv steny a konštrukcie.
Maximálny RF výstupný výkon: 9 dBm
Charakteristika vstupu zvukovej lišty: 5V ⎓ 3A
Maximálna prevádzková teplota: 45 °C

Poznámka: Označenie súladu sa nachádza na spodnej strane tohto výrobku

ĎALŠIE INFORMÁCIE
Navštívte adresu **creative.com/compliance/SBGS3**, kde nájdete návod na obsluhu a informácie týkajúce sa bezpečnosti a regulácie.
Navštívte lokalitu **creative.com/support/SBGS3**, kde nájdete všetku ďalšiu podporu týkajúcu sa vášho výrobku.

EL

ΣΥΝΟΠΤΙΚΑ

1. Φωτισμός RGB
2. Ένδειξη LED
3. Πολυλειτουργικό Κουμπί (συνδεσιμότητα *Bluetooth* /εναλλαγή πηγής)
4. Κουμπί SuperWide
5. Κουμπί ένδειξης RGB
6. Κουμπί έντασης ήχου
7. Θύρα εξόδου ακουστικών 3,5 mm
8. Θύρα USB-C (τροφοδοσία και ήχος)
9. Θύρα 3,5 mm AUX Εισόδου

ΣΥΝΔΕΣΙΜΟΤΗΤΑ
1.PC/Mac
2.Τάμπλετ/Κινητές Συσκευές
3.Nintendo Switch (Λειτουργία Χειρός)
Πίσω όψη
1.PC/Mac
4.Φορητές συσκευές αναπαραγωγής
5.Κονσόλες PlayStation
Πλαϊνή όψη
6.Ακουστικά

ΕΛΕΓΧΟΙ

i) Ενεργοποίηση: Χρώμα πηγής
ii) Απενεργοποίηση: σταθερό κόκκινο

iii) Ήχος USB: σταθερό μοβ
iv) *Bluetooth*: σταθερό μπλε
v) Είσοδος AUX: σταθερό πράσινο

vi) Σύζευξη *Bluetooth* : Αναβοσβήνει μπλε
vii) Συζευγμένο *Bluetooth*: σταθερό μπλε

viii) SuperWide Ενεργοποίηση: Αναβοσβήνει Λευκό
ix) SuperWide Απενεργοποίηση: Αναβοσβήνει Κίτρινο

Φωνητική προτροπή Ενεργοποίηση/Απενεργοποίηση

x) Chasers, Απεν., Κύκλος, Κύμα; Aurora, Δείκτης Κορύφης, Λάμψη

xi) Είσοδος στη λειτουργία ελέγχου φωτεινότητας
xii) Έλεγχος φωτεινότητας: Παλλόμενο λευκό

xiii) Έξοδος από τη λειτουργία ελέγχου φωτεινότητας

ΚΥΡΙΑ ΕΠΑΝΑΦΟΡΑ
Πατήστε και κρατήστε πατημένο το κουμπί πολλαπλών λειτουργιών για 8 δευτερόλεπτα για να εκτελέσετε κύρια επαναφορά. Once completed, a voice prompt will be triggered announcing "Reset To Factory Default" and the soundbar will return to its default state.

ΕΝΗΜΕΡΩΣΗ ΛΟΓΙΣΜΙΚΟΥ
Εάν υπάρχει διαθέσιμη ενημέρωση, επισκεφθείτε τη διεύθυνση **creative.com/support/SBGS3** για να κατεβάσετε το αρχείο υλικολογισμικού. Για την εκτέλεση αυτής της ενέργειας απαιτείται ένας υπολογιστής.

ΤΕΧΝΙΚΕΣ ΠΡΟΔΙΑΓΡΑΦΕΣ
Έκδοση *Bluetooth*: *Bluetooth* 5.4
Λειτουργική Συχνότητα: 2402–2480 MHz
Εμβέλεια λειτουργίας: Έως 10μ, μετρημένο σε ανοιχτό χώρο. Τοιχοί και δομές μπορεί να επηρεάσουν την απόδοση της συσκευής.
Μέγιστη Ισχύς RF Εξόδου: 9 dBm
Soundbar Βαθμολογία εισόδου: 5V ⎓ 3A
Μέγιστη Θερμοκρασία Λειτουργίας: 45 °C

Σημείωση: Τα σήματα συμμόρφωσης βρίσκονται στο κάτω μέρος αυτού του προϊόντος

ΑΛΛΕΣ ΠΛΗΡΟΦΟΡΙΕΣ
Επισκεφθείτε τη διεύθυνση **creative.com/compliance/SBGS3** για τον οδηγό χρήσης, την ασφάλεια και τις κανονιστικές πληροφορίες.
Επισκεφθείτε το **creative.com/support/SBGS3** για κάθε άλλη υποστήριξη που σχετίζεται με το προϊόν σας.

RU

ОБЗОР

1. Световые RGB-индикаторы
2. LED-индикатор
3. Многофункциональная кнопка (подключение *Bluetooth* / переключение источников)
4. Кнопка SuperWide
5. Кнопка RGB
6. Кнопка громкости
7. Выходной порт для наушников 3,5 мм
8. Порт USB-C (питание и аудио)
9. Входной порт 3,5 мм AUX

ПОДКЛЮЧЕНИЕ
1.ПК/Mac
2.Планшеты, мобильные устройства
3.Nintendo Switch (Ручной режим)
Задний Вид
1.ПК/Mac
4.Портативные плееры
5.Консоли PlayStation
Боковой Вид
6.Наушники

УПРАВЛЕНИЕ

i) Включение питания: цвет источника
ii) Выключение питания: сплошной красный цвет

iii) USB-аудио: постоянный фиолетовый
iv) *Bluetooth*: постоянный синий
v) Вход AUX: постоянный зеленый

vi) Сопряжение *Bluetooth*: мигающий синий
vii) Сопряжение по *Bluetooth*: постоянный Синий

viii) SuperWide включена : Мерцание Белый
ix) SuperWide выключена: Мерцание Желтый

Голосовая подсказка включена / выключена

x) Преследователи, Выкл., Цикл, Волна; Аврора, Пиковый измеритель, Свечение

xi) Вход в режим управления яркостью
xii) Управление яркостью: пульсирующий белый

xiii) Выход из режима управления яркостью

СБРОС НАСТРОЕК
Удерживайте кнопку Мультифункциональная в течение 8 секунд, чтобы выполнить сброс к заводским настройкам. чтобы выполнить мастер-сброс. По завершении будет выдана голосовая подсказка с предложением «Reset To Factory Default» (Сбросить на заводские настройки), и саундбар вернется в исходное состояние.

ОБНОВЛЕНИЕ ПРОШИВКИ
Если обновление доступно, посетите сайт **creative.com/support/SBGS3**, чтобы загрузить файл микропрограммы. Для выполнения этого действия требуется ПК.

ТЕХНИЧЕСКИЕ ХАРАКТЕРИСТИКИ
Версия *Bluetooth*: *Bluetooth* 5.4
Рабочая частота: 2402–2480 МГц
Рабочий диапазон: до 10 м для открытого пространства. Стены и строительные конструкции могут изменять радиус действия устройства
Макс. выходная РЧ мощность: 9 dBm
Входная характеристика саундбара: 5V ⎓ 3A
Максимальная температура эксплуатации: 45°C

Примечание: маркировка о соответствии находится в нижней части данного изделия

ДОПОЛНИТЕЛЬНАЯ ИНФОРМАЦИЯ
Для получения руководства пользователя, сведений о безопасности и стандартах посетите **creative.com/compliance/SBGS3**.
Перейдите на страницу**creative.com/support/SBGS3** для получения любой другой помощи в отношении вашего устройства.

JP

概要

1. RGB ライティング
2. LED インジケータ
3. マルチファンクション ボタン（ブルートゥース接続 / ソース切替）
4. SuperWide ボタン
5. RGB ボタン
6. ボリューム ノブ
7. 3.5 mm ヘッドホン出力ポート
8. USB-C ポート（電源とオーディオ）
9. 3.5 mm AUX入力 ポート

接続性
1.PC / Mac
2.タブレット / モバイル デバイス
3.Nintendo Switch（携帯モード）
背面
1.PC / Mac
4.ポータブル プレーヤー
5.PlayStation コンソール
サイド ビュー
6.ヘッドホン

コントロール

i) 電源オン：ソース カラー
ii) 電源 オフ：赤点灯

iii) USB オーディオ：紫点灯
iv) ブルートゥース：青点灯
v) AUX 入力：緑点灯

vi) ブルートゥース ペアリング：青点滅
vii) ブルートゥース ペアリング済：青点灯

viii) SuperWide オン：点滅ホワイト
ix) SuperWide オフ：点滅イエロー

ボイス プロンプト オン/オフ

x) チェイサー, オフ, サイクル, ウェーブ; オーロラ, ピーク メーター, グロウ

xi) ブライトネス コントロール モードに入る
xii) ブライトネス コントロール：白点滅

xiii) ブライトネス コントロール モードを終了

マスター リセット
マルチファンクション ボタンを8秒程度長押しするとマスター リセットが実行されます。マスター リセットが完了すると “Reset To Factory Default” のガイダンスが流れ、サウンドバーがデフォルトの状態に戻ります。

ファームウェア アップデート
アップデートがある場合、**creative.com/support/SBGS3**よりファームウェア ファイルをダウンロードする事ができます。アップデートを実行するにはPCが必要になります。

製品仕様
ブルートゥース バージョン：ブルートゥース 5.4
動作周波数：2402–2480 MHz
動作範囲：最大約10m（障害物のない空間）壁や構造物がある場合はワイヤレスでの使用範囲に影響が出る場合があります。
最大電波出力：9 dBm
サウンドバー 定格入力：5V ⎓ 3A
最大動作温度：45°C

注意：適合マークは製品の底面に記されています

その他の情報
ユーザー ガイドや安全/規制に関する情報などは**creative.com/compliance/SBGS3**をご覧下さい。
その他、サポートに関連する情報は**creative.com/support/SBGS3**をご覧下さい。

CS

概述

1. RGB 灯光
2. LED 指示灯
3. 多功能按钮（蓝牙连接/音源切换）
4. SuperWide 按钮
5. RGB 按钮
6. 音量旋钮
7. 3.5 毫米耳机输出端口
8. USB-C端口（电源和音频）
9. 3.5 毫米 AUX 输入端口

连接
1.PC / Mac
2.平板, 移动设备
3.任天堂 Switch（手持模式）
后部视图
1.PC / Mac
4.便携播放机
5.PlayStation 游戏机
侧面视图
6.耳机

控制

i) 开机：音源颜色
ii) 关机：红色常亮

iii) USB 音频：紫色常亮
iv) 蓝牙：蓝色常亮
v) AUX 输入：绿色常亮

vi) 蓝牙配对：蓝色快速闪烁
vii) 蓝牙已配对：蓝色常亮

viii) SuperWide 开启：白色闪烁
ix) SuperWide 关闭：黄色闪烁

语音提示开启/关闭

x) 追逐, 关, 循环, 波形; 极光, 峰值表, 发光

xi) 进入/退出亮度控制模式
xii) 亮度控制：脉动白色

xiii) 退出亮度控制模式

主重置
长按多功能按钮约 8 秒钟执行主重置。完成后，将触发语音提示 "Reset To Factory Default（重置为出厂默认设置）"，条形音箱将恢复至默认的状态。

固件更新
若有更新，请访问 **creative.com/support/SBGS3** 下载固件文件。执行此操作需在电脑上进行。

技术规格
蓝牙版本：蓝牙 5.4
工作频率：2402–2480 MHz
频率范围：2400-2483.5 MHz
传输范围：最远可达 10 米（数据为开放区域测量后获得。墙壁和建筑物可能影响信号传输造成影响）
最大 RF 输出：9 dBm
条形音箱输入额定值：5V ⎓ 3A
最高工作温度：45°C

注意：合规标记位于本产品底部

其他信息
请访问 **creative.com/compliance/SBGS3**，以获取用户指南，安全和法规信息。
请访问 **creative.com/support/SBGS3** 获取与您产品相关的所有其他支持。

CT

綜述

1. RGB 燈光
2. LED 指示
3. 多功能按鈕 (藍牙連接/ 音源切換)
4. SuperWide 按鈕
5. RGB 按鈕
6. 音量旋鈕
7. 3.5 毫米耳機輸出埠
8. USB-C 埠 (電源和音訊)
9. 3.5 毫米 AUX 輸入埠

連接性
1.PC / Mac
2.平板, 移動裝置
3.Nintendo Switch（手持模式）
後視圖
1.PC / Mac
4.便攜播放機
5.PlayStation 遊戲機
側視圖
6.耳機

控制

i) 開機：音源顏色
ii) 關機：紅色常亮

iii) USB 音訊：紫色常亮
iv) 藍牙：藍色常亮
v) AUX 輸入：綠色常亮

vi) 藍牙配對：藍色快速閃爍
vii) 藍牙已配對：藍色常亮

viii) SuperWide 開啟：白色閃爍
ix) SuperWide 關閉：黃色閃爍

語音提示開啟/關閉

x) 追逐, 關, 迴圈, 波形; 極光, 峰值表, 發光

xi) 進入亮度控制模式
xii) 亮度控制：脈衝白色

xiii) 退出亮度控制模式

主重置
長按多功能按鈕約 8 秒鐘執行主重置。完成後，將觸發語音提示 "Reset To Factory Default（重置為出廠默認設置）"，條形喇叭將恢復至預設的狀態。

韌體更新
若有更新，請訪問 **creative.com/support/SBGS3** 下載韌體資料。執行此操作需在電腦上進行。

技術規格
藍牙版本：藍牙 5.4
工作頻率：2402–2480 MHz
作業範圍：最遠可達 10 米，此為開放空間測量結果。牆壁和建築物可能影響訊號傳輸
最大射頻輸出功率：9 dBm
條形喇叭輸入額定值：5V ⎓ 3A
最高工作溫度：45°C

注意：合規標記位於產品的底部

其他資訊
請訪問**creative.com/compliance/SBGS3**，以獲取使用者指南，安全和法規資訊。
請訪問 **creative.com/Support/SBGS3** 獲取與您產品相關的所有其他支援。

KR

개요

1. RGB 라이트
2. LED 표시등
3. 다기능 버튼 (블루투스 연결 / 소스 전환)
4. SuperWide 버튼
5. RGB 버튼
6. 볼륨 노브
7. 3.5mm 헤드폰 출력 포트
8. USB-C 포트(전원 및 오디오)
9. 3.5 mm AUX 입력 포트

연결
1.PC / Mac
2.태블릿/모바일 장치
3.Nintendo Switch (소형 모드)
뒷면 모습
1.PC / Mac
4.휴대용 플레이어
5.PlayStation 콘솔
측면 보기
6.헤드폰

컨트롤

i) 전원 켜짐: 소스 색상
ii) 전원 끄기: 빨간색 단색

iii) USB 오디오: 단색 보라색
iv) 블루투스: 파란색 단색
v) AUX 입력: 녹색 단색

vi) 블루투스 페어링: 파란색 깜박임
vii) 블루투스 페어링: 파란색 단색

viii) SuperWide 켜기: 깜박이는 화이트
ix) SuperWide 끄기: 깜박이는 옐로우

음성 안내 켜기/끄기

x) 체이서, 꺼짐, 주기, 파도; 오로라, 피크 미터, 글로우

xi) 밝기 제어 모드로 들어가기
xii) 밝기 제어: 펄싱 화이트

xiii) 밝기 제어 모드 종료

마스터 재설정
마스터 재설정을 수행하려면 다중 기능 버튼을 8초 동안 누르고 유지하세요. 작업이 완료되면 “Reset To Factory Default” (공장 초기화로 재설정)이라는 음성 안내가 작동되며 사운드바는 기본 상태로 돌아갑니다.

펌웨어 업데이트
업데이트가 제공되는 경우 **creative.com/support/SBGS3**을 방문하여 펌웨어 파일을 다운로드하세요. 이 작업을 수행하려면 PC가 필요합니다.

기술 사양
블루투스 버전: *Bluetooth* 5.4
작동 주파수: 2402–2480 MHz
작동 범위: 최대 10미터, 개방되어 있는 공간에서 측정. 벽과 구조물이 장치 작동 범위에 영향을 미칠 수 있음
최대 RF 출력 전력: 9 dBm
사운드바 입력 등급: 5V ⎓ 3A
최대 작동 온도: 45°C

참고: 규정 준수 표시는 이 제품의 하단에 있습니다

기타 정보
사용 설명서, 안전 및 규제 관련 정보는 **creative.com/compliance/SBGS3**을 참조하십시오.
사용자의 제품과 관련된 다른 모든 지원은 **creative.com/support/SBGS3**을 참조하십시오.

【EN】 The use of the WEEE Symbol indicates that this product may not be treated as household waste. By ensuring this product is disposed of correctly, you will help protect the environment. For more detailed information about the recycling of this product, please contact your local authority, your household waste disposal service provider or the shop where you purchase the product.

【FR】 L'utilisation du symbole DEEE indique que ce produit ne peut être traité comme déchet ménager. En garantissant la mise au rebut appropriée de ce produit, vous contribuez à préserver l'environnement. Pour plus d'informations sur le recyclage de ce produit, contactez les autorités locales, le fournisseur de service d'élimination des déchets ménagers ou le magasin où vous avez acheté le produit.

【DE】 Die Verwendung des WEEE-Symbols gibt an, dass dieses Produkt nicht als Haushaltsmüll betrachtet werden kann. Durch die korrekte Entsorgung dieses Produktes tragen Sie zum Schutz der Umwelt bei. Ausführliche Informationen zum Recycling des Produkts erhalten Sie über die örtlichen Behörden, die für Sie zuständige Müllabfuhr oder das Geschäft, in dem Sie das Produkt erworben haben.

【ES】 El uso del símbolo RAEE (WEEE) indica que el producto no se puede tratar como un desecho doméstico. Si se deshace de este producto debidamente, contribuirá a proteger el medioambiente. Si desea obtener información detallada acerca del reciclaje de este producto, póngase en contacto con las autoridades locales, el servicio de recogida de basura o la tienda donde ha adquirido el producto.

【IT】 L'uso del simbolo RAEE indica che questo prodotto non deve trattato come un rifiuto domestico. Assicurandosi che questo prodotto sia smaltito correttamente, si contribuisce a proteggere l'ambiente. Per informazioni più dettagliate sul riciclaggio di questo prodotto, rivolgersi agli enti locali, al fornitore del servizio di smaltimento dei rifiuti domestici o al negozio in cui è stato acquistato il prodotto.

【PL】 Symbol WEEE wskazuje, że ten produkt nie może być traktowany jako odpad gospodarczy. Zapewniając prawidłową utylizację produktu pomagasz w ochronie środowiska. Aby uzyskać szczegółowe informacje na temat utylizacji produktu, należy skontaktować się z lokalnymi władzami, przedsiębiorstwem świadczącym usługi usuwania odpadów z gospodarstwa domowego lub sklepem, w którym zakupiono produkt.

【NL】 Gebruik van het WEEE-symbool betekent dat het product niet als normaal huishoudelijk afval mag worden verwerkt. U helpt met de bescherming van het milieu door dit product op correctly wijze te verwijderen. Voor meer informatie over het recyclen van dit product, neemt u contact op met het gemeentehuis, uw afvaldienstverlener of de winkel waar u het product hebt gekocht.

【PT】 O uso do símbolo REEE indica que este produto não pode ser tratado como resíduo doméstico. Ao garantir que este produto é eliminado correctamente, estará a proteger o ambiente. Para obter informações mais detalhadas sobre a reciclagem deste produto, contacte as autoridades locais, o fornecedor de serviços de eliminação de lixo doméstico ou a loja onde adquiriu este produto.

【SV】 Användningen av WEEE-symbolen anger att produkten inte får hanteras som hushållsavfall. Genom att säkerställa att produkten hanteras på rätt sätt bidrar du till att skydda miljön. Mer detaljerad information om återvinningen av denna produkt får du hos den lokala återvinningsorganisationen, bolaget som hanterar dina hushållssopor eller den återförsäljare där du köpte produkten.

【NO】 Bruken av WEEE-symbolet indikerer at dette produktet ikke kan behandles som husholdningsavfall. Du vil bidra til å beskytte miljøet ved å sørge for at dette produktet blir avhendet på en forsvarlig måte. Ta kontakt med kommunale myndigheter, renovasjonsselskapet der du bor eller forretningen hvor du kjøpte produktet for å få mer informasjon om resirkulering av dette produktet.

【DA】 Brugen af WEEE symbolet angiver, at dette produkt ikke må behandles som husholdningsaffald. Ved at sikre at produktet bortskaffes korrekt, vil du hjælpe med til at beskytte miljøet. For mere detaljerede oplysninger om genbrug af dette produkt, bedes du kontakte din kommune, dit renovationsselskabs tjenesteudbyder eller den butik, hvor du købte produktet.

【FI】 WEEE-symbolin käyttö ilmaisee, että tätä tuotetta ei saa hävittää kotitalousjätteen seassa. Huolehtimalla siitä, että tämä tuote hävitetään asianmukaisesti, autat suojelemaan ympäristöä. Tarkemmat tiedot tämän tuotteen kierrättämisestä saat ottamalla yhteyttä paikallisviranomaisiin, jätehuoltoyhtiöön tai liikkeeseen, josta ostit tämän tuotteen.

【HU】 A WEEE szimbólum használata jelzi, hogy termék nem kezelhető háztartási hulladékként. A termék megfelelő ártalmatlanításával segít védeni a környezetet. A termék újrahasznosításával kapcsolatos további információkért keresse meg a hely