项目	
库	
文件名	

重点校对项

1. 版面尺寸 ☐
2. 材质标注 ☐
3. 物料编码 ☐
4. 颜色标注 ☐
5. 客户型号 ☐
6. 产品名称 ☐
7. 重量标注 ☐
8. 电压功率 ☐
9. 说明书装订要求 ☐
10. 警语/认证标志高度 ☐
11. 档位、控制面板一致性 ☐

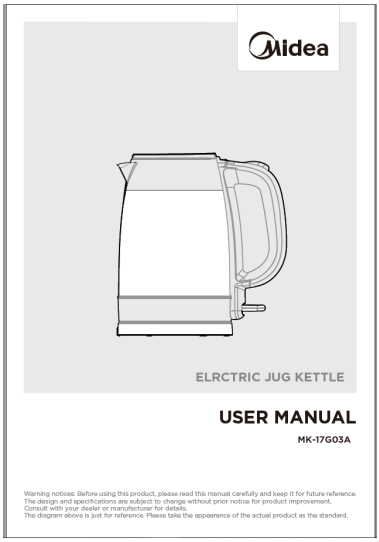

技术要求(版本号:B，2020-01)

1. 文字图案印刷颜色为：黑色，印刷字体需清晰可见，文字不能粘到一起；
2. 该说明书的幅面大小为：A5，未注直线尺寸公差应符合GB/T1804-v；
3. 该说明书的装订方式为：胶装；[70P以下为钉装，70P以上为胶装（特殊要求除外）]
4. 说明书警语及认证标志应满足CE/UL标准，CE：警语部分大写字母高度不低于3mm，CE标志不低于5mm，WEEE标志不低于7mm；UL：大写字母字高不小于1/12”(2.11mm)，小写字母字高不小于1/16”(1.6mm)，“IMPORTANT SAFEGUARDS”，“SAVE THESE INSTRUCTIONS”等词，其字高不小于3/16”(4.8mm)，IMPORTANT SAFEGUARDS 必须在最前面。
5. 产品应符合QMG-J53.021《产品说明书技术条件》的有关要求。
6. 有ROHS指令要求的物料应符合美的企业标准QML-J11.006《产品中限制使用有害物质的技术标准》。

16161000A21941

标记	处数	更改文件号	签字	日期
D		增加警告语	杨雪娇	2025.03.31
C		修正部分信息	张晓	2025.3.20
B	1	增加波兰语	张晓	20250213
A	1	更改机图	张晓	20230221

制图	张晓	审核	李海棣
设计	-----	标准化	古广君
校对	-----	审定	古广君
会签	-----	日期	2022-12-23

电水壶

说明书

图样标记		重量	比例
K		/	1:1

共 1 页　第 1 页

MIDEA-MK-17G03A
(MK-17G03A)-0502

材料：105g铜版纸

广东美的生活电器制造有限公司

Midea

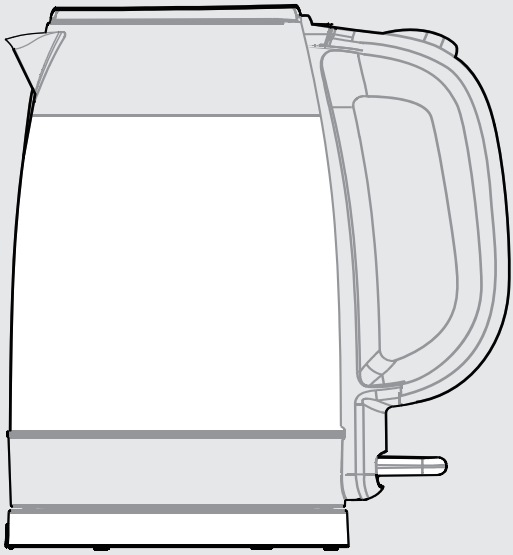

ELRCTRIC JUG KETTLE

USER MANUAL

MK-17G03A

Warning notices: Before using this product, please read this manual carefully and keep it for future reference.
The design and specifications are subject to change without prior notice for product improvement.
Consult with your dealer or manufacturer for details.
The diagram above is just for reference. Please take the appearance of the actual product as the standard.

LANGUAGES

EN	English
HU	Hungary
SK	Slovak
RO	Romania
PL	Polish
CZ	Czech

THANK YOU LETTER

Thank you for choosing Midea! Before using your new Midea product, please read this manual thoroughly to ensure that you know how to operate the features and functions that your new appliance offers in a safe way.

CONTENTS

THANK YOU LETTER 01

SAFETY INSTRUCTIONS 02

SPECIFICATIONS 06

PRODUCT OVERVIEW 07

QUICK START GUIDE 08

CLEANING AND MAINTENANCE 09

TRADEMARKS, COPYRIGHTS AND LEGAL STATEMENT 10

DISPOSAL AND RECYCLING 11

DATA PROTECTION NOTICE 12

EN

SAFETY INSTRUCTIONS

Intended Use

The following safety guidelines are intended to prevent unforeseen risks or damage from unsafe or incorrect operation of the appliance. Please check the packaging and appliance on arrival to make sure everything is intact to ensure safe operation. If you find any damage, please contact the retailer or dealer. Please note modifications or alterations to the appliance are not allowed for your safety concern. Unintended use may cause hazards and loss of warranty claims.

Explanation of Symbols

	Danger This symbol indicates that there are dangers to the life and health of persons due to extremely flammable gas.
	Warning of electrical voltage This symbol indicates that there is a danger to life and health of persons due to voltage.
	Warning The signal word indicates a hazard with a medium level of risk which, if not avoided, may result in death or serious injury.
	Caution The signal word indicates a hazard with a low degree of risk which, if not avoided, may result in minor or moderate injury.
	Attention The signal word indicates important information (e.g. damage to property), but not danger.
	Observe instructions This symbol indicates that a service technician should only operate and maintain this appliance in accordance with the operating instructions.

Read these operating instructions carefully and attentively before using/commissioning the unit and keep them in the immediate vicinity of the installation site or unit for later use!

EN

PLEASE FOLLOW THE ABOVE SAFETY PRECAUTIONS

⚠ Caution

- Read carefully and save all the instructions.
- For additional protection, we recommend the use of a power outlet with a rated current of 10A. To avoid circuit overload, do not operate another high wattage appliance on the same circuit.
- Do not fill kettle when positioned on base, Dry the water on the bottom of the body before place it onto power base.

EN

- Close supervision is necessary when your appliance is being used near children or infirm persons.
- This appliance can be used by children aged from 8 years and above if they have been given supervision or instruction concerning use of the appliance in a safe way and if they understand the hazards involved. Cleaning and user maintenance shall not be made by children unless they are older than 8 and supervised. Keep the appliance and its cord out of reach of children aged less than 8 years.
- This appliance is intended to be used in household and similar applications as:

- Staff kitchen areas in shops,offices and other working environments;
- Farm houses;
- By clients in hotels, motels and other residential type environents;
- Breakfast type environments.

- CAUTION:Position the lid so that steam is directed away from the handle.
- CAUTION:Insure that the appliance is switched off before removing it from its stand.

- CAUTION:Be careful and avoid water spillage on connector.
- Appliances can be used by persons with reduced physical, sensory or mental capabilities or lack of experience and knowledge if they have been given supervision or instruction concerning use of the appliance in a safe way and understand the hazards involved.
- Children shall not play with the appliance.

⚠ Warning

- Never leave the appliance unattended when in use.
- Electric kettle must be operated on a flat surface.Do not place this appliance on or near a hot gas or electric burner or on the top of other electric appliances.
- Do not touch hot surfaces,use the handle.Be aware of steam being emitted from spout or lid especially during refilling.Do not remove lid during boiling cycle.
- Do not use the kettle to heat anything other than water. Do not fill above the "max" indication.Do not operate kettle if water is below minimum.
- Do not let the power cord hang over the edge of the table or touch hot surfaces.Always store excess portion of the power cord in the compartment of the base unit.
- Do not immerse any part of the appliance in water or other liquid.
  Do not use your appliance with an extension cord unless this cord has been checked and tested by a qualified technician or service person.Always use your appliance from a power outlet of the voltage(A.C. only)marked on the appliance.
- If the power cord is damaged,it must be changed by manufacturer or autho rized persons.
  NOTE: If the kettle is overfilled,boiling water may be ejected.

The kettle is only to be used with the stand provided.
WARNING: Do not switch on if there is a possibility that the water in the heater is frozen.

- Always unplug from the plug socket when in following conditions: No water in kettle Filling water Not in use Before cleaning or moving kettle.
- Call our free customer assistance number for information or return to Midea Customer Sevice Department for examination and repair.
  Never repair the appliance by yourself.
  WARNING: To reduce the risk of fire or electric shock , do not remove the bottom cover of the body or the power base by yourself.
- Do not use a base unit other than the one supplied. The use of accessory attachments not recommended by the manufucturer may result in firej electrical shock or personal injury.
- Do not insert any object into slots or holes of the kettle.
- This appliance is for household use only. Do not use outdoors.
- WARNING:Do not remove the lid while the water is boiling.
- Incorrectly use of appliance may cause serious burns, therefore, attention shall be taken.
- Do not try to access into kettle's container, heating element surface ins subjected to residual heat after use.
- Product information for power consumption and time to reach the applicable low power mode:
  off mode: 0 W;
  The max time reach the applicable low power mode: 0 minute.

SPECIFICATION

Product Model	MK-17G03A
Rated Voltage	220-240V~
Rated Frequency	50/60Hz
Rated Power	1850-2200W
Capacity	1.7L

EN

PRODUCT OVERVIEW

Names Of Main Parts

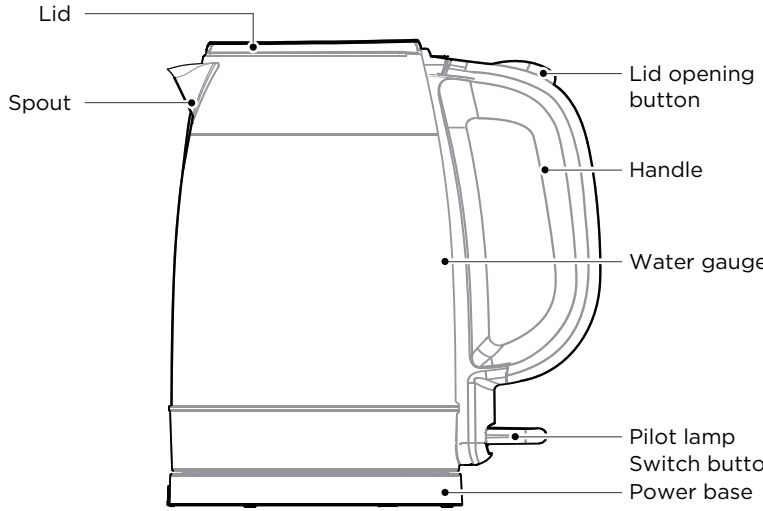

EN

QUICK START GUIDE

Brief Introduction

1. Rational design, bring convenience and enjoyment to your life.
2. Rapid boiling , save time and energy for you.
3. Removable filter to keep the water clean of any foreign matter.
4. Steam control to switch the kettle off after boiling,
5. dry pro-Automatically cuts out for boiltection.
6. Easy read water gauge.
7. Thermostat of high quality.
8. 360′ rotational power base.
9. Stainless steel body.

How To Use

EN

For the first time to use or no use for a long time, it is recommended that you fill to the maximum level mark with fresh tap water, boil and empty the kettle at least 2 times to clear kettle of any tiny particles. Do not drink such water.

1. Press the lid lock on the handle , and you can open it.
2. Remove the kettle from the base to the filling place. Fill the kettle with desired amount (no less than the minimum and no more than the maximum.) Put back the lid; place the kettle back on the base unit.
3. Connect the plug into a power outlet (220~240V,AC), switch the kettle on by pressing the switch. The light will illuminate to indicate the kettle is heating.
4. The kettle will automatically switch off once the water has boiled and the neon light goes off.
5. Lift the kettle from the base, and you can pour out the water into container.

CLEANING AND MAINTENANCE

To prolong the kettle's life, please clean the mineral deposits in the kettle regularly.
Always unplug from the plug socket and allow to cool down before cleaning.
Do not use chemical, steel wool, or abrasive cleaners to clean the outside of the kettle, as these will scratch the surface and fade the outside color.

1, Fill the kettle with 0.5L white vinegar and the remainder with water and allow to stand for over 1 hours.
2. Empty the solution from the kettle. Wipe off the deposits remained with damp cloth.
3. Fill the kettle with clean water, bring to boil and then discard the water. Repeat and the kettle will be ready to use;
4. If necessary, repeat the operations above for several times;
5. Do not immerse nito water. The surface of the kettle may be wiped over with a damp cloth and polished with a soft dry cloth.
6. Grasp the top of the scale filter and pull upwards to remove. Wash with clean water and dry thoroughly before replacing in the kettle.

TRADEMARKS, COPYRIGHTS AND LEGAL STATEMENT

Midea logo, word marks, trade name, trade dress and all versions there of are valuable assets of Midea Group and/or its affiliates (“Midea”), to which Midea owns trademarks, copyrights and other intellectual property rights, and all goodwill derived from using any part of an Midea trademark. Use of Midea trademark for commercial purposes without the prior written consent of Midea may constitute trademark infringement or unfair competition in violation of relevant laws.

This manual is created by Midea and Midea reserves all copyrights thereof. No entity or individual may use, duplicate, modify, distribute in whole or in part this manual, or bundle or sell with other products without the prior written consent of Midea.

EN

All the described functions and instructions were up to date at the time of printing this manual. However, the actual product may vary due to improved functions and designs.

DISPOSAL AND RECYCLING

Important Instructions For Environment

Compliance with the WEEE Directive and Disposing of the Waster Product:
This product complies with EU WEEE Directive (2012/19/EU). This product bears a classification symbol for waster electrical and electronic equipment (WEEE).

This symbol indicates that this product shall not be disposed with other household wastes at the end of its service life. Used device must be returned to official collection point for recycling of electrical electronic devices. To find these collection systems please contact to your local authorities or retailer where the product was purchased. Each household performs important role in recovering and recycling of old appliance. Appropriate disposal of used appliance helps prevent potential negative consequences for the environment and human health.

EN

Compliance With Rohs Directive

The product you have purchased complies with EU RoHS Directive (2011/65/EU). It does not contain harmful and prohibited materials specified in the Directive.

Package Information

Packaging materials of the product are manufactured from recyclable materials in accordance with our National Environment Regulations. Do not dispose of the packaging materials together with the domestic or other wastes. Take them to the packaging material collection points designated by the local authorities.

DATA PROTECTION NOTICE

For the provision of the services agreed with the customer,
we agree to comply without restriction with all stipulations of applicable data protection law, in line with agreed countries within which services to the customer will be delivered, as well as, where applicable, the EU General Data Protection Regulation (GDPR).

Generally, our data processing is to fulfil our obligation under contract with you and for product safety reasons, to safeguard your rights in connection with warranty and product registration questions. In some cases, but only if appropriate data protection is ensured, personal data might be transferred to recipients located outside of the European Economic Area.

Further information are provided on request. You can contact our Data Protection Officer via **MideaDPO@midea.com**. To exercise your rights such as right to object your personal date being processed for direct marketing purposes, please contact us via **MideaDPO@midea.com**. To find further information, please follow the QR Code.

KÖSZÖNŐLEVÉL

Köszönjük, hogy a Mideát választotta! Az Ön új Midea termékének használatba vétele előtt, kérjük, alaposan olvassa el ezt a kézikönyvet, az új készülék által kínált funkciók és lehetőségek biztonságos működése érekében.

TARTALOM

KÖSZÖNŐLEVÉL 01

BIZTONSÁGI ÚTMUTATÓ 02

MŰSZAKI JELLEMZŐK 06

TERMÉK ÁTTEKINTÉS 07

GYORS ÜZEMBE HELYEZÉSI ÚTMUTATÓ 08

TISZTÍTÁS ÉS KARBANTARTÁS 09

VÉDJEGYEK, SZERZŐI JOGOK ÉS JOGI NYILATKOZAT 10

ÁRTALMATLANÍTÁS ÉS ÚJRAHASZNOSÍTÁS 11

ADATVÉDELMI NYILATKOZAT 12

HU

BIZTONSÁGI ÚTMUTATÓ

Rendeltetésszerű használat

Az alábbi biztonsági irányelvek célja, hogy megelőzze a készülék nem biztonságos vagy helytelen üzemeltetéséből eredő előre nem látható kockázatokat vagy károkat. Kérjük, átvételkor a biztonságos működés érdekében ellenőrizze a csomagolást és a készüléket, hogy minden sértetlen-e. Ha bármilyen sérülést talál, kérjük, forduljon az eladóhoz vagy a kereskedőhöz. Kérjük, vegye figyelembe, hogy a készülék módosításai vagy átalakításai az Ön biztonsága érdekében nem engedélyezettek. A nem rendeltetésszerű használat veszélyes lehet és a jótállás elvesztésével jár.

A szimbólumok magyarázata

	Veszély Ez a szimbólum azt jelzi, hogy a rendkívül gyúlékony gáz veszélyt jelent a személyek életére és egészségére.
	Elektromos feszültség figyelmeztetés Ez a szimbólum azt jelzi, hogy az elektromos feszültség miatt élet- és egészség károsító veszély áll fenn.
	Figyelmeztetés A jelzőszó olyan közepes kockázati szintet jelentő veszélyt jelez, amely, ha nem kerüljük el, halálhoz vagy súlyos sérüléshez vezethet.
	Vigyázat A jelzőszó olyan alacsony kockázati fokú veszélyt jelez, amely, ha nem kerüljük el, kisebb vagy közepes mértékű sérülést okozhat.
	Figyelem A jelzőszó fontos információt jelez (pl. anyagi kár), de nem veszélyt.
	Tartsa be az utasításokat Ez a szimbólum azt jelzi, hogy a szerviztechnikus csak a használati utasításnak megfelelően üzemeltetheti és tarthatja karban a készüléket.

A készülék használata/beüzemelése előtt olvassa el alaposan és figyelmesen ezt a kezelési útmutatót, és a későbbi használat céljából őrizze meg a telepítési hely vagy a készülék közvetlen közelében!

KÖVESSE A FENTI BIZTONSÁGI ÓVINTÉZKEDÉSEKET.

⚠ Vigyázat

- Figyelmesen olvassa végig az összes utasítást és őrizze meg az útmutatót.
- A még nagyobb védelem érdekében, javasolt egy 10A-es névleges árammal rendelkező fali csatlakozó használata. Az áramkör túlterhelésének megelőzése érdekében ne üzemeltessen ugyanazon az áramkörön másik nagy teljesítményű készüléket.
- A kannát ne a talpra helyezve töltse fel. A kanna alját törölje szárazra, mielőtt ráhelyezné a fűtőtalpra.

HU

- Legyen körültekintő, ha a készüléket gyermekek vagy csökkent képességű személyek használják.
- Ezt a készüléket 8 éves vagy annál idősebb gyermekek csak akkor használhatják, ha felügyelet mellett használják azt vagy utasítást kaptak a készülék biztonságos használatáról és a veszélyekről. A készülék tisztítását és a karbantartását 8 éves vagy annál idősebb gyermekek csak felügyelet mellett végezhetik. A készüléket és a tápkábelét tartsa minden 8 évnél fiatalabb gyermektől távol.
- A készülék háztartási célú vagy hasonló felhasználásra szolgál, mint például:

- Személyzeti étkezők üzletekben, irodákban és más munkakörnyezetben;
- Vidéki házakban;
- Szállodák, motelek vendégei számára vagy más lakás célú környezetben;
- Reggeliző helyeken.

- FIGYELEM: A készülék fedelét úgy fordítsa el, hogy a gőz ne a kanna fogantyúja felé áramoljon.

- FIGYELEM: Ügyeljen, hogy a készülék legyen kikapcsolva, amikor azt leemeli a talpról.
- FIGYELEM: Ügyeljen, hogy ne ömöljön ki víz a csatlakozó dugóra.
- Ezt a készüléket csökkent fizikai, érzékszervi vagy mentális képességű vagy tapasztalati és tudáshiányos személyek csak akkor használhatják, ha felügyelet mellett használják azt vagy utasítást kaptak a készülék biztonságos használatáról és a veszélyekről.
- Gyermekek nem játszhatnak a készülékkel.

⚠ Figyelmeztetés

- Működés közben ne hagyja felügyelet nélkül a készüléket.
- Az elektromos vízforralót vízszintes felületen használja. Ne helyezze a készüléket forró gáz- vagy elektromos égő mellé, vagy más elektromos készülékek tetejére.
- Kerülje a forró felületek érintését, használja a fogantyút. Ügyeljen a kanna csőrén vagy a fedőn át kiáramló forró gőzre, különösen újratöltés előtt. A forralás közben ne távolítsa el a kanna fedelét.
- A vízforralót csak víz forralására használja, ne töltse fel más folyadékokkal. A kannát csak a "max" jelzésig töltse fel. Ne működtesse a vízforralót, ha a kannában lévő víz mennyisége nem éri el a minimális szintet.
- Ügyeljen, hogy a tápkábel ne lógjon le az asztal szélén és ne érjen forró felületekhez. A tápkábel felesleges hosszúságú részét tekerje fel a talp rekeszébe.
- A készülék részeit ne merítse vízbe vagy más folyadékba. Ne használja a készüléket hosszabbító vezetékkel, kivéve, ha azt egy szakképzett villanyszerelő vagy szerviz szakember ellenőrizte és jóváhagyta. A készüléket kizárólag az azon jelzett tápfeszültségű (váltakozó áramú) hálózati aljzatban használja.

- Ha a tápkábel sérült, azt a gyártóval vagy meghatalmazott szerelővel cseréltetni kell.
  MEGJEGYZÉS: Ha a kannát túltölti, a forrásban lévő víz kiömölhet. A kannát kizárólag a hozzá tartozó talppal használja.
  VIGYÁZAT: Ne kapcsolja be a készüléket, ha fennáll annak a lehetősége, hogy a kannában lévő víz megfagyott.
- A készüléket az alábbi esetekben mindig húzza ki a fali csatlakozó aljzatból: Nincs víz a kannában Feltöltés közben Használaton kívül A kanna tisztítása vagy áthelyezése előtt.
- A készülék vizsgálatával vagy javításával kapcsolatban keresse ingyenesen hívható ügyfélszolgálatunkat. Ne javítsa önállóan a készüléket!
  VIGYÁZAT: Atűzokozás és áramütés veszélyének elkerülése érdekében, ne távolítsa el önállóan a készülék test vagy a fűtőtalp borítását.

HU

- Ne használjon más talp egységet, csak azt, amit a készülékhez kapott. A gyártó által nem jóváhagyott kiegészítő tartozékok használata tüzet, áramütést okozhat, vagy személyi sérüléssel járhat.
- Ne helyezzen semmilyen idegen tárgyat a kannán lévő vájatokba, furatokba. 16. A készülék csak háztartási használatra alkalmas. Ne használja a készüléket a szabadban.
- A készülék csak háztartási használatra alkalmas. Ne használja a készüléket a szabadban.
- VIGYÁZAT: Ne távolítsa el a készülék fedelét, miközben a víz forrásban van.
- A készülék helytelen használata súlyos égési sérüléseket okozhat, ezért mindig legyen körültekintő.
- Ne nyúljon a kanna belsejébe, vagy a fűtőlap felületéhez használat után, mert az még meleg lehet.
- Termékinformáció az energiafogyasztásról és az alkalmazható alacsony fogyasztású mód eléréséhez szükséges időről: Kikapcsolt mód: 0 W;
  Az alkalmazható alacsony fogyasztású mód eléréséhez szükséges maximális idő: 0 perc.

MŰSZAKI JELLEMZŐK

Modellszám	MK-17G03A
Tápfeszültség	220-240V~
Frekvencia	50/60Hz
Felvett teljesítmény	1850-2200W
Űrtartalom	1.7L

HU

TERMÉK ÁTTEKINTÉS

Fő Tartozékok Megnevezése

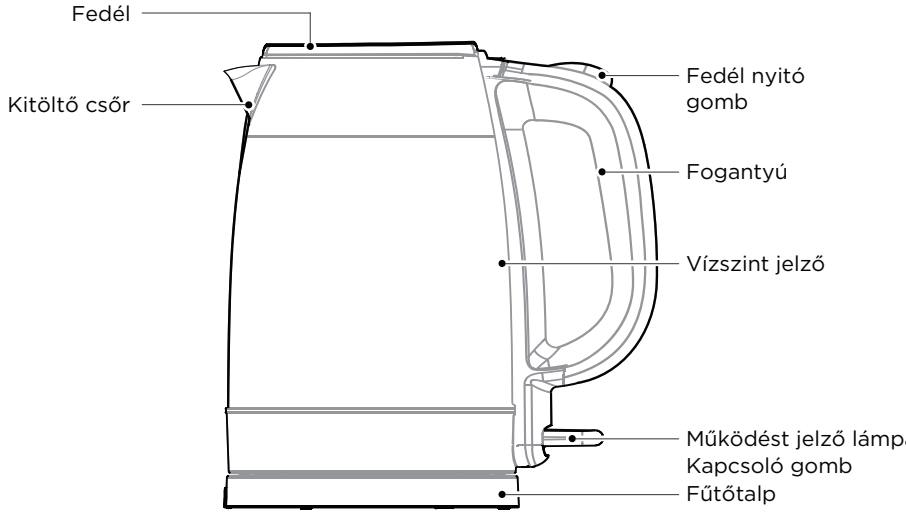

HU

GYORSINDÍTÁSI ÚTMUTATÓ

Rövid Ismertető

1. Ésszerű kialakítás, amely kényelmet és élvezetet visz az életébe,
2. Gyors forralás, ami időt és energiát takarít meg.
3. A kivehető szűrőnek köszönhetően a víz tiszta, idegen anyagoktól mentes.
4. Forrás után a gőz kapcsolja le a vízforralót.
5. Dry-pro rendszer automatikusan lekapcsolja a vízforralót, ha az üres.
6. Könnyen leolvasható vízszint jelző.
7. Termosztát a még jobb minőség érdekében.
8. 360 fokban elforgatható fűtőtalp.
9. Rozsdamentes acél készülék test.

Használat

Első használat vagy hosszabb ideig tartó állás után ajánlott legalább kétszer feltölteni a készüléket a maximális szintjelzésig, a vizet felforralni és a forró vizet kiönteni, hogy a kannából eltávolításra kerüljenek az apró szennyeződések. Ezt a tisztításra használt vizet ne fogyassza el.

HU

1. A fedél felnyitásához nyomja le a fedelet rögzítő zárat a fogantyún.
2. Emelje le a kannát a talpról és vigye a vízcsap alá. Töltse fel a kannát a kívánt mennyiségű vízzel (legalább a minimum szintjelzésig, de legfeljebb a maximum szintjelzésig). Csukja vissza a kanna fedelét és helyezze vissza a kannát a talpra.
3. Csatlakoztassa a dugvillát a fali aljzatba (220-240V, AC), kapcsolja be a vízforralót a gombbal. A fény kigyullad, jelezve, hogy a vízforraló melegíti a vizet.
4. A vízforraló automatikusan kikapcsol, ha a víz felforrt. A világítás ekkor kikapcsol.
5. Emelje le a kannát a talpról és töltse a felforrt vizet egy tárolóedénybe.

TISZTÍTÁS ÉS KARBANTARTÁS

A vízforraló hosszabb élettartama érdekében rendszeresen tisztítsa ki a kannából a lerakódott vízkövet.
Tisztítás előtt mindig húzza ki a dugvillát a fali aljzatból és várjon, amíg a készülék kihűl.
Ne használjon vegyi anyagokat, fémsúrolót vagy más súroló hatású tisztítószereket a kanna tisztítására, mert azok megkarcolhatják a felületet, a külső színezés pedig kifakulhat.

1 . Töltse fel a kannát fél liternyi ecettel és vízzel, és hagyja legalább egy órán át állni;
2. Töltse ki az ecetes keveréket a kannából. A lerakódott vízkövet nedves ronggyal törölje ki a kanna belsejéből.
3. Töltse fel a kannát tiszta vízzel, forralja fel és öntse ki a vizet. Ezt még egy alkalommal ismételje meg. Ezt követően a kanna készen áll az újabb használatra.
4. Szükség esetén ismételje meg a fenti eljárást többször egymás után;
5. A vízforralót ne merítse vízbe. A vízforraló külső felületét nedves ronggyal törölje át, majd száraz ronggyal fényesítse.
6. Fogja meg a vízkő szűrőt a tetejénél, és felfelé húzva vegye ki a kannából. Tiszta vízzel mossa át, majd szárítsa le és helyezze vissza a kannába.

HU

VÉDJEGYEK, SZERZŐI JOGOK ÉS JOGI NYILATKOZAT

Midea logó, szóvédjegyek, kereskedelmi név, védjegy és ezek minden változata a Midea Group és/vagy kapcsolt vállalkozásai ("Midea") értékes eszközei, amelyekhez a Midea védjegyek, szerzői jogok és egyéb szellemi tulajdonjogok, valamint a Midea védjegy bármely részének használatából származó goodwill tartozik. A Midea védjegy kereskedelmi célú felhasználása a Midea előzetes írásbeli hozzájárulása nélkül védjegybitorlásnak vagy tisztességtelen versenynek minősülhet, amely sérti a vonatkozó törvényeket.

Ezt a kézikönyvet a Midea készítette, és a Midea fenntart minden szerzői jogot. A Midea előzetes írásbeli engedélye nélkül semmilyen szervezet vagy magánszemély nem használhatja, nem sokszorosíthatja, nem módosíthatja, nem terjesztheti részben vagy egészben ezt a kézikönyvet, és nem csomagolhatja vagy értékesítheti más termékekkel együtt.

HU

A leírt funkciók és utasítások a jelen kézikönyv nyomtatásának időpontjában naprakészek voltak. A tényleges termék azonban a továbbfejlesztett funkciók és kialakítások miatt eltérhet.

ÁRTALMATLANÍTÁS ÉS ÚJRAHASZNOSÍTÁS

Fontos környezetvédelmi utasítások

WEEE irányelvnek való megfelelőség és a termék megsemmisítése:
Ez a terméke megfelel az EU WEEE irányelvének (2012/19/EU). Ez a termék az elektromos és elektronikus berendezések hulladékainak osztályozási szimbólumát (WEEE) viseli.

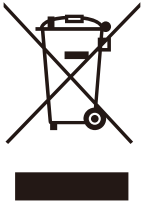

Ez a szimbólum azt jelzi, hogy a terméket az élettartama végén nem szabad közösen más háztartási hulladékokkal együtt kidobni. A használt eszközt vissza kell vinni a hivatalos gyűjtőhelyre az elektromos elektronikus eszközök újrahasznosítása céljából. A gyűjtőrendszerek megtalálásához vegye fel a kapcsolatot a helyi hatóságokkal vagy a kereskedővel, ahol a terméket vásárolták. A háztartások fontos szerepet játszanak a régi készülékek elszállításában és újrahasznosításában. A használt készülék megfelelő ártalmatlanítása segít megelőzni a környezetre és az emberi egészségre gyakorolt lehetséges negatív következményeket.

HU

Az RoHS irányelvnek való megfelelés

A megvásárolt termék megfelel az EU RoHS Irányelvének (2011/65/EU). Nem tartalmaz az irányelvben meghatározott káros és tiltott anyagokat.

A csomagolásra vonatkozó információk

A termék csomagolóanyagai újrahasznosítható anyagokból készülnek és megfelelnek a nemzeti környezetvédelmi - előírásoknak. A csomagolóanyagokat ne dobja el a háztartási vagy egyéb hulladékok közé. Vigye őket a helyi hatóságok által kijelölt csomagolóanyag-gyűjtő helyekre.

ADATVÉDELMI NYILATKOZAT

Az ügyféllel megállapodott szolgáltatások nyújtása céljából vállaljuk, hogy korlátozás nélkül betartjuk az alkalmazandó adatvédelmi törvények valamennyi előírását, összhangban azokkal az elfogadott országokkal, amelyekben az ügyfélnek nyújtott szolgáltatásokat nyújtjuk, valamint adott esetben az EU általános adatvédelmi rendeletével (GDPR).

Az adatfeldolgozás célja általában az Önnel kötött szerződéses kötelezettségeink teljesítése, valamint termékbiztonsági okokból, az Ön jogainak védelme a garanciával és a termék regisztrációjával kapcsolatos kérdésekkel kapcsolatban. Bizonyos esetekben, de csak a megfelelő adatvédelem biztosítása esetén, a személyes adatok továbbításra kerülhetnek az Európai Gazdasági Térségen kívüli címzetteknek.

További információk kérésre rendelkezésre állnak. Adatvédelmi tisztviselőnkkel az alábbi elérhetőségeken léphet kapcsolatba **MideaDPO@midea.com.** Ha élni szeretne jogaival, például azzal a jogával, hogy tiltakozhat személyes adatainak közvetlen marketing célú feldolgozása ellen, kérjük, lépjen kapcsolatba velünk a következő címen **MideaDPO@midea.com.** További információkért kérjük, kövesse a QR-kódot.

HU

Importálja: SOMOGYI ELEKTRONIC
H-9027 Győr, Gesztenyefa út 3.

POĎAKOVANIE

Ďakujeme, že ste si vybrali produkt Midea! Pred použitím nového spotrebiča Midea si pozorne prečítajte tento návod na používanie, aby ste produkt a jeho funkcie vedeli bezpečne používať.

OBSAH

POĎAKOVANIE 01

BEZPEČNOSTNÉ POKYNY 02

TECHNICKÉ ÚDAJE 06

PREHĽAD VÝROBKU 07

RÝCHLY SPRIEVODCA ŠTARTOM 08

ČISTENIE A ÚDRŽBA 09

OCHRANNÉ ZNÁMKY, AUTORSKÉ PRÁVA A PRÁVNE VYHLÁSENI 10

ZNEHODNOCOVANIE A OPÄTOVNE POUZITIE 11

OZNÁMENIE O OCHRANE OSOBNÝCH ÚDAJOV 12

SK

BEZPEČNOSTNÉ POKYNY

Používanie

Nasledujúce bezpečnostné pokyny sú určené na zabránenie nepredvídateľným rizikám alebo škodám vyplývajúcim z nebezpečnej alebo nesprávnej prevádzky zariadenia. Pred použitím skontrolujte obal a zariadenie, aby ste sa uistili, že je všetko neporušené pre bezpečnú prevádzku. Ak spozorujete akékoľvek poškodenie, kontaktujte svojho predajcu. Majte na pamäti, že pre vašu bezpečnosť nie sú povolené úpravy alebo zmeny na zariadení. Nesprávne používanie môže spôsobiť nebezpečenstvo a stratu záruky.

Vysvetlenie symbolov

	Nebezpečenstvo Tento symbol znamená, že mimoriadne horľavý plyn ohrozuje život a zdravie osôb.
	Upozornenie na elektrické napätie Tento symbol znamená, že napätie ohrozuje život a zdravie osôb.
	Upozornenie Symbol označuje také riziko nebezpečenstva strednej úrovne, ktorému ak sa nezabráni, môže dôjsť k smrti alebo vážnemu zraneniu.
	Pozor Symbol označuje také riziko nebezpečenstva nízkej úrovne, ktorému ak sa nezabráni, môže dôjsť k ľahkému alebo stredne ťažkému zraneniu.
	Pozor Symbol označuje dôležitú informáciu (napr. materiálová škoda), ale neznamená nebezpečenstvo.
	Dodržujte pokyny Tento symbol znamená, že servisný technik môže prevádzkovať a vykonávať údržbu prístroja iba podľa pokynov návodu na použitie.

Pred použitím/inštaláciou zariadenia si pozorne prečítajte tento návod na použitie a uschovajte pre neskoršie použitie v bezprostrednej blízkosti miesta umiestnenia prístroja!

DODRŽUJTE VYŠŠIE UVEDENÉ BEZPEČNOSTNÉ POKYNY.

⚠ Pozor

- Pozorne si prečítajte bezpečnostné pokyny a návod na použitie uschovajte.
- Pre ešte väčšiu ochranu sa odporúča použiť nástennú zástrčku s menovitým prúdom 10 A. Aby ste predišli preťaženiu okruhu, neprevádzkujte v rovnakom okruhu iné zariadenia s vysokým výkonom.
- Neplňte kanvicu po umiestnení na podstavec. Pred položením na vyhrievací podstavec utrite spodnú časť kanvice dosucha.
- Buďte opatrní, keď zariadenie používajú deti alebo osoby so zníženými schopnosťami.

SK

- Tento spotrebič môžu používať deti vo veku 8 rokov a staršie len vtedy, ak sú pod dohľadom alebo boli poučené o bezpečnom používaní spotrebiča a súvisiacich nebezpečenstvách. Čistenie a údržbu zariadenia môžu vykonávať deti vo veku 8 rokov a staršie len pod dozorom. Zariadenie a jeho napájací kábel uchovávajte mimo dosahu detí mladších ako 8 rokov.
- Zariadenie je určené na použitie v domácnosti alebo na podobné účely, ako napríklad:

- Zamestnanecké jedálne v obchodoch, kanceláriách a iných pracovných prostrediach;
- V chatách;
- Pre hostí hotelov, motelov alebo iných obytných priestorov;
- V prostredí typu nocľah s raňajkami.

- POZOR: Otočte poklop prístroja tak, aby para nestekala smerom k rukoväti kanvice.
- POZOR: Uistite sa, že je zariadenie vypnuté, keď ho

zdvíhate z podstavca.

- POZOR: Dbajte na to, aby sa na pripojovaciu vidlicu nerozliala voda.
- Toto zariadenie môžu používať iba osoby so zníženými fyzickými, zmyslovými alebo duševnými schopnosťami, alebo s nedostatkom skúseností a znalostí, ak ho používajú pod dohľadom alebo ak boli poučené o bezpečnom používaní zariadenia a nebezpečenstvách.
- Deti sa so zariadením nesmú hrať.

⚠ Upozornenie

- Počas prevádzky nenechávajte prístroj bez dozoru.
- Rýchlovarnú kanvicu používajte na vodorovnom povrchu. Neumiestňujte spotrebič vedľa horúceho plynového alebo elektrického horáka ani na iné elektrické spotrebiče.
- Nedotýkajte sa horúcich povrchov, používajte rukoväť. Dávajte pozor na horúcu paru, ktorá vychádza z výlevky alebo poklopu kanvice, najmä pred doplnením. Neodstraňujte poklop kanvice počas varenia.
- Kanvicu používajte len na vriacu vodu, nenapĺňajte ju inými tekutinami. Naplňte kanvicu len po značku „max“. Kanvicu nepoužívajte, ak množstvo vody v kanvici nedosahuje minimálnu úroveň.
- Uistite sa, že napájací kábel nevisí cez okraj stola a nedotýka sa horúcich povrchov. Prebytočnú dĺžku napájacieho kábla naviňte do priehradky na podstavci.
- Neponárajte časti zariadenia do vody alebo iných tekutín. Nepoužívajte spotrebič s predlžovacím káblom, pokiaľ nebol skontrolovaný a schválený elektrikárom alebo servisným technikom. Prístroj používajte iba v sieťovej zásuvke s uvedeným napätím (striedavým prúdom).

- Ak je napájací kábel poškodený, musí ho vymeniť výrobca alebo autorizovaný servis.

  POZNÁMKA: Ak kanvicu preplníte, vriaca voda môže vytiecť. Kanvicu používajte výhradne s priloženým podstavcom.

  UPOZORNENIE: Spotrebič nezapínajte, ak existuje možnosť, že voda v kanvici zamrzla.
- Vždy odpojte zariadenie zo zásuvky v nasledujúcich prípadoch: V kanvici nie je voda. Počas plnenia. Nepoužíva sa. Pred čistením alebo premiestňovaním kanvice.
- Ohľadom kontroly alebo opravy zariadenia kontaktujte náš bezplatný zákaznícky servis. Neopravujte zariadenie sami!

  UPOZORNENIE: Aby ste predišli riziku požiaru alebo úrazu elektrickým prúdom, sami neodstraňujte kryt telesa zariadenia ani ohrievacieho podstavca.
- Nepoužívajte iný podstavec ako ten, ktorý bol dodaný so zariadením. Používanie príslušenstva, ktoré nie je schválené výrobcom, môže spôsobiť požiar, úraz elektelesa trickým prúdom alebo zranenie osôb.
- Do drážok alebo otvorov na kanvici nevkladajte žiadne cudzie predmety.
- Zariadenie je vhodné len na domáce použitie. Zariadenie nepoužívajte vo vonkajšom prostredí.
- UPOZORNENIE: Neodstraňujte poklop prístroja, kým voda vrie.
- Nesprávne používanie prístroja môže spôsobiť vážne popáleniny, preto buďte vždy opatrní.
- Po použití sa nedotýkajte vnútrajnej časti kanvice ani povrchu ohrievacieho podstavca, pretože môžu byť ešte horúce.
- Informácie o spotrebe energie a čase potrebnom na dosiahnutie príslušného režimu nízkej spotreby:
  Režim vypnutia: 0 W;
  Maximálny čas na dosiahnutie príslušného režimu nízkej spotreby: 0 minút.

SK

TECHNICKÉ ÚDAJE

Číslo Modelu	MK-17G03A
Napájacie napätie	220-240V~
Frekvencia	50/60Hz
Príkon	1850-2200W
Objem	1.7L

SK

PREHĽAD VÝROBKU

Hlavné Časti Prístroja

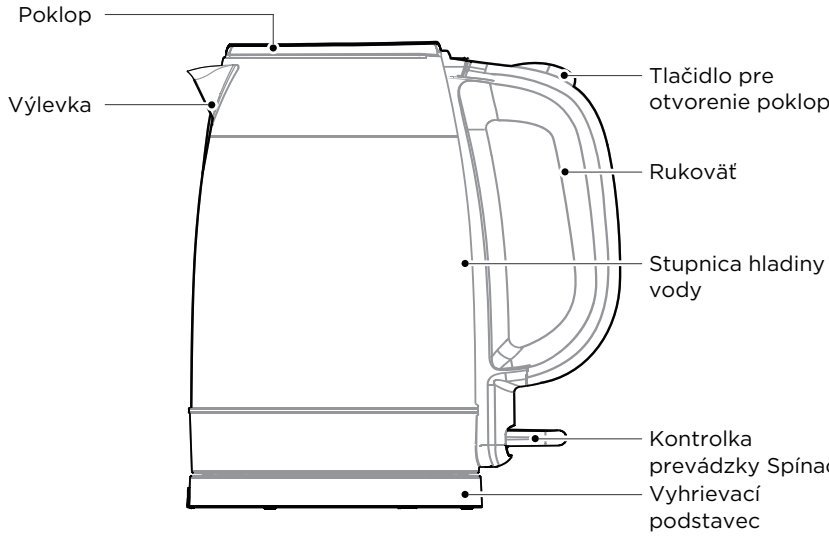

SK

RÝCHLY SPRIEVODCA ŠTARTOM

Stručná Charakteristika

1. Primeraný dizajn, ktorý do Vášho života prináša pohodlie a pôžitok.
2. Rýchle varenie, ktoré šetrí čas a energiu.
3. Vďaka odnímateľnému filtru je voda čistá a bez cudzích látok.
4. Po uvarení para kanvicu vypne.
5. Systém Dry-pro automaticky vypne kanvicu, keď je prázdna.
6. Ľahko čitateľná stupnica hladiny vody.
7. Termostat pre ešte lepšiu kvalitu.
8. Vyhrievací podstavec otočný o 360 stupňov.
9. Telo zariadenia z nehrdzavejúcej ocele.

Používanie

Po prvom použití alebo dlhodobom skladovaní sa odporúča aspoň dvakrát naplniť prístroj po značku maximálnej hladiny, prevariť vodu a horúcu vodu vyliať, aby sa z kanvice odstránili drobné nečistoty. Túto vodu použitú na čistenie nepite.

1. Ak chcete otvoriť poklop, stlačte zámku poklopu na rukoväti.
2. Zdvihnite kanvicu z podstavca a umiestnite ju pod kohútik. Naplňte kanvicu požadovaným množstvom vody (aspoň po značku minimálnej hladiny, ale nie viac ako po značku maximálnej hladiny). Zatvorte poklop kanvice a položte kanvicu späť na podstavec.
3. Zapojte zástrčku do zásuvky (220-240V, AC), zapnite kanvicu tlačidlom. Svetlo sa rozsvieti, čo znamená, že kanvica ohrieva vodu.
4. Kanvica sa automaticky vypne, keď voda zovrie. Osvetlenie sa potom vypne.
5. Kanvicu zdvihnite z podstavca a prevarenú vodu nalejte do nádoby.

ČISTENIE A ÚDRŽBA

Aby ste predĺžili životnosť kanvice, pravidelne čistite vodný kameň z kanvice.
Pred čistením vždy vytiahnite zástrčku zo zásuvky a počkajte, kým zariadenie vychladne.
Na čistenie kanvice nepoužívajte chemikálie, kovové drôtenky ani iné čistiace prostriedky na drhnutie, pretože môžu poškriabať povrch a spôsobiť vyblednutie vonkajšej farby.

1 . Naplňte kanvicu pol litrom octu a vody a nechajte odstáť aspoň hodinu.
2. Nalejte octovú zmes z kanvice. Utrite nahromadený vodný kameň z vnútra kanvice vlhkou utierkou.
3. Kanvicu naplňte čistou vodou, prevarte a vodu vylejte. Toto zopakujte ešte raz. Potom je kanvica pripravená na ďalšie použitie.
4. V prípade potreby zopakujte uvedený postup niekoľkokrát za sebou.
5. Kanvicu neponárajte do vody. Vonkajší povrch kanvice utrite vlhkou utierkou a potom ju vyleštite suchou utierkou.
6. Uchopte filter vodného kameňa v hornej časti a potiahnite ho nahor, aby ste ho vybrali z kanvice. Umyte ho čistou vodou, potom osušte a vložte späť do kanvice.

OCHRANNÉ ZNÁMKY, AUTORSKÉ PRÁVA A PRÁVNE VYHLÁSENIE

Midea logo, slovné značky, obchodné meno, ochranná známka a všetky ich variácie sú cenným majetkom skupiny Midea a/alebo jej pridružených spoločností („Midea“), ktoré zahŕňajú ochranné známky, autorské práva a iné práva duševného vlastníctva, ako aj goodwill z používania akejkoľvek časti ochrannej známky Midea. Komerčné použitie ochrannej známky Midea bez predchádzajúceho písomného súhlasu Midea môže predstavovať porušenie ochrannej známky alebo nekalú súťaž v rozpore s platnými zákonmi.

Túto príručku vytvorila spoločnosť Midea a všetky autorské práva si vyhradzuje spoločnosť Midea. Žiadna organizácia ani jednotlivec nesmie používať, reprodukovať, upravovať, distribuovať túto príručku vcelku alebo po častiach, ani ju baliť alebo predávať s inými produktmi bez predchádzajúceho písomného súhlasu spoločnosti Midea.

Popísané funkcie a pokyny boli aktuálne v čase tlače tohto návodu. Skutočný produkt sa však môže líšiť v dôsledku vylepšených funkcií a dizajnu.

ZNEHODNOCOVANIE A OPÄTOVNÉ POUŽITIE

Dôležité upozornenie ohľadom životného prostredia

Dodržiavanie smerníc o odpade z elektrických a elektronických zariadení a likvidácii odpadového produktu:
Tento produkt je v súlade so smernicou EÚ WEEE (2012/19/EÚ). Tento výrobok je označený symbolom klasifikácie odpadu z elektrických a elektronických zariadení (WEEE).

Tento symbol označuje, že výrobok sa po skončení životnosti nesmie likvidovať spolu s ostatným domovým odpadom. Použité zariadenie sa musí vrátiť na oficiálne zberné miesto na recykláciu elektrických a elektronických zariadení. Ak vezmete do úvahy tieto zberné systémy, obráťte sa na miestne úrady alebo na predajcu, u ktorého ste výrobok zakúpili. Každá domácnosť zohráva dôležitú úlohu pri zhodnocovaní a recyklácii starých vecí. Správna likvidácia použitých zariadení pomáha predchádzať možným negatívnym následkom na životné prostredie a ľudské zdravie.

SK

Súlad so smernicou RoHS

Zakúpený produkt je v súlade so smernicou EÚ RoHS (2011/65/EÚ).
Neobsahuje škodlivé a zakázané látky definované v smernici.

Informácie o balení

Obalové materiály produktu sú vyrobené z recyklovateľných materiálov v súlade s národnými predpismi o ochrane životného prostredia.
Obalové materiály nelikvidujte s domovým alebo iným odpadom.
Odneste ich na recyklačné miesta určené miestnymi úradmi.

OZNÁMENIE O OCHRANE OSOBNÝCH ÚDAJOV

Na poskytovanie služieb dohodnutých so zákazníkom,
súhlasíme s tým, že budeme bez obmedzenia dodržiavať všetky ustanovenia platných právnych predpisov o ochrane osobných údajov v súlade s dohodnutými krajinami, v ktorých sa budú služby zákazníkovi poskytovať, ako aj prípadne všeobecné nariadenie EÚ o ochrane údajov (GDPR).

Vo všeobecnosti údaje spracúvame, aby sme splnili naše zmluvné záväzky voči vám a z dôvodov bezpečnosti výrobku, ochrany vašich práv v súvislosti s otázkami týkajúcimi sa záruky a registrácie výrobku. V niektorých prípadoch, ale len ak je zabezpečená primeraná ochrana údajov, sa osobné údaje môžu prenášať príjemcom nachádzajúcim sa mimo Európskeho hospodárskeho priestoru.

Ďalšie informácie vám poskytneme na požiadanie. Nášho poverenca pre ochranu osobných údajov môžete kontaktovať prostredníctvom **MideaDPO@midea.com**. Ak chcete uplatniť svoje práva, napríklad právo namietať proti spracúvaniu vašich osobných údajov na účely priameho marketingu, kontaktujte nás prostredníctvom **MideaDPO@midea.com**. Ďalšie informácie získate kliknutím na QR kód.

SK

Distribútor: Somogyi Elektronic Slovensko s.r.o.
Ul. gen. Klapku 77, 945 01 Komárno, SK
Tel.: +421/0/ 35 7902400 • www.somogyi.sk

SCRISOARE DE MULȚUMIRE

Vă mulțumim că ați ales Midea! Înainte de a utiliza noul dumneavoastră produs Midea, vă rugăm să citiți cu atenție acest manual pentru a vă asigura că știți cum să utilizați caracteristicile și funcțiile pe care le oferă noul dumneavoastră aparat într-un mod sigur.

CUPRINS

SCRISOARE DE MULȚUMIRE 01

INSTRUCȚIUNI DE SIGURANȚĂ 02

SPECIFICAȚII 06

PREZENTAREA PRODUSULUI 07

GHID DE START RAPID 08

CURĂȚARE ȘI ÎNTREȚINERE 09

MĂRCI COMERCIALE, DREPTURI DE AUTOR ȘI DECLARAȚIE LEGALĂ 10

ELIMINARE ȘI RECICLARE 11

NOTĂ PRIVIND PROTECȚIA DATELOR 12

RO

INSTRUCȚIUNI DE SIGURANȚĂ

Utilizare prevăzută

Următoarele instrucțiuni de siguranță au scopul de a preveni riscurile neprevăzute sau daunele cauzate de funcționarea nesigură sau incorectă a aparatului. Vă rugăm să verificați ambalajul și aparatul la sosire pentru a vă asigura că totul este intact pentru a asigura funcționarea în siguranță. Dacă găsiți vreo deteriorare, vă rugăm să contactați distribuitorul sau distribuitorul. Vă rugăm să rețineți că modificările sau alterările aduse aparatului nu sunt permise din motive de siguranță. Utilizarea neintenționată poate cauza pericole și pierderea revendicărilor de garanție.

Explicația simbolurilor

	Pericol Acest simbol indică pericole pentru viața și sănătatea persoanelor din cauza gazului extrem de inflamabil.
	Avertizare de tensiune electrică Acest simbol indică faptul că există un pericol pentru viața și sănătatea persoanelor din cauza tensiunii.
	Avertizare Semnul de avertizare indică un pericol cu un nivel mediu de risc care, dacă nu este evitat, poate duce la deces sau rănire gravă.
	Precauție Semnul de avertizare indică un pericol cu un grad scăzut de risc care, dacă nu este evitat, poate duce la vătămări minore sau moderate.
	Atenție Semnul de avertizare indică informații importante (de exemplu, daune materiale), dar nu pericol
	Respectați instrucțiunile Acest simbol indică faptul că un tehnician de service trebuie să opereze și să întrețină acest aparat numai în conformitate cu instrucțiunile de utilizare.

Citiți cu grijă și cu atenție aceste instrucțiuni de utilizare înainte de a utiliza/pune în funcțiune unitatea și păstrați-le în imediata apropiere a locului de instalare sau a unității pentru utilizare ulterioară!

RESPECTAȚI MĂSURILE DE SIGURANȚĂ DE MAI SUS.

⚠ Precauție

- Citiți cu atenție toate instrucțiunile și păstrați manualul.
- Pentru o protecție și mai mare, se recomandă utilizarea unei prize de perete cu un curent nominal de 10A. Pentru a preveni supraîncărcarea circuitului, nu folosiți un alt aparat de mare putere pe același circuit.
- Nu umpleți bidonul în timp ce acesta se află pe suportul său. Ștergeți partea inferioară a recipientului înainte de a-l așeza pe baza de încălzire.
- Aveți grijă atunci când dispozitivul este utilizat de către copii sau persoane cu dizabilități.
- Acest aparat ar trebui să fie utilizat de către copii cu vârsta de 8 ani și peste, numai dacă aceștia sunt supravegheați sau au fost instruiți cu privire la utilizarea în siguranță a aparatului și la pericole. Curățarea și întreținerea aparatului trebuie să fie efectuate de către copii cu vârsta de 8 ani și peste, numai sub supraveghere. Țineți aparatul și cablul de alimentare departe de copiii cu vârsta sub 8 ani.
- Aparatul este destinat uzului casnic sau unor utilizări similare, cum ar fi:

- Cantine pentru personalul din magazine, birouri și alte medii de lucru;
- În casele din mediul rural;
- Pentru oaspeții din hoteluri, moteluri sau alte medii rezidențiale;
- Zonele pentru micul dejun.

- AVERTISMENT: Întoarceți capacul aparatului astfel încât aburul să nu curgă spre mâner.
- AVERTISMENT: Asigurați-vă că aparatul este oprit

RO

atunci când îl ridicați de pe suport.

- AVERTISMENT: Asigurați-vă că nu se varsă apă pe fișă.
- Dispozitivul poate fi utilizat de persoane cu capacități fizice, senzoriale sau mentale reduse sau de persoane neexperimentate numai sub supraveghere, cu condiția ca acestea să fi fost informate cu privire la utilizarea în siguranță a dispozitivului și să înțeleagă riscurile asociate.
- Copiii nu au voie să se joace cu dispozitivul.

⚠ Avertizare

- Nu lăsați dispozitivul nesupravegheat în timpul funcționării.
- Folosiți dispozitivul electric pe o suprafață plană. Nu așezați aparatul în apropierea unui arzător electric sau cu gaz fierbinte sau deasupra altor aparate electrice.
- Evitați să atingeți suprafețele fierbinți, folosiți mânerul. Fiți atenți la aburul fierbinte care iese prin gura de scurgere sau prin capacul dispozitivului, în special înainte de a umple din nou. Nu scoateți capacul aparatului în timpul fierberii.
- Folosiți dispozitivul numai pentru a fierbe apă, nu îl umpleți cu alte lichide. Umpleți ibricul numai până la marcajul "max". Nu-l folosiți dacă apa din dispozitiv este sub nivelul minim.
- Asigurați-vă că cablul de alimentare nu atârnă peste marginea mesei și că nu atinge suprafețele fierbinți. Înfășurați orice lungime excesivă a cablului de alimentare în compartimentul de bază.
- Nu scufundați părți ale aparatului în apă sau alte lichide. Nu utilizați aparatul cu un prelungitor decât dacă acesta a fost verificat și aprobat de un electrician sau de un

tehnician de service calificat. Aparatul trebuie utilizat numai la o priză de rețea (AC) cu o tensiune nominală indicată pe aparat.

- În cazul în care cablul de alimentare este deteriorat,acesta trebuie înlocuit de către producător sau de către un specialist autorizat.

  NOTĂ: Dacă recipientul este umplut în exces, apa clocotită se poate vărsa. Utilizați recipientul numai cu baza sa.

  AVERTISMENT: Nu porniți aparatul dacă există posibilitatea ca apa din recipient să fi înghețat.
- Deconectați întotdeauna aparatul de la priza de perete în următoarele cazuri: Nu există apă în recipient În timpul umplerii În afara utilizării Înainte de curățarea sau mutarea recipientului.
- Pentru inspecția sau repararea dispozitivului, contactați serviciul nostru telefonic gratuit pentru clienți. Nu reparați singur aparatul.

  UPOZORNENIE: Aby ste predišli riziku požiaru alebo úrazu elektrickým prúdom, sami neodstraňujte kryt telesa zariadenia ani ohrievacieho podstavca.

RO

- Nu utilizați altă unitate de bază decât cea furnizată cu aparatul. Utilizarea accesoriilor care nu sunt aprobate de producător poate provoca incendii, șocuri electrice sau vătămări corporale.
- Nu introduceți niciun obiect străin în orificiile sau găurile dispozitivului.
- Aparatul este destinat exclusiv uzului casnic. Nu utilizați aparatul în aer liber.
- ATENȚIE: Nu scoateți capacul în timp ce apa fierbe.
- Utilizarea necorespunzătoare a aparatului poate provoca arsuri grave, așa că trebuie să fiți întotdeauna prudent.
- Nu atingeți interiorul recipientului sau suprafața plăcii de încălzire după utilizare, deoarece aceasta poate fi încă fierbinte
- Informații despre consumul de energie și timpul necesar pentru a ajunge la modul de consum redus aplicabil:

  Modul oprit: 0 W;

  Timpul maxim pentru a ajunge la modul de consum redus aplicabil: 0 minute.

SPECIFICAȚII

Număr De Model	MK-17G03A
Tensiune	220-240V~
Frecvență	50/60Hz
Putere de intrare	1850-2200W
Capacitate	1.7L

RO

PREZENTAREA PRODUSULUI

Denumirea Accesoriilor Principale

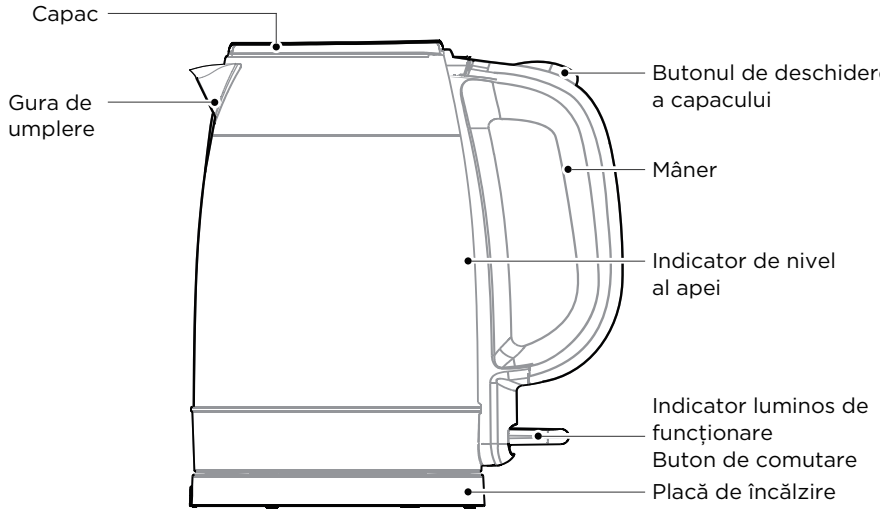

RO

NOTĂ:

Toate imaginile din acest manual sunt prezentate doar în scop explicativ. Orice discrepanță între obiectul real și ilustrația din desen se va supune subiectului real.

GHID DE START RAPID

Scurtă Descriere

1. Un design inteligent care aduce confort și plăcere în viața dumneavoastră.
2. Fierbere rapidă, care economisește timp și energie.
3. Datorită filtrului detașabil, apa este curată și lipsită de corpuri străine.
4. După ce a fierbere dispozitivul va fi oprit de aburi.
5. Sistemul Dry-pro oprește automat dispozitivul atunci când este gol.
6. Indicator de nivel al apei ușor de citit.
7. Termostat pentru o calitate și mai bună.
8. Baza de încălzire rotativă la 360 de grade.
9. Corp de aparat din oțel inoxidabil.

Utilizare

După prima utilizare sau după perioade îndelungate de inactivitate, se recomandă de cel puțin două ori să umpleți aparatul până la nivelul maxim, să fierbeți apa și să turnați apa fierbinte pentru a îndepărta impuritățile fine din recipient. Nu consumați această apă folosită pentru curățare.

1. Pentru a deschide capacul, apăsați în jos butonul de fixare al capacului de pe mâner.
2. Ridicați recipientul de pe bază și puneți-l sub robinet. Umpleți-l cu cantitatea de apă dorită (cel puțin până la marcajul de nivel minim, dar nu mai mult decât marcajul de nivel maxim). Închideți capacul și așezați recipientul înapoi pe suport.
3. Conectați ștecherul la priza de perete (220-240V, AC), porniți dispozitivul cu ajutorul butonului. Lumina se va aprinde, indicând că fierbătorul încălzește apă.
4. Dispozitivul se oprește automat atunci când apa fierbe. Luminile se vor stinge apoi.
5. Ridicați dispozitivul de pe bază și turnați apa fiartă într-un recipient.

CURĂȚARE ȘI ÎNTREȚINERE

Pentru a prelungi durata de viață a dispozitivului, curățați-l regulat de orice calcar care s-a acumulat.
Întotdeauna scoateți ștecherul din priza de perete și așteptați până când aparatul s-a răcit înainte de a-l curăța.
Nu folosiți substanțe chimice, dispozitive de curățare a metalelorsau alți agenți de curățare abrazivi pentru a curăța recipientul, deoarece acestea pot zgâria suprafața și pot decolora vopseaua exterioară.

1. Umpleți recipientul cu o jumătate de litru de oțet și apă și lăsați să stea cel puțin o oră;
2. Turnați amestecul de oțet din recipient. Ștergeți calcarul din interiorul recipientului cu o cârpă umedă.
3. Umpleți recipientul cu apă curată, aduceți la fierbere și turnați apa. Repetați încă o dată. Ceainicul este apoi gata de a fi utilizat din nou.
4. Repetați procedura de mai sus de mai multe ori la rând, dacă este necesar;
5. Nu scufundați recipientul în apă. Ștergeți partea exterioară cu o cârpă umedă și lustruiți-o cu o cârpă uscată.
6. Prindeți filtrul de calcar în partea de sus și trageți-l în sus pentru a-l scoate din fierbător. Se clătește cu apă curată, apoi se usucă și se pune din nou în recipient.

MĂRCI COMERCIALE, DREPTURI DE AUTOR ȘI DECLARAȚIE LEGALĂ

Sigla Midea, mărcile verbale, denumirea comercială, imaginea comercială și toate versiunile acestora sunt active valoroase ale Grupului Midea și/sau ale afiliaților săi („Midea"), cărora Midea deține mărci comerciale, drepturi de autor și alte drepturi de proprietate intelectuală, precum și toate înțelegerile derivate din utilizarea orice parte a unei mărci comerciale Midea. Utilizarea mărcii Midea în scopuri comerciale fără acordul prealabil scris al Midea poate constitui o încălcare a mărcii comerciale sau o concurență neloială, cu încălcarea legilor relevante.

Acest manual este creat de Midea și Midea își rezervă toate drepturile de autor. Nicio entitate sau persoană nu poate folosi, duplica, modifica, distribui în întregime sau parțial acest manual, sau combina sau vinde cu alte produse fără acordul prealabil scris al Midea.

RO

Toate funcțiile și instrucțiunile descrise erau actualizate la momentul tipăririi acestui manual. Cu toate acestea, produsul real poate varia datorită funcțiilor și designului îmbunătățit.

ELIMINAREA ȘI RECICLARE

Instrucțiuni importante pentru mediu

Conformitatea cu Directiva DEEE și eliminarea produsului rezidual: Acest produs este în conformitate cu Directiva UE DEEE (2012/19/UE). Acest produs poartă un simbol de clasificare pentru deșeurile de echipamente electrice și electronice (DEEE).

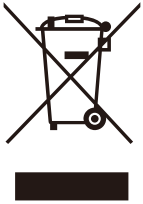

Acest simbol indică faptul că acest produs nu trebuie aruncat împreună cu alte deșeuri menajere la sfârșitul duratei de viață. Dispozitivul folosit trebuie returnat la punctul oficial de colectare pentru reciclarea dispozitivelor electrice electronice. Pentru a găsi aceste sisteme de colectare, vă rugăm să contactați autoritățile locale sau distribuitorul de unde a fost achiziționat produsul. Fiecare gospodărie joacă un rol important în recuperarea și reciclarea aparatelor vechi. Eliminarea adecvată a aparatului uzat ajută la prevenirea potențialelor consecințe negative asupra mediului și sănătății umane.

RO

Conformitate cu directiva RoHS

Produsul pe care l-ați achiziționat respectă Directiva UE RoHS (2011/65/UE). Nu conține materiale dăunătoare și interzise specificate în directivă.

Informații despre ambalare

Materialele de ambalare ale produsului sunt fabricate din materiale reciclabile în conformitate cu reglementările noastre naționale de mediu. Nu aruncați materialele de ambalare împreună cu deșeurile menajere sau de altă natură. Duceți-le la punctele de colectare a materialelor de ambalare desemnate de autoritățile locale.

NOTĂ PRIVIND PROTECȚIA DATELOR

Pentru furnizarea de servicii convenite cu clientul,
suntem de acord să respectăm fără restricții toate prevederile legislației aplicabile privind protecția datelor, în conformitate cu țările convenite în care vor fi furnizate serviciile clientului, precum și, acolo unde este cazul, cu Regulamentul general al UE privind protecția datelor (GDPR).

În general, prelucrarea noastră de date este pentru a ne îndeplini obligația în baza contractului cu dumneavoastră și din motive de siguranță a produsului, pentru a vă proteja drepturile în legătură cu întrebările legate de garanție și înregistrarea produsului. În unele cazuri, dar numai dacă este asigurată o protecție adecvată a datelor, datele cu caracter personal pot fi transferate către destinatari aflați în afara Spațiului Economic European.

Informații suplimentare sunt furnizate la cerere. Puteți contacta responsabilul nostru cu protecția datelor prin **MideaDPO@midea.com**. Pentru a vă exercita drepturile, cum ar fi dreptul de a vă opune procesării datei dumneavoastră personale în scopuri de marketing direct, vă rugăm să ne contactați prin **MideaDPO@midea.com**. Pentru a găsi mai multe informații, vă rugăm să urmați codul QR

RO

Distributor: S.C. SOMOGYI ELEKTRONIC S.R.L.
J12/2014/13.06.2006 C.U.I.: RO 18761195
Cluj-Napoca, județul Cluj, România,
Str. Prof. Dr. Gheorghe Marinescu, nr. 2, Cod poștal: 400337
Tel.: +40 264 406 488 • Fax: +40 264 406 489
www.somogyi.ro

PODZIĘKOWANIE

Dziękujemy za wybór marki Midea! Przed użyciem nowego produktu Midea uważnie przeczytaj niniejszą instrukcję, aby upewnić się jak bezpiecznie korzystać ze wszystkich funkcji i możliwości Twojego nowego urządzenia.

SPIS TREŚCI

PODZIĘKOWANIE 01

INSTRUKCJE BEZPIECZEŃSTWA 02

SPECYFIKACJA 06

PRZEGLĄD PRODUKTU 07

SZYBKI PRZEWODNIK 08

CZYSZCZENIE I KONSERWACJA 09

ZNAKI TOWAROWE, PRAWA AUTORSKIE I OŚWIADCZENIE PRAWNE 10

UTYLIZACJA I RECYKLING 11

INFORMACJA O OCHRONIE DANYCH 12

PL

INSTRUKCJE BEZPIECZEŃSTWA

Przeznaczenie

Poniższe wskazówki dotyczące bezpieczeństwa mają na celu zapobieganie nieprzewidzianym zagrożeniom lub uszkodzeniom wynikającym z niewłaściwej lub niebezpiecznej obsługi urządzenia. Po otrzymaniu produktu należy sprawdzić opakowanie oraz urządzenie, aby upewnić się, że wszystko jest nienaruszone i nadaje się do bezpiecznego użytkowania. W przypadku stwierdzenia jakichkolwiek uszkodzeń należy skontaktować się ze sprzedawcą lub dystrybutorem. Należy pamiętać, że modyfikacje lub zmiany urządzenia są niedozwolone ze względów bezpieczeństwa. Nieprawidłowe użytkowanie może spowodować zagrożenie oraz utratę gwarancji.

Znaczenie symboli

	Niebiezpieczeństwo Ten symbol oznacza zagrożenie dla życia i zdrowia osób spowodowane wysoce łatwopalnym gazem.
	Ostrzeżenie o napięciu elektrycznym Ten symbol wskazuje na zagrożenie życia i zdrowia osób z powodu napięcia elektrycznego.
	Ostrzeżenie Sygnalizuje zagrożenie o średnim poziomie ryzyka, które może skutkować śmiercią lub poważnym urazem.
	Przestroga Oznacza zagrożenie o niskim stopniu ryzyka, które może prowadzić do drobnych lub umiarkowanych obrażeń.
	Uwaga Ten symbol wskazuje na ważne informacje (np. szkody materialne), ale nie na zagrożenie.
	Postępuj zgodnie z instrukcją Ten symbol oznacza, że urządzenie powinno być obsługiwane i konserwowane wyłącznie przez technika serwisowego zgodnie z instrukcją obsługi.

Przed użyciem/uruchomieniem urządzenia przeczytaj uważnie niniejszą instrukcję obsługi i przechowuj ją w pobilżu miejsca instalacji lub urządzenia do późniejszego wykorzystania!

PROSZĘ POSTĘPOWAĆ Z ZALECENIAMI BEZPIECZEŃSTWA PODANYMI POWYŻEJ

⚠ OSTRZEŻENIE

- Proszę dokładnie przeczytać wszystkie instrukcje i je zachować.• Dla dodatkowej ochrony zalecamy używanie gniazdka z prądem nominalnym 10A. Aby uniknąć przeciążenia obwodu, nie używaj innych urządzeń o dużej mocy na tym samym obwodzie.
- Nie napełniaj czajnika, gdy jest ustawiony na podstawce. Przed umieszczeniem na podstawie, osusz wodę na spodzie czajnika.
- Należy zachować szczególną ostrożność, gdy urządzenie jest używane w pobliżu dzieci lub osób niepełnosprawnych.
- To urządzenie może być używane przez dzieci w wieku od 8 lat wzwyż, pod warunkiem, że zostały one poinstruowane, jak używać urządzenia w sposób bezpieczny oraz rozumieją związane z tym zagrożenia. Dzieci poniżej 8. roku życia nie powinny czyścić urządzenia ani przeprowadzać konserwacji, chyba że są one nadzorowane.

PL

- To urządzenie jest przeznaczone do użytku domowego i w podobnych warunkach, takich jak:
  - Obszary kuchenne w sklepach, biurach i innych środowiskach roboczych;
  - Gospodarstwa rolne;
  - Hotele, motele i inne obiekty mieszkalne;
  - Śniadaniowe obszary użytkowania.
- OSTRZEŻENIE: Ustaw pokrywę tak, aby para była kierowana z dala od uchwytu.
- OSTRZEŻENIE: Upewnij się, że urządzenie jest wyłączone przed jego zdjęciem z podstawy.
- OSTRZEŻENIE: Zachowaj ostrożność i unikaj rozlania wody na złącze.

- Urządzenie może być używane przez osoby o ograniczonych zdolnościach fizycznych, sensorycznych lub umysłowych lub osoby bez doświadczenia i wiedzy, pod warunkiem, że zostały one poinstruowane o bezpiecznym użytkowaniu urządzenia oraz rozumieją związane z tym zagrożenia.
- Dzieci nie mogą bawić się urządzeniem.

⚠ OSTRZEŻENIE

- Nigdy nie zostawiaj urządzenia bez nadzoru podczas użytkowania.
- Czajnik elektryczny musi być używany na płaskiej powierzchni. Nie stawiaj urządzenia na gorącym palniku gazowym, ani elektrycznym, ani na innych urządzeniach elektrycznych.
- Nie dotykaj gorących powierzchni, używaj uchwytu. Zwróć uwagę na parę wydzielającą się z wylewki lub pokrywy, szczególnie podczas napełniania. Nie zdejmuj pokrywy podczas gotowania.
- Nie używaj czajnika do podgrzewania niczego, poza wodą. Nie napełniaj powyżej oznaczenia „max". Nie używaj czajnika, jeśli poziom wody jest poniżej minimum.
- Nie pozwól, aby kabel zasilający zwisał poza krawędź stołu ani dotykał gorących powierzchni. Zawsze przechowuj nadmiar kabla w komorze podstawki.
- Nie zanurzaj żadnej części urządzenia w wodzie ani innych cieczach.
- Nie używaj urządzenia z przedłużaczem, chyba że został on sprawdzony i przetestowany przez wykwalifikowanego technika lub osobę serwisową. Zawsze używaj urządzenia w gniazdku o napięciu (tylko A.C.) oznaczonym na urządzeniu.
- Jeśli kabel zasilający jest uszkodzony, musi zostać wymieniony przez producenta lub osoby upoważnione. Uwaga: Jeśli czajnik jest przepełniony, wrząca woda może zostać wyrzucona.
- Czajnik może być używany tylko z dołączoną podstawką. OSTRZEŻENIE: Nie włączaj czajnika, jeśli istnieje możliwość, że woda w czajniku jest zamrożona.

- Zawsze odłączaj czajnik od gniazdka w następujących przypadkach:
  Brak wody w czajniku.
  Napełnianie czajnika.
  Gdy czajnik nie jest używany.
  Przed czyszczeniem lub przenoszeniem czajnika.
- Skontaktuj się z naszą bezpłatną infolinią dla klientów po informacje lub zwróć czajnik do Działu Obsługi Klienta Midea w celu sprawdzenia i naprawy. Nigdy nie naprawiaj urządzenia samodzielnie.
  OSTRZEŻENIE: Aby zmniejszyć ryzyko pożaru lub porażenia prądem, nie usuwaj dolnej pokrywy obudowy ani podstawy zasilającej samodzielnie.
- Nie używaj podstawki innej niż dostarczona. Używanie akcesoriów niezalecanych przez producenta może prowadzić do pożaru, porażenia prądem lub obrażeń ciała.
- Nie wkładaj żadnych przedmiotów do szczelin lub otworów w czajniku.
- To urządzenie jest przeznaczone wyłącznie do użytku domowego. Nie używaj go na zewnątrz.

PL

- OSTRZEŻENIE: Nie zdejmuj pokrywy, gdy woda gotuje się
- Nieprawidłowe użytkowanie urządzenia może spowodować poważne poparzenia, dlatego należy zachować ostrożność.
- Nie próbuj dostawać się do wnętrza czajnika, ponieważ powierzchnia elementu grzewczego pozostaje gorąca po użyciu.
- Informacje o zużyciu energii i czasie potrzebnym do osiągnięcia odpowiedniego trybu niskiego zużycia energii:
  Tryb wyłączenia: 0 W;
  Maksymalny czas potrzebny do osiągnięcia odpowiedniego trybu niskiego zużycia energii: 0 minut.

SPECYFIKACJA

Model produktu	MK-17G03A
Napięcie znamionowe	220-240V~
Częstotliwość znamionowa	50/60Hz
Moc znamionowa	1850-2200W
Pojemność	1.7L

PL

PRZEGLĄD PRODUKTU

Nazwy głównych elementów

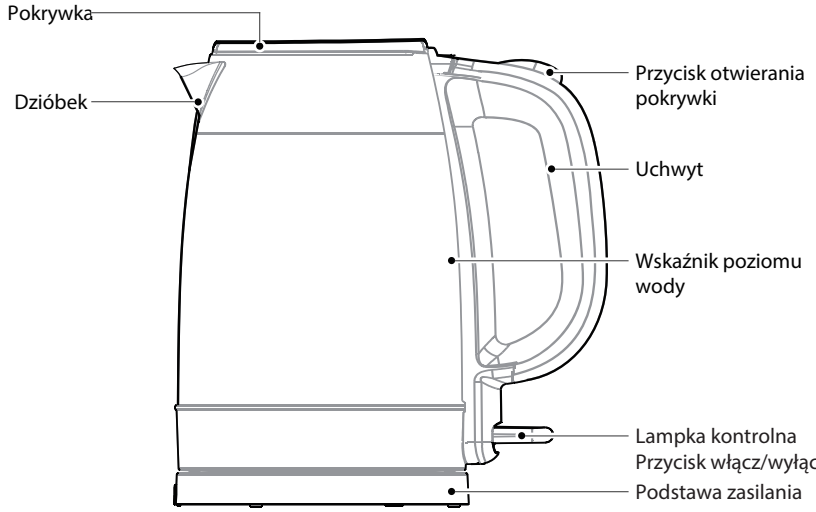

PL

SZYBKI PRZEWODNIK

Krótka charakterystyka

1. Przemyślany design, który zapewnia wygodę i radość z użytkowania.
2. Szybkie gotowanie, oszczędzające czas i energię
3. Wymienny filtr, który zapewnia czystość wody, usuwający wszelkie zanieczyszczenia.
4. Kontrola pary, automatycznie wyłącza czajnik po zagotowaniu wody
5. Automatyczne wyłączanie w celu ochrony przed gotowaniem bez wody
6. Łatwy do odczytu wskaźnik poziomu wody
7. Termostat wysokiej jakości
8. Obrotowa podstawa 360°.
9. Obudowa ze stali nierdzewnej

Jak używać

Pierwsze użycie lub długotrwałe nieużywanie: Należy napełnić czajnik do maksymalnego poziomu świeżą wodą z kranu, zagotować ją i opróżnić czajnik co najmniej 2 razy, aby usunąć wszelkie drobne cząstki. Nie pij tej wody.

1. Naciśnij blokadę pokrywki na uchwycie, aby ją otworzyć
2. Napełnianie czajnika: Zdejmij czajnik z podstawy i napełnij go pożądaną ilością wody (nie mniej niż minimalny poziom, nie więcej niż maksymalny). Zamknij pokrywkę i umieść czajnik z powrotem na podstawie
3. Podłączenie do zasilania: Podłącz wtyczkę do gniazdka (220~240V, AC), włącz czajnik, naciskając przycisk. Światło zapali się, aby wskazać, że czajnik się nagrzewa.
4. Automatyczne wyłączenie: czajnik automatycznie wyłączy się po zagotowaniu wody, a lampka neonowa zgaśnie
5. Wylewanie wody: Podnieś czajnik z podstawy i wylej wodę do pojemnika

CZYSZCZENIE I KONSERWACJA

Aby przedłużyć żywotność czajnika, regularnie usuwaj osady mineralne. Zawsze odłącz czajnik od zasilania i pozostaw do ostygnięcia przed czyszczeniem. Nie używaj środków chemicznych, wełny stalowej ani ściernych środków czyszczących do czyszczenia zewnętrznej powierzchni czajnika, ponieważ mogą one porysować powierzchnię i spowodować blaknięcie koloru.

1. Napełnij czajnik 0,5 litra białego octu, a resztę uzupełnij wodą. Pozostaw na co najmniej 1 godzinę
2. Opróżnij czajnik z roztworu i przetrzyj pozostałe osady wilgotną szmatką
3. Napełnij czajnik czystą wodą, zagotuj ją, a następnie wylej. Powtórz ten krok, aby czajnik był gotowy do ponownego użycia
4. Jeśli to konieczne, powtórz powyższe kroki kilka razy
5. Nie zanurzaj czajnika w wodzie. Zewnętrzną powierzchnię czajnika można przetrzeć wilgotną szmatką, a następnie wypolerować miękką, suchą ściereczką
6. Chwyć górną część filtra i pociągnij go do góry, aby go zdjąć. Umyj go pod czystą wodą i dokładnie osusz przed ponownym umieszczeniem w czajniku

ZNAKI TOWAROWE, PRAWA AUTORSKIE I OŚWIADCZENIE PRAWNE

Logo Midea , słowne znaki towarowe, nazwa handlowa, grafiki i wszystkie wersje powyzszych dóbr stanowią wartościowe aktywa spółki Midea Group i/lub jej spółek stowarzyszonych (dalej „Midea"), do których Midea posiada prawa do znaków towarowych, praw autorskich oraz innych praw własności intelektualnej. Wszelkie korzyści wynikające z używania jakiejkolwiek części znaku towarowego Midea należą do Midea. Wykorzystanie znaku towarowego Midea do celów komercyjnych bez uprzedniej pisemnej zgody Midea może stanowić naruszenie znaku towarowego lub nieuczciwą konkurencję z naruszeniem obowiązujących przepisów prawa.

Niniejsza instrukcja została stworzona przez Midea i Midea zastrzega sobie wszelkie prawa autorskie do niej. Żaden podmiot ani osoba fizyczna nie może używać, kopiować, modyfikować ani rozpowszechniać tej instrukcji w całości lub w części, ani łączyć jej lub sprzedawać z innymi produktami bez uprzedniej pisemnej zgody Midea.

Wszystkie opisane funkcje i instrukcje były aktualne w momencie drukowania niniejszej instrukcji. Jednakże rzeczywisty produkt może się różnić ze względu na ulepszone funkcje i design.

UTYLIZACJA I RECYKLING

Ważne instrukcje dotyczące ochrony środowiska

Zgodność z dyrektywą WEEE i utylizacja zużytego produktu: Ten produkt jest zgodny z unijną dyrektywą WEEE (2012/19/UE). Produkt ten posiada symbol klasyfikacyjny dla zużytego sprzętu elektrycznego i elektronicznego (WEEE).

Symbol ten oznacza, że produktu nie należy wyrzucać razem z innymi odpadami domowymi po zakończeniu jego eksploatacji. Zużyte urządzenie musi zostać zwrócone do oficjalnego punktu zbiórki w celu recyklingu sprzętu elektrycznego i elektronicznego. Aby znaleźć odpowiednie systemy zbiórki, skontaktuj się z lokalnymi władzami lub sprzedawcą, u którego produkt został zakupiony. Każde gospodarstwo domowe odgrywa ważną rolę w odzysku i recyklingu zużytych urządzeń. Odpowiednia utylizacja zużytego sprzętu pomaga zapobiegać potencjalnym negatywnym skutkom dla środowiska i zdrowia ludzi.

Zgodność z Dyrektywą RoHS

PL

Produkt, który zakupiłeś, jest zgodny z unijną Dyrektywą RoHS (2011/65/UE). Nie zawiera szkodliwych ani zabronionych substancji określonych w tej dyrektywie.

Informacje o opakowaniu

Materiały opakowaniowe produktu zostały wyprodukowane z materiałów nadających się do recyklingu, zgodnie z krajowymi przepisami ochrony środowiska. Nie wyrzucaj opakowania razem z odpadami domowymi ani innymi odpadami. Zanieś je do punktów zbiórki materiałów opakowaniowych wyznaczonych przez lokalne władze.

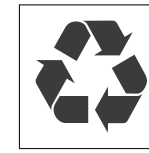

INFORMACJA O OCHRONIE DANYCH OSOBOWYCH

W celu świadczenia uzgodnionych z klientem usług zobowiązujemy się do pełnego przestrzegania wszystkich przepisów obowiązującego prawa o ochronie danych, zgodnie z ustaleniami dotyczącymi krajów, w których będą świadczone usługi dla klienta, a także, w stosownych przypadkach, zgodnie z unijnym Ogólnym Rozporządzeniem o Ochronie Danych (RODO).

Zasadniczo przetwarzanie danych odbywa się w celu realizacji naszych zobowiązań wynikających z umowy z Tobą oraz ze względów bezpieczeństwa produktu, a także w celu ochrony Twoich praw w związku z gwarancją i rejestracją produktu. W niektórych przypadkach, ale tylko wtedy, gdy zapewniona jest odpowiednia ochrona danych, dane osobowe mogą być przekazywane odbiorcom spoza Europejskiego Obszaru Gospodarczego.

Dalsze informacje są dostępne na żądanie. Możesz skontaktować się z naszym Inspektorem Ochrony Danych, pisząc na adres e-mail: MideaDPO@midea.com. Aby skorzystać ze swoich praw, takich jak prawo do sprzeciwu wobec przetwarzania Twoich danych osobowych w celach marketingu bezpośredniego, skontaktuj się z nami pod adresem MideaDPO@midea.com. Aby uzyskać więcej informacji, zeskanuj kod QR.

Warunki dodatkowej gwarancji producenta

Wprowadzenie

- Produkty importowane przez Midea Italia s.r.l. a socio unico z siedzibą w Mediolanie, 20158, Viale Luigi Bodio 29/37 (dalej „**Midea**") na terytorium Rzeczypospolitej Polskiej i oznaczone znakiem towarowym „Midea" (dalej „**Produkty**") objęte są rękojmią za wady, przewidzianą przez obowiązujące w polskim prawie przepisy o ochronie konsumentów, która nakłada na sprzedawcę odpowiedzialność za przypadki wystąpienia wady w sprzedawanym przez niego towarze. Przez okres dwóch lat od chwili zakupu, o ile nie określono innego okresu we właściwych przepisach krajowych, konsument może korzystać z rękojmi za wady istniejące w momencie dostawy, pod warunkiem że wada zostanie zgłoszono sprzedawcy w terminie dwóch miesięcy od dnia jej stwierdzenia. Na podstawie umów ze swoimi sprzedawcami na terenie Rzeczypospolitej Polskiej Midea świadczy usługi pomocy technicznej dla produktów objętych rękojmią za pośrednictwem sieci autoryzowanych centrów pomocy technicznej (dalej „**CPT**").
- Ponadto Midea udziela dodatkowej gwarancji producenta na okres dwóch lat od daty zakupu Produktów sprzedawanych przez Midea, w tym za pośrednictwem swoich dystrybutorów lub sprzedawców, na terytorium Rzeczypospolitej Polskiej, jeżeli Produkty te są zainstalowane i oddane do użytku na terytorium tego kraju (dalej „**Terytorium**") oraz opatrzone niniejszym certyfikatem gwarancji producenta (dalej „**CGP**"). Poniżej określono warunki tej gwarancji.

Warunki dodatkowej gwarancji producenta

- Niniejszy dokument określa warunki gwarancji udzielanej przez Midea na Produkty sprzedawane i instalowane na Terytorium oraz opatrzone CGP. Niniejsze warunki gwarancji producenta nie naruszają praw konsumenckich wynikających z krajowych przepisów o ochronie konsumentów i w żadnym wypadku nie ograniczają, nie wyłączają ani nie naruszają prawa konsumenta do skorzystania ze swoich uprawnień wynikających z ustawowej rękojmi, za którą odpowiada sprzedawca.
- Gwarancja producenta udzielana przez Midea (dalej „**Gwarancja producenta**") obowiązuje i ma zastosowanie wyłącznie wobec i na rzecz nabywców Produktów mających status konsumentów zgodnie z definicją i przepisami właściwych przepisów prawa polskiego (dalej „**Konsumenci**"). Gwarancja producenta nie obowiązuje ani nie ma zastosowania w przypadku nabywców Produktów niebędących Konsumentami lub korzystających z Produktów w ramach swojej działalności zawodowej, przedsiębiorczej lub handlowej.
- Gwarancja producenta jest ważna przez okres 24 miesięcy od daty nabycia Produktu. W każdym przypadku i niezależnie od daty zakupu Produktu Gwarancja producenta traci ważność i przestaje obowiązywać po upływie 72 miesięcy od daty wyprodukowania Produktu, którą można ustalić na podstawie numeru seryjnego umieszczonego na Produkcie.
- Gwarancja producenta jest uznawana za obowiązującą i ważną pod warunkiem jednoczesnego i całkowitego spełnienia następujących warunków:

  1. Produkt opatrzony jest oryginalnym CGP dostarczonym nabywcy wraz z dostawą Produktu. CGP należy okazać w momencie składania zgłoszenia gwarancyjnego, a także w przypadku naprawy przez CPT w ramach gwarancji.

  2. Nabywca posiada odpowiedni dokument zakupu poświadczający: a) datę zakupu Produktu, b) nazwę i prawidłowe oznaczenie sprzedawcy, c) rodzaj i model zakupionego Produktu oraz d) status Konsumenta. Dokument zakupu należy okazać w momencie składania zgłoszenia gwarancyjnego, a także w przypadku naprawy przez CPT w ramach gwarancji.

  3. Etykiety umieszczone na Produkcie i wskazujące model i charakterystykę sprzętu, a także numery seryjne Produktu są czytelne i nie zostały naruszone ani zmienione.

  4. Produkt był instalowany przez fachowego instalatora, posiadającego wszystkie wymagane prawem licencje i certyfikaty, oddany do użytku i użytkowany zgodnie ze wszystkimi przepisami obowiązującymi na Terytorium instalacji oraz zgodnie z postanowieniami instrukcji instalacji i użytkowania dołączonych do Produktu.
- Midea nie ponosi odpowiedzialności w przypadku utraty niniejszego CGP i nie ma obowiązku wydawania duplikatów.
- Gwarancja producenta, o ile obowiązuje, obejmuje naprawę lub bezpłatną wymianę elementów Produktu wykazujących wady materiału lub wady produkcyjne.
- Midea może zlecić wymianę Produktu na nowy lub, w przypadku niedostępności tego Produktu, na inny równoważny.
- Wymiana Produktu nie powoduje zmiany ani przedłużenia ważności Gwarancji producenta, której ważność liczona jest zawsze od daty zakupu oryginalnego Produktu.
- Usługi gwarancyjne świadczone są przez Midea za pośrednictwem sieci autoryzowanych CPT.
- Ważność Gwarancji producenta uzależniona jest od potwierdzenia istnienia wad w elementach Produktu, dokonanego przez autoryzowany CPT.
- Po wygaśnięciu gwarancji klient ponosi wszelkie koszty części zamiennych oraz robocizny potrzebnej do naprawy Produktu.

Ograniczenia Gwarancji producenta:

Tytułem przykładu Gwarancja producenta nie obowiązuje między innymi w następujących przypadkach:

a) Gwarancja producenta nie obowiązuje w odniesieniu do zwykłych czynności konserwacyjnych i okresowych kontroli, takich jak: czyszczenie filtrów lub ich wymiana, czyszczenie wymienników ciepła oraz inne czynności inspekcyjne i konfiguracyjne Produktu, a także dostosowanie lub modyfikacja wtyczek i kabli elektrycznych.
b) Gwarancja producenta nie obowiązuje w przypadku stwierdzenia braku lub nieprawidłowości w zakresie konserwacji okresowej, zgodnie z zaleceniami i wskazówkami podanymi w instrukcjach obsługi Produktu.
c) Gwarancja producenta nie obowiązuje w przypadku, gdy Produkt nie jest użytkowany w warunkach gospodarstwa domowego, ale w ramach działalności handlowe, przedsiębiorczej lub zawodowej.
d) Gwarancja producenta nie obowiązuje w przypadku utraty części, akcesoriów i elementów Produktu.
e) Gwarancja producenta nie obowiązuje w przypadku bezpośrednich lub pośrednich szkód i usterek powstałych w wyniku podłączenia Produktu do instalacji o napięciu innym niż wskazane w instrukcjach obsługi Produktu, a w każdym razie wykraczającym poza napięcie znamionowe przewidziane dla Produktu, lub nagłych zmian napięcia w sieci, do której Produkt jest podłączony, a także w przypadku awarii spowodowanych wyciekiem, pożarem, wyładowaniami indukcyjnymi/elektrostatycznymi lub wyładowaniami atmosferycznymi, przepięciami lub innymi zjawiskami niezależnymi od Produktu.
f) Gwarancja producenta nie obejmuje szkód bezpośrednich lub pośrednich spowodowanych niewłaściwym lub niedbałym użytkowaniem Produktu, ani w przypadku instalacji lub przechowywania Produktu w warunkach środowiskowych innych niż te przewidziane dla jego prawidłowego funkcjonowania, wskazane w instrukcji obsługi dołączonej do Produktu.
g) Gwarancja producenta nie obejmuje wad powstałych na skutek nieprawidłowej instalacji Produktu, ani w przypadku, gdy Produkt nie został zainstalowany przez fachowego instalatora posiadającego wszystkie licencje i certyfikaty wymagane przez prawo obowiązujące na Terytorium.
h) Gwarancja producenta nie obowiązuje w przypadku użytkowania Produktu w sposób niezgodny ze wskazówkami zawartymi w instrukcji obsługi dołączonej do Produktu.
i) Gwarancja producenta nie obejmuje szkód powstałych na skutek nieszczelności i wycieków wody lub innych cieczy wynikających z wad elementów wchodzących w skład produktu.
j) Gwarancja producenta nie obejmuje szkód bezpośrednich lub pośrednich spowodowanych zaniedbaniem, zdarzeniami atmosferycznymi, upadkiem materiałów, nagromadzeniem się lodu w jednostkach Produktu, nagromadzeniem zanieczyszczeń lub pozostałości w przyłączach i rurach łączących Produktu, kontaktem Produktu z płynami lub wilgocią.
k) Gwarancja producenta nie obejmuje szkód bezpośrednich lub pośrednich spowodowanych naruszeniem Produktu przez nieuprawniony personel oraz użyciem komponentów, części zamiennych lub materiałów eksploatacyjnych, które nie zostały zatwierdzone przez firmę Midea jako odpowiednie.
l) Gwarancja producenta nie obejmuje szkód wynikających z transportu i obsługi Produktu, nawet jeśli zostały one zgłoszone przewoźnikowi w momencie dostawy.
m) Gwarancja producenta nie obejmuje wszystkich części ulegających zużyciu w wyniku użytkowania, takich jak baterie, filtry, uszczelki, przyciski, drzwi i klapki, gałki, lampy, uchwyty, części plastikowe, akcesoria i podobne elementy, w których nie stwierdzono wad produkcyjnych w ciągu pierwszych 7 dni od daty zakupu lub dostarczenia Produktu.
n) Gwarancja producenta nie obejmuje szkód lub strat dotyczących żywności, odzieży i podobnych przedmiotów wprowadzonych do produktu w wyniku jego nieprawidłowego działania lub awarii.
o) Gwarancja producenta nie obejmuje kosztów narzędzi lub usług niezbędnych do uzyskania dostępu do Produktu, ani transportu części lub komponentów Produktu do miejsca instalacji, w przypadku utrudnionego dostępu do nich.
p) Gwarancja producenta nie obejmuje wad wynikających z przestarzałości technologicznej lub związanych z komponentami oprogramowania/sprzętu dostarczonymi przez strony trzecie niezwiązane z Midea.

- Zmiany w klauzulach zawartych w tym dokumencie mogą być wprowadzane wyłącznie przez Midea. Niniejszy dokument nie podlega zmianom ani poprawkom bez wyraźnego wskazania firmy Midea.

Certyfikat gwarancji producenta

Midea dziękuje za zakup jednego ze swoich produktów.
Prosimy zachować niniejszy dokument razem z dowodem zakupu.

Gwarancja obowiązuje przez 24 miesiące od daty wskazanej na dokumencie zakupu.

Nasz dział obsługi klienta jest do Państwa dyspozycji w razie wszelkich uwag dotyczących produktów i zapytań o informacje. Aby skontaktować się z działem obsługi klienta, należy:

- wejść na stronę internetową www.midea.com/pl

Aby uzyskać pomoc w razie usterki, należy skontaktować się z działem obsługi klienta telefonicznie na numer:

+48 800 088 680

Dział obsługi klienta jest czynny od poniedziałku do piątku w godzinach 09:00 – 17:00 z wyjątkiem dni ustawowo wolnych od pracy. Połączenie jest płatne zgodnie z używanym planem taryfowym. Koszty połączeń mogą się różnić w zależności od operatora i wybranego planu taryfowego.

Zachowaj niniejszy dokument razem z dokumentem potwierdzającym datę zakupu produktu

Miejsce na
dokument zakupu

Miejsce na
Kod kreskowy z numerem seryjnym znajdujący
się na opakowaniu produktu

DĚKOVNÝ DOPIS

Děkujeme, že jste si vybrali společnost Midea! Před zahájením používání nového výrobku Midea si důkladně přečtěte tento návod, abyste se ujistili, že víte, jak bezpečně ovládat vlastnosti a funkce, které váš nový spotřebič nabízí.

OBSAH

DĚKOVNÝ DOPIS 01

BEZPEČNOSTNÍ POKYNY 02

SPECIFIKACE 06

PŘEHLED PRODUKTŮ 07

RYCHLÝ PRŮVODCE SPUŠTĚNÍM 08

ČIŠTĚNÍ A ÚDRŽBA 09

OCHRANNÉ ZNÁMKY, AUTORSKÁ PRÁVA A PRÁVNÍ PROHLÁŠENÍ 10

LIKVIDACE A RECYKLACE 11

OZNÁMENÍ O OCHRANĚ OSOBNÍCH ÚDAJŮ 12

CZ

BEZPEČNOSTNÍ POKYNY

Určené použití

Následující bezpečnostní pokyny mají zabránit nepředvídaným rizikům nebo škodám způsobeným nebezpečným nebo nesprávným provozem spotřebiče. Při příjezdu zkontrolujte obal a spotřebič, zda je vše neporušené, abyste zabezpečili bezpečný provoz. Pokud zjistíte jakékoli poškození, obraťte se na prodejce. Upozorňujeme, že úpravy nebo změny na spotřebiči nejsou z důvodu vaší bezpečnosti povoleny. Neúmyslné používání může způsobit nebezpečí a ztrátu nároků na záruku.

Vysvětlení symbolů

	Nebezpečí Tento symbol upozorňuje na nebezpečí ohrožení života a zdraví osob v důsledku extrémně hořlavého plynu.
	Upozornění na elektrické napětí Tento symbol označuje nebezpečí ohrožení života a zdraví osob v důsledku elektrického napětí.
	Varování Signální slovo označuje nebezpečí se střední úrovní rizika, které může mít za následek smrt nebo vážné zranění, pokud se mu nevyhnete.
	Upozornění Signální slovo označuje nebezpečí s nízkým stupněm rizika, které může způsobit lehké nebo středně těžké zranění, pokud se mu nevyhnete.
	Pozor Signální slovo označuje důležitou informaci (např. škodu na majetku), ale ne nebezpečí.
	Dodržujte pokyny Tento symbol označuje, že servisní technik musí tento spotřebič obsluhovat a udržovat pouze v souladu s návodem k obsluze.

Před použitím/uvedením přístroje do provozu si pečlivě a pozorně přečtěte tento návod k obsluze a uschovejte jej v bezprostřední blízkosti místa instalace nebo přístroje pro pozdější použití!

Dodržujte výše uvedená bezpečnostní opatření.

⚠ Upozornění

- Všechny pokyny si pečlivě přečtěte a uschovejte.
- Pro dodatečnou ochranu doporučujeme použít zásuvku se jmenovitým proudem 1 OA. Abyste se vyhnuli přetížení obvodu, nepoužívejte na stejném obvodu jiné vysokonapěťové spotřebiče.
- Nenaplňujte konvici, pokud je umístěna na podstavci. Před umístěním na podstavec odstraňte vodu ze dna.
- Pokud používáte přístroj v blízkosti dětí, je nutné nad nimi dodržovat přísný dohled.
- Tento spotřebič mohou používat děti ve věku od 8 let, pokud jsou pod dozorem, nebo pokud byly poučeny o bezpečném používání spotřebiče a rozumí možným rizikům. Čištění a uživatelskou údržbu by neměly provádět děti, pokud nejsou starší 8 let a nejsou pod dozorem. Udržujte zařízení a jeho kabel mimo dosah dětí mladších 8 let.
- Tento spotřebič je určen k použití v domácnosti a podobných situacích, jako například:

- Kuchyňky v obchodech, kancelářích a jiných pracovních prostředích;
- Na statcích;
- Pro klienty v hotelech, motelech a dalších ubytovacích zařízeních;
- Snídaňových prostředích.

- UPOZORNĚNÍ: Umístěte víko tak, aby pára směřovala pryč od rukojeti.
- UPOZORNĚNÍ: Před vyjmutím z podstavce se ujistěte, že je spotřebi vypnutý.

CZ

- UPOZORNĚNÍ: Buďte opatrní a vyvarujte se rozlití vody na konektor.
- Spotřebič mohou používat děti od 8 let a osoby se sníženými fyzickými, smyslovými nebo mentálními schopnostmi, nebo osoby s nedostatečnými zkušenostmi a znalostmi, pokud jsou pod dozorem nebo byly proškoleny ohledně bezpečného používání spotřebiče a chápou možná rizika.
- Děti si se zařízením nesmí hrát.

⚠ Varování

- Nikdy nenechávejte spotřebič během provozu bez dozoru.
- Elektrická konvice musí být používána na rovném povrchu. Nepokládejte tento spotřebič na plynový vařič, elektrický hořák, do jejich blízkosti, nebo na horní část jiných elektrických spotřebičů.
- Nedotýkejte se horkých povrchů, používejte rukojeť. Dávejte pozor na unikající páru z hubice nebo víka, zejména při doplňování. Během cyklu varu nesnímejte víko.
- Nepoužívejte konvici k ohřevu ničeho jiného než vody. Nenaplňujte nad značku „max". Nepoužívejte konvici, pokud je voda pod značkou minima.
- Nenechávejte napájecí kabel viset z okraje stolu a nedotýkejte se horkých povrchů. Přebytečnou část napájecího kabelu vždy skladujte v přihrádce podstavce jednotky.
- Neponořujte žádnou část spotřebiče do vody nebo jiné kapaliny. Nepoužívejte spotřebič s prodlužovacím kabelem, pokud tento kabel nebyl zkontrolován a testován kvalifikovaným technikem nebo servisní osobou. Spotřebič vždy používejte v zásuvce o napětí (pouze AC proud) vyznačeného na spotřebiči.

- Pokud je napájecí kabel poškozen, musí být vyměněn výrobcem nebo oprávněnou osobou.
  POZNÁMKA: Pokud je konvice přeplněná, může dojít k úniku vařící vody. Konvici lze používat pouze s dodaným podstavcem.
  VAROVÁNÍ: Nezapínejte, pokud existuje možnost, že je voda v ohřívači zmrzlá.
- Za následujících podmínek vždy odpojte zástrčku ze zásuvky: Když není žádná voda v konvici, Když doplňujete vodu, Když se spotřebič nepoužívá, Před čištěním nebo přesouváním konvice.
- Pro informace bezplatně zavolejte na naše číslo zákaznické podpory, nebo se pro kontrolu a opravu obraťte na oddělení zákaznických služeb společnosti Midea. Spotřebič nikdy neopravujte sami.
  VAROVÁNÍ: Abyste snížili riziko poškození nebo úrazu elektrickým proudem, neodstraňujte spodní kryt těla nebo napájecí podstavec sami.
- Nepoužívejte jiný než dodaný podstavec. Použití příslušenství, které výrobce nedoporučuje, může vést k požáru, úrazu elektrickým proudem nebo zranění osob.
- Nevkládejte žádné předměty do otvorů nebo děr v konvici.
- Tento spotřebič je určen pouze pro použití v domácnosti. Zařízení nepoužívejte venku.
- VAROVÁNÍ: Neodstraňujte víko, dokud voda vře.
- Nesprávné použití spotřebiče může způsobit vážné popáleniny, proto je třeba při provozu dávat pozor.
- Nepokoušejte se konvici otevřít - z povrchu topného tělesa po použití vychází zbytkové teplo.
- Informace o spotřebě energie a času potřebném k dosažení příslušného režimu nízké spotřeby:
  Režim vypnuto: 0 W;
  Maximální doba k dosažení příslušného režimu nízké spotřeby: 0 minut.

SPECIFIKACE

Model Vrobku	MK-17G03A
Napětí	220-240V~
Frekvence	50/60Hz
Jmenovitý výkon	1850-2200W
Kapacita	1.7L

CZ

PŘEHLED PRODUKTŮ

Názvy Hlavních Částí

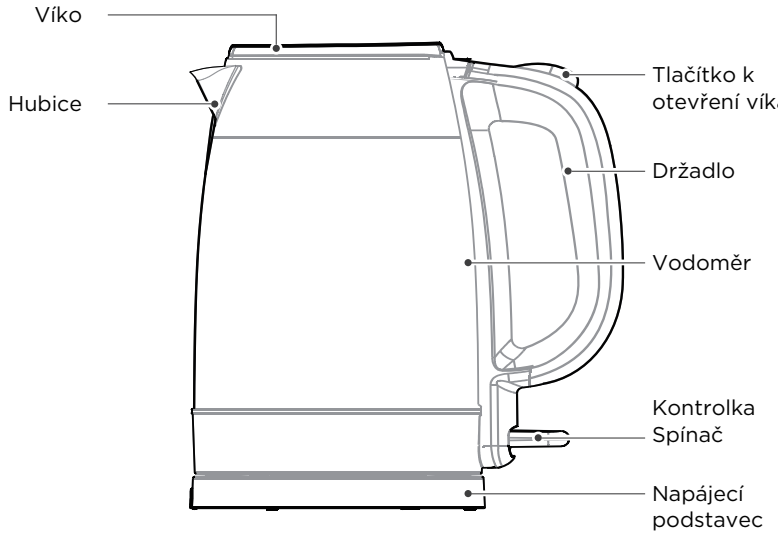

CZ

RYCHLÝ PRŮVODCE SPUŠTĚNÍM

Stručný Úvod

1. Rozumný design přinese pohodlí a potěšení do vašeho života.
2. Rychlé vaření vám ušetří čas a energii.
3. Snímatelný filtr, který udržuje vodu čistou a bez cizích částic.
4. Snímání páry pro vypnutí konvice po varu.
5. Dry Pro - Automaticky se vypíná po detekci varu.
6. Snadno čitelný vodoměr.
7. Termostat vysoké kvality.
8. 360° otočný elektrický podstavec.
9. Nerezový povrch.

Instrukce

Při prvním použití nebo po delší době nepoužívání se doporučuje naplnit až po značku maximální hladiny čerstvou vodou z vodovodu, vařit a vyprázdnit konvici nejméně dvakrát, aby se vyčistila od jakýchkoli drobných částic. Tuto vodu nepijte.

1. Stiskněte zámek víka na rukojeti a můžete ji otevřít.
2. Odeberte konvici z podstavce k místu, kde ji naplníte. Naplňte konvici požadovaným množstvím vody (ne méně než minimum a ne více než maximum). Nasaďte opět víko a položte konvici zpět na podstavec.
3. Připojte zástrčku do elektrické zásuvky (220-240 V, AC) a zapněte konvici stisknutím spínače. Kontrolka se rozsvítí, aby signalizovala, že se konvice ohřívá.
4. Jakmile se voda začne vařit, konvice se automaticky vypne a neonové světlo zhasne.
5. Zvedněte konvici z podstavce a vodu nalijte do nádoby.

ČIŠTĚNÍ A ÚDRŽBA

Chcete-li prodloužit konvici životnost, pravidelně v ní čistěte čistěte usazeniny minerálů. Před čištěním vždy odpojte zástrčku ze zásuvky a nechte konvici vychladnout.
K čištění vnější strany konvice nepoužívejte chemické čisticí prostředky, kovovou vlnu ani abrazivní čisticí prostředky, protože poškrábou povrch a konvice ztratí vnější barvu.

1. Konvici naplňte 0,5 l bílého octa a zbytek vodou a nechte stát více než 1 hodinu.
2. Roztok z konvice vylijte. Zbytky usazenin otřete vlhkým hadříkem.
3. Konvici naplňte čistou vodou, přiveďte k varu a poté vodu zlikvidujte. Ještě jednou opakujte a konvice bude připravena k použití.
4. V případě potřeby výše uvedené postupy několikrát zopakujte.
5. Neponořujte spotřebič do vody. Povrch konvice lze otřít vlhkým hadříkem a vyleštit jemným suchým hadříkem. Uchopte filtr na horní části vodoměru a vytáhněte jej směrem nahoru.
6. Před jeho výměnou konvici umyjte čistou vodou a důkladně osušte.

OCHRANNÉ ZNÁMKY, AUTORSKÁ PRÁVA A PRÁVNÍ PROHLÁŠENÍ

Midea logo, slovní značky, obchodní název, obchodní styl a všechny jejich verze jsou cenným majetkem společnosti Midea Group a/nebo jejích přidružených společností ("Midea"), ke kterým společnost Midea vlastní ochranné známky, autorská práva a jiná práva duševního vlastnictví, jakož i veškerý goodwill vyplývající z používání jakékoli části ochranné známky Midea. Používání ochranné známky Midea ke komerčním účelům bez předchozího písemného souhlasu společnosti Midea může představovat porušení ochranné známky nebo nekalou soutěž v rozporu s příslušnými zákony.

Tuto příručku vytvořila společnost Midea a vyhrazuje si všechna autorská práva. Žádný subjekt ani jednotlivec nesmí používat, kopírovat, upravovat, distribuovat tento návod jako celek nebo jeho část, ani jej spojovat nebo prodávat s jinými produkty bez předchozího písemného souhlasu společnosti Midea.

Všechny popsané funkce a pokyny byly aktuální v době tisku této příručky. Skutečný výrobek se však může lišit v důsledku vylepšených funkcí a designu.

LIKVIDACE A RECYKLACE

Důležité pokyny pro životní prostředí

Soulad se směrnicí o OEEZ a likvidace odpadu:
Tento výrobek je v souladu se směrnicí EU o OEEZ (2012/19/EU). Tento výrobek je označen klasifikačním symbolem pro odpad z elektrických a elektronických zařízení (OEEZ).

Tento symbol označuje, že tento výrobek se po skončení životnosti nesmí likvidovat spolu s jiným odpadem z domácnosti. Použité zařízení musí být předáno na oficiálním sběrném místě pro recyklaci elektrických elektronických zařízení. Chcete-li vědět více o tomto systému sběru, obraťte se na místní úřady nebo prodejce, u kterého jste výrobek zakoupili. Každá domácnost hraje důležitou roli při zhodnocování a recyklaci starých spotřebičů. Vhodná likvidace použitého spotřebiče pomáhá předcházet možným negativním důsledkům pro životní prostředí a lidské zdraví.

CZ

Soulad se směrnicí RoHS

Výrobek, který jste si zakoupili, je v souladu se směrnicí EU o RoHS (2011/65/EU). Neobsahuje škodlivé a zakázané materiály uvedené ve směrnici.

Informace o balení

Obalové materiály výrobku jsou vyrobeny z recyklovatelných materiálů v souladu s našimi národními environmentálními předpisy. Obalové materiály nevyhazujte spolu s domácím nebo jiným odpadem. Odneste je na místa sběru obalových materiálů určená místními úřady.

OZNÁMENÍ O OCHRANĚ OSOBNÍCH ÚDAJŮ

Na poskytování služeb dohodnutých se zákazníkem,
souhlasíme s tím, že budeme bez omezení dodržovat všechna ustanovení platných právních předpisů o ochraně osobních údajů v souladu s dohodnutými zeměmi, ve kterých budou služby zákazníkovi poskytovány, jakož i případně obecné nařízení EU o ochraně údajů (GDPR).

Obecně údaje zpracováváme, abychom splnili naše smluvní závazky vůči vám a z důvodů bezpečnosti výrobku, ochrany vašich práv v souvislosti s otázkami týkajícími se záruky a registrace výrobku. V některých případech, ale pouze pokud je zajištěna přiměřená ochrana údajů, mohou být osobní údaje přenášeny příjemcům nacházejícím se mimo Evropský hospodářský prostor.

Další informace vám poskytneme na požádání. Našeho pověřence pro ochranu osobních údajů můžete kontaktovat prostřednictvím **MideaDPO@midea.com**. Chcete-li uplatnit svá práva, například právo namítat proti zpracování vašich osobních údajů pro účely přímého marketingu, kontaktujte nás prostřednictvím **MideaDPO@midea.com**. Další informace získáte kliknutím na QR kód.

Midea

make yourself at home

www.midea.com

© Midea 2022 all rights reserved

22
PAP

Hama Polska Sp. z o.o. | Robakowo, ul. Poznańska 5 |
62-023 Gądki

FR
ÉLÉMENTS D'EMBALLAGE