CANOPIA® by PALRAM

HOW TO ASSEMBLE

DALLAS™ / COLORADO™
14x16 / 4.3x5

IMPORTANT!

Please read these instructions carefully before starting assembly.
Keep these instructions in a safe place for future reference.

www.canopia.com

0906
EN 1090-1:2009

605552_25.06_MV1.1

HAVE A CONCERN? WE CAN HELP.

Before returning your purchase:

You didn't find what you were looking for? We can help at **canopia.shop/support**

Still can't find what you are looking for? Please see next page for local customer care.

HABEN SIE BEDENKEN? WIR KÖNNEN HELFEN.

Bevor Sie Ihren Kauf zurücksenden:

Haben Sie nicht gefunden, wonach Sie gesucht haben? Unter **canopia.shop/support** können wir helfen.

Sie haben noch nicht gefunden wonach Sie suchen? Auf der nächsten Seite finden Sie den Kontakt zu unserem lokalen Kundendienst.

TIENE ALGUNA INQUIETUD? PODEMOS AYUDARLE.

Antes de retornar su compra:

No encontró lo que estaba buscando? Podemos ayudarle en **canopia.shop/support**

Aún no encontró lo que buscaba? Por favor vea en la siguiente página el Servicio Local al Cliente.

UN SOUCI? UNE QUESTION? NOUS POUVONS VOUS AIDER.

Avant de renvoyer ce produit:

Vous n'avez pas trouvé ce que vous cherchez ? Nous pouvons vous aider sur **canopia.shop/support**

Insatisfait/e ou sans réponse ? Merci de contacter notre Service Client local ci-dessous.

WE ARE HERE TO HELP

canopia.com/contact-us

SCAN ME

UK • IE	01302-388700
FR • BE • IT • NL • PT • ES	+33-169-791-094
DE • AT • LUX • LICH	+49-180-522-8778
US	877-627-8476
IL	04-848-6800
CA	905-5646007
AUS	1800-955-855
AUS - Greenhouses only	03-9544-6-999
ZA	011-397-7771
NZ	0800 800 880
SZ	062-287-33-77
GLOBAL CONTACT (Rest of World)	+972-4-848-6816
CR • SL	0599-37-057 | info@ms-viscom.com
DK	07-575 42 70 | post@nshnordic.com
CH • HU • SK	0493-523-523 | servis@garland.cz
PL	Infolinia: 801-011-929 | 22-349-93-36 kontakt@ogrodosfera.pl
CY	0224-971-13 | alpaco@alpacodomica.com www.alpacodomica.com

82642-6.23

TOOLS & EQUIPMENT

☐ 4x people needed

☐ Wrench
10 mm | 3/8"

☐ Spirit Level

☐ 2x Trestle/Saw Horse

☐ 3x Ladders

☐ Electric Drill
With Drill Bit
10 mm | 3/8"

☐ Philips Head
Screwdriver

☐ 1 Hand Torx Head

☐ Wrench
13 mm | 1/2"
16 mm | 5/8"

☐ Cordless Drill -
Philips Head

☐ Cordless Drill -
Torx Head

SITE PREPARATION & FOUNDATION

A - PREPARE THE SITE

The product must be positioned and fixed on a flat level surface.

❶ - Clear the site

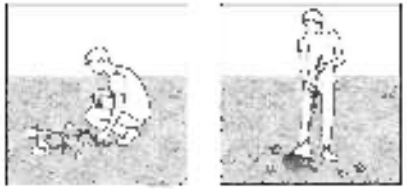

❷ - Level the ground

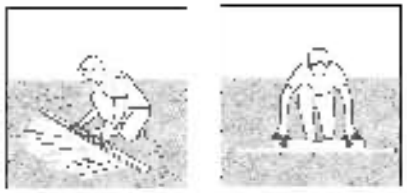

	A	❶	❷
FR	**PRÉPARER LE TERRAIN** Le produit doit être positionné et fixé sur une surface plane	Débloquer le terrain	Niveler le sol
DE	**VORBEREITUNG DES UNTERGRUNDES** Das Produkt muss auf einem flachen Untergrund aufgestellt und befestigt werden.	Standort säubern	Untergrund ausgleichen und nivellieren
ES	**PREPARE EL SITIO** El producto debe estar colocado y fijado en una superficie plana y nivelada.	Limpie el sitio	Nivele el terreno
SV	**FÖRBEREDA OMRÅDET** Produkt måste placeras och fästas på plan underlag.	Rensa området	Platta ut marken
NN	**FORBERED OMRÅDET** Produkt må plasseres og festes på et flatt underlag.	Rydd området	Flatt ut bakken
FI	**VALMISTELE RAKENNUSALUE** Pinnan on oltava kiinteä ja tasainen, suora, jaettu ja vaakasuora.	Raivaa rakennusalue	Tasoita maa
DA	**FORBERED OMRÅDET** Produktet skal placeres og fastgøres på en flad overflade.	Ryd området	Gør jorden jævn
NL	**TERREIN VOORBEREIDEN** Het gronddeel moet vlak, vast en waterpas zijn.	Maak het terrein vrij	Egaliseer de grond
IT	**PREPARARE IL SITO** Il prodotto deve essere posizionato e fissato su una superficie piana	Sgomberare il sito	Livellare il terreno
SK	**PRIPRAVTE SI MIESTO** Výrobok musí byť umiestnený a upevnený na rovnom povrchu.	Vyčistite miesto	Vyrovnajte povrch
SL	**PRIPRAVITE LOKACIJO** Izdelek mora biti nameščen in pritrjen na ravno površino.	Očistite lokacijo	Poravnajte tla
ET	**VALMISTAGE ETTE MAATÜKK** Toote peab olema paigaldatud ja kinnitada tasasele pinnale	Puhastage maatükk	Tasandage maapind
HU	**TEREP ELŐKÉSZÍTÉSE** A termék csak egyenes felületre helyezve és rögzítve	Tisztítsa meg a területet	Egyengesse vízszintesre a talajt
PL	**PRZYGOTUJ MIEJSCE** Produkt musi być umieszczony i mocowany na płaskiej, równej powierzchni.	Oczyść miejsce	Wyrównaj podłoże
RU	**ПОДГОТОВЬТЕ ПЛОЩАДКУ** Продукт нужно расположить и закрепить на плоской ровной поверхности.	Очистите площадку	Выровняйте грунт
LAT	**SAGATAVOJIET VIETU** Produktu jāuzstāda un jāstiprina uz līdzenas gludas virsmas	Notīriet vietu	Nolīdziniet zemi
LIT	**PARUOŠKITE VIETĄ** Gaminys turi būti pastatytas ir pritvirtintas ant lygios horizontalios sangos.		
CS	**PŘIPRAVTE SI MÍSTO** Produkt musí být umístěn a upevněn na rovném povrchu	Vyčistěte místo	Vyrovnejte povrch
RO	**PREGĂTIȚI LOCUL** Produsul trebuie poziționat și fixat pe o suprafață plană	Curățați locul	Nivelați pământul
HE	**הכינו את המקום** המוצר מוכן ומחובר לקרקע ישרה	נקו את המקום	פלסו את הקרקע

B - CHOOSE YOUR FOUNDATION TYPE

Option ❶:
Concrete / Wooden surface

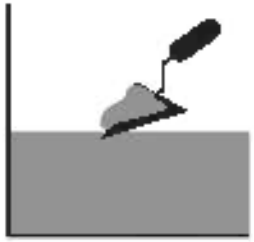

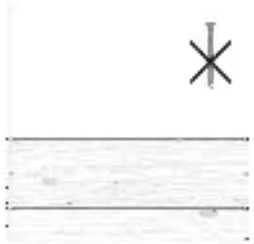

The screws and dowels supplied with the kit are suitable for concrete fixing only.

Please contact us with an inquiry regarding which fasteners are suitable for other surface types (not supplied).

	B	Option ❶	
FR	CHOISIR VOTRE TYPE DE FONDATION	Béton / Surface de bois	Sélectionnez le sol approprié pour votre abri de jardin. Le béton convient aux sols durs et plats, tandis que le bois convient aux terrains irréguliers ou en pente. Veuillez consulter un expert pour savoir quelles fixations conviennent aux surfaces autres que le béton (non fournies).
DE	FUNDAMENTWAHL	Beton / Starre Holzgundfläche	Sie müssen die Beschaffenheit des Untergrunds Ihrer Gartenhütte auswählen. Beton eignet sich für harte und ebene Böden, während Holz für unebene Untergründe geeignet ist. Wenden Sie sich an einen Fachmann, um zu erfahren, welche Befestigungsmittel für andere Oberflächen (nicht im Lieferumfang enthalten) geeignet sind.
ES	ELIJA EL TIPO DE CIMENTACIÓN	Hormigón / Superficie de madera	Seleccione el suelo adecuado para su cobertizo de jardín. Hormigón para suelos duros y planos, madera para terrenos irregulares o inclinados. Consulte a un experto para conocer qué elementos de fijación son adecuados para otras superficies (no incluidos).
SV	VÄLJ GRUNDTYP	Betong / Träyta	Välj det lämpliga golvet för ditt lusthus. Betong är bäst för hårda och platta ytor, medan träyta är lämplig för ojämna eller lutande ytor. Rådfråga en expert om vilka fastelement som är lämpliga för andra ytor (ej inkluderade).
NN	VELG FUNDAMENTTYPE	Betong / Treverflate	Velg det riktige gulvet til ditt hagehus. Betong er best for harde og flate overflater, mens tre er egnet for ujevne eller skrånende underlag. Spør en ekspert om hvilke festemidler som er egnet for andre overflater (ikke inkludert).
FI	VALITSE RAKENNUSPOHJAN TYYPPI	Betoni / Puisen pohja	Valitse puutarhamökkisi oikea pohja. Betoni on parhaan tasaisille ja koville pinnoille, puu taas epätasaisille tai rinteisille alueille. Kysy asiantuntijalta, millaiset kiinnikkeet sopivat muille pinnoille (ei kuulu toimitukseen).
DA	VÆLG DIN FUNDAMENTTYPE	Beton / Stærk træbund	Vælg det korrekte gulv til dit lusthus. Beton er bedst til hårde og flade overflader, mens træ er egnet til ujævne eller skrånende underlag. Spørg en ekspert om, hvilke fastgørelseselementer der er egnede til andre overflader (ikke inkluderet).
NL	KIES UW TYPE FUNDERING	Beton / Sterke houten basis	Selecteer de juiste vloer voor uw tuinhuisje. Beton is het beste voor harde en vlakke oppervlakken, terwijl hout geschikt is voor oneffen of hellende terreinen. Vraag een deskundige welke bevestigingsmiddelen geschikt zijn voor andere oppervlakken (niet meegeleverd).
IT	SCEGLIERE IL TIPO DI FONDAMENTA	Mente / Superficie di legno	Scegli il giusto pavimento per il tuo casetta da giardino. Il cemento è ideale per superfici dure e piane, il legno per terreni irregolari o in pendenza. Chiedete a un esperto quali elementi di fissaggio sono adatti alle superfici diverse (non inclusi).
SK	VYBERTE SI TYP PODLOŽENIA	Betónová / Drevený povrch	Skúsený odborník vám poradí, ktoré upevňovacie prvky sú vhodné pre vaše drevené altánky okrem betónu. Prosíme, kontaktujte nás s dotazom, ktoré upevňovacie prvky sú vhodné pre iné typy povrchov (nie sú súčasťou balenia).
SL	IZBERITE SVOJO VRSTO TEMELJA	Betonske tla / Lesena površina	Vijaki in zatiči, ki so vključeni v komplet, so primerni samo za pritrditev na betonske temelje. Prosimo, kontaktirajte nas z vprašanjem, katere pritrdilne elemente je primerno uporabiti za druge vrste tal (ni vključeno) se pripravljamo na izvedbo.
ET	VALIGE OMA VUNDAMENDI TÜÜP	Betoon / Puidust pinn	Sobivad kinnitusvahendid ainult betoonist aluste jaoks. Kontaktirge meie poole, et uurida, millised kinnitusvahendid sobivad teistele pindadele (ei ole komplektis).
HU	VÁLASSZA ALAP TÍPUSÁT	Beton / Erős fa felület	A kiválasztott alap a kertes ház szilárdságát befolyásolja. Ügyeljen arra, hogy a betonon és a fa felületen megfelelő legyen. Kérjük, vegye fel velünk a kapcsolatot, hogy megtudja, milyen rögzítőelemek szükségesek egyéb felületekhez (nem tartozik).
PL	WYBIERZ TYP FUNDAMENTÓW	Podłoga betonowa / Twarde podłoże drewniane	Dobierz odpowiednią podłogę do swojego domku ogrodowego. Beton jest najlepszy do twardych i płaskich powierzchni, podczas gdy drewno nadaje się do nierównych lub pochyłych terenów. Skontaktuj się z ekspertem, aby dowiedzieć się, jakie elementy mocujące są odpowiednie dla innych powierzchni (nie dołączono).
RU	ВЫБЕРИТЕ ТИП ФУНДАМЕНТА	Бетон / Деревянная поверхность	Выберите подходящий пол для вашей беседки. Бетон подходит для твердых и плоских поверхностей, тогда как дерево подходит для неровных или наклонных участков. Проконсультируйтесь с экспертом, какие крепежные элементы подходят для других поверхностей (не входят в комплект).
LAT	IZVĒLIETIES PAMATA VEIDU	Betons / Koka virsma	Izvēlieties piemērotāko grīdu savam dārza namiņam. Betons ir piemērots cietām un plakanām virsmām, bet koks ir piemērots nelīdzenām vai slīpām platībām. Konsultējieties ar speciālistu, kādas stiprinājumi ir piemēroti citām virsmām (nav iekļauti komplektā).
LIT	PASIRINKITE SAVO PAGRINDO TIPĄ	Betoninis / medinis paviršius	Pasirinkite tinkamą sodo namelio grindų tipą. Betonas tinka kietiems ir lygiems paviršiams, o medis – nelygiems arba nuožulniems plotams. Pasiteiraukite specialisto, kokie tvirtinimo elementai tinka kitiems paviršiams (neįtraukti).
CS	VYBERTE SI TYP PODLOŽENÍ	Betonová / Dřevěný povrch	Prosím, kontaktujte nás s dotazem, ktoré upevňovacie prvky sú vhodné pre vaše drevené altánky okrem betónu. Poradíme vám, ktoré upevňovacie prvky sú vhodné pre iné typy povrchov (nie sú súčasťou balenia).
RO	ALEGEȚI TIPUL DE FUNDAȚIE DE TEREN	Suprafață de beton / lemn	Sunt [illegible] betonul este potrivit pentru suprafețe dure și plane, în timp ce lemnul este potrivit pentru terenuri neuniforme sau înclinate. Vă rugăm să contactați un specialist pentru a afla care elemente de fixare sunt potrivite pentru alte suprafețe (nu sunt incluse).
HE	בחר את סוג היסוד שלך	בטון / משטח עץ	[illegible]

B - CHOOSE YOUR FOUNDATION TYPE

A Dig holes into the ground and fill with concrete.
For frozen areas, please check the required depth needed for these holes.

Option ❷: Paving stones

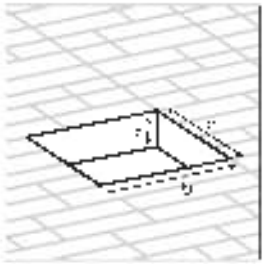

a - 10 cm / 4" | b - c - 50 cm / 19"

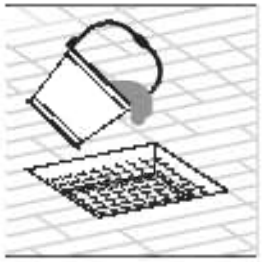

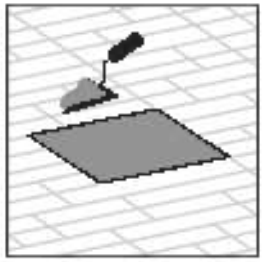

Option ❸ Solid ground / Asphalt

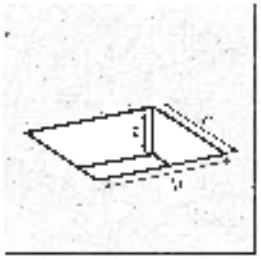

a - 10 cm / 4" | b - c - 50 cm / 19"

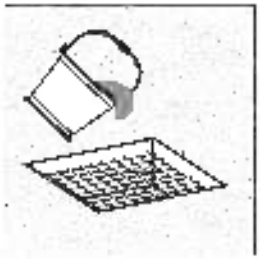

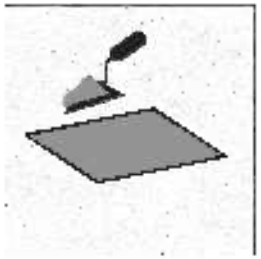

	*	Option ❷	Option ❸
FR	Creusez des trous dans le sol et remplissez-les de béton. Pour les zones gelées, veuillez vérifier la profondeur requise pour ces trous.	Pavés	Sol solide / asphalte
DE	Graben Sie Löcher in den Boden und füllen Sie diese mit Beton. Bei gefrorenen Flächen prüfen Sie die erforderliche Tiefe, die für diese Löcher benötigt wird.	Pflastersteine	Fester Boden / Asphalt
ES	Cave agujeros en el suelo y rellénalos con hormigón. Para zonas congeladas, por favor, comprueba la profundidad necesaria para estos agujeros.	Adoquines	Terreno firme / Asfalto
SV	Gräv hål i marken och fyll med betong. För frysande områden, kontrollera det nödvändiga djupet som krävs för dessa hål.	Cobblestones	Fast mark / Asfalt
NN	Grav hull i bakken og fyll med betong. For frysende områder, vennligst sjekk den nødvendige dybden for disse hullene.	Brosteiner	Solid bakke / Asfalt
FI	Kaivaa reikiä maahan ja täytä betonilla. Jäätyneeksi ilmoitettuja alueita varten tarkista tarvittava syvyys.	Kivipinta	Kiinteä maa/asfaltti
DA	Grav huller i jorden og fyld med beton. For frosne områder, tjek dybden som er nødvendig for disse huller.	Brosten	Fast grund / asfalt
NL	Graf gaten in de grond en vul ze met beton. Voor bevroren zones, controleer de vereiste diepte die nodig is voor deze gaten.	Straatstenen	Vaste grond / Asfalt
I	Scavate dei buchi nel terreno e riempiteli di cemento. Per le zone ghiacciate, controlla la profondità necessaria per questi fori.	Pietre da pavimentazione	Terreno solido / asfalto
SK	Vykopte jamy do zeme a vyplňte betónom. V prípade zamrznutých oblastí skontrolujte potrebnú hĺbku pre tieto otvory.	Dlažobné kocky	Pevná zem/Asfalt
SL	Izkopljite luknje v zemljo in jih zapolnite z betonom. Pri zamrzlih ilovnatih tleh preverite potrebno globino, ki je potrebna za te luknje.	Tlakovci	Trdna zemlja / asfalt
ET	Kaevake maasse augud ja täitke need betooniga. Kõhnunud pinnaste puhul kontrolli ära, mis sügavusel on vajalik nende aukude täitmiseks.	Paving stones	Kindel maa / asfalt
HU	Ásson gödröket a talajba és öntse betonnal. Fagyott talajok esetén ellenőrizze a szükséges mélységet ezekben a lyukakban.	Térkő burkolatok	Szilárd talaj / aszfalt
PL	Wykopać dołowy w ziemi i wypełnić betonem. W przypadku zamarzniętych obszarów sprawdź wymaganą głębokość tych otworów.	Kostka brukowa	Twarde podłoże/asfalt
RU	Выкопайте ямы в земле и залейте бетоном. Для замороженных участков проверите необходимую глубину этих отверстий.	Брусчатка	Твердая земля / асфальт
LAT	Izrok zemē bedres un aizpildi tās betonu. Sasalušas zemes gadījumā pārbaudi nepieciešamo dziļumu šādām bedrēm.	Bruģakmeņi	Cieta zeme / asfalts
LIT	Iškasti duobes žemėje ir užpildyti betonu. Užšalusioms vietoms patikrinti reikiamą gylį šioms duobėms.	Grindinio akmenys	Kietas gruntas / Asfaltas
CS	Vykopejte díry v zemi a vyplňte betonem. U zamrzlých ploch zkontrolujte požadovanou hloubku pro tyto otvory.	Dlaždební kameny	Pevná zem / asfalt
RO	Săpați găuri în pământ și umpleți-le cu beton. Pentru zone înghețate, verificați adâncimea necesară pentru aceste găuri.	Suprafețe de pietre de pavaj	Teren solid / Asfalt
HE	חפרו חורים באדמה ומלאו אותם בבטון. עבור אזורים קפואים, בדקו את העומק הנדרש לחורים אלו.	אבני רחוב	אדמה / אספלט

C - DIMENSIONS

[illegible] illustration describes center-to-center distance between poles.

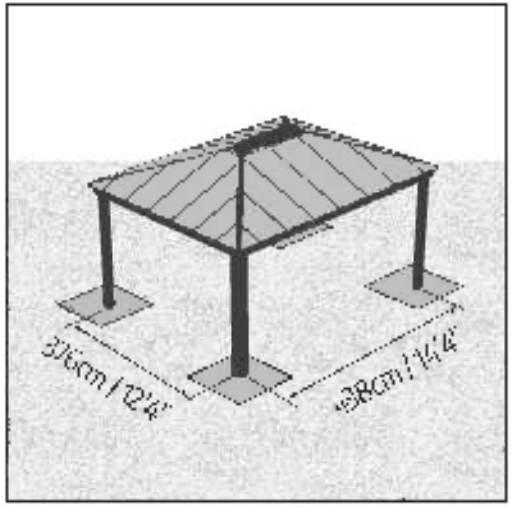

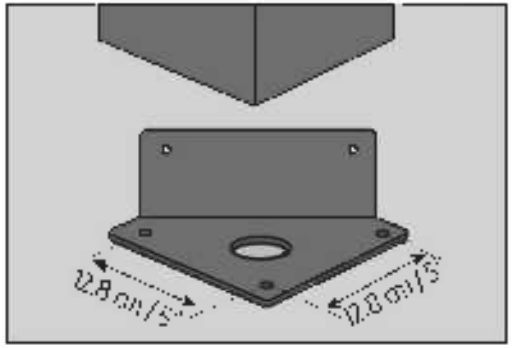

	C
FR	**DIMENSIONS** [illegible]
DE	**ABMESSUNGEN** [illegible]
ES	**DIMENSIONES** [illegible]
SV	**MÅTT** [illegible]
NN	**DIMENSJONER** [illegible]
FI	**MITAT** [illegible]
DA	**DIMENSION** [illegible]
NL	**AFMETINGEN** [illegible]
IT	**DIMENSIONI** [illegible]
SK	**ROZMERY** [illegible]
SL	**MERE** [illegible]
ET	**MÕÕDUD ANKUR** [illegible]
HU	**MÉRETEK** [illegible]
PL	**WYMIARY** [illegible]
RU	**ГАБАРИТНЫЕ РАЗМЕРЫ** [illegible]
LAT	**IZMERI** [illegible]
LIT	**MATMENYS** [illegible]
CS	**ROZMĚRY** [illegible]
RO	**DIMENSIUNI** [illegible]
HE	**מידות** [illegible]

SAFETY ADVICE

- [illegible]
- Keep your work glove during processing
- Avoid [illegible]
- [illegible]
- Do not [illegible]
- Do not allow [illegible]
- Do not [illegible]
- Dispose [illegible]
- Keep children [illegible]
- Do not [illegible]
- Do not [illegible]
- Do not attempt [illegible]
- [illegible]
- Make sure there are no other [illegible]
- [illegible]
- Heavy [illegible]
- [illegible]
- **Make sure to anchor the product directly to a solid foundation to increase the product's stability and wind resistance in areas with severe weather conditions. Make sure that there are no obstructions between the assembly area and the final position of the product.**

CARE & MAINTENANCE

- When you [illegible] with clean water
- [illegible]
- [illegible] assembly is complete

BEFORE ASSEMBLY

- Select a [illegible]
  - Choose your [illegible]
  - Choose a [illegible]
  - The [illegible]
- [illegible] directly to [illegible]
- [illegible]
  Alternatively [illegible]
- [illegible]
- [illegible]
- Please [illegible]
- Please [illegible]
- [illegible]
- Please [illegible]

IMPORTANT

- [illegible]
- [illegible]
- During [illegible]
- [illegible]

DURING ASSEMBLY

During assembly, you will encounter different icons for different products. Please see below for more information:

[illegible]

[illegible]

[illegible]

[illegible]

[illegible]

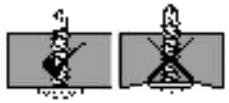

[illegible]

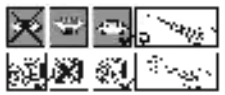

[illegible]

CONSIGNES DE SÉCURITÉ

- Tête mortelle – Veillez à bien suivre les instructions de montage. Gardez les enfants et les animaux à distance.
- Ne pas vernir ou peindre le produit pour protéger contre les dommages.
- Portez toujours des gants de sécurité et des lunettes de protection lorsque vous travaillez avec des clous et du bois traité.
- Ne pas utiliser d'outils électriques, sauf si vous êtes formé à leur utilisation.
- Veillez à ne pas vous blesser avec les clous ou les éclats de bois.
- Portez des vêtements de protection.
- Ne pas monter le produit si vous êtes en état d'ébriété.
- Utilisez uniquement les outils appropriés. Le recyclage, l'utilisation de produits chimiques ou d'outils inappropriés peut causer des blessures graves.
- Respectez les délais de montage/démontage.
- Ne vous assoyez pas sur le produit lorsque vous le montez.
- Ne montez pas le produit dans des conditions météorologiques extrêmes.
- Nettoyez régulièrement le produit avec un chiffon humide et de l'eau savonneuse. Ne utilisez pas de produits de nettoyage abrasifs ou corrosifs.
- Protégez les enfants et les animaux domestiques des éléments du produit. Ne laissez pas les enfants jouer sans surveillance.
- Assurez-vous qu'il n'y a pas de câbles électriques ou de canalisations dans la zone de travail à proximité.
- Ce produit est destiné à un usage privé uniquement. Utilisation en Gastronomie déconseillée.
- Le mobilier doit être placé sur un sol plat et ferme, sans risque de glissement ou de chute.
- Une surcharge peut entraîner des blessures graves et/ou endommager le produit.
- **Assurez-vous d'ancrer le produit directement sur une surface solide pour augmenter sa stabilité et sa résistance au vent, en particulier dans les zones soumises à des conditions météorologiques extrêmes.**
  Veillez à ce qu'il n'y ait pas d'obstacles entre la zone de montage et la position finale du produit.

ENTRETIEN & MAINTENANCE

- Faites attention à ne pas utiliser de produits chimiques dans votre jardin. Vous pourriez blesser votre chien.
- Ne pas utiliser de produits nettoyants abrasifs ou corrosifs pour nettoyer les vêtements.
- Recouvrez le produit lorsque vous ne l'utilisez pas.

AVANT L'ASSEMBLAGE

- Contrôle de sécurité :
  - Vérifiez que vous avez tout ce dont vous avez besoin pour commencer l'assemblage.
  - Ouvrez un sac à la fois et lisez les instructions avant de commencer.
  - Le produit doit être assemblé et utilisé sur une surface plane.
- Le produit doit être fixé directement sur une surface solide.
- Lors de l'assemblage, utilisez le niveau à bulle pour vous assurer que les éléments sont parfaitement droits.
- Ne pas serrer trop les vis pendant l'assemblage. Cela risque de briser le bois, de causer des blessures ou de rendre le produit dangereux.
- Vérifiez régulièrement le produit pendant l'assemblage. Si vous remarquez des éléments cassés, ne pas utiliser le produit et contacter le service après-vente.
- Vérifiez régulièrement les vis et les éléments de fixation. Serrez-les si nécessaire pendant l'assemblage.
- Veillez à ne pas laisser les enfants et les animaux domestiques sans surveillance pendant l'assemblage.
- Vérifiez que les vis ne dépassent pas du bois. Si nécessaire, utilisez de la peinture pour cacher les vis après l'assemblage.

IMPORTANTE!

- Consultez toujours le manuel d'instructions avant le montage.
- Un seul produit peut être assemblé à la fois. Ne pas essayer de travailler sur plusieurs produits en même temps.
- Pendant le montage, prévoyez un espace suffisant autour du produit pour faciliter le montage.
- Soyez prudent lorsque vous manipulez le produit. Ne pas le laisser tomber ou le heurter. Les éléments en bois peuvent se briser sous une force excessive.
  Nous vous recommandons vivement de porter des gants de sécurité et des lunettes de protection lors de l'assemblage du produit.

DURANT L'ASSEMBLAGE

Lors du montage, vous trouverez différentes icones correspondant à différents produits. Pour de plus amples informations, veuillez vous référer à ce qui suit:

Ne pas vernir ou peindre le produit pour un meilleur effet de couleur. Les planches sont parfaites telles quelles. Ne pas vernir ou peindre pour un meilleur effet.

Utilisez un marteau de caoutchouc si nécessaire.

Cette icône indique que le produit est adapté au jardin.

Cette icône indique que le produit est adapté à l'intérieur.

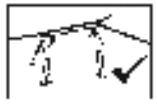

Le produit doit être placé sur un sol plat et ferme, sans risque de glissement ou de chute.

Ne pas placer le produit sur un sol irrégulier ou instable.

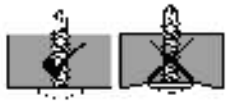

Ne pas serrer trop les vis.

Gardez les enfants et les animaux domestiques à distance.

Ne pas laisser les enfants jouer sans surveillance.

Soyez attentif à votre sécurité.

SICHERHEITSHINWEISE

- Die [illegible] Teile gemäß den Anweisungen in dieser Anleitung zusammengestellten Bauteile sind [illegible] Stahl aus.
- Tragen Sie [illegible] Handschuhe und [illegible] Schuhe, wenn Sie [illegible] Kanten, Ecken und Schrauben [illegible] Verletzungsgefahr.
- Achten Sie darauf, [illegible] Kinder [illegible] Elektroverbindungen [illegible] Sie sowohl [illegible] Teile.
- Verwenden Sie [illegible] Werkzeuge.
- Halten Sie Kinder von [illegible] fern.
- Die Montage darf nur [illegible] Erwachsenen [illegible] Montage [illegible].
- Achten Sie [illegible] Stabilität [illegible].
- Drücken Sie die Stahlbestandteile [illegible] Sie [illegible] Kanten [illegible] Gefahr [illegible].
- Vermeiden [illegible] Verletzungen [illegible] Sicherheitshandschuhe [illegible].
- Sichern Sie [illegible] Teile [illegible] Produkts.
- [illegible] Verletzungsgefahr [illegible].
- Halte Gegenstände [illegible] Produkt [illegible].
- Lassen Sie das Produkt im Innenraum [illegible] Sie [illegible] Kinder [illegible] Kinder [illegible].
- [illegible]
- Erreichen Sie [illegible] Dach [illegible] Sie [illegible].
- Die [illegible] Produkt [illegible].
- **Um die Stabilität und Windbeständigkeit des Produkts zu erhöhen, müssen Sie es direkt auf einem soliden Fundament verankern, insbesondere in solchen Gegenden, in denen die Witterungsbedingungen streng sind. Stellen Sie sicher, dass sich keine Hindernisse zwischen dem Montagebereich und der endgültigen Position des Produkts befinden.**

PFLEGE & WARTUNG

- [illegible] Wasser.
- Verwenden Sie [illegible] Reinigungsmittel.
- [illegible]

VOR DEM ZUSAMMENBAU

- [illegible]
  - Wählen Sie [illegible] sorgfältig [illegible] Ausrichtung.
  - [illegible] Fläche [illegible] aufgeschüttet und [illegible] sein.
  - Wählen Sie eine Position [illegible] Bäumen.
- [illegible] Montage [illegible] Sicherheitsabstand [illegible] Hindernissen [illegible].
- [illegible] aufgefüllt sind.
- [illegible] Sie [illegible] Stahl [illegible] Teile [illegible].
- [illegible] Teile [illegible] Sie [illegible] Teile [illegible] Pfeil [illegible].
- [illegible] Sie [illegible] Aufbau [illegible] Montageanleitung [illegible] auch [illegible].
- [illegible] Sie den [illegible] Teile [illegible] Sie [illegible] Teile [illegible] Aufbau [illegible].
- [illegible] Stahl [illegible].
- Verwenden Sie [illegible] Teile [illegible] Sie [illegible] Teile [illegible].

WICHTIG

- [illegible] Montage [illegible].
- [illegible] Stahlteile [illegible] Gefahr [illegible].
- [illegible] Aufbau [illegible] Teile [illegible] Schäden zu vermeiden.
- [illegible] Montageanleitung [illegible] Aufbau [illegible] Produkts [illegible].

WÄHREND DER MONTAGE

Während der Montage werden Sie verschiedene Symbole für unterschiedliche Produkte sehen. Weitere Informationen finden Sie unten:

[illegible] Sie [illegible] Teile [illegible] Sie [illegible] Teile [illegible] Teile [illegible] Teile [illegible].

[illegible] Sie [illegible] Teile [illegible].

[illegible] Sie [illegible] Produkts [illegible].

[illegible] Montage [illegible] Produkts [illegible].

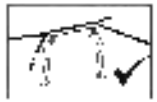

[illegible] Sie [illegible] Teile [illegible] Sie [illegible] Teile [illegible].

[illegible] Sie [illegible] Teile [illegible].

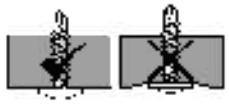

[illegible] Sie [illegible] Teile [illegible].

[illegible] Sie [illegible] Teile [illegible] Sie [illegible] Teile [illegible].

[illegible] Sie [illegible] Teile [illegible] Sie [illegible] Teile [illegible].

[illegible] Montage [illegible].

CONSEJOS DE SEGURIDAD

- [illegible]
- [illegible]
- [illegible]
- [illegible]
- [illegible]
- [illegible]
- [illegible]
- [illegible]
- [illegible]
- [illegible]
- [illegible]
- [illegible]
- [illegible]
- [illegible]
- [illegible]
- Asegúrese de anclar el producto directamente a una base sólida para aumentar su estabilidad y resistencia al viento, especialmente en áreas con condiciones climáticas severas. Asegúrese de que no haya obstáculos entre la zona de montaje y la posición final del producto.

CUIDADOS & MANTENIMIENTO

- [illegible]
- [illegible]
- [illegible]

ANTES DEL MONTAJE

- [illegible]
  - [illegible]
  - [illegible]
  - [illegible]
- [illegible]
- [illegible]
- [illegible]
- [illegible]
- [illegible]
- [illegible]
- [illegible]
- [illegible]
- [illegible]

¡IMPORTANTE!

- [illegible]
- [illegible]
- [illegible]
- [illegible]
- [illegible]

DURANTE EL MONTAJE

Durante el montaje, se encontrará con diferentes iconos.
Para obtener más información, consulte lo siguiente:

Puede utilizar [illegible] el enlaceado [illegible] expresión [illegible]

[illegible]

[illegible]

[illegible]

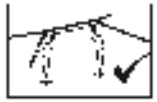

[illegible]

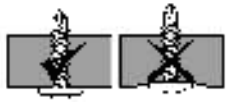

[illegible]

[illegible]

הצעת בטיחות

- יש לרקפיד והרכיב את כל החלקים בהתאם להוראות. אין לרכז על טוב שלב.
- עליך להשתמש רק בכלים ערדה המתאימה להרכבה.
- [illegible]
- בעת מישבב לים א בבמבטרים חשמלים, יש לנתק אחרה ראות בטיחות של הוצר.
- [illegible]
- אל תנסה להרכיב את המוצר בזמן רחות או הנגר רוב.
- אל תנסה לטפס א דלת על רגב.
- בכדי לסמוך מכנח חבק, יש להרחק את חוצר הארזה מ מיטגרים מל ילדים.
- יש לר חיל ילדים בזמר ההרכבה.
- אל [illegible]
- אל תסקב את הסוצר בבקוב החשיב לרוחות חזקות.
- אל תנסה להרחיב את הבוצר והמר ריבה. [illegible] אל תר יש רב יה לשחרח חת.
- אל תאחזן בסוצר ב חיבר חבוב הבן ערל שבשה בו ארב ש לאחרבת, מבערים יבר.
  יש לדאב כי אין איחרה או הרבר ומחבר הר קב ארהבר לבי רבר ראל המעטח הל ית.
- [illegible]
- ע סים שלב כבד ינל הנ מהל לבמע בבנ חות. ה סדיב סתחחי אן בסביבת.
- [illegible]
- **עליך לעגן את הסוצר ישירות אל בסיס מוצק בכדי להגדיל את יציבות המוצר ועמידות לרוחות באזורים עם תנאי סגר אויר קשים.**
  יש לוודא כי אין מכשולים בין אחר ההרכבה לנקודה הסופי של המוצר.

טיפול ותחזוקה

- [illegible] לנקות את [illegible] ל [illegible] [illegible] קר [illegible].
- אל [illegible] חומר [illegible] ש חק ב [illegible] מיוחדים.
- יש לנגות את הסוצר בסיב ה חקנר.

לפני ההרכבה

- [illegible]
  - בחר בת שבת לב אח מקום ה הרכבה ל [illegible] חחילת הר חבר.
  יש ל [illegible] אחר אל [illegible] מ, רחק מ [illegible].
  - [illegible]
- יש לנקות את הבוצר לקבב אחו ל מאבר [illegible], יש לבבע את הבוצר שיר ת בבסיס מבקב.
  [illegible]
- ה סוצר סרוכה ל [illegible] [illegible] יש צורך בשב [illegible]. [illegible] חבריים לבינוש ה הרכבה.
- יש ל [illegible] את חחלקים לרוק [illegible] אל חול [illegible] ה [illegible].
- יש לדגים את חלקי ה הרכבה בב [illegible] לסקם ה הרכבה. [illegible] חחלקים [illegible] בקוב [illegible] על [illegible] שלא [illegible].
- [illegible]
- [illegible]
- אבא בדוק סול [illegible] אם יש [illegible] כלשהם [illegible] ה [illegible] הסוצר.
- [illegible]

חשוב!

- [illegible]
- סיר ל אחר השלבה ה הרכבה. יש [illegible] את הסוצר [illegible] כ [illegible] [illegible] חוכה ל [illegible] [illegible] ש [illegible] ה [illegible] בחוקף.
- [illegible]
- אל [illegible] ל בדוק [illegible] ש [illegible] חוב ות ל [illegible] [illegible] ה [illegible].
  [illegible]

במהלך ההרכבה

במהלך ההרכבה, תפגוש אייקונים שונים לסוגרים שונים, הבס סמה לעוד אינפורמציה

ניתן לרשת [illegible] בסכ [illegible] [illegible] ן בכדי לסיב לך להתחיל
[illegible]

[illegible]

[illegible]

סס [illegible] סבין שאל הבר ב להת סחץ לסוב.

יש להרם את שלד הנ סהסדר האסבטיה לא נרפרסילים.
[illegible]

יש [illegible] [illegible] ה [illegible] ל [illegible].

[illegible]
ב [illegible] ה [illegible] ה [illegible] ל [illegible] ל [illegible] ל

SÄKERHETSRÅD

- [illegible]
- [illegible]
- [illegible]
- [illegible]
- [illegible]
- [illegible]
- [illegible]
- [illegible]
- [illegible]
- [illegible]
- [illegible]
- [illegible]
- [illegible]
- Se till att förankra produkten direkt på en solid grund för att öka produktens stabilitet och vindmotstånd, speciellt i områden med svåra väderförhållanden. Säkerställ att det inte finns några hinder mellan förankringsområdet och den slutliga positionen för produkten.

RENGÖRINGSINSTRUKTIONER

- [illegible]
- [illegible]
- [illegible]

ÖRLIGHETSINFORMATION

- [illegible]
  - [illegible]
  - [illegible]
  - [illegible]
- [illegible]
- [illegible]
- [illegible]
- [illegible]
- [illegible]
- [illegible]
- [illegible]
- [illegible]
- [illegible]

VIKTIGT

- [illegible]
- [illegible]
- [illegible]
- [illegible]

UNDERMONTERING

Under montering kommer du att stöta på olika ikoner för olika produkter.
Se nedan för mer information.

[illegible]

Använda gummihammare

[illegible]

[illegible]

[illegible]

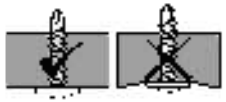

[illegible]

[illegible]

SIKKERHETSRÅD

- Ulike materialer [illegible]
- Bruk [illegible]
- Bruk [illegible]
- Følg [illegible]
- Pass på [illegible]
- Ikke [illegible]
- Enhetene [illegible] for [illegible]
- Ikke [illegible]
- Holdbarheten [illegible]
- Ikke [illegible]
- Ikke [illegible]
- Forsikre [illegible]
- Vær [illegible]
- Bruk [illegible]
- Dette [illegible]
- Sørg [illegible]
- Snøen [illegible]
- **For å øke stabiliteten og vindmotstanden til produktet, må du forankre det direkte på et solid fundament, spesielt i de områdene der værforholdene er alvorlige. Forsikre deg om at det ikke er noen hindringer mellom forankringsområdet og produktets endelige posisjon.**

VEDLIKEHOLD OG RENGJØRING

- Ko [illegible]
- Bruk [illegible]
- Ko [illegible]

FØR MONTERING

- Velg [illegible]
  - [illegible]
    Vær [illegible]
  - [illegible]
- [illegible]
- [illegible]
- [illegible]
- [illegible]
- [illegible]
- [illegible]
- [illegible]
- [illegible]
- [illegible]

VIKTIG

- [illegible]
- [illegible]
- [illegible]
- [illegible]
  [illegible]

UNDER MONTERINGEN

Under montering vil du møte på forskjellige ikoner for forskjellige produkter. Vennligst se nedenfor for mer informasjon:

[illegible]

Bruk [illegible]

[illegible]

[illegible]

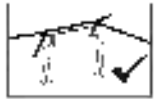

[illegible]

[illegible]

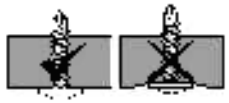

[illegible]

[illegible]

TURVALLISUUSOHJEET

- [illegible]
- [illegible]
- [illegible]
- [illegible]
- [illegible]
- [illegible]
- [illegible]
- [illegible]
- [illegible]
- [illegible]
- [illegible]
- [illegible]
- [illegible]
- [illegible]
- [illegible]
- Tuotteen vakauden ja tuulenpitävyyden lisäämiseksi sinun on ankkuroitava se sopivan kokeville alustalle, erityisesti alueilla, joilla sääolosuhteet ovat ankarat. Varmista, että tuotteen kokoamisalueen ja sen lopullisen sijoituspaikan välillä ei ole esteitä.

P[illegible]SUUSOHJEET

- [illegible]
- [illegible]
- [illegible]

[illegible]N KOKOAMISTA

- [illegible]
  - [illegible]
  - [illegible]
  - [illegible]
- [illegible]
- [illegible]
- [illegible]
- [illegible]
- [illegible]
- [illegible]
- [illegible]
- [illegible]

TÄRKEÄ

- [illegible]
- [illegible]
- [illegible]
- [illegible]

ASENNUKSEN A[illegible]KANA

Kokoamisen aikana näet edalista kuvakkeita eri tuotteita varten.
Katso lisätietoja alta:

[illegible]

[illegible]

[illegible]

[illegible]

[illegible]

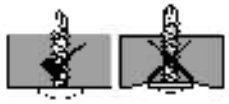

[illegible]

[illegible]

SIKKERHEDSRÅD

- Dette [illegible]
- [illegible]
- [illegible]
-

VEILIGHEIDSADVIES

- [illegible]
- [illegible]
- [illegible]

CONSIGLI DI SICUREZZA

- Etichettate [illegible]
- Raccomandiamo [illegible] montaggio
- Prestate sempre [illegible]
- Usate [illegible] prodotto
- Non [illegible]
- Indossare [illegible]
- Leggete [illegible] montaggio
- Non [illegible]
- Eliminate [illegible]
- Non [illegible]
- Non [illegible]
- Non [illegible] montaggio
- Gli [illegible]
- [illegible]
- Prima [illegible]
- Fissate [illegible]
- La [illegible]
- **Assicuratevi di ancorare il prodotto direttamente a una base solida per aumentare la stabilità e la resistenza al vento, specialmente in aree con condizioni meteorologiche severe. Assicuratevi che non ci siano ostacoli tra l'area di montaggio e la posizione finale del prodotto.**

ISTRUZIONI PER LA PULIZIA

- Per pulire il prodotto [illegible] acqua calda [illegible]
- Non [illegible]
- Dopo [illegible] montaggio è completo

PRIMA DEL MONTAGGIO

- Selezionate [illegible]
  - Seguite [illegible]
  - Scegliete [illegible]
  - Il prodotto [illegible]
- Durante il montaggio [illegible]
- Fate [illegible]
- Non [illegible]
- Scrivete [illegible]
- Tenete [illegible] montaggio
- Si raccomanda [illegible]
- Non [illegible] montaggio
- Utilizzate [illegible]

IMPORTANTE

- Sfilate [illegible] montaggio
- Disegni [illegible]
- Durante [illegible]
- Vi consiglia [illegible]

DURANTE IL MONTAGGIO

Durante il montaggio, troverete diverse icone corrispondenti a diversi prodotti. Per ulteriori informazioni, si prega di fare riferimento a quanto segue:

Può [illegible]

[illegible]

Qualora [illegible] del prodotto

Qualora [illegible] del prodotto

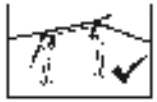

La struttura [illegible] profilo

[illegible]

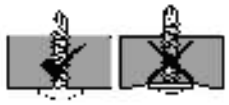

[illegible]

Qualora [illegible]

[illegible]

[illegible] montaggio

BEZ ČNOS NÁRADA

- [illegible]
- [illegible]
- [illegible]

VARNOSTNI NAPOTKI

- [illegible]
- [illegible]
- [illegible]
- [illegible]
- [illegible]
- [illegible]
- [illegible]
- [illegible]
- [illegible]
- [illegible]
- [illegible]
- [illegible]
- [illegible]
- [illegible]
- [illegible]
- [illegible]
- **Če želite povečati stabilnost in odpornost proti vetru, izdelek pritrdite neposredno na trdno temelje, zlasti na območjih z neugodnimi vremenskimi razmerami. Prepričajte se, da ni vir med obročem sestavljanja in končnim položajem izdelka.**

NAVODILA ZA ČIŠČENJE

- [illegible]
- [illegible]
- [illegible]

PRED SESTAVLJANJEM

- [illegible]
  - [illegible]
  - [illegible]
  - [illegible]
- [illegible]
- [illegible]
  [illegible]
- [illegible]
- [illegible]
- [illegible]
  [illegible]
- [illegible]
  [illegible]

DOMA IN VRT

- [illegible]
- [illegible]
- [illegible]
- [illegible]
  [illegible]

MED SESTAVLJANJEM

Med sestavljanjem boste naleteli na različne ikone za različne izdelke.
Za več informacij glejte spodaj.

[illegible]

[illegible]

[illegible]

[illegible]

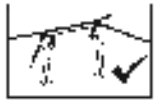

Samo v enem izdelku, ki ga želite sestaviti, uporabite dovolj vijakov in matic.

Nepravilna uporaba vijakov in matic lahko izdelku povzroči poškodbe.

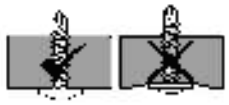

Vijakov ne zategnite prevelik.

[illegible]

Nikoli ne [illegible] izdelka, [illegible] izdelka.

Bodite [illegible].

OHUTUSNÕUDED

- [illegible]
- [illegible]
- [illegible]
- [illegible]
- [illegible]
- [illegible]
- [illegible]
- [illegible]
- [illegible]
- [illegible]
- [illegible]
- [illegible]
- [illegible]
- [illegible]
- Veenduge, et kinnitate toote otse kindla vundamendi külge, et suurendada toote stabiilsust ja vastupidavust tuulele, eriti piirkondades, kus on keerulised ilmaolud. Veenduge, et montaažiala ja toote lõppasendi vahel ei oleks mingeid takistusi.

PUHASTUSJUHISED

- [illegible]
- [illegible]
- [illegible]

ENNE KÖÖKIPANEKUT

- [illegible]
  - [illegible]
  - [illegible]
- [illegible]
- [illegible]
- [illegible]
- [illegible]
- [illegible]
- [illegible]
- [illegible]
- [illegible]
- [illegible]

OLULINE!

- [illegible]
- [illegible]
- [illegible]
- [illegible]

KÖÖKIPANEKUT

Paigaldamise ajal näete erinevate toodete jooksu erinevaid ikoone.
Leatseave on allpool

[illegible]

[illegible]

[illegible]

[illegible]

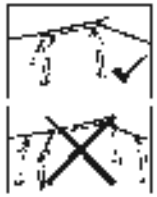

Kontrollige [illegible] poldides.

[illegible]

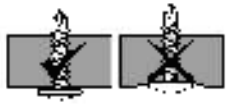

[illegible]

[illegible]

Pidlil olja [illegible] [illegible]

[illegible]

BIZTONSÁGI ANYAGOK

- Kérjük, [illegible]
- [illegible]
- A [illegible]
- [illegible]
- Ügyelje, [illegible]
- [illegible]
- [illegible]
- [illegible]
- A [illegible]
- [illegible]
- [illegible]
- [illegible]
- [illegible]
- [illegible]
- [illegible]
- A termék stabilitásának és szélállóságának növelése érdekében, különösen a rendkívüli körülményeknek kitett területeken Ügyeljen arra, hogy a terméket közvetlenül szilárd alaphoz rögzítse. Győződjön meg róla, hogy az összeszerelési terület, ill. termék végső helye között nincsenek akadályok.

TÁROLÁSI ÚTMUTATÓ

- A [illegible]
- [illegible]
- A [illegible]

ELŐKÉSZÜLET AZ ÖSSZESZERELÉSHEZ

- Helyezze [illegible]
  - [illegible]
  - [illegible]
  - [illegible]
- A [illegible]
- [illegible]
  A [illegible]
- [illegible]
- [illegible]
- [illegible]
  A [illegible]
- [illegible]

FONTOS!

- [illegible]
- A [illegible]
  [illegible]
- A [illegible]
- [illegible]

A SZERELÉS SORÁN

Az összeszerelés során a különböző termékeknél különböző ikonokkal fog találkozni. További információkat az alábbiakban talál:

Az [illegible] szerszámokat [illegible]

Ez [illegible]

Ez [illegible] termékek [illegible]

Ez [illegible] az összeszerelésre [illegible]

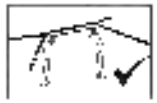

Az [illegible] a [illegible]

Ezt [illegible] nem szabad [illegible]

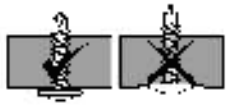

[illegible]

Az [illegible]

Gyermekek [illegible]

[illegible]

RADY DOTYCZĄCE ZDROWIA

- [illegible]
- [illegible]
- [illegible]

РЕКОМЕНДАЦИИ ПО ТЕХНИКЕ БЕЗОПАСНОСТИ

- Крепежные элементы [illegible] на продукте [illegible]
- При сборке настоятельно рекомендуется использовать перчатки.
- Всегда соблюдайте осторожность при работе с инструментами [illegible]
- Если Вы пользуетесь [illegible]
- Не допускайте попадания [illegible] с острыми кромками [illegible]
- Не пытайтесь транспортировать [illegible] при плохих погодных условиях.
- Размещайте все [illegible] в безопасное место, хранить в недоступном для детей месте.
- Не устанавливайте детей на [illegible] площадку
- Не [illegible]
- Не размещайте [illegible] подвержены воздействию [illegible]
- Не пытайтесь собирать товар, если [illegible]
- [illegible]
- Не [illegible] на крышу.
- Перед [illegible] убедиться, что в земле отсутствуют трубы или кабели
- Товар [illegible] использовать [illegible] как Садовая Беседка
- Соединяя [illegible] на крышу [illegible]
- Если [illegible]
- Необходимо закрепить изделие прямо на прочном основании для повышения устойчивости изделия и сопротивления ветру, особенно в районах с суровыми погодными условиями. Убедитесь, что между местом сборки и конечным положением изделия нет [illegible]

ИНСТРУКЦИИ ПО УБОРКЕ

- Чтобы [illegible]
- Не используйте клейкие, абразивные [illegible] или другие специальные моющие средства для [illegible] панелей.
- Очистите продукт после завершения сборки.

ПЕРЕД НАЧАЛОМ СБОРКИ

- Выбор [illegible]
  Перед началом сборки [illegible] высокое место.
  - Выбор [illegible]
  - Продукт нужно [illegible] на ровной поверхности.
- Необходимо [illegible] изделие прямо на прочном основании
- Обратите [illegible]
  Выделите на [illegible] основании для выполнения сборки
- Достаньте все компактные части из упаковки
  Отсортируйте части и [illegible] в комплекте.
- Части [illegible] руками, поэтому [illegible]
  [illegible]
- Обратите внимание, что в этой продукт используется [illegible]
  В результате [illegible] в процессе сборки
- Прежде [illegible] сборке
  Выполните все действия по сборке в [illegible]
- Прочитайте [illegible] если требуется разделить [illegible] до начала сборки продукта.
- Прежде [illegible] убедитесь, что у вас есть достаточное боковое пространство [illegible] в процессе сборки.

ВАЖНО!

- [illegible] после завершения сборки.
- Все [illegible] продукта [illegible]
  [illegible]
- Во время сборки используйте [illegible] чтобы избежать [illegible] повреждений.
- Мы можем [illegible] для особых условий [illegible] на [illegible]
  Кроме того, перед [illegible] изделия мы рекомендуем проверить необходимость предоставления каких-либо [illegible] разрешит

ПРИМЕЧАНИЕ ПО СБОРКЕ

Во время сборки мы укажем разные иконки для разных в продукте.
См. дополнительную информацию ниже:

Вы можете использовать [illegible] чтобы было проще [illegible] в [illegible].
Не доставляйте спрей на [illegible]

При [illegible] используйте резиновый молоток.

Это знак [illegible] в [illegible] использования изделия

Это знак [illegible], что выполняющему сборку нужно использовать [illegible] изделия

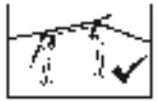

Когда [illegible] нужно [illegible] к [illegible]

Необходимо [illegible] может привести к повреждению конструкции.

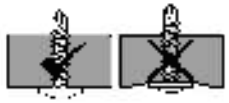

Не [illegible] с винтами [illegible]

Это 2 знака [illegible] винтами, требуется [illegible]
Можно использовать [illegible] винтов - чтобы профиль не [illegible]
После завершения сборки [illegible]

DROŠĪBAS PASĀKUMI

- [illegible]
- [illegible]
- [illegible]
- [illegible]
- [illegible]
- [illegible]
- [illegible]
- [illegible]
- [illegible]
- [illegible]
- [illegible]
- [illegible]
- [illegible]
- [illegible]
- [illegible]
- **Produkta noenkurošana tieši pie cietā pamatnes ir būtiska, lai policlinātu produkta stabilitāti un vēja pretestību, īpaši apgabalos ar skarbiem laikapstākļiem. Parliecinieties, ka starp montāžas zonu un produkta galīgo stāvokli nav šķēršļu.**

TRIŠANAS NORĀDĪJUMI

- [illegible]
- [illegible]
- [illegible]

PIRMS MONTAŽAS

- [illegible]
  - [illegible]
  - [illegible]
- [illegible]
- [illegible]
- [illegible]
- [illegible]
- [illegible]
- [illegible]
- [illegible]
- [illegible]
- [illegible]

SVARĪGI!

- [illegible]
- [illegible]
- [illegible]
- [illegible]

MONTĀŽAS LAIKĀ

Montāžas laikā jūs redzēsiet dažādas ikonas dažādiem produktiem.
Plašāku informāciju skatiet zemāk:

[illegible]

[illegible]

[illegible]

[illegible]

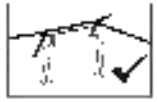

[illegible]

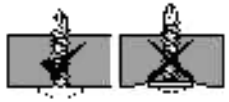

[illegible]

[illegible]

SAUGUMO ĮTAISYMAI

- [illegible]
- [illegible]
- [illegible]
- [illegible]
- [illegible]
- [illegible]
- [illegible]
- [illegible]
- [illegible]
- [illegible]
- [illegible]
- [illegible]
- [illegible]
- [illegible]
- [illegible]
- [illegible]
- [illegible]
- [illegible]
- Įsitikinkite, kad gaminys būtų tiesioginiai pritvirtintas prie tvirto pagrindo, kad padidėtų jo stabilumas ir atsparumas vėjui vietovėse, kuriose vyrauja aštrios oro sąlygos. Taip pat įsitikinkite, kad tarp surinkimo vietos ir galutinės gaminio padėties nebūtų jokių kliūčių.

PRIEŽIŪRA IR TECHNINĖ APŽIŪRA

- [illegible]
- [illegible]
- [illegible]

PRIEŠ SURINKIMĄ

- [illegible]
  - [illegible]
  - [illegible]
  - [illegible]
- [illegible]
- [illegible]
- [illegible]
- [illegible]
- [illegible]
- [illegible]
- [illegible]
- [illegible]

SVARBU!

- [illegible]
- [illegible]
- [illegible]
- [illegible]
- [illegible]

SURINKIMO METU

Surinkimo metu susidursite su skirtingomis piktogramomis, skirtomis skirtingoms gaminiams. Daugiau informacijos rasite žemiau:

[illegible]

[illegible]

[illegible]

[illegible]

[illegible]

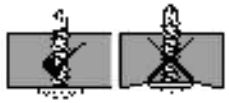

[illegible]

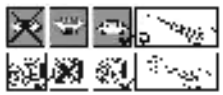

[illegible]

BEZPEČNOSTNÍ RADY

- [illegible]
- [illegible]
- [illegible]
- [illegible]
- [illegible]
- [illegible]
- [illegible]
- [illegible]
- [illegible]
- [illegible]
- [illegible]
- [illegible]
- [illegible]
- [illegible]
- [illegible]
- [illegible]
- [illegible]
- [illegible]
- Ujistěte se, že je výrobek připevněn přímo k pevnému základu, aby se zvýšila stabilita výrobku a odolnost proti větru, zejména v oblastech s nepříznivými povětrnostními podmínkami. Ujistěte se, že nad montážní oblastí a konečnou polohou výrobku nejsou žádné překážky.

NÁVOD K ČIŠTĚNÍ

- [illegible]
- [illegible]
- [illegible]

PŘED MONTÁŽÍ

- [illegible]
  - [illegible]
  - [illegible]
  - [illegible]
- [illegible]
- [illegible]
- [illegible]
- [illegible]
- [illegible]
- [illegible]
- [illegible]
- [illegible]
- [illegible]

DŮLEŽITÉ!

- [illegible]
- [illegible]
- [illegible]
- [illegible]
- [illegible]

POZNÁMKY BĚHEM MONTÁŽE

Při montáži se setkáte s různými ikonami u různých produktů.
Další informace naleznete níže:

[illegible]

[illegible]

[illegible]

[illegible]

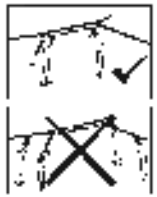

[illegible]

Nedělejte [illegible]

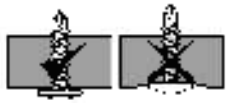

[illegible]

[illegible]

Nikdy [illegible] montáži.

Nakonec [illegible]

SFATURI DE SIGURANȚĂ

- [illegible]
- [illegible]
- [illegible]
- [illegible]
- [illegible]
- [illegible]
- [illegible]
- [illegible]
- [illegible]
- [illegible]
- [illegible]
- [illegible]
- [illegible]
- [illegible]
- [illegible]
- [illegible]
- [illegible]
- **Pentru a îmbunătăți stabilitatea produsului și rezistența la vânt în zonele cu condiții meteorologice severe, asigurați-vă că ancorați produsul direct pe o fundație solidă.**

ÎNGRIJIRE ȘI ÎNTREȚINERE

- [illegible]
- [illegible]
- [illegible]

ÎNAINTE DE MONTAJ

- Alegerea locului
  - [illegible]
  - [illegible]
  - [illegible]
- [illegible]
- Dacă este necesar, [illegible] fundație solidă.
- [illegible]
- [illegible]
- [illegible]
- [illegible]
- [illegible]
- [illegible]
- [illegible]
- [illegible]

IMPORTANT

- [illegible]
- [illegible]
- [illegible]
- [illegible]
  [illegible]

ÎN TIMPUL MONTĂRII

În timpul montării, veți întâlni diferite simboluri pentru diferite produse.
Vezi mai jos pentru informații suplimentare:

[illegible]

[illegible]

[illegible]

[illegible]

[illegible]

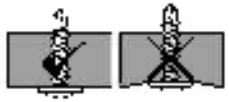

[illegible]

[illegible]

EN

IMPORTANT ASSEMBLY STEPS

When encountering this information icon during assembly, please refer the relevant assembly step for important additional comments.

Step 2 (c): Connect the profiles #9514 by pushing while closing screws #9487.

Step 3 (c): Connect the profiles #9322 by pushing while closing screws #9487

Step 16: Hold the top vent cover until completing assembly.

Step 17: As shown in the **illustration** a, using a pencil/pen mark around the bottom of the leg.

Make sure that the frame is perfectly rectilinear by measuring the diagonals and verifying that they are the same

Step 20: Level the profile legs by loosening the screws **partially**, adjust the profiles and re tighten the screws (**illustration** a).

Steps 25+26: Make sure that all the profiles are extended equally as shown in the close up drawing.

FR

PRINCIPALES ÉTAPES D'ASSEMBLAGE

Lorsque vous rencontrez cette icône d'information pendant l'assemblage, veuillez vous référer à l'étape d'assemblage correspondante pour d'autres commentaires importants.

Étape 2 (c): Connectez les profils #9514 en poussant tout en fermant les vis #9487.

Étape 3 (c): Connectez les profils #9322 en poussant tout en fermant les vis #9487.

Étape 16: Tenez le couvercle de ventilation supérieur jusqu'à la fin de l'assemblage.

Étape 17: Comme indiqué dans **l'illustration** a, utilisez une marque de crayon/stylo autour du bas de la jambe.

Assurez-vous que le cadre est parfaitement rectiligne en mesurant les diagonales et en vérifiant qu'elles sont identiques.

Étape 20: Mettez les pieds de profil à niveau en desserrant **partiellement** les vis, ajustez les profils et serrez les vis (**l'illustration** a).

Étapes 25+26: Veillez à ce que tous les profils soient également étendus, comme indiqué au premier plan du dessin

DE

WICHTIGE MONTAGESCHRITTE

Wenn Sie bei der Montage auf dieses Informationssymbol stoßen, finden Sie im jeweiligen Montageschritt wichtige Zusatzhinweise.

Schritt 2 (c): Verbinden Sie die Profile #9514 durch Drücken, während Sie die Schrauben #9487 festziehen.

Schritt 3 (c): Verbinden Sie die Profile #9322 durch Drücken, während Sie die Schrauben #9487 festziehen.

Schritt 16: Halten Sie die obere Lüftungsabdeckung, sie die Montage abgeschlossen ist.

Schritt 17: Wie in der **Abbildung** a gezeigt, verwenden Sie einen Bleistift, um die Unterseite des Rahmens zu markieren.

Stellen Sie sicher, dass der Rahmen perfekt geradlinig ist, indem Sie die Diagonalen messen und überprüfen, ob sie gleich sind.

Schritt 20: Richten Sie die Profilbeine aus, indem Sie die Schrauben **teilweise** lösen, die Profile einstellen und die Schrauben wieder festziehen (**Abbildung** a).

Schritte 25+26: Stellen Sie sicher, dass alle Profile gleichmäßig gespannt sind, wie es in der vergrößerten Zeichnung zu sehen ist.

ES

PASOS DE MONTAJE IMPORTANTES

Al encontrar este icono de información durante el montaje, consulte el paso de montaje correspondiente para obtener importantes comentarios adicionales.

Paso 2 (c): Conecte los perfiles #9514 empujando mientras aprieta los tornillos #9487.

Paso 3 (c): Conecte los perfiles #9322 empujando mientras aprieta los tornillos #9487.

Paso 16: Sostenga la tapa superior de la ventilación hasta completar el montaje.

Paso 17: Como se muestra en la **ilustración a**, mediante una marca de lápiz/bolígrafo alrededor de la parte inferior de la tapa.

Asegúrese de que el marco esté perfectamente alineado, midiendo las diagonales y verificando que sean las mismas.

Paso 20: Nivele las patas de los perfiles aflojando **parcialmente** los tornillos, ajuste los perfiles y vuelva a apretar los tornillos (**ilustración a**).

Pasos 25+26: Asegúrese de que todos los perfiles estén igualmente extendidos como se muestra en el primer plano del dibujo.

SV

VIKTIGA MONTERINGSSTEG

När du ser denna ikon under montering, se relevant monteringssteg för viktiga ytterligare kommentarer.

Steg 2 (c): Anslut profilerna #9514 genom att trycka samtidigt som du använder skruvarna #9487.

Steg 3 (c): Anslut profilerna #9322 genom att trycka samtidigt som du använder skruvarna #9487.

Steg 16: Håll tossvensk svddet tills allt är helt monterat.

Steg 17: Använd en penna/blyertspenna för att markera var bollen på bandet enligt **bilden a**.

Se till att ramen är helt rätlinjig genom att mäta diagonalerna och bekräfta att de är lika.

Steg 20: Rikta in profilen genom att **delvis** lossa skruvarna, justera profilerna och dra åt skruvarna igen (**bilden a**).

Steg 25+26: Se till att alla profiler är lika utdragna som på nästa bildsvitningen.

HE

שלבים חשובים בהרכבה

כאשר אתם רואים את הסמל הזה במהלך ההרכבה, אנא פנו אל שלב ההרכבה לקבלת הערות חשובות נוספות.

שלב 2 (c): יש לחבר את הפרופילים #9514 על ידי לחיצה בו-זמנית תוך שימוש בברגים #9487.

שלב 3 (c): יש לחבר את הפרופילים #9322 על ידי לחיצה בו-זמנית תוך שימוש בברגים #9487

שלב 16: יש לחזיק את הקיר קוד מדמיה, עד לסיום ההרכבה.

שלב 17: יש לסמן [illegible] כפי שמוצג **באיור a**.

יש לוודא שהמסגרת מיושרת לאורך קווים, על ידי מדידת האלכסונים ווידוא שהם שווים.

שלב 20: יש לרפות מעט, על ידי פתיחה הדרגתית **בצורה חלקית**, את הברגים כדי לכוון את הפרופילים **(איור a)**.

שלבים 25+26: יש לוודא שכל הפרופילים הוצאו בדומה שמוצג בתמונה הבאה.

[illegible]

NN

VIKTIGE MONTERINGSTRINN

Når du ser dette ikonet under montering, vennligst se relevant monteringstrinn for viktige tilleggskommentarer.

Trinn 2 (c): Koble sammen profilene #9514 ved å skyve samtidig som du strammer skruene #9487.

Trinn 3 (c): Koble sammen profilene #9322 ved å skyve samtidig som du strammer skruene #9487.

Trinn 16: Hold [illegible] vertikal justeringsdel til montering er fullført.

Trinn 17: Som vist på **illustrasjonen a**, bruk blyant-/pennmarkering rundt bunnen av beholder.

Forsikre deg om at rammen er perfekt justert ved å måle diagonalene og kontrollere at de er de like.

Trinn 20: Juster profilene ved å løsne skruene delvis, justere profilene og stramme skruene igjen (**illustrasjonen a**).

Trinn 25+26: Forsikre deg om at de to profilene er likt forlenget, som vist på den detaljerte tegningen.

FI

TÄRKEÄT ASENNUSVAIHEET

Kun näet tämän tietokuvakkeen asennuksen aikana, katso tärkeät lisähuomautukset olennaisesta asennusvaiheesta.

Vaihe 2 (c): Yhdistä profiilit #9514 paria amalla ja samalla kiristämällä ruuvit #9487.

Vaihe 3 (c): Yhdistä profiilit #9322 paria amalla ja samalla kiristämällä ruuvit #9487.

Vaihe 16: Pidä säätöosa [illegible] kokoamisen ajan.

Vaihe 17: Kuten kuvassa on **esitetty a**, käytä (ly)kynää merkitäksesi ympäri [illegible] alareunaa.

Varmista, että kehys on täysin suora mittaamalla lävistäjät ja varmistamalla, [illegible] tulokset.

Vaihe 20: Kohdista profiilijalat avaamalla ruuvit **osittain**, säätämällä profiilejaja kiristämällä [illegible] uudelleen (**esitetty a**).

Vaihe 25+26: Varmista, että kaikki profiilit ovat yhtä pitkälle laajennettuja, kuten lähikuvassa on esitetty.

DA

VIGTIGE MONTERINGSTRIN

Når du støder på dette informationsikon under monteringen, se det relevante monteringstrin for vigtige yderligere kommentarer.

Trin 2 (c): Tilslut profilerne #9514 ved at skubbe, mens skruerne #9487 trækkes.

Trin 3 (c): Tilslut profilerne #9322 ved at skubbe, mens skruerne #9487 trækkes.

Trin 16: Hold det øverste udluftningsdæksel, indtil montering er afsluttet.

Trin 17: Som vist på **illustrationen a** skal du bruge et blyant/permanent markering bag ved rammen.

Sørg for, at rammen er perfekt retlinet ved at måle diagonalerne og kontrollere, at de er ens.

Trin 20: Juster profilbolcherne ved delvis at løsne skruen til justering af profilerne og stramme skruerne igen (**illustrationen a**).

Trin 25+26: Sørg for, at alle profiler er jævnt spærrede som vist på den forstørrede tegning.

NL

BELANGRIJKE STAPPEN VAN DE OPBOUW

Wanneer u dit informatiepictogram tijdens de opbouw tegenkomt, raadpleeg dan de betreffende stap van de opbouw voor belangrijke bijkomende opmerkingen.

Stap 2 (c): verbind de profielen #9514 door ze te duwen tijdens het sluiten van de schroeven #9487.

Stap 3 (c): verbind de profielen #9322 door ze te duwen tijdens het sluiten van de schroeven #9487.

Stap 16: houd het bovenste ventilatiedeksel vast totdat de montage is voltooid.

Stap 17: zoals op de **afbeelding a**, met behulp van een potlood/stift aan de onderkant van het onderste

zorg ervoor dat het kader perfect rechtlijnig is door de diagonalen te meten en te controleren of ze gelijk zijn.

Stap 20: stel de profielpoten waterpas door de schroeven **gedeeltelijk** los te draaien, pas de profielen aan en draai de schroeven weer vast (**afbeelding a**).

Stappen 25+26: Zorg ervoor dat alle profielen even lang zijn als op de close-up tekening.

IT

FASI DI MONTAGGIO IMPORTANTI

Quando si incontra questa icona informativa durante il montaggio, fare riferimento alla relativa fase di montaggio per ulteriori importanti commenti.

Passo 2 (c): Collegare i profili #9514, applicando una pressione mentre si serrano le viti #9487.

Passo 3 (c): Collegare i profili #9322, applicando una pressione mentre si serrano le viti #9487.

Passo 16: Tenere il coperchio dello sfiato sospeso fino al completamento del montaggio.

Passo 17: Come mostrato **nell'illustrazione a**, praticare un segno con una matita/penna attorno alla parte inferiore della gamba.

Assicurarsi che la scrivania sia perfettamente rettilinea misurando le diagonali e verificando che siano uguali.

Passo 20: Livellare le gambe del profilo allentando **parzialmente** le viti, regolare i profili e serrare nuovamente le viti (**illustrazione a**).

Passo 25+26: Si noti che tutti i profili siano uguali nelle estremità, come mostrato nel primo piano del disegno.

SK

DÔLEŽITÉ MONTÁŽNE KROKY

Keď sa počas montáže stretnete s touto informačnou ikonou, ďalšie dôležité poznámky nájdete v príslušnom montážnom kroku.

Krok 2 (c): Spojte profily #9514 zatlačením a zároveň priskrutkujte skrutky #9487.

Krok 3 (c): Spojte profily #9322 zatlačením a zároveň priskrutkujte skrutky #9487.

Krok 16: Podržte horný ventilačný kryt, kým nedokončíte montáž.

Krok 17: Pomocou ceruzky/pera označte spodnú časť nohy, tak ako je znázornené na obrázku a.

Zmeraním uhlopriečok a overením, či sú rovnaké, sa uistite, že rám je dokonale priamočiary.

Krok 20: Nohy profilu vyrovnajte **čiastočným** uvoľnením skrutiek, nastavte profily a skrutky znova utiahnite (**obrázku a**).

Krok 25+26: Uistite sa, že všetky profily sú rovnaké na zadnej strane, tak ako je znázornené na detailnom náčrte.

SL

POMEMBNI KORAKI MONTAŽE

Če med montiranjem naletite na to ikono za informacije, glejte ustrezni korak montaže za pomembne dodatne opombe.

Korak 2 (c): Povežite profile #9514 s pritiskom, medtem ko zapirate vijake #9487.

Korak 3 (c): Povežite profile #9322 s pritiskom, medtem ko zapirate vijake #9487.

Korak 16: Do korak montaže počakajte, pokrov zračnika.

Korak 17: Kot je prikazano na sliki a, s svinčnikom označite spodnji del ogrodja. Prepričajte se, da je ovir popolnoma prosto, nato izmerite diagonale in preverite, ali so enake.

Korak 16: **Z delnim** odpustanjem vijakov poravnajte roge profila, nastavite profile in popolno privijte vijake (**slika a**).

Korak 25+26: Prepričajte se, da so vsi profili enako razporejeni, kot je prikazano na povečavi na risbi.

ET

OLULISED KOKKUPANEMISSAMMUD

Kui näete kokkupanemisel seda teabeikooni, palun vaadake vastavat kokkupanemisetappi oluliste lisakommentaaride saamiseks.

Samm 2 (c): Ühendage #9514 profiilid vajutades neid #9487 kruvide sulgemisel.

Samm 3 (c): Ühendage #9514 profiilid vajutades neid #9322 kruvide sulgemisel.

Samm 16: Hoidke ülemist õhutusava katet kuni kokkupanekuni lõpuni.

Samm 17: Nagu joonisel **näidatud a**, kasutades pliiatsit, tähistage põranda ümber.
Veenduge, et seinad on täielikult vabad ja mõõtke diagonaale ja kontrollides, et need on samad.

Samm 16: Vasandage profiilijalad, vabastades kruvid osaliselt, reguleerige profiile ja keerake kruvid uuesti kinni (**näidatud a**).

Sammud 25+26: Veenduge, et kõik profiilid oleksid võrreldes väljaleidetud, nii nagu on näidatud joonisel.

HU

FONTOS ÖSSZESZERELÉSI LÉPÉSEK

Amikor összeszerelés során ezzel az információs ikonnal találkozik, úgy kérjük, olvassa el a vonatkozó összeszerelési lépést a további fontos megjegyzésekkel kapcsolatban.

lépés 2 (c): Csatlakoztassa a #9514 számú profilokat úgy, hogy közben összeszorítja és a #9487 számú csavarokat meghúzza.

lépés 3 (c): Csatlakoztassa a #9322 számú profilokat úgy, hogy közben összeszorítja és a #9487 számú csavarokat meghúzza.

lépés 16: Az összeszerelés befejezésénél a felső szélvédőt tartsa a helyén.

lépés 17: Az **ábrán a** látható módon ceruzával vagy tollal jelölje meg a lécrész alját. Győződjön meg arról, hogy a keret tökéletesen egyenes vonalú, ellenőrizze mérje meg az átlóban is ellenőrzőkő pontokon is és győződjön meg arról, hogy azok is tökéletesen egyformák.

lépés 20: A csavarok **részleges** meglazításával húzza szét az alsó profillábakat, állítsa be a profilokat, majd ismét húzza meg a csavarokat (ábrán a).

lépések 25+26: Győződjön meg róla, hogy minden ízben egyenlően van kiengedve, úgy mint a kezdő fokozatban.

PL

WAŻNE KROKI MONTAŻU

Kiedy napotkasz taką ikonę informacyjną w trakcie montażu, prosimy zapoznać się z odpowiednim krokiem montażu opatrzonym ważnym komentarzem dodatkowym.

Krok 2 (c): Połącz profile #9514 tak, aby jednocześnie dokręcając śruby #9487.

Krok 3 (c): Połącz profile #9322 tak, aby jednocześnie dokręcając śruby #9487.

Krok 16: Przytrzymaj górną szybę w odpowiedniej pozycji podczas montażu.

Krok 17: Ołówkiem lub długopisem zaznacz dolną część listwy, jak pokazano na **ilustracji a**.

Upewnij się, że rama jest idealnie prostoliniowa, mierząc przekątne i sprawdzając czy są takie same.

Krok 20: Wyrównaj, luzując **częściowo** odkręcając śruby, wyreguluj profile i ponownie dokręć śruby (**ilustracja a**).

Kroki 25+26: Upewnij się, czy wszystkie profile są równomiernie ustawione z pierwszym przystawianiem.

RU

ВАЖНЫЕ ЭТАПЫ СБОРКИ

Если во время сборки вам встречается такая справочная иконка, необходимо обратиться к соответствующему этапу сборки для ознакомления с дополнительными важными замечаниями.

Шаг 2 (c): Соедините профили #9514, нажав и закрутив винты #9487.

Шаг 3 (c): Соедините профили #9322, нажав и закрутив винты #9487.

Шаг 16: Удерживайте верхнюю вентиляционную крышку до завершения установки.

Шаг 17: Как показано на **рисунке a**, отметьте карандашом ручкой нижнюю часть [illegible].

Убедитесь, что рама абсолютно прямолинейна, измерив диагонали и убедившись, что они совпадают.

Шаг 20: Выровняйте кожухи профиля, частично ослабив винты, отрегулируйте профили и снова затяните винты (рисунке a).

Шаги 25+26: Убедитесь, что все профили выступают в равной степени, как на обведенном в круг рисунке.

LAT

SVARIGAS DARBĪBAS MONTAŽAI

Saskaroties ar šo informācijas ikonu montāžas laika, lūdzu, skatiet attiecīgo montāžas darbību, lai iegūtu svarīgus papildu komentārus.

Solis 2 (c): Savienojiet profilus #9514, spiežot un aizverot skrūves #9487.

Solis 3 (c): Savienojiet profilus #9322, spiežot un aizverot skrūves #9487.

Solis 16: Uzturiet augšējo ventilācijas vāku līdz montāžas pabeigšanai.

Solis 17: Kā parādīts **attēlā a**, izmantojot zīmuli/pildspalvas atzīmi ap kājas apakšdaļu...

Pārliecinieties, vai rāmis ir pilnīgi taisns, izmērot diagonāles un pārbaudot, vai tās ir vienādas.

Solis 20: Izlīdziniet profila kājas, daļēji atlaižot skrūves, pēc tam regulējiet profilus un vēlreiz pievelciet skrūves (**attēlā a**).

Soļi 25+26: Pārliecinieties, vai visi profili ir vienmērīgi nospriegoti, kā parādīts pievienotajā zīmējumā.

LIT

SVARBUS SURINKIMO ŽINGSNIAI

Surinkimo metu susidūrę su šia informacine piktograma dėl svarbių papildomų pastabų žr. susijusį surinkimo žingsnį.

2 (c) Žingsnis. Sujungkite profilius #9321 sumontavimo ir užsukamais varžtus #9487.

3 (c) Žingsnis. Prijungkite profilius #9322 sumontavimo ir užsukdami varžtus #9487.

16 Žingsnis. Ant montavimo pabaigos laikykite viršutinę ventiliacijos angos dangtelį.

17 Žingsnis. Kai **parodyta** a paveikslėlyje, pieštuku arba rašiklio pažymėkite kojės apačią.
Išmatuokite įstrižaines ir įsitikinkite, kad rėmas yra visiškai lygus - išmatuokite įstrižaines ir patikrinkite, ar jos yra tos pačios.

20 Žingsnis. Išlygink to profilių **kojeles** iš dalies atlieistais varžtus.
Sureguliuokite profilius ir vėl priveržkite varžtus (**a iliustracija**).

25+26 Žingsnis. Įsitikinkite, kad visi metaliai isterniai vienodai, kaip parodyta detalėje ne brėžinyje.

CS

DŮLEŽITÉ MONTÁŽNÍ KROKY

Když se během montáže setkáte s touto informační ikonou, další důležité poznámky najdete v příslušném montážním kroku.

Krok 2 (c): Spojte profily #9514 zatlačením a uzavíráním šroubů #9487.

Krok 3 (c): Spojte profily #9322 zatlačením a uzavíráním šroubů #9487.

Krok 16: Držte horní větrací kryt, pokud nedokončujete montáž.

Krok 17: Jak je znázorněno na **obrázku a**, použijte pero pro označení spodní části nohy.
Ujistěte se, že rám je dokonale vyrovnaný, změřte úhlopříčky a ověřte, že jsou stejné.

Krok 20: Vyrovnejte nohy profilu **částečným** uvolněním šroubů, upravte profily a šrouby znovu utáhněte (**obrázku a**).

Kroky 25+26: Ujistěte se, že všechny pratly jsou stejné vyrobené, jak je zobrazeno na detailním náčrtu.

RO

FAZE IMPORTANTE DE MONTARE

Când întâlniți acest simbol de informații în timpul asamblării, vă rugăm să consultați faza relevantă de asamblare, pentru comentarii suplimentare importante.

Faza 2 (c): Prin îmbinarea conectați profilele #9514, în timp ce închideți șuruburile #9487

Faza 3 (c): Prin îmbinarea conectați profilele #9322, în timp ce închideți șuruburile #9487.

Faza 16: Până la finalizarea ansamblării, țineți deschis capacul de acoperire superior.

Faza 17: Marcați în jurul tălpii inferioare a picioarului folosind un semn de creion/pix, așa cum se arată în **ilustrația a**.
Măsurați diagonalele și verificați că acestea au aceeași dimensiune, asigurându-vă că cadrul este perfect rectangular.

Faza 20: Prin eliberarea **parțială** a șuruburilor, nivelați și diferențiați profilele, reglați profilele și în acest stadiu strângeți din nou șuruburile (**ilustrația a**).

Faza 25+26: Asigurați-vă că toate profilele sunt extinse în mod egal, așa cum se arată în desenul în prim-plan.

Contents

Item		Qty.
9370		4
9513		2
9514		2
9321	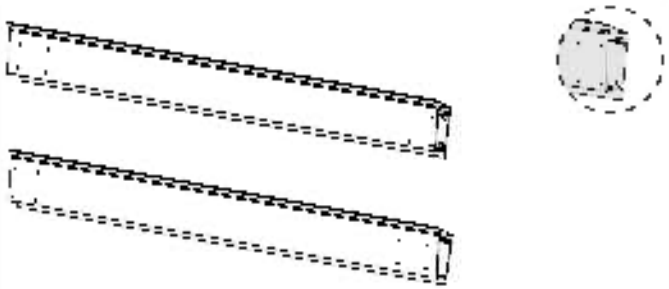	2
9372		2
1129		4
9519	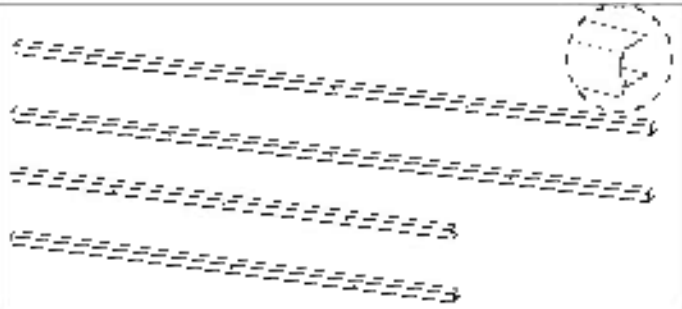	2
9518		2
9331		2
9332		2

Item		Qty.
9330	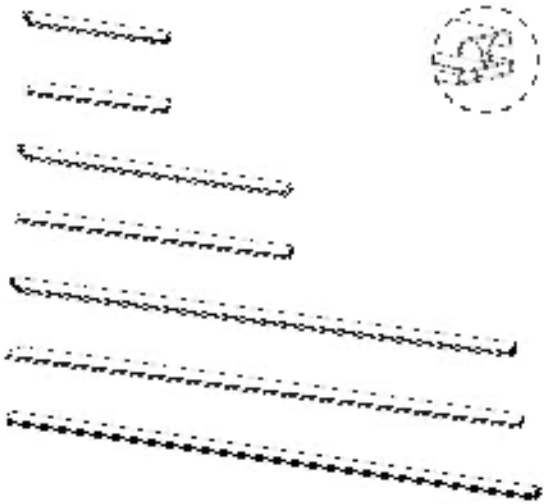	4
9329		4
9328		4
9327		4
1128		4
1127		4
1126		2
9323	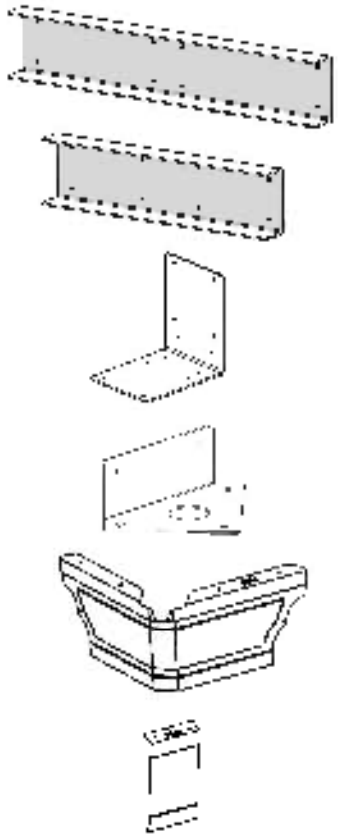	2
9338		2
9337		4
9336		4
9344		4
9346		4

Item		Qty.
466		130 (13)
413		7
425		26 (12)
4027		2
7774		2
9335		2
9487		156 (16)
4008		30 (13)
4045		32 (+3)
4[illegible]		52 (+5)
9343		40 (-4)
5001		112 (114)

Contents

Item		Qty.
1306		4
1307		2
1309		8
1303		8
1304		8

Item		Qty.
1701		2
1175		2
9345		1
1151		4
1152		1
9818		1
1153		1
1133		2

Item		Qty.
9371		1
9423		4
9424		1
8303		4
9484		54 (+8)

4000		12 (11)
4010		12 (11)
433		12 (12)
8257		2
8256		2
8214		1

1

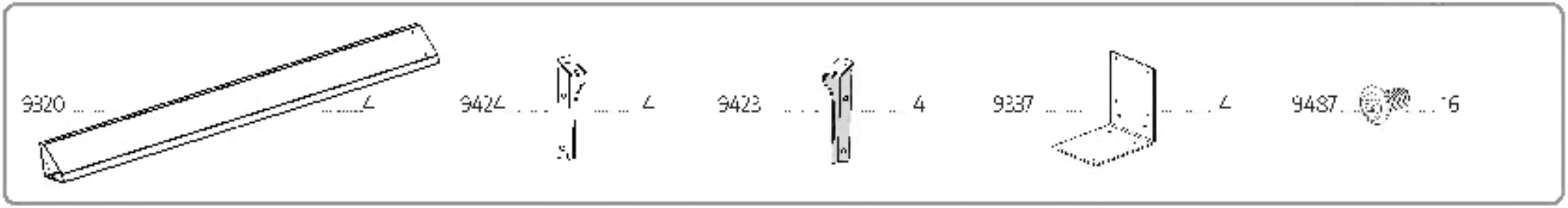
9320 ... 7
9424 ... 7
9423 ... 4
9337 ... 7
9487 ... 16

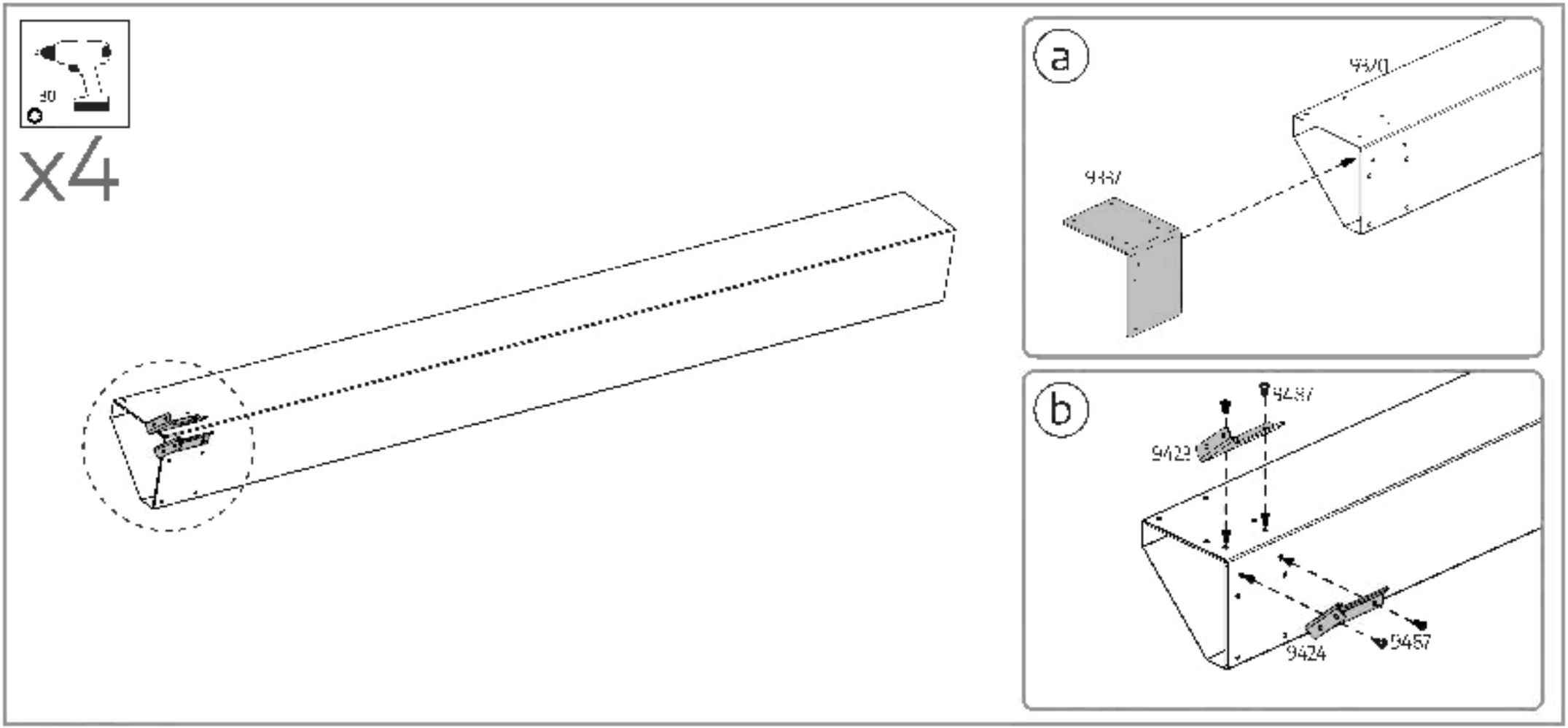
x4
a
9320
9337
b
9487
9423
9424
9457

2 Connect the profiles **#9514** by pushing while closing screws **#9487.**

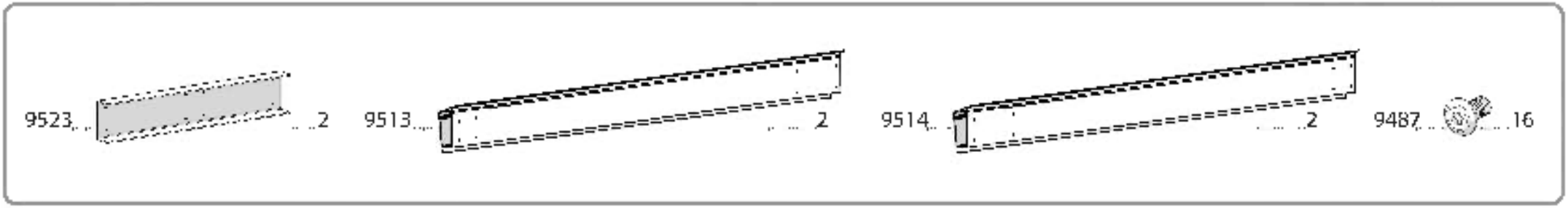

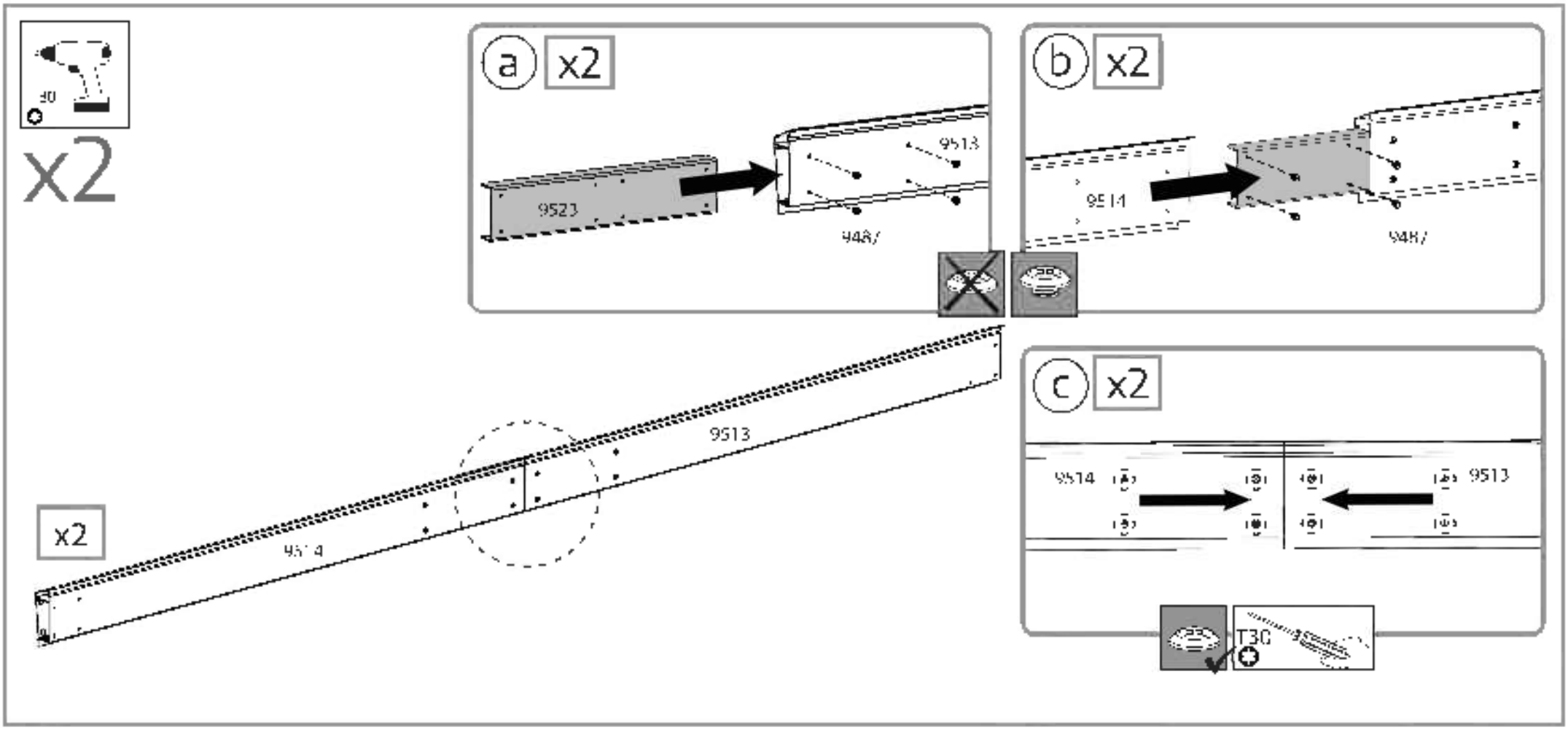

3

Connect the profiles **#9322** by pushing while closing screws **#9487**.

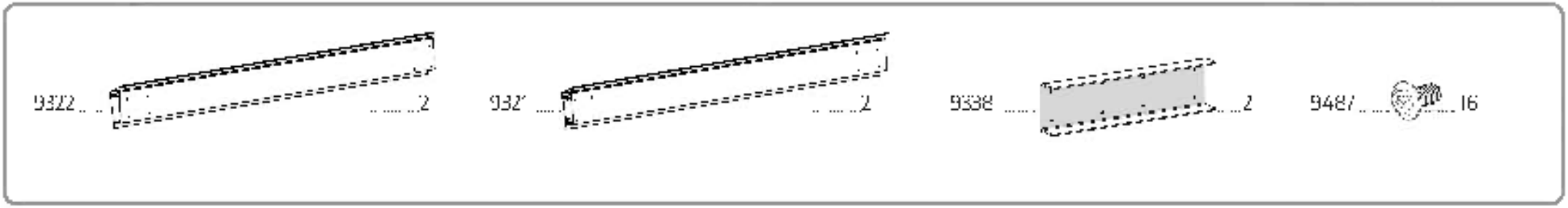

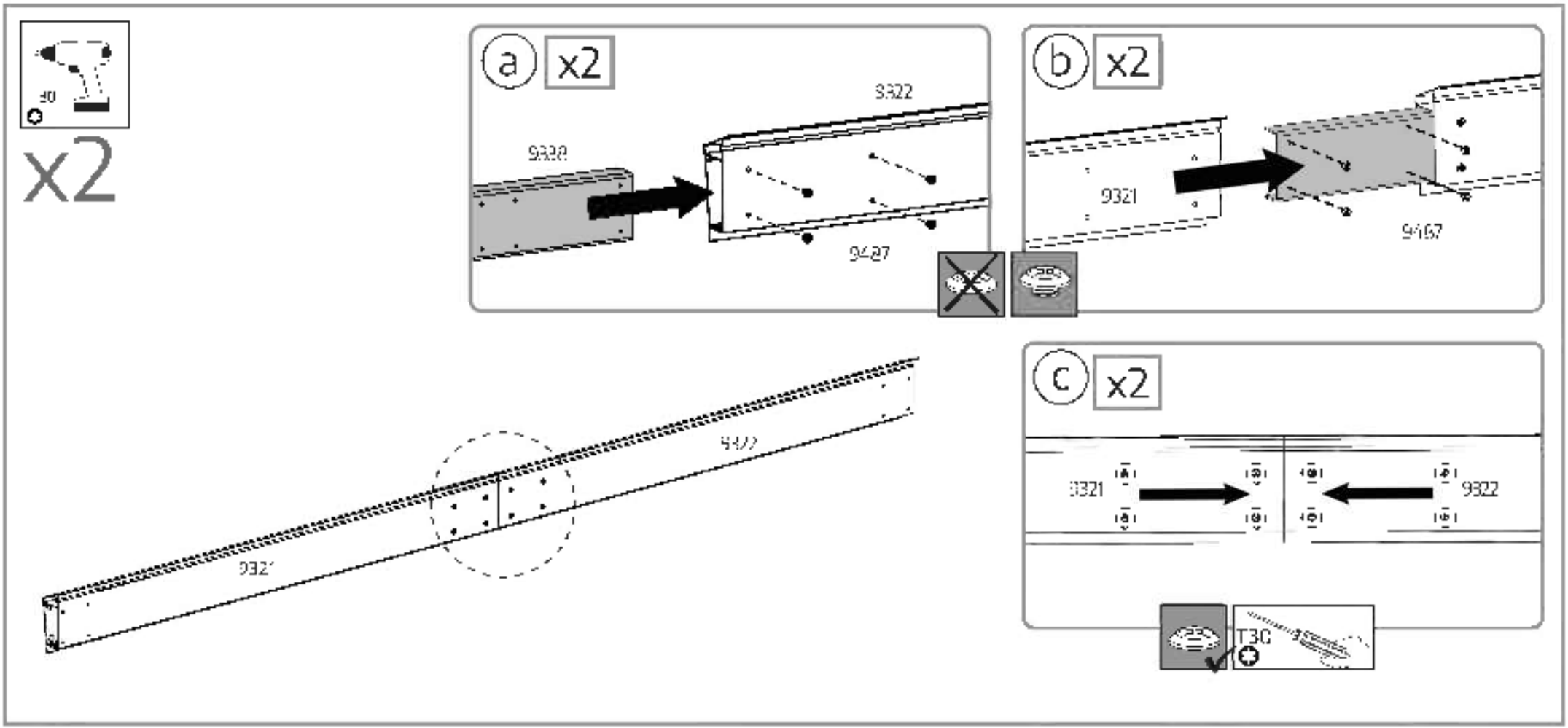

9487 ... 8

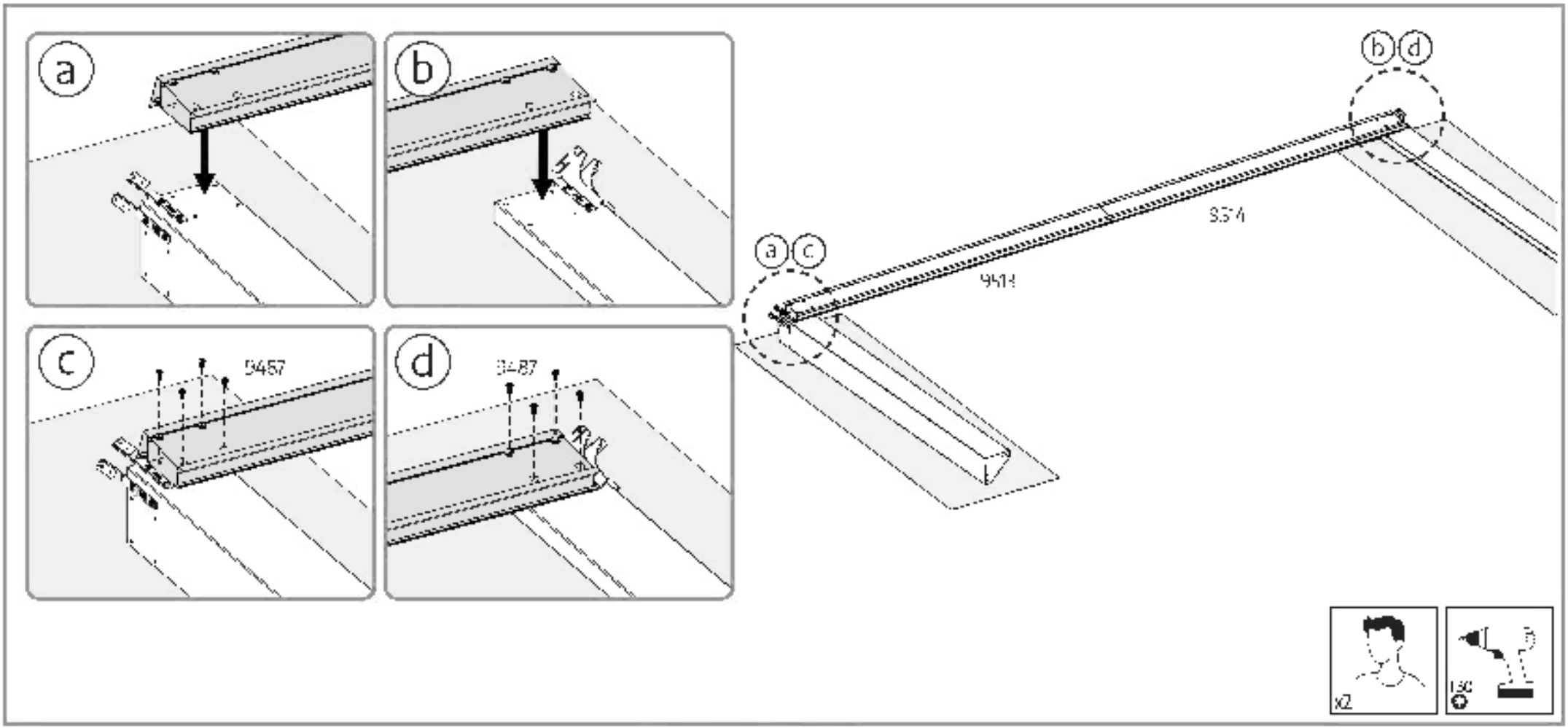

5

9487 ... 8

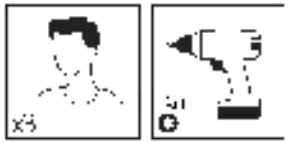

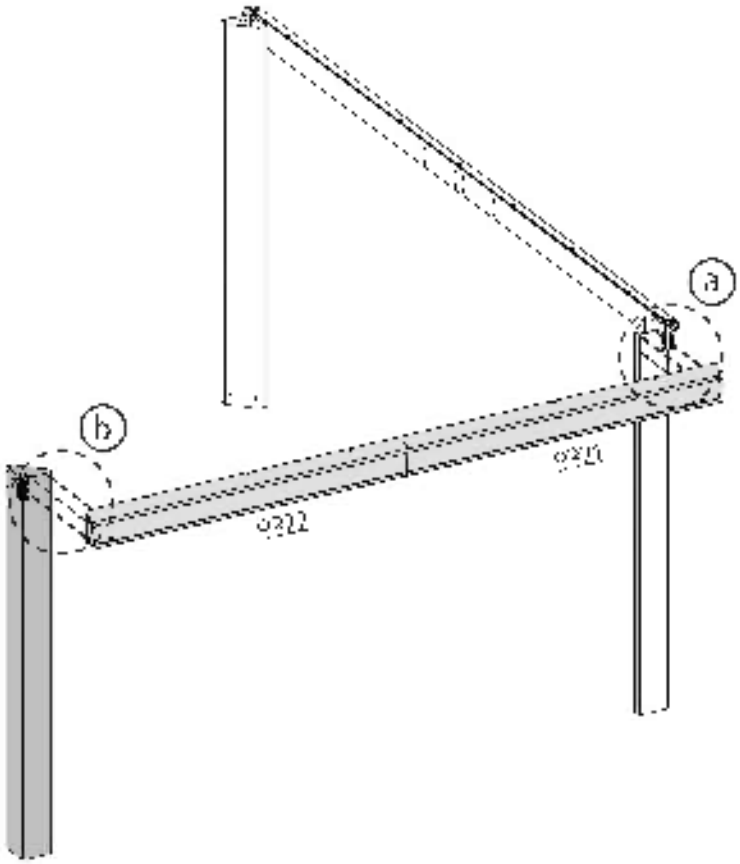

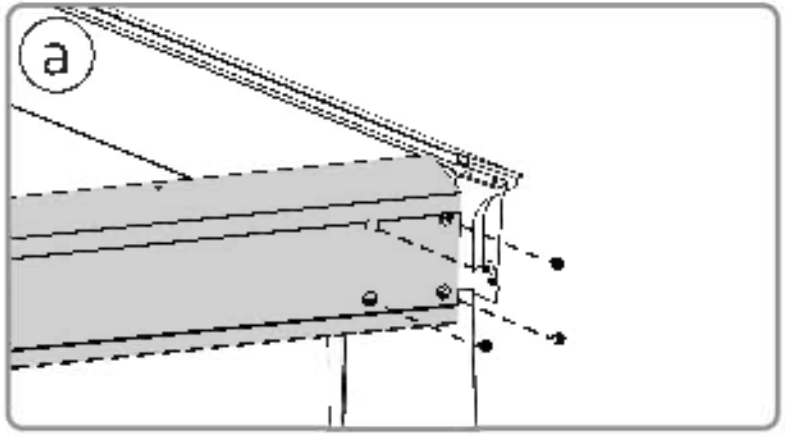

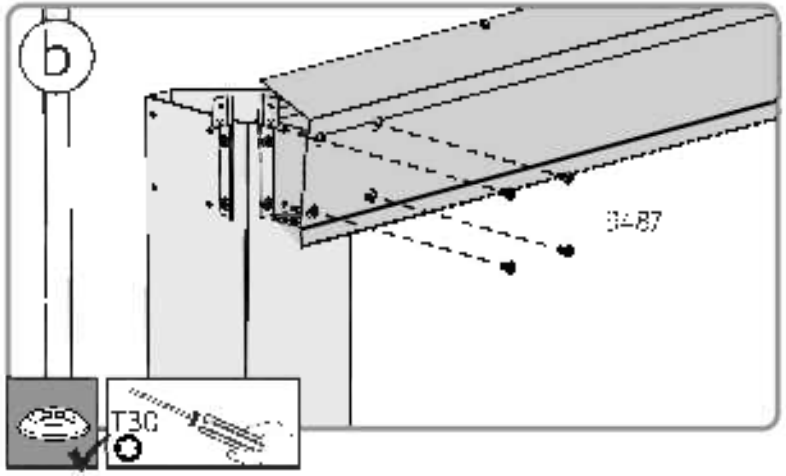

6

9487 8

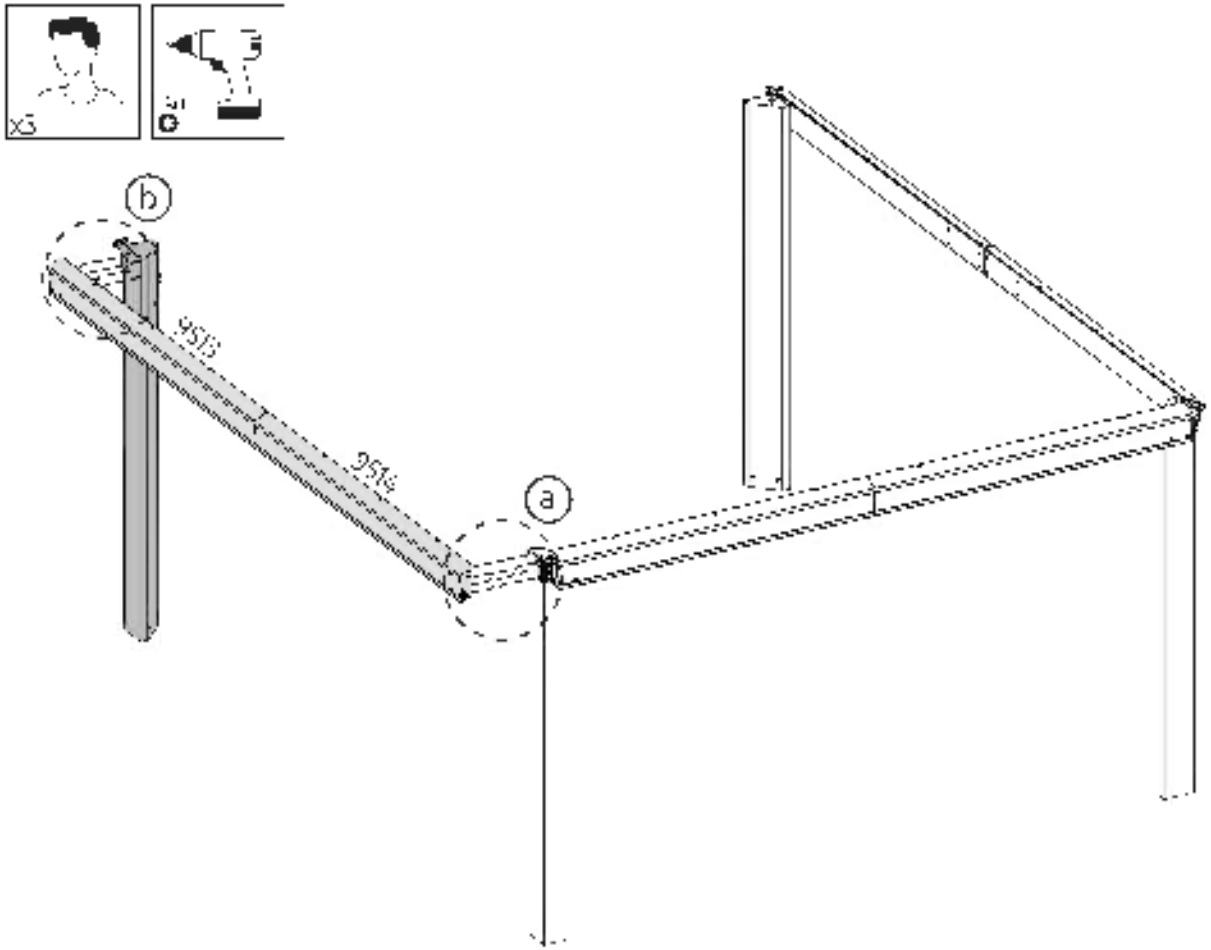

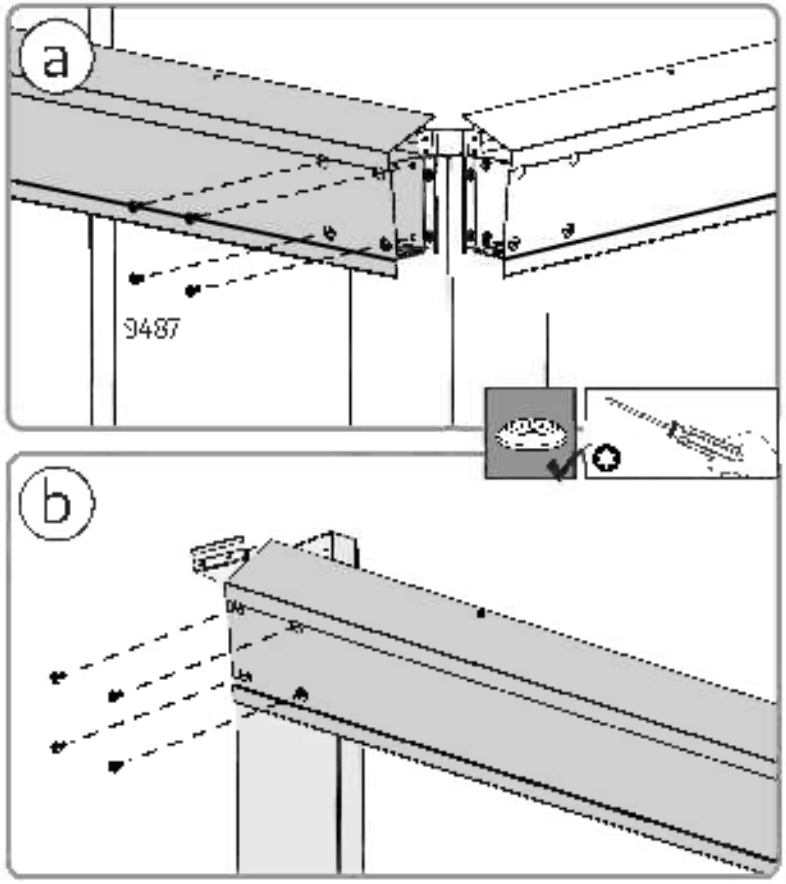

9487 ... 8

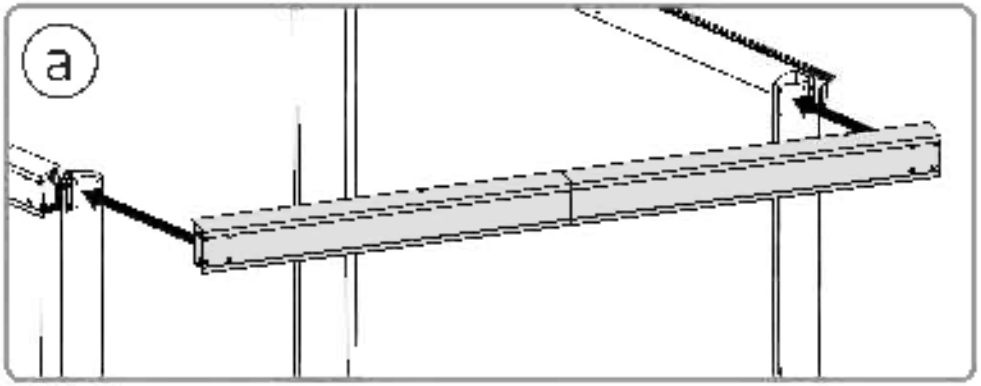

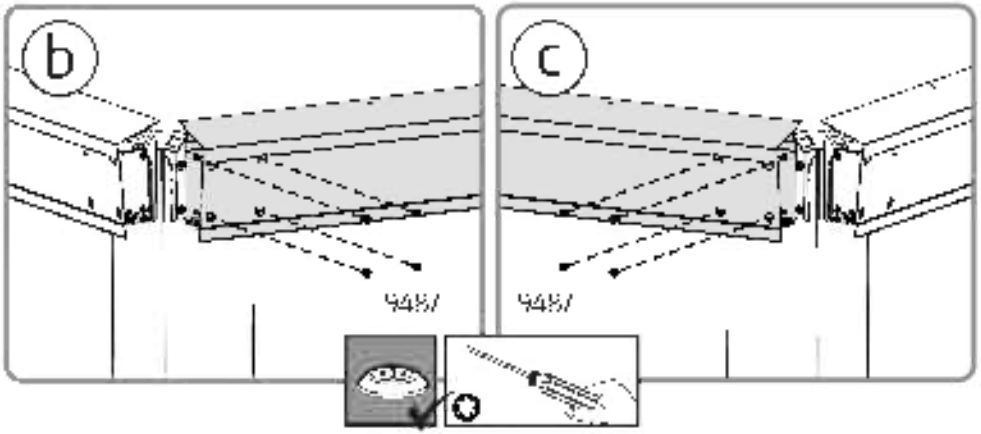

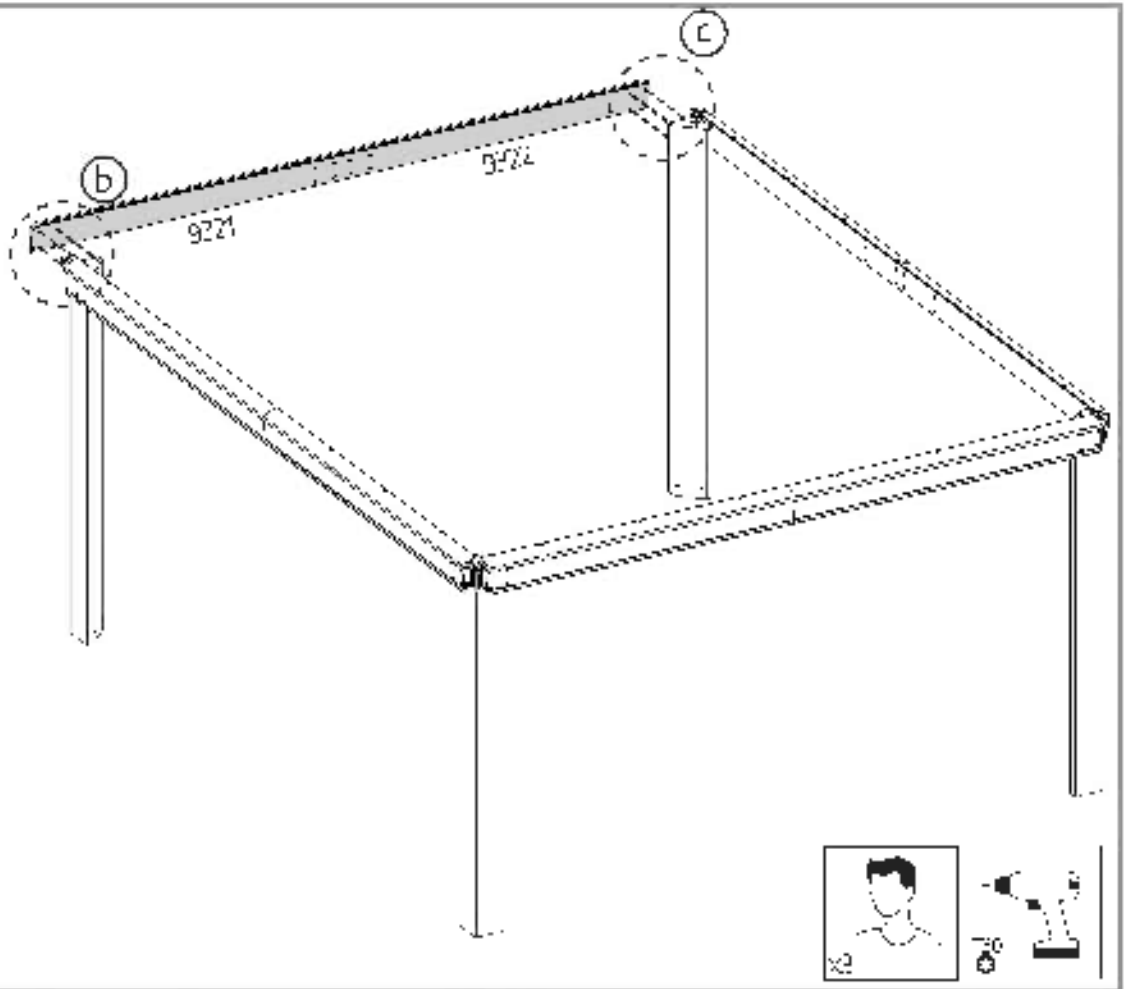

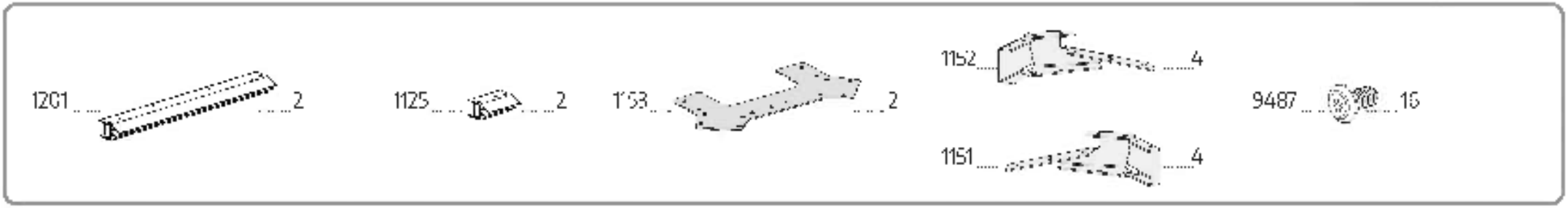
1201 2
1125 2
1153 2
1152 4
1151 4
9487 16

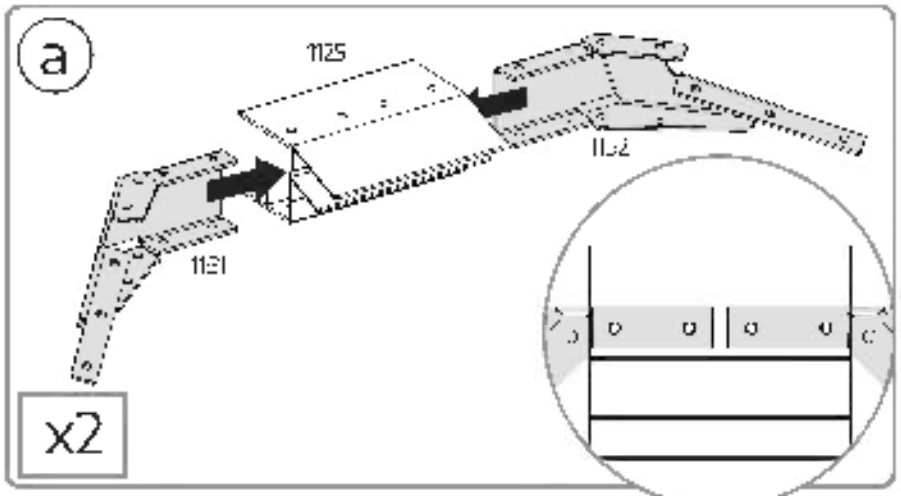
a
1125
1152
1151
x2

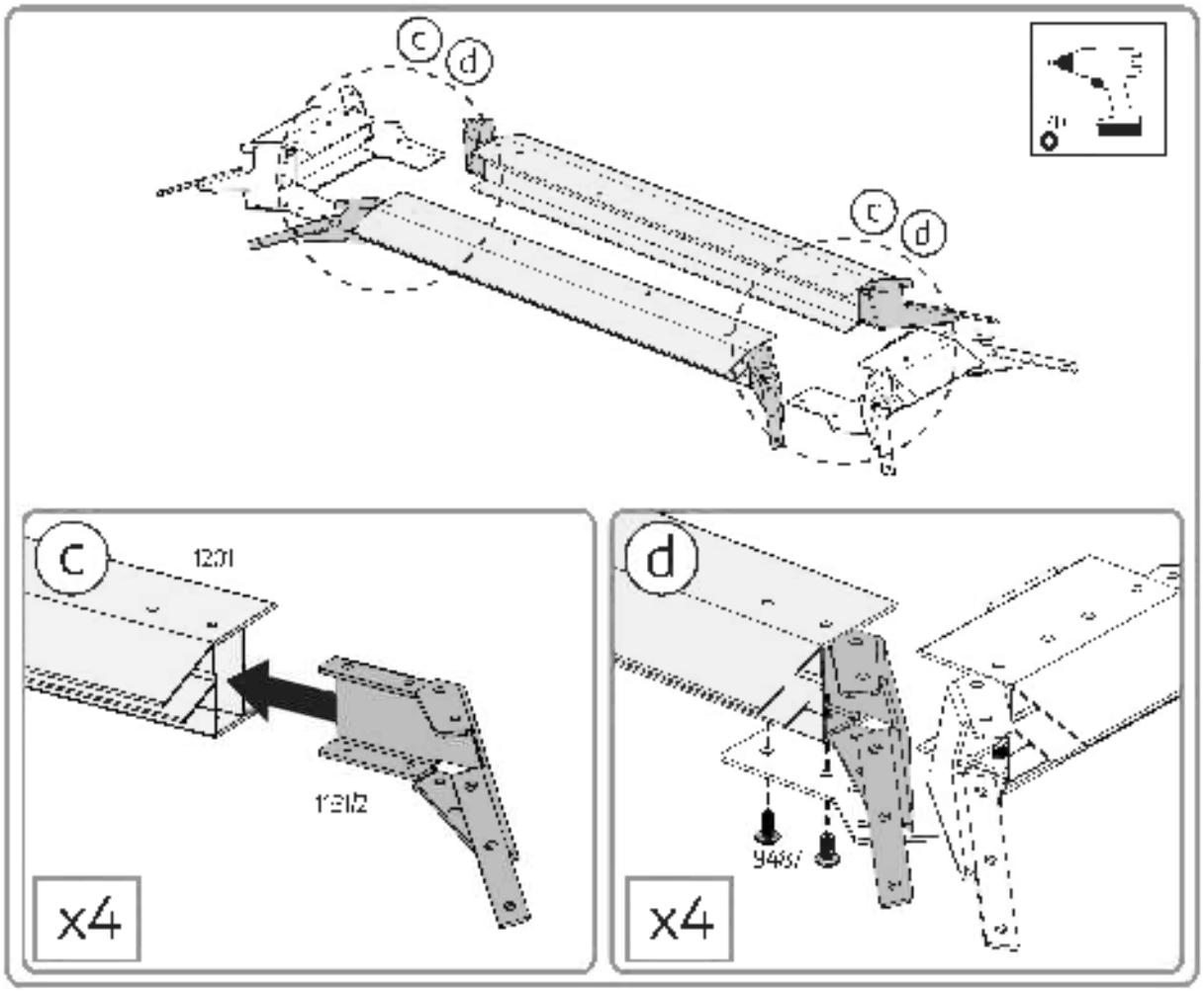
c
d
c
d
c
1201
1212
x4
d
9487
x4

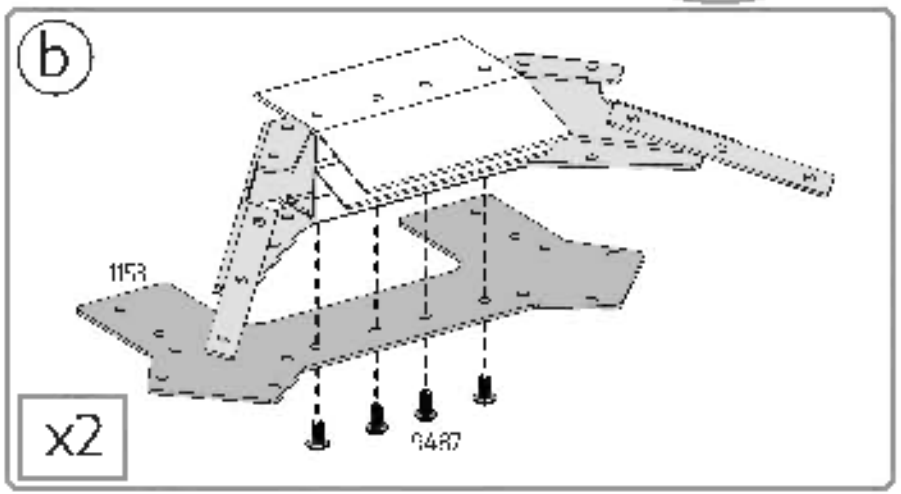
b
1153
9487
x2

153 ... 2
133 ... 2
9487 ... 48
466 ... 32

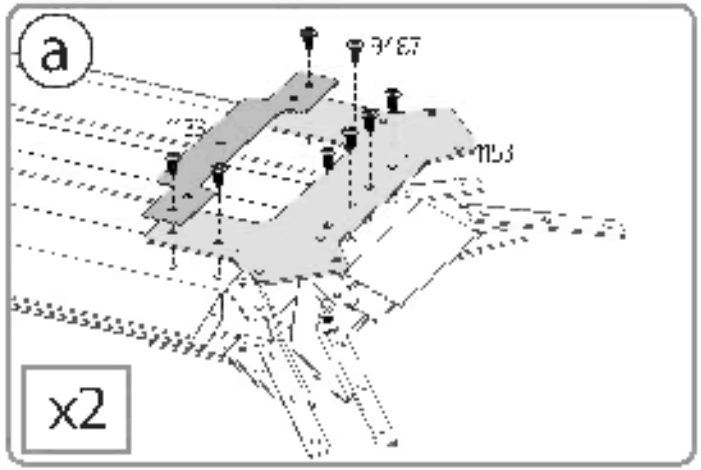
a
9487
153
x2

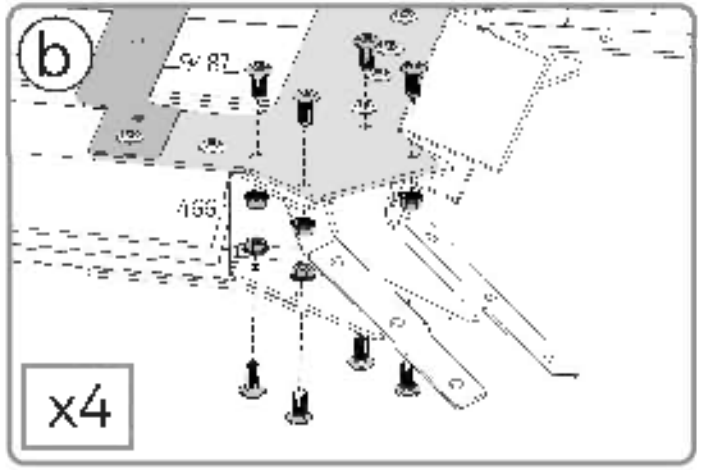
b
9487
166
x4

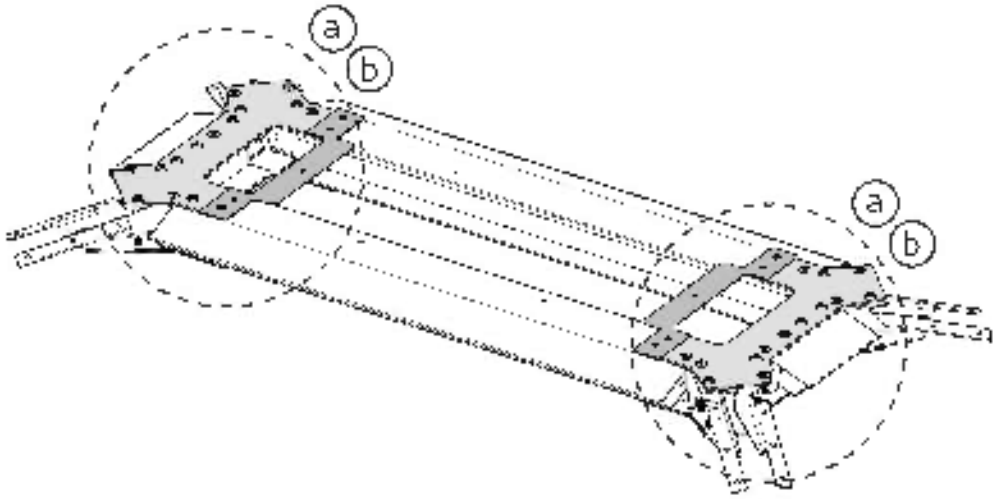
a
b
a
b

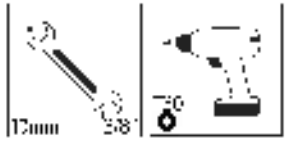
10mm
5/8"
70°

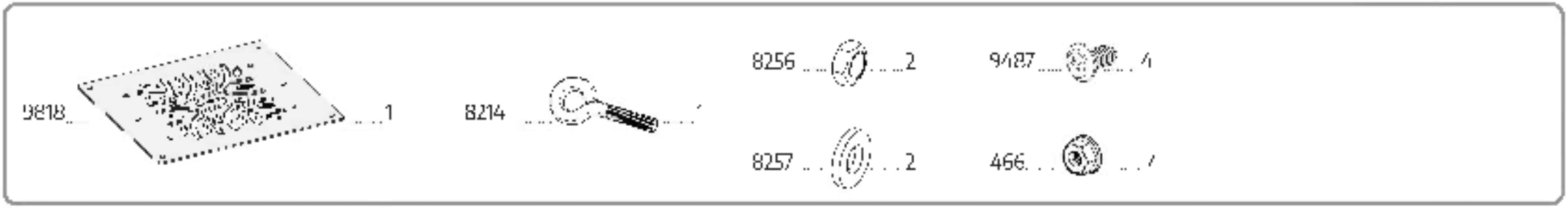
9818 ... 1
8214 ... 1
8256 ... 2
9487 ... 4
8257 ... 2
466 ... 1

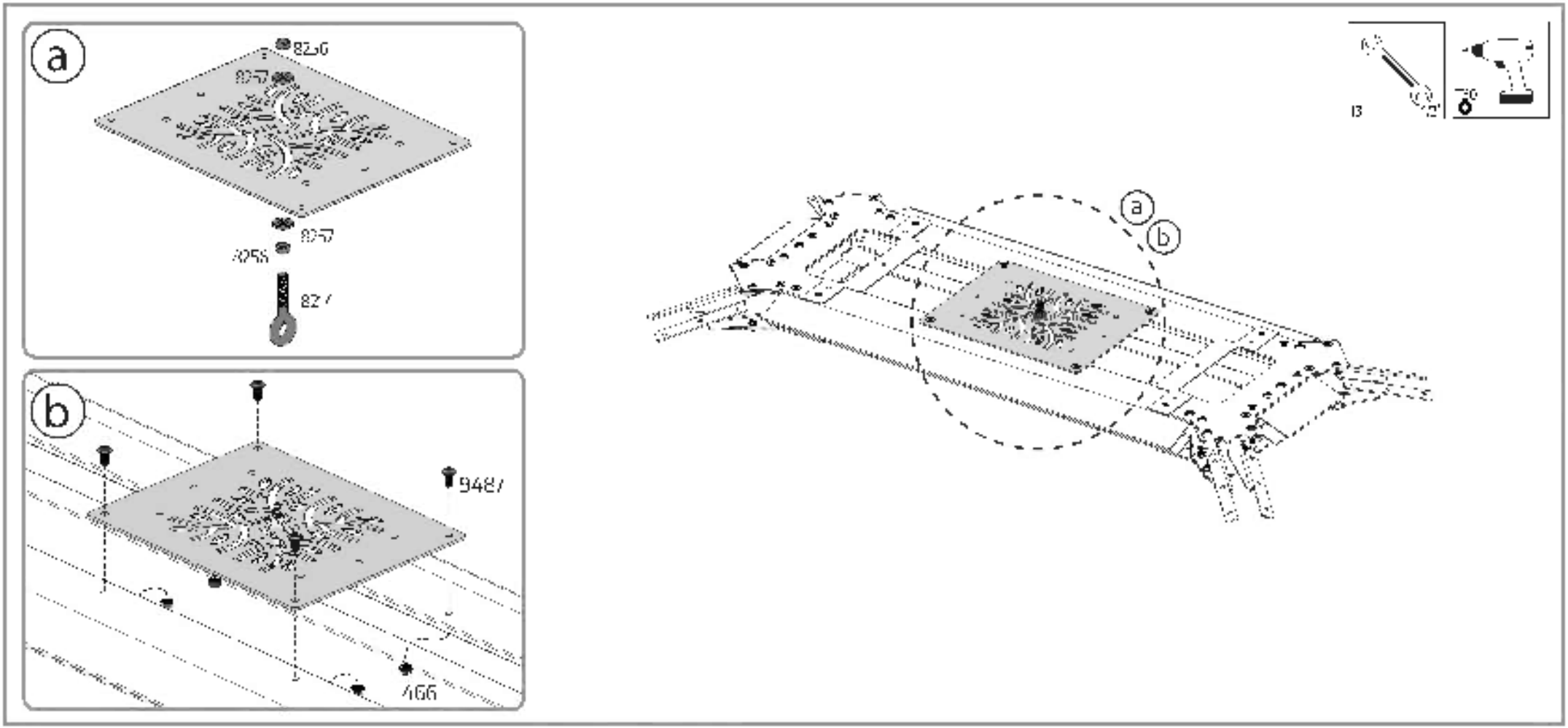
a
8256
8257
8257
8258
8271
b
9487
466
a
b
13

7224
2
466
2

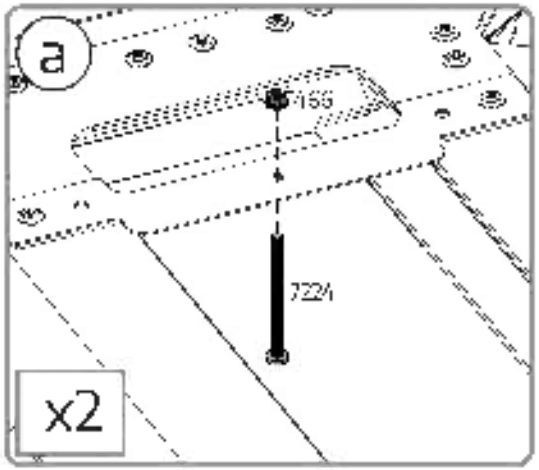
a
466
7224
x2

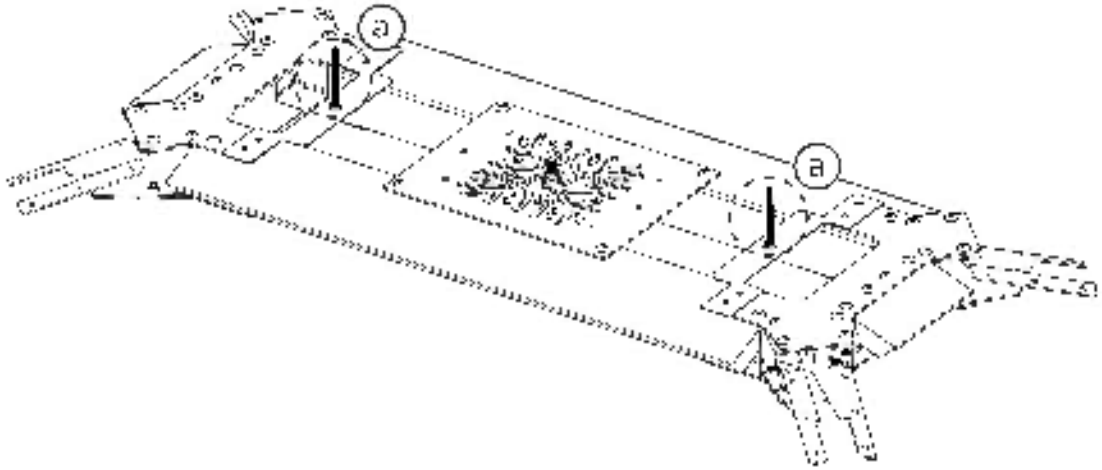
a
a

1129 4

9343 24

466 24

425 24

a

x4

1129

b

x4

9343

425

466

a

b

a

b

10mm

411 ... ... 2 466 2

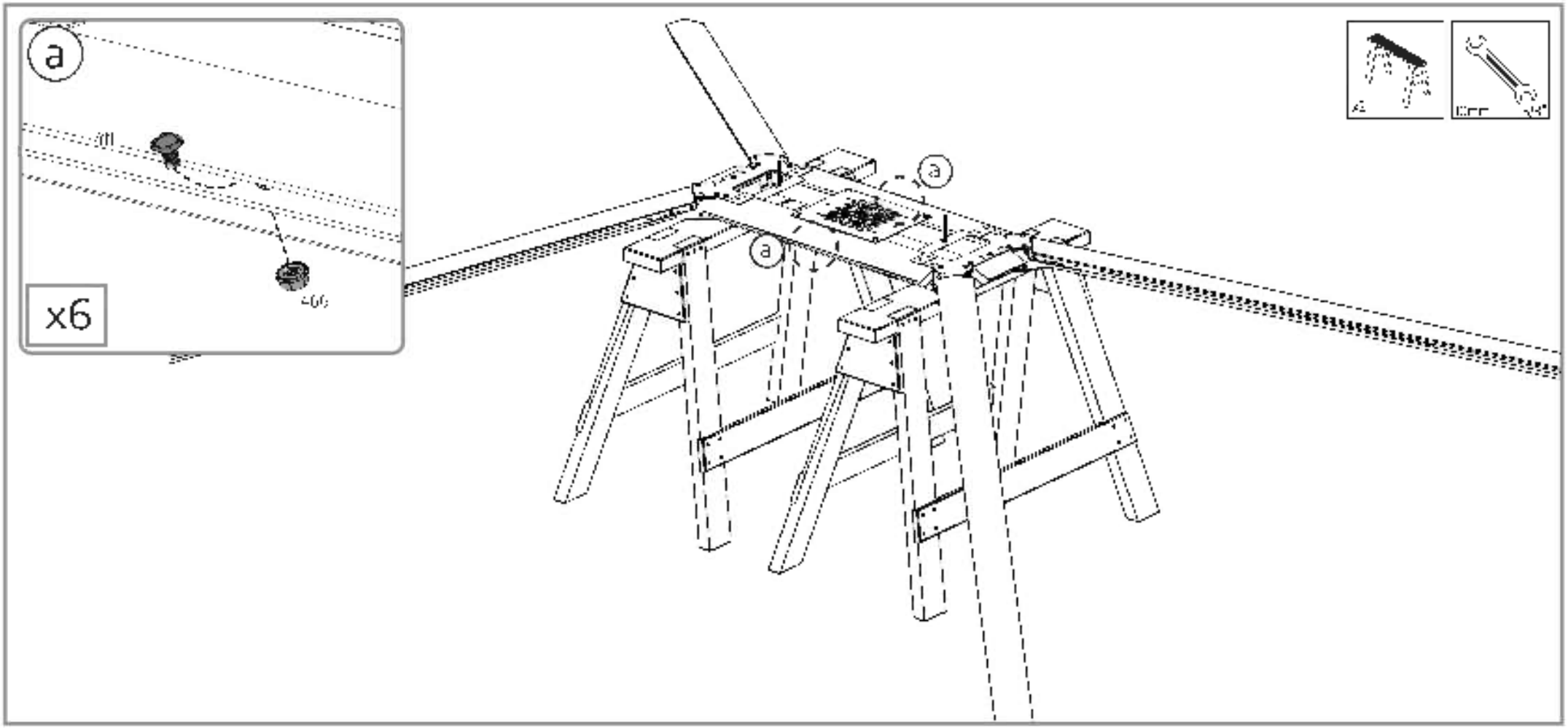

9345 1

9335 2

413 2

4024 2

425 2

413
4024
9345
425
9335

x2

7mm 9/32"

x2

413
4024
413
4024
9345
425
9335
425
9335

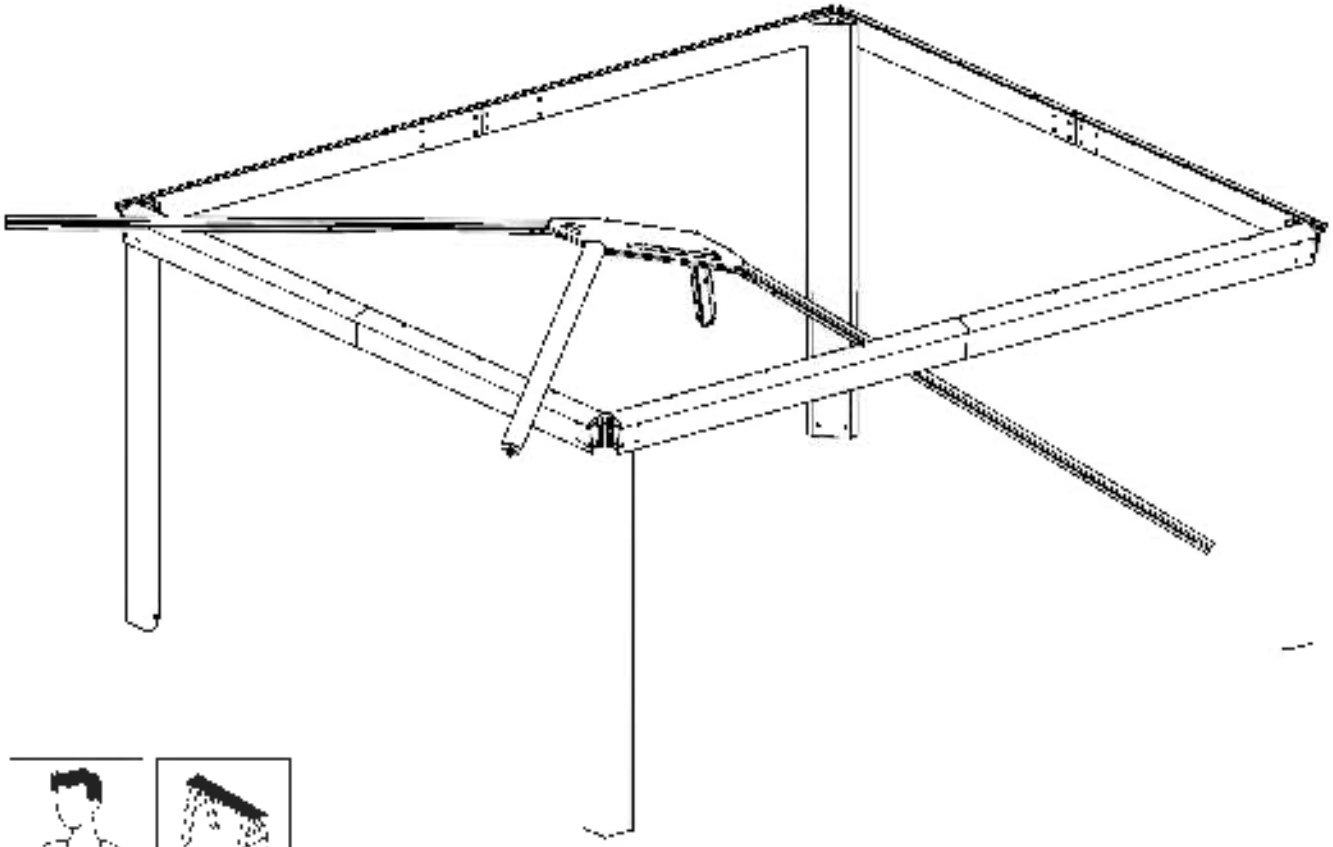

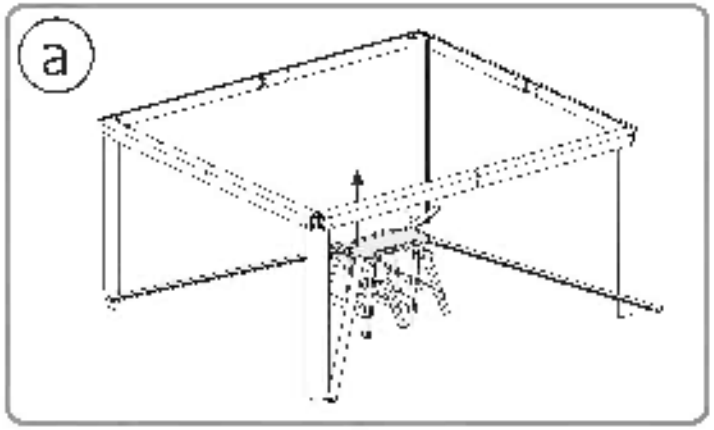
a

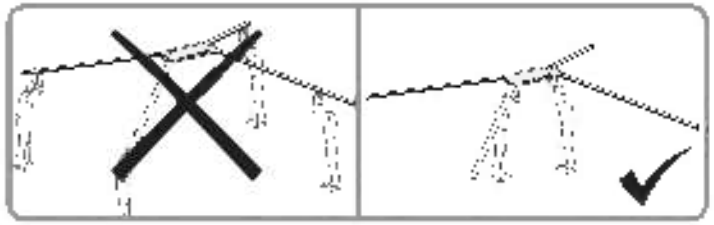

16 Hold the top vent cover until completing assembly.

9343 16

466 16

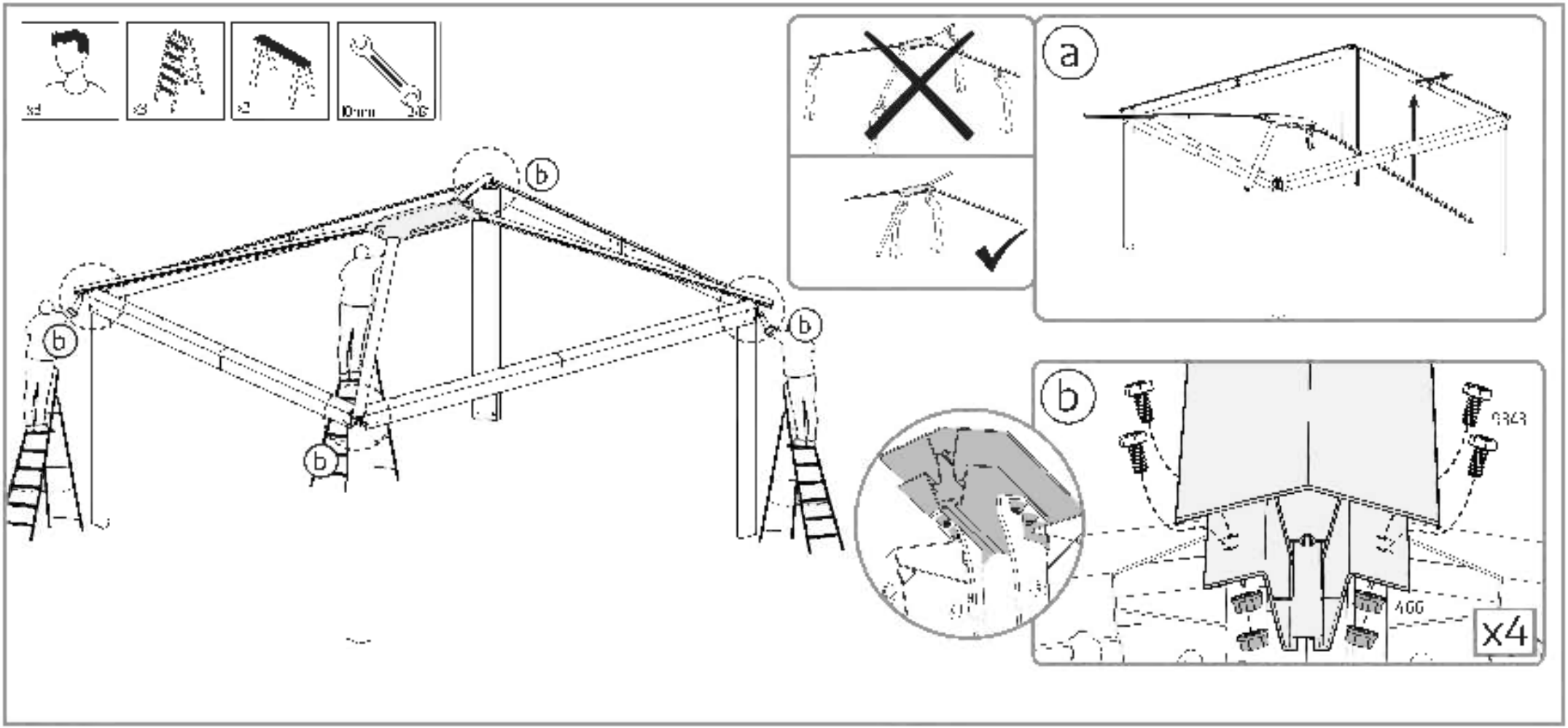

17

As shown in the **illustration a**, using a pencil/pen mark around the bottom of the leg.
Make sure that the frame is perfectly rectilinear by measuring the diagonals and verifying that they are the same.

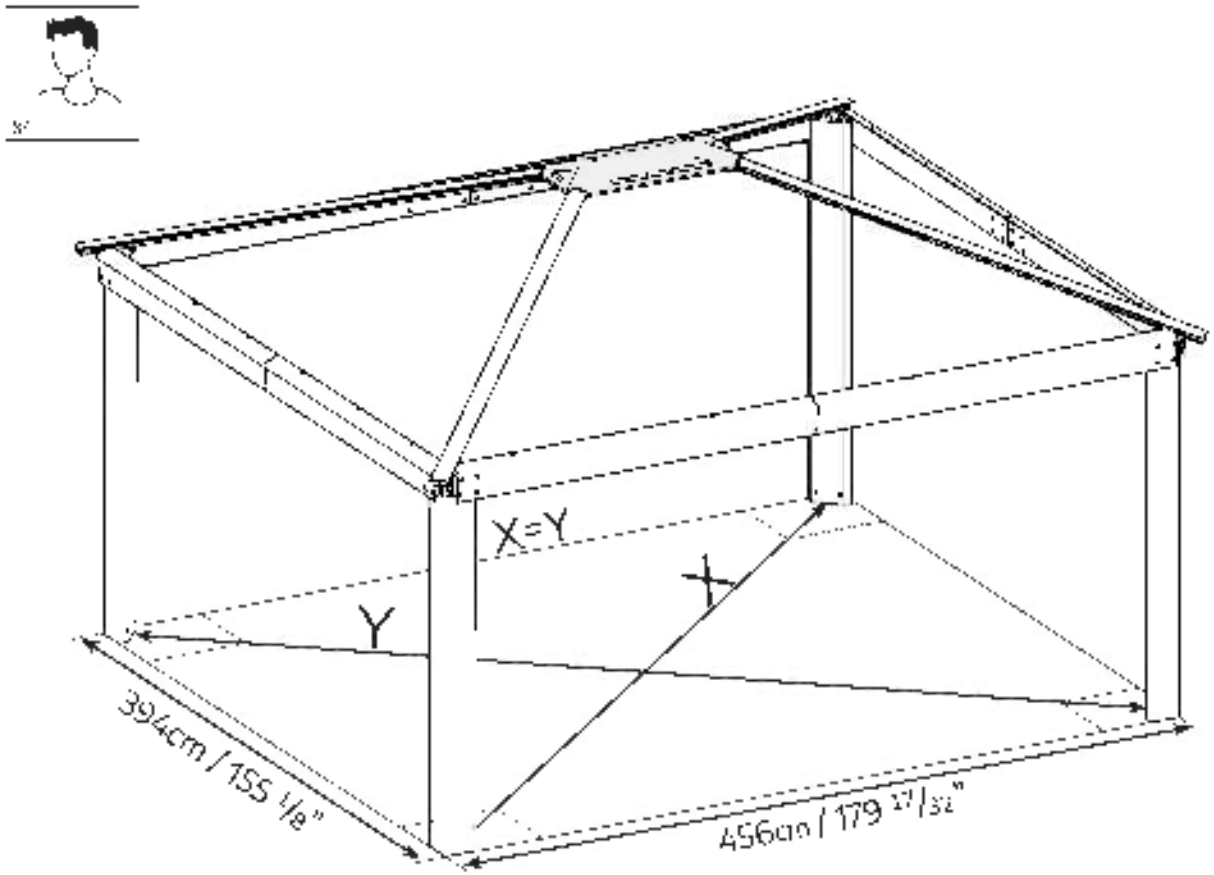

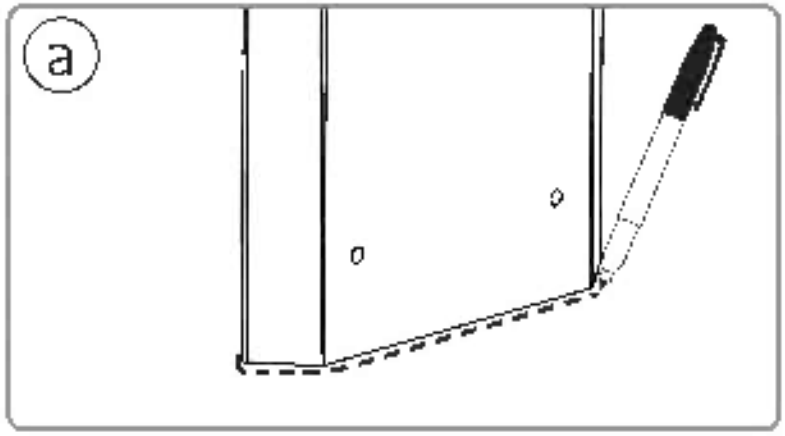

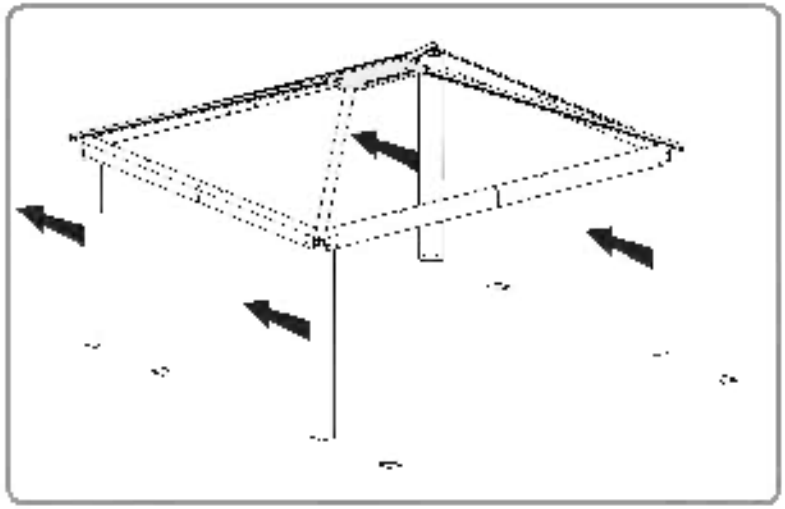

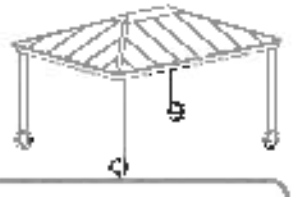

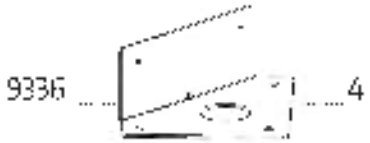
9336
4

10mm
28°

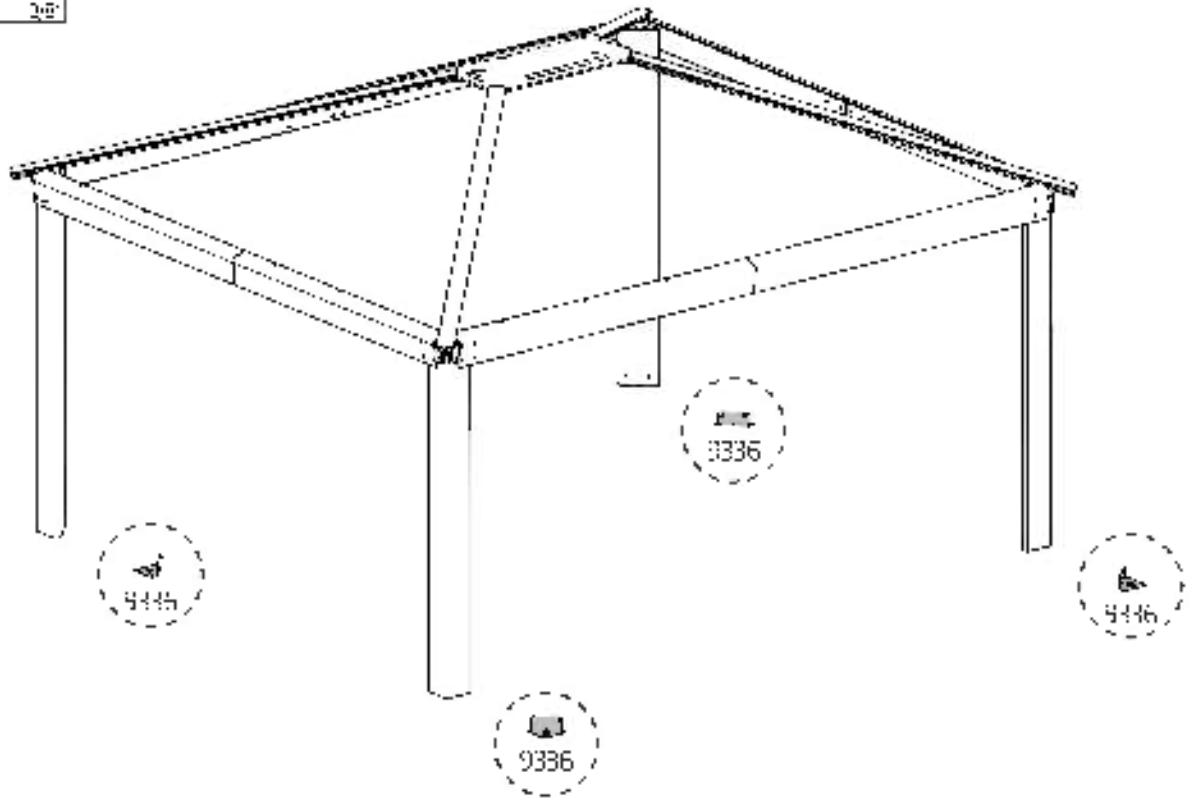
9336
9336
9336
9336

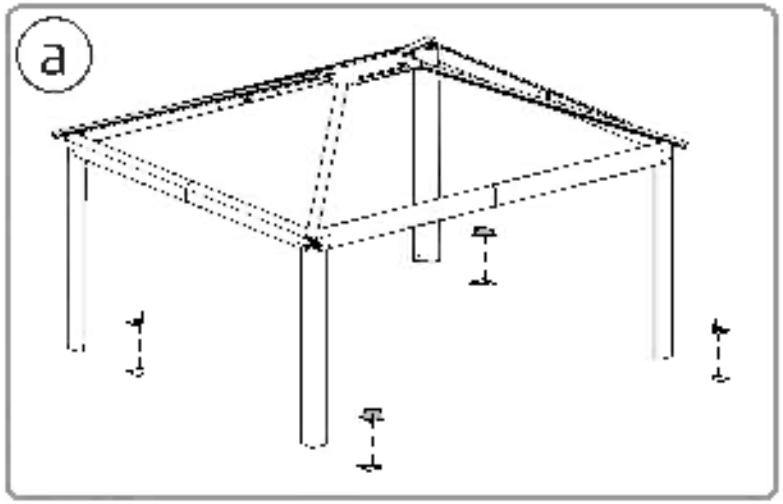
a

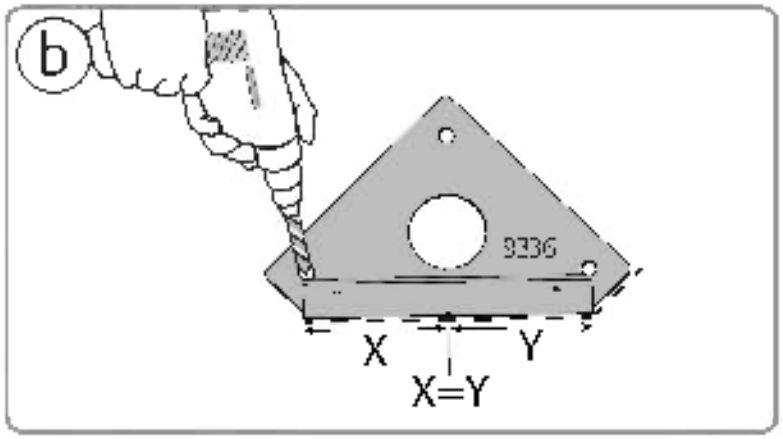
b
9336
X
Y
X=Y

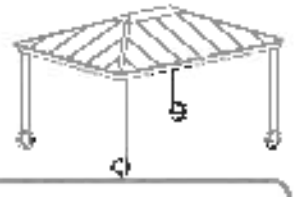

4000 12

4010 12

433 12

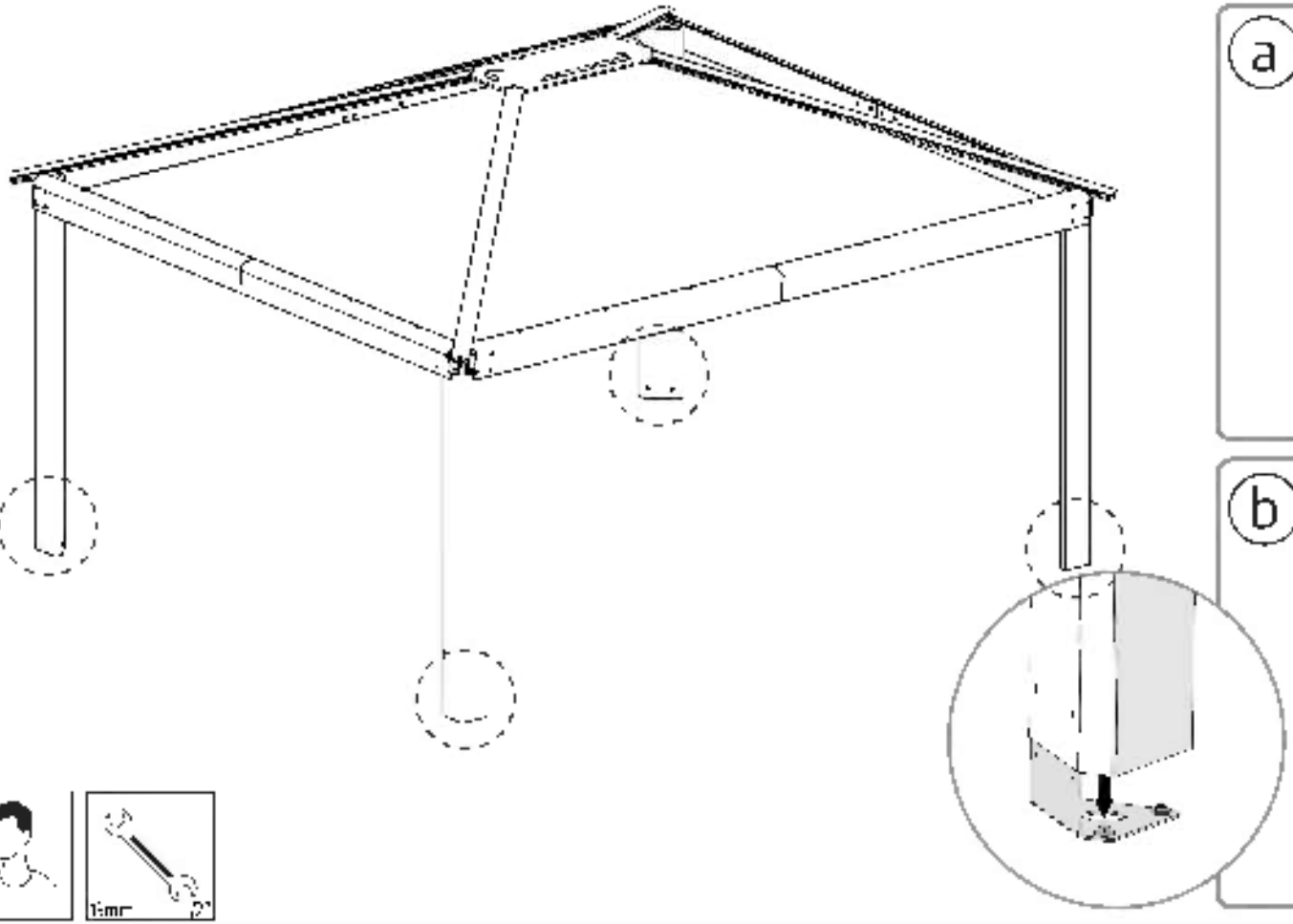

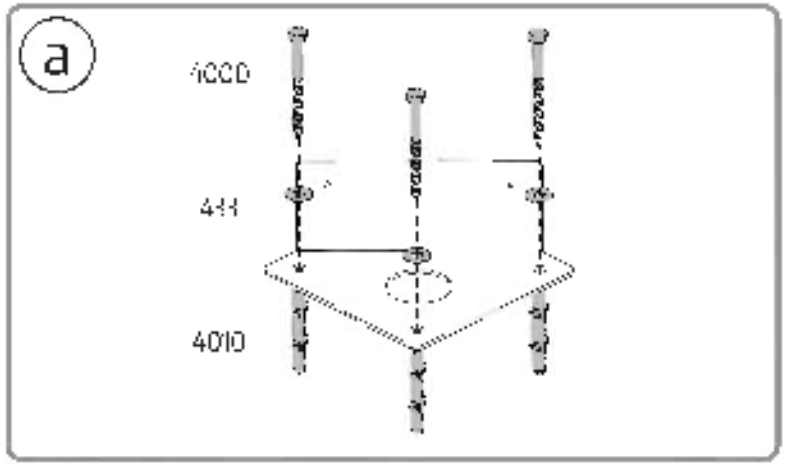

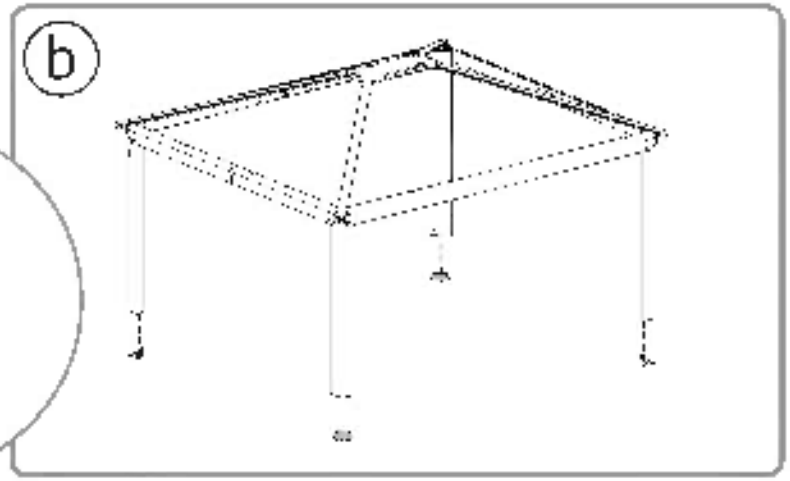

20 Level the profile legs by releasing the screws **partially**, adjust the profiles and re tighter the screws **(illustration a)**.

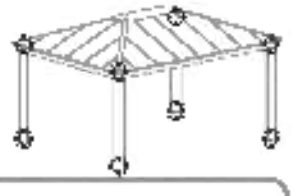

9487 8

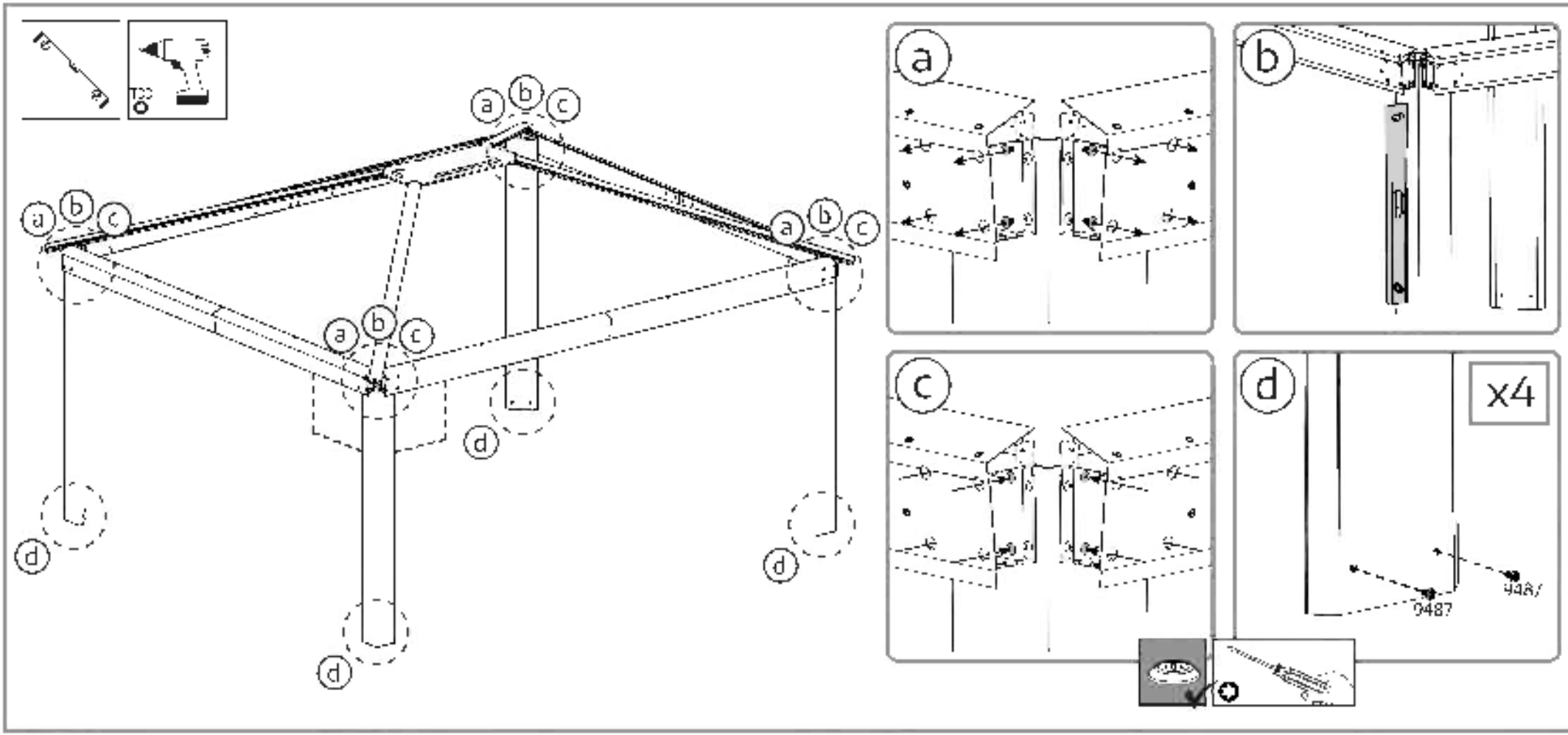

9344
4
4045
24

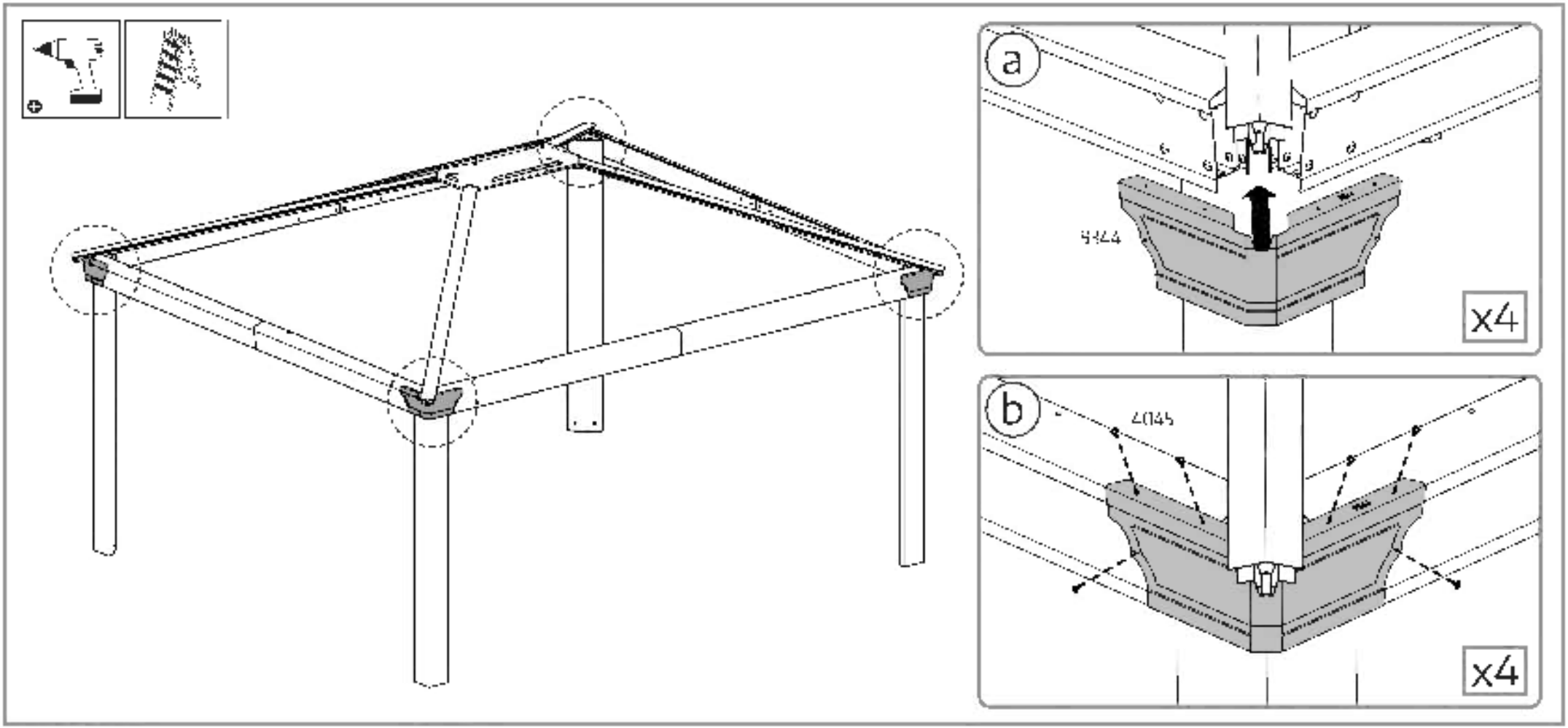
a
9344
x4
b
4045
x4

9346 4

4045 8

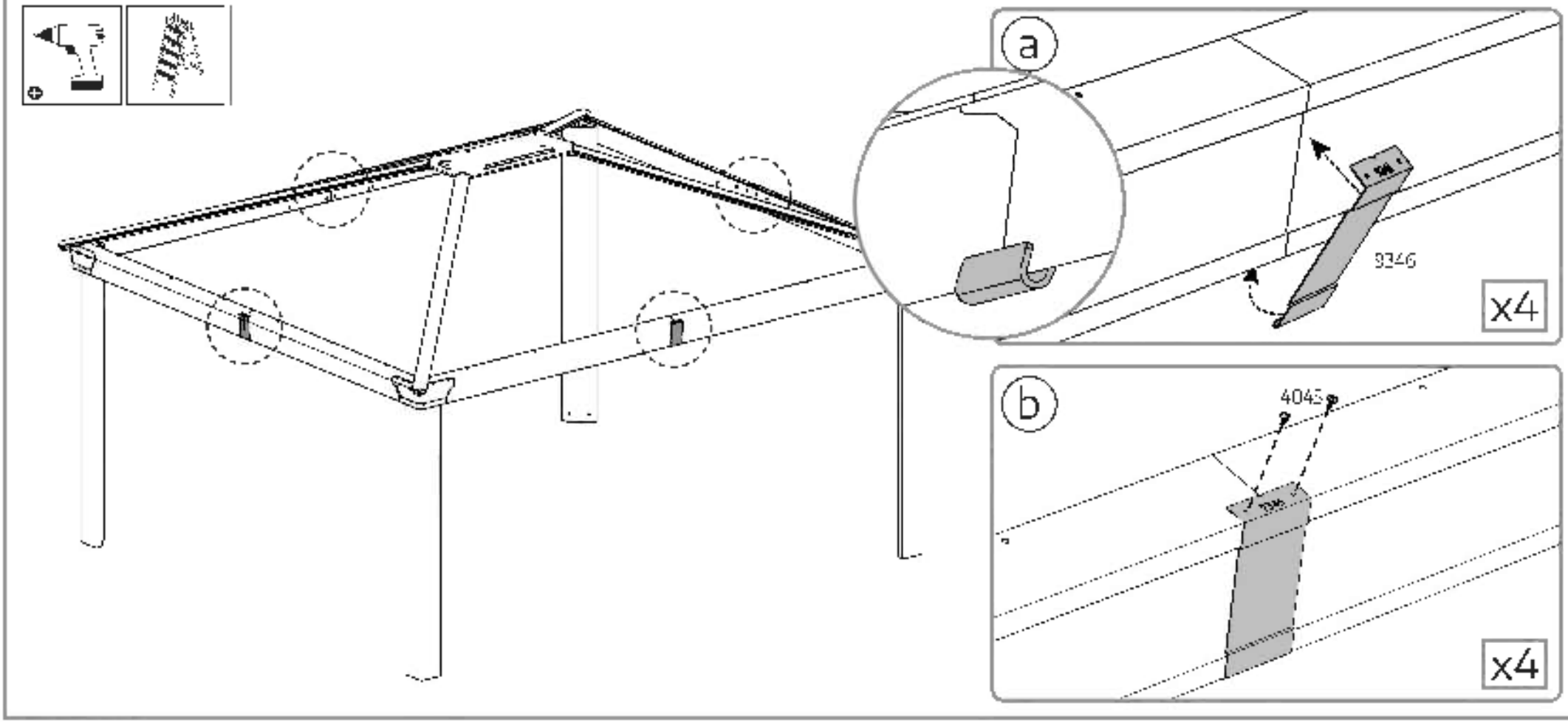

411 . . . . . 26 466. 26

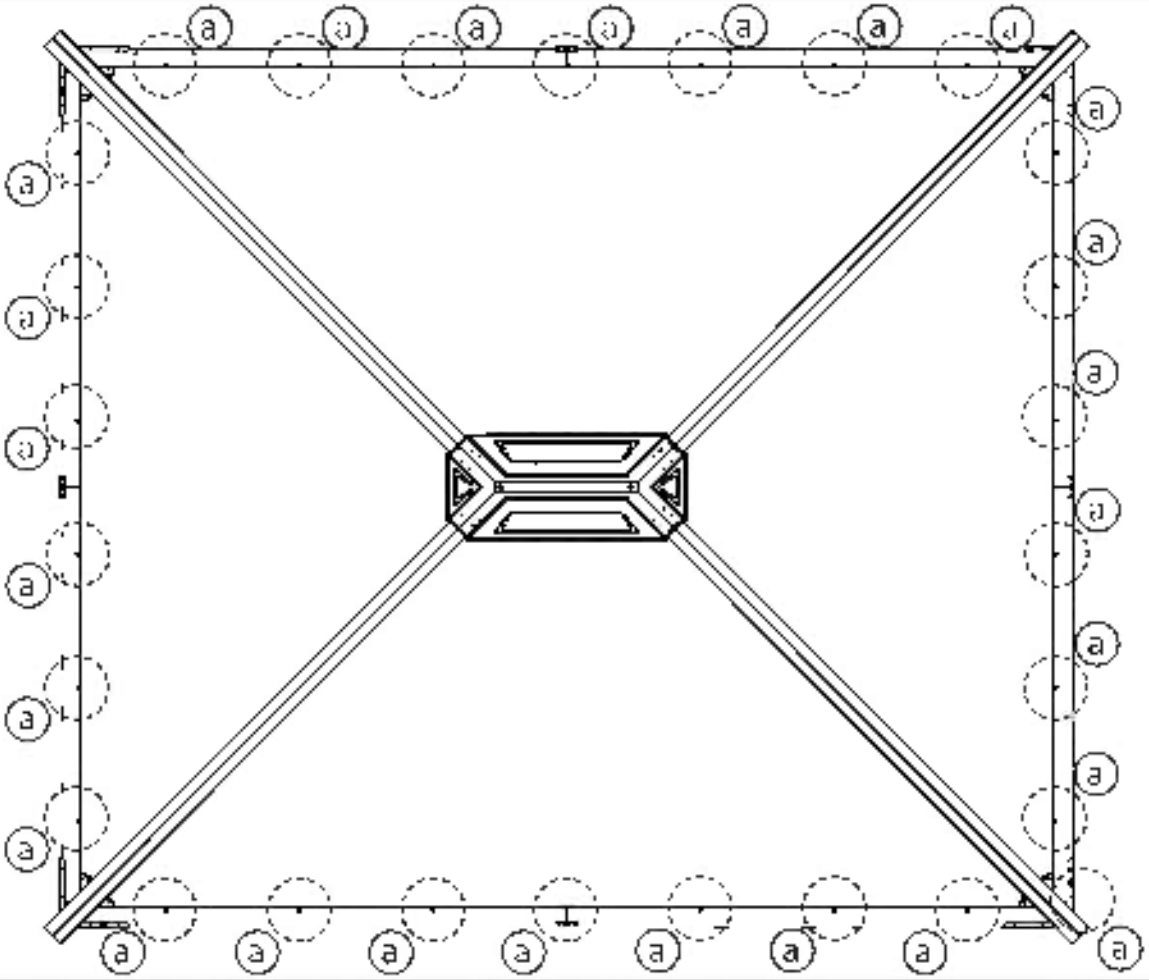

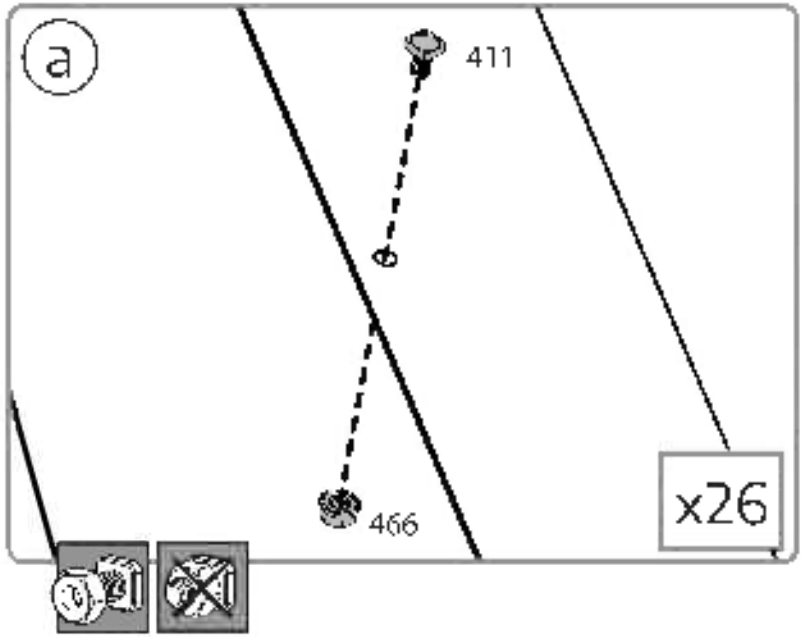

411 . . . . 24 466 24

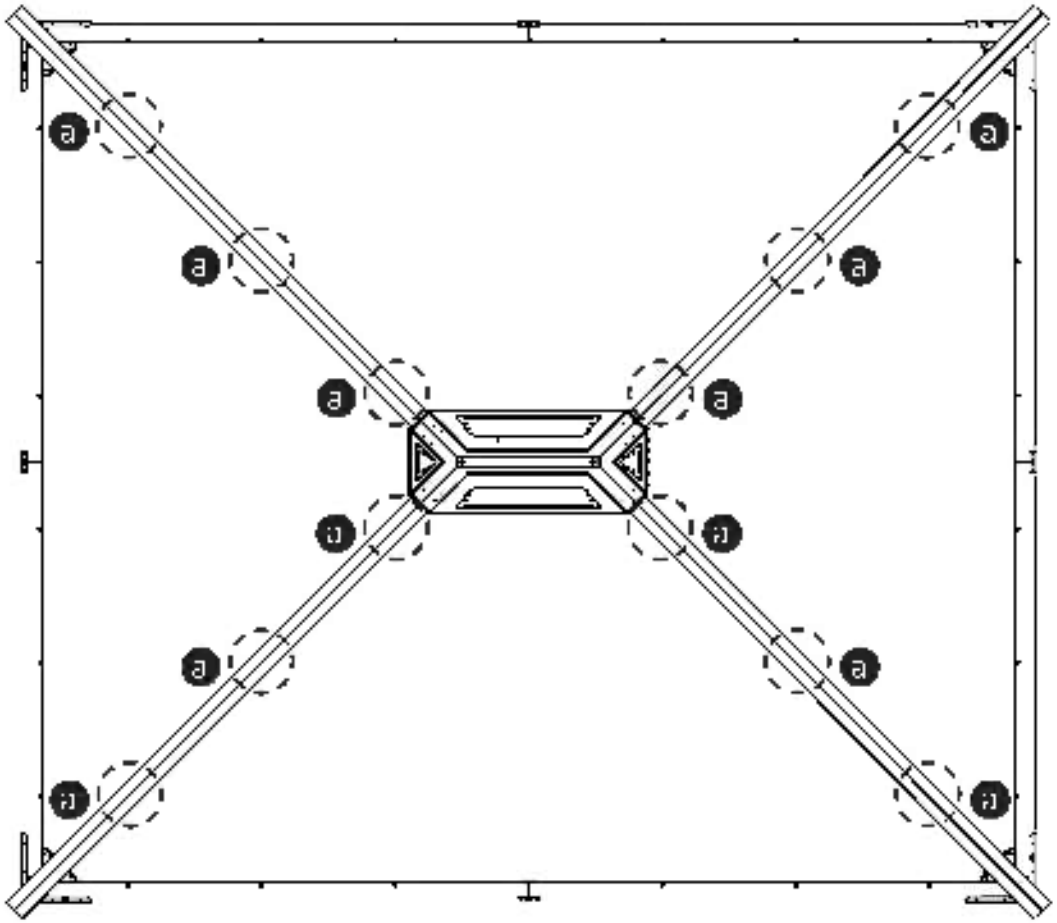

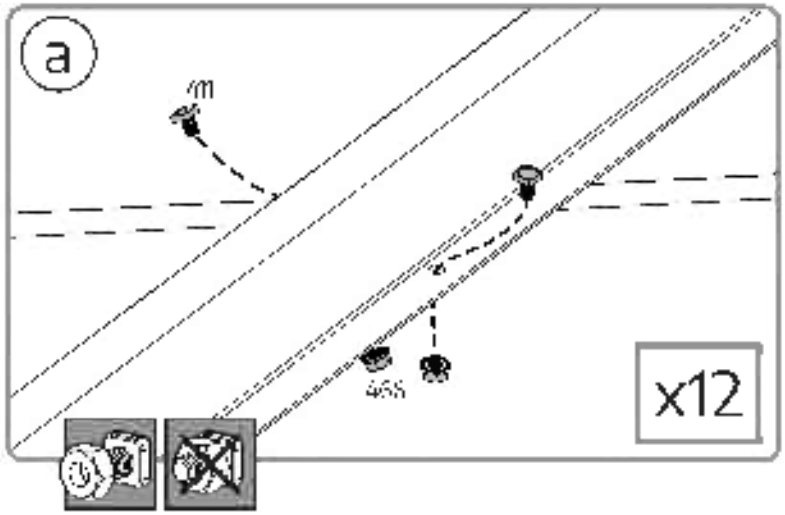

25 Make sure that all the profiles are equally extended as shown in the close-up drawing.

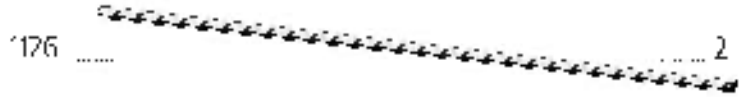

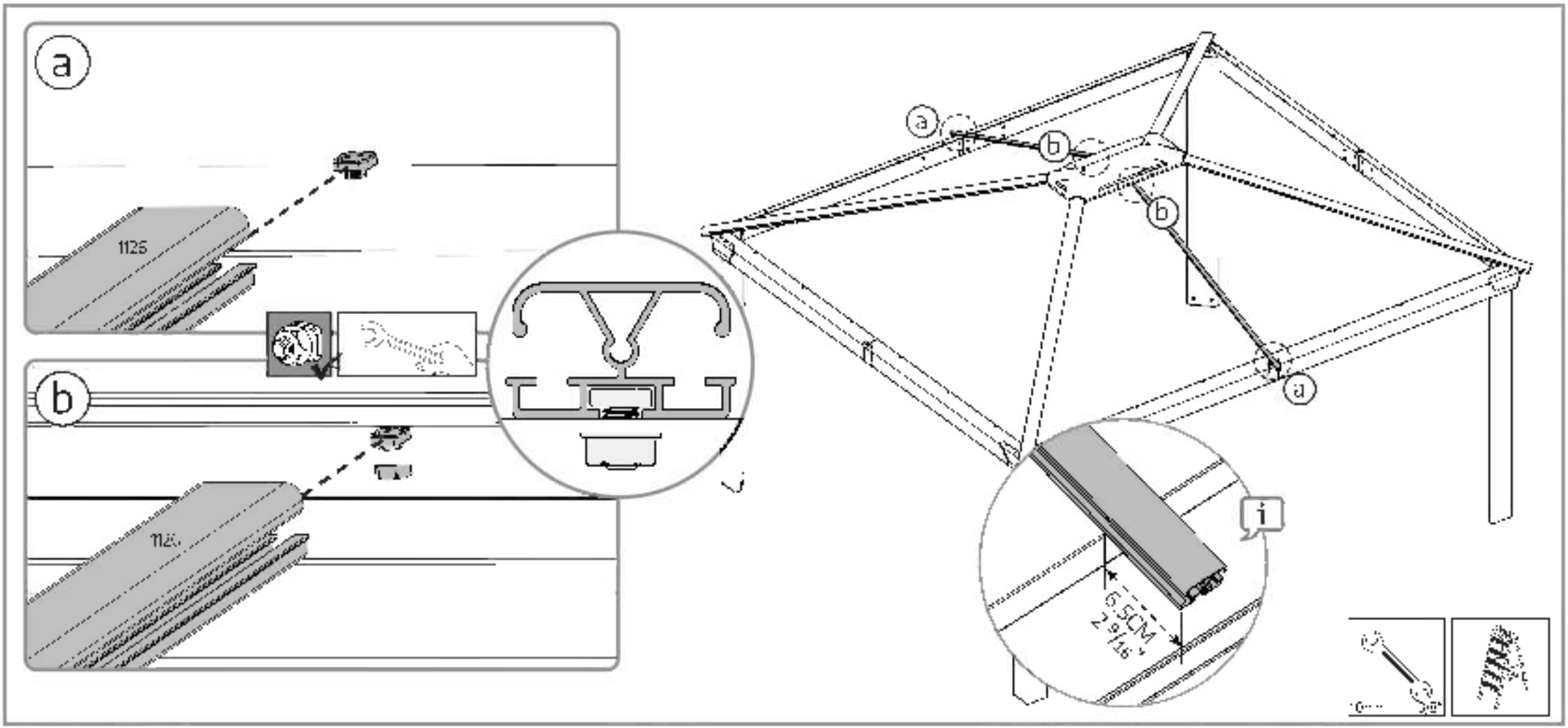

26 Make sure that all the profiles are equally extended as shown in the close-up drawing.

1128 4	9328 4	9330 4
1127 4	9327 4	9329 4

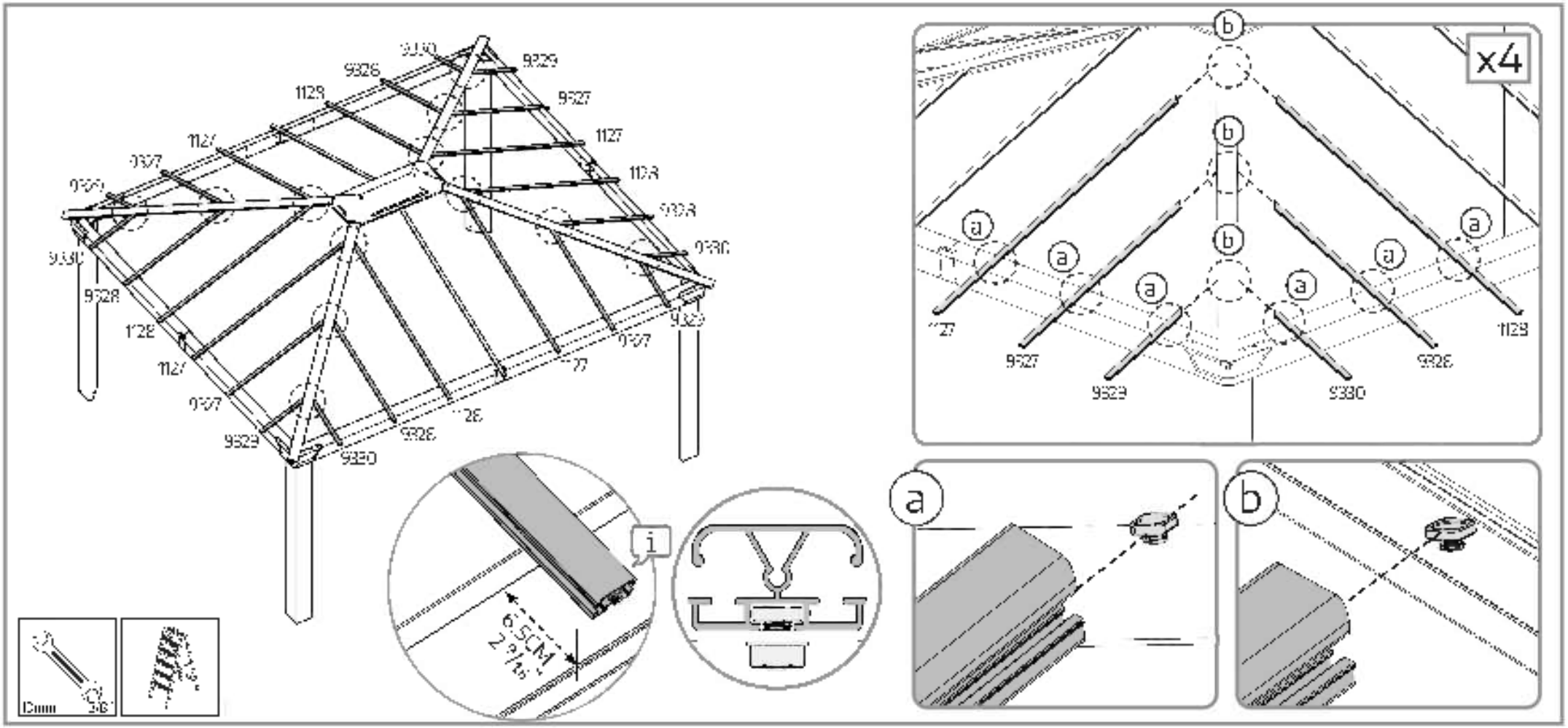

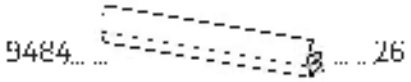
9484
26

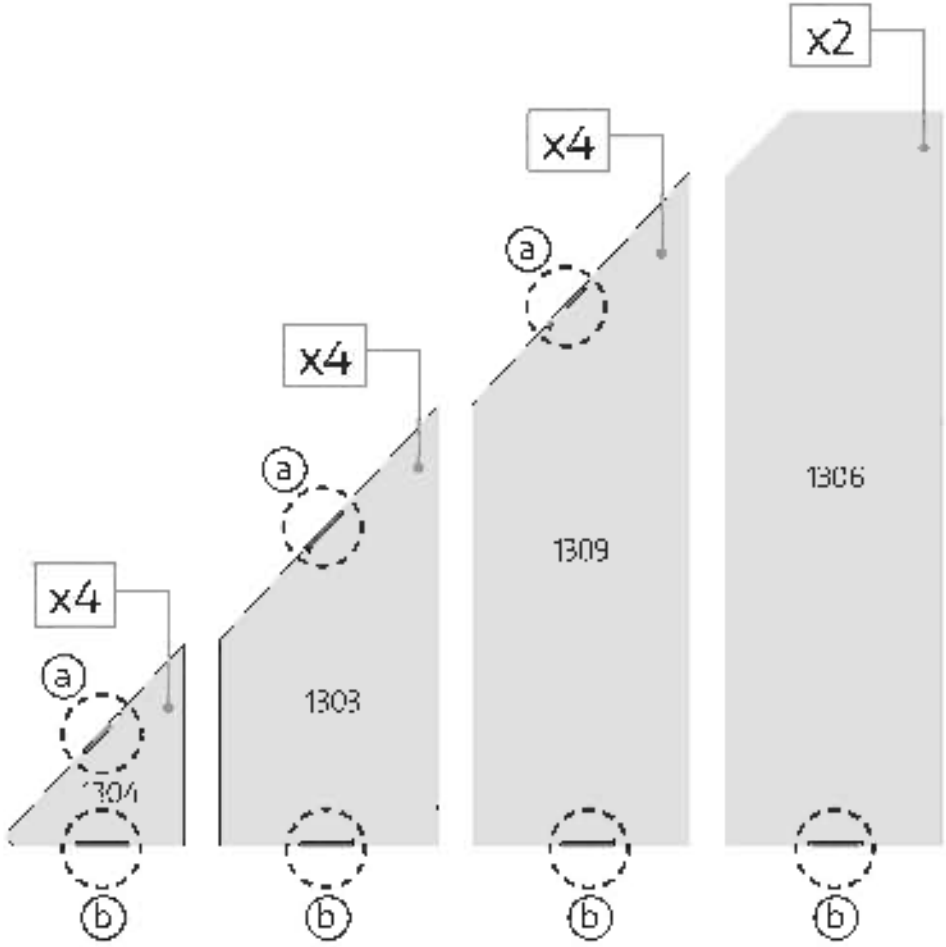
x2
x4
x4
x4
a
a
a
1306
1309
1303
1304
b
b
b
b

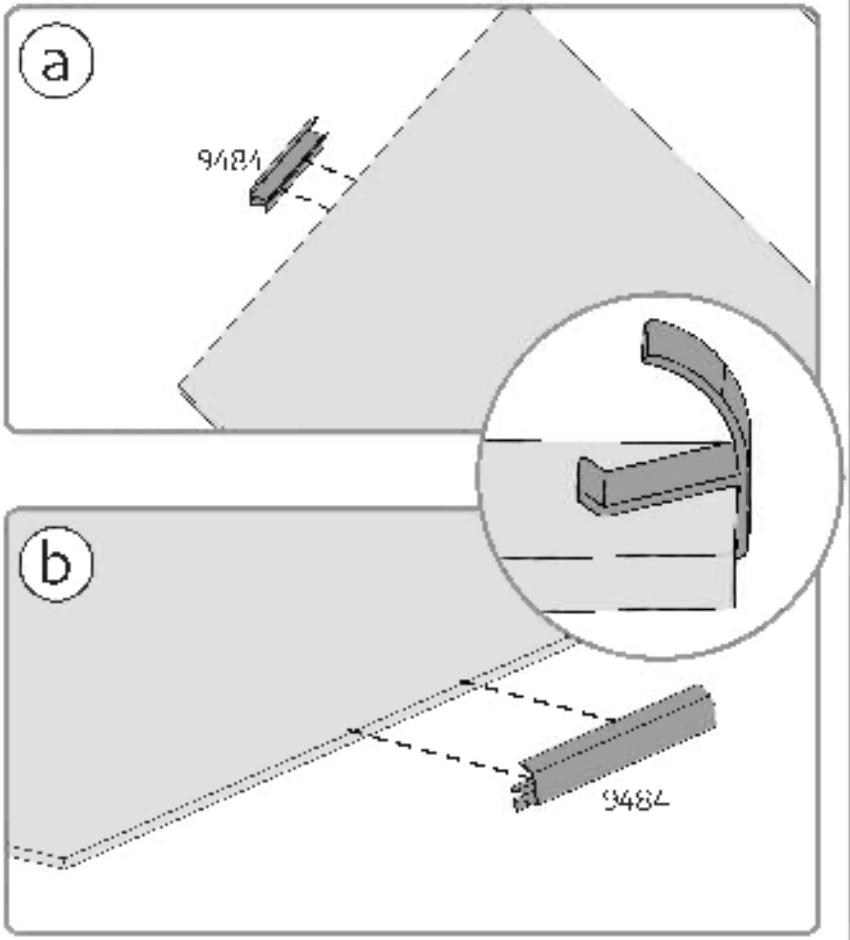
a
9484
b
9482

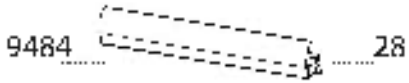
9484
28

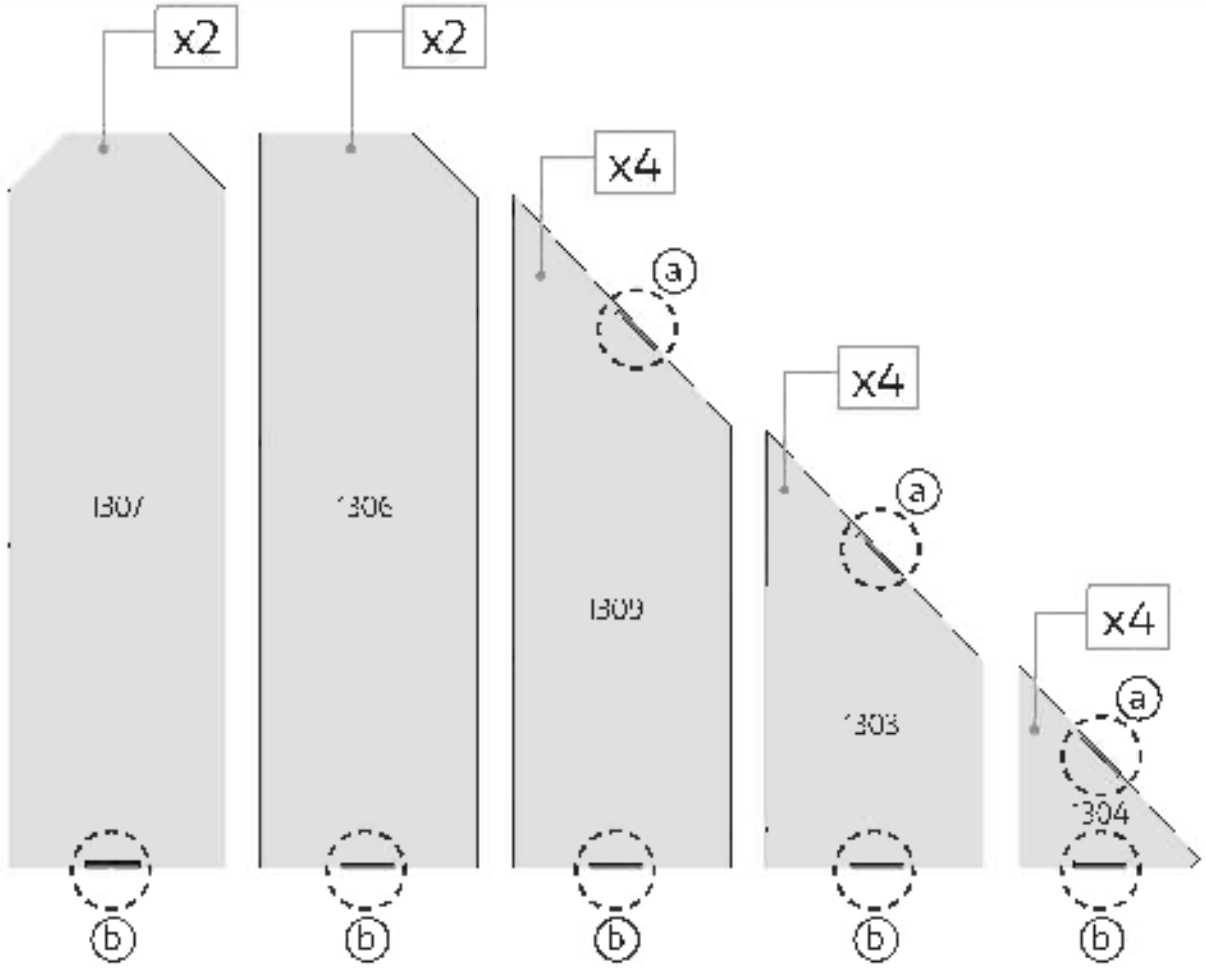
x2
x2
x4
x4
x4
a
b
1307
1306
1309
1303
1304

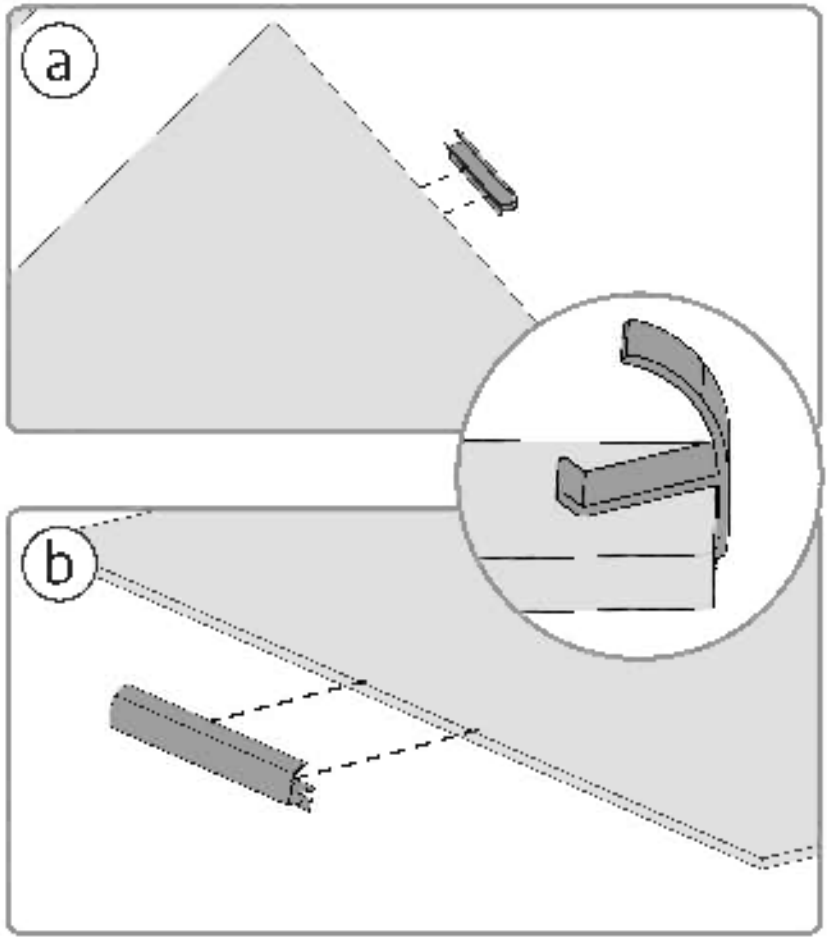
a
b

9332 1

9331 1

8303 1

4008 6

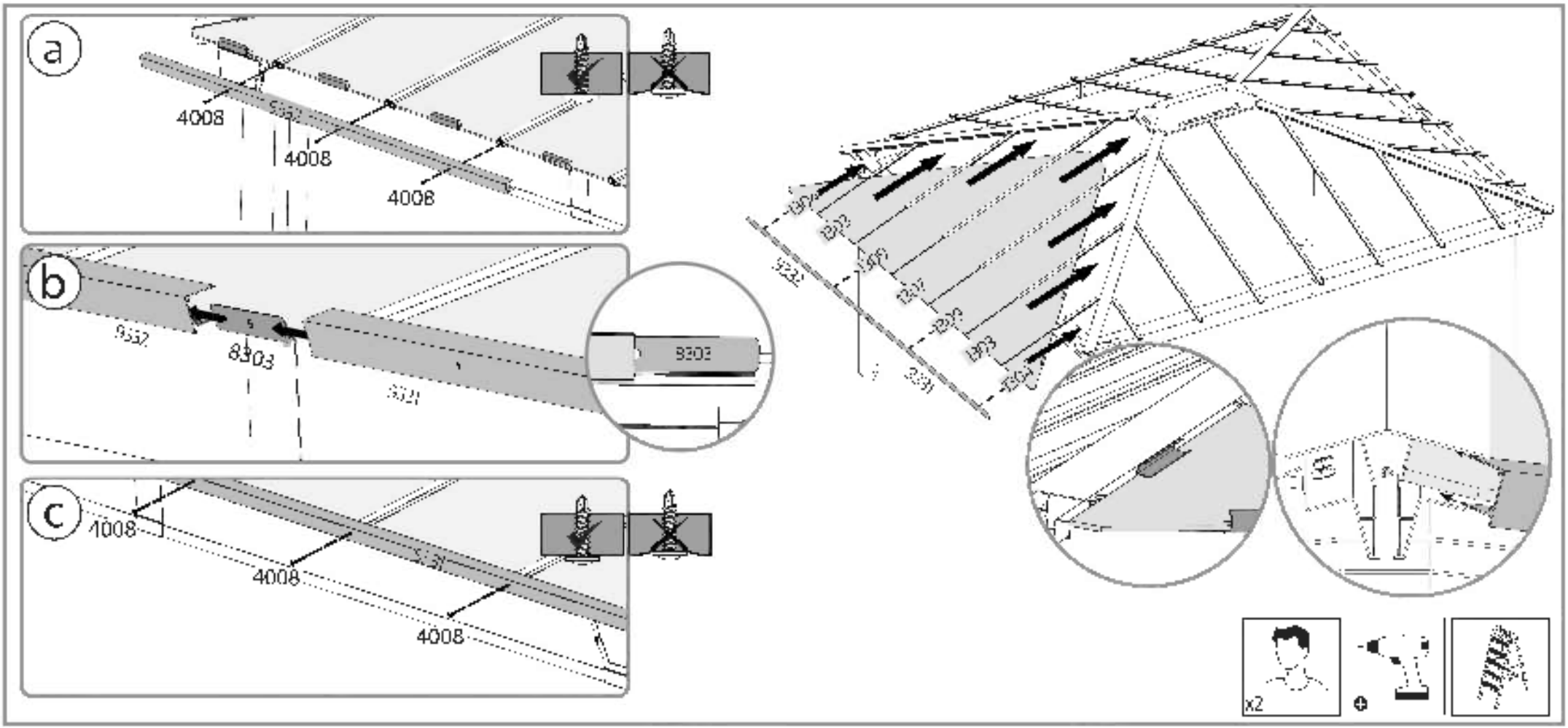

9332 1

9331 1

8303 1

4008 6

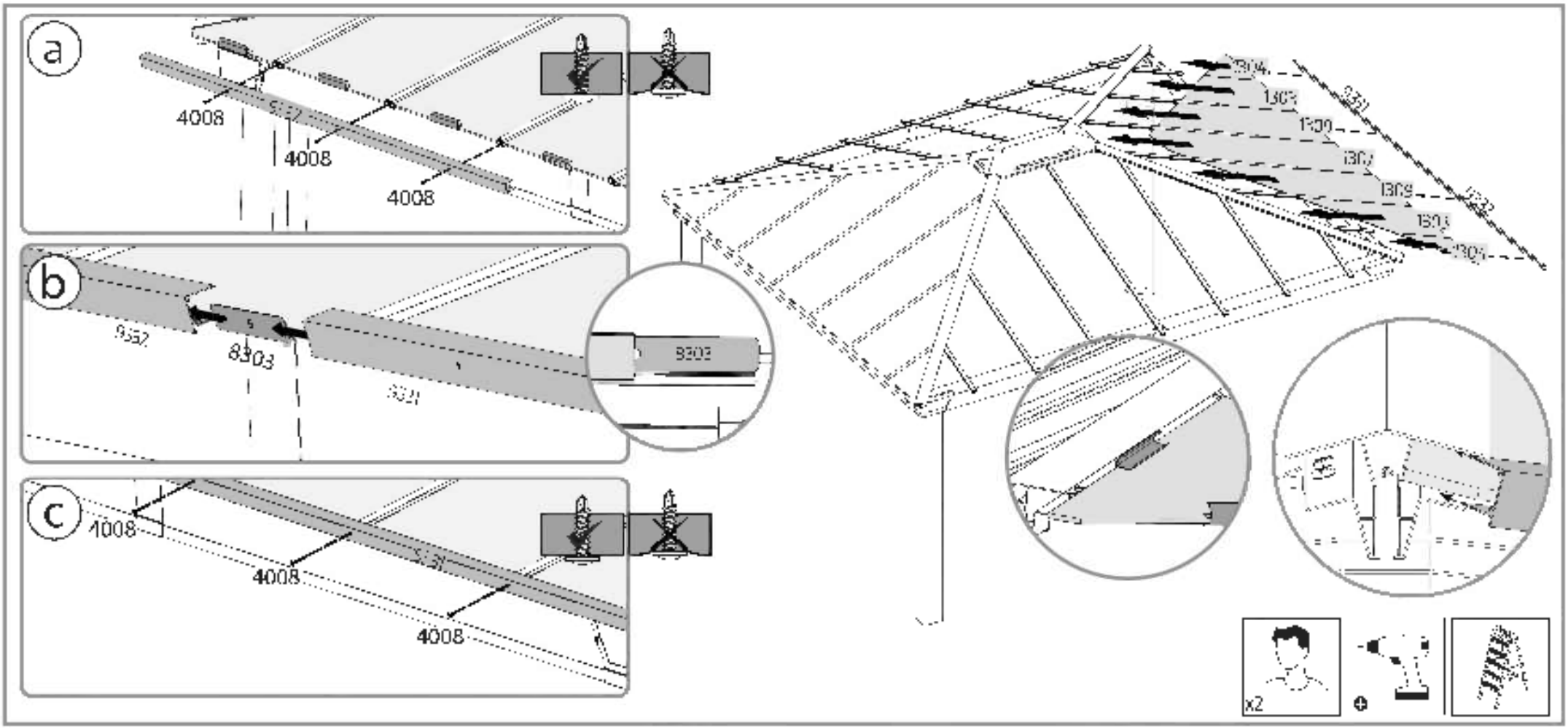

9519 1

9518 1

8303 1

4008 7

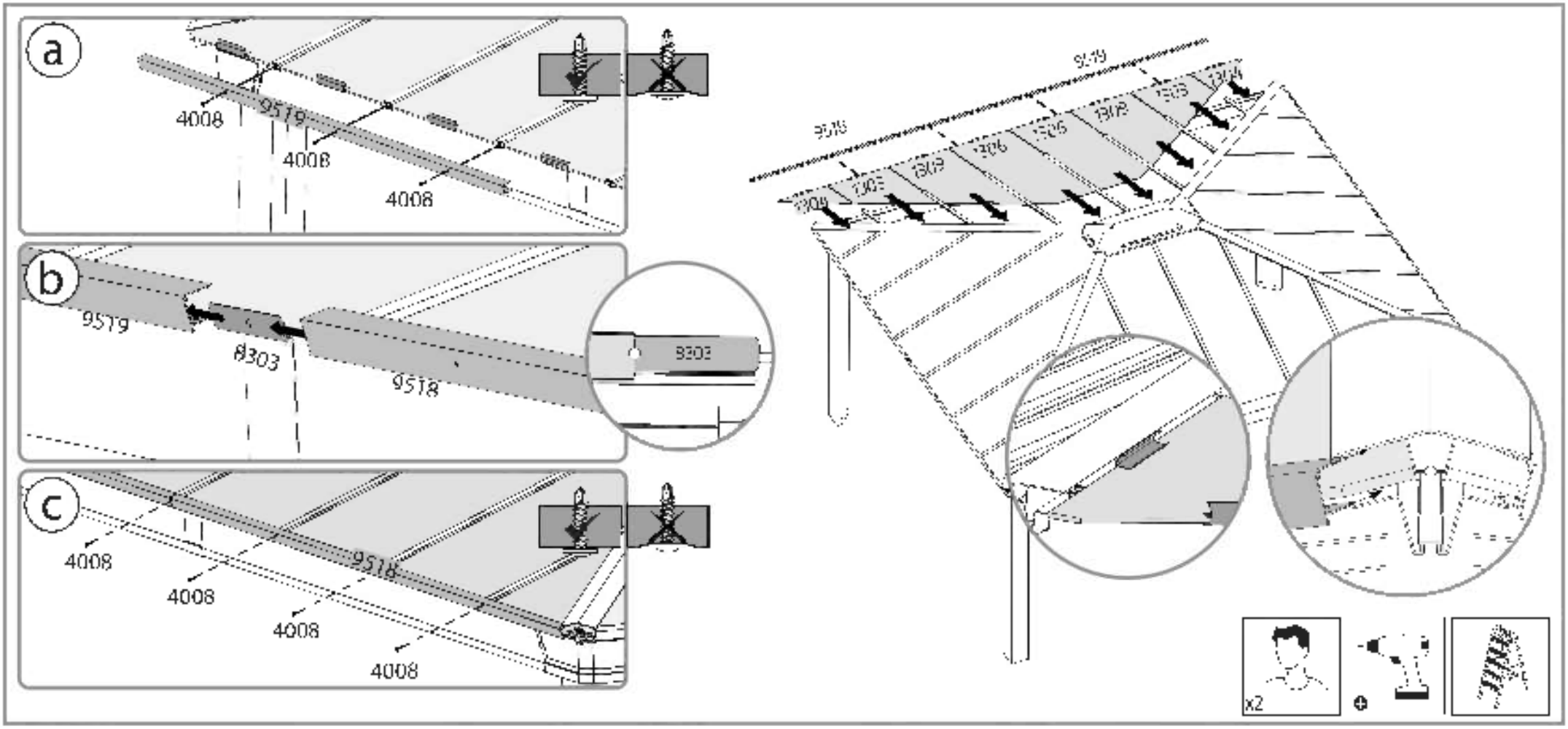

9519 1

9518 1

8303 1

4008 7

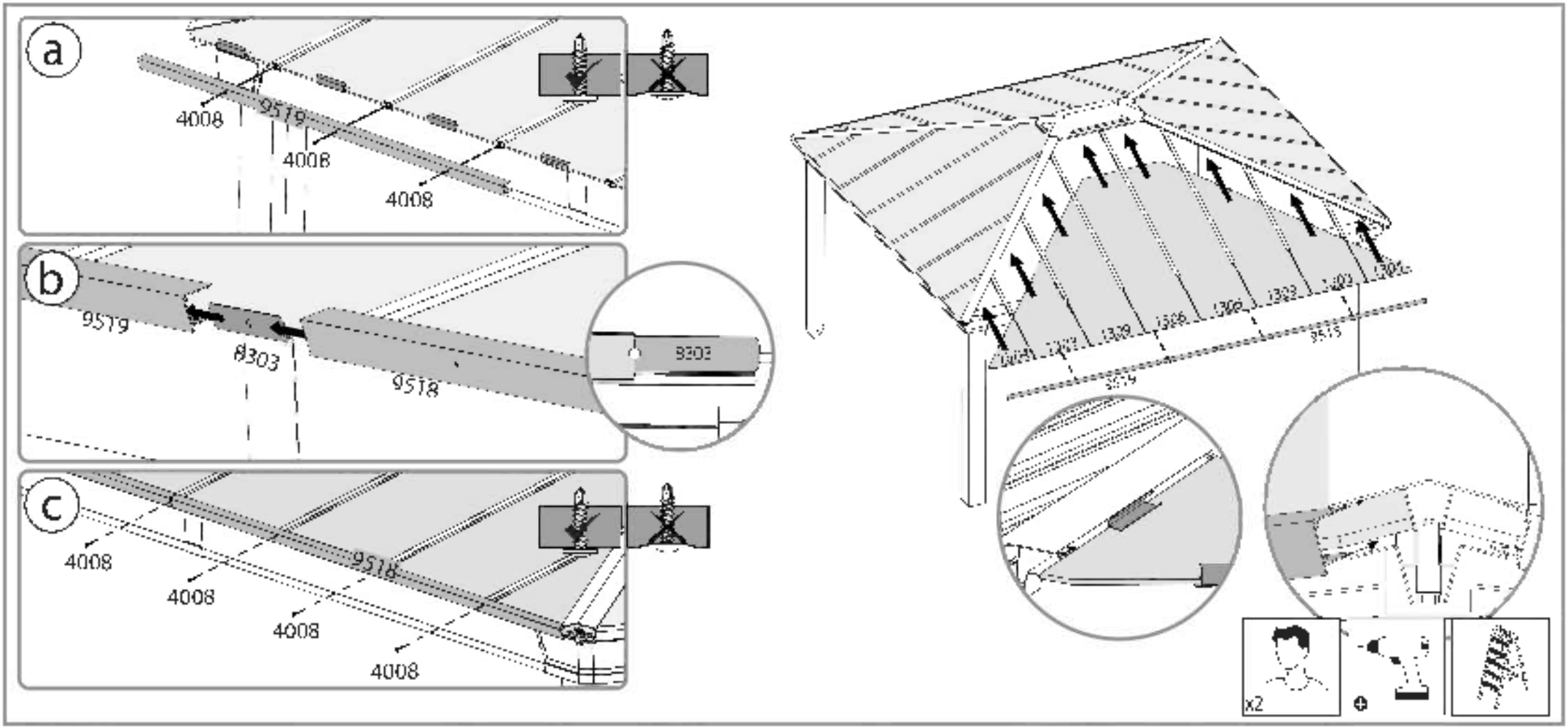

934 ..... 4 4008 4

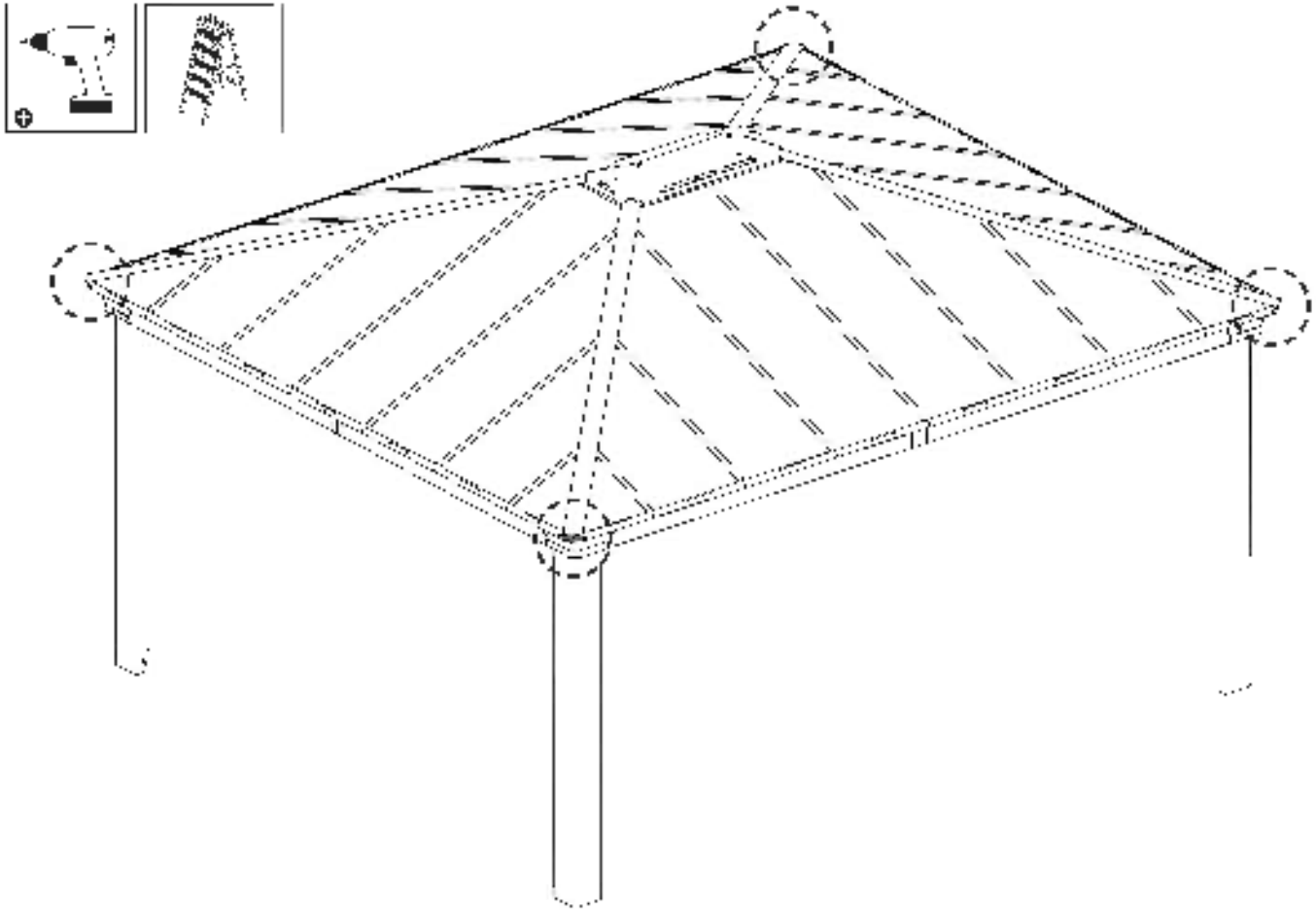

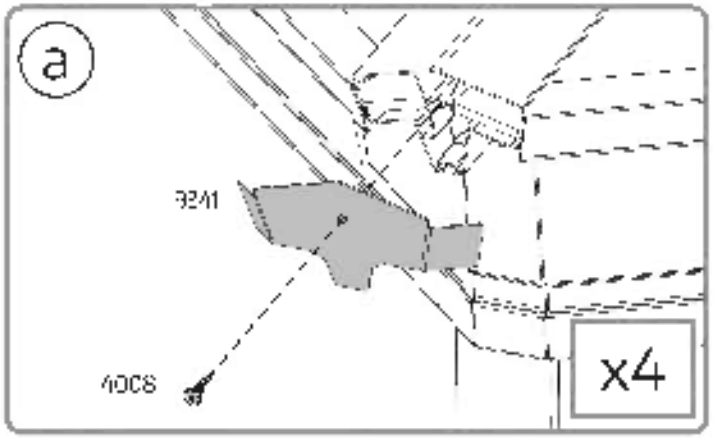

5001 112

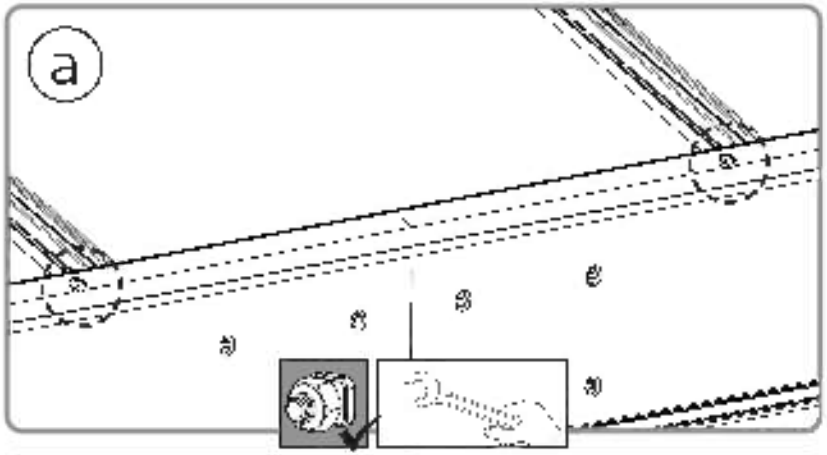

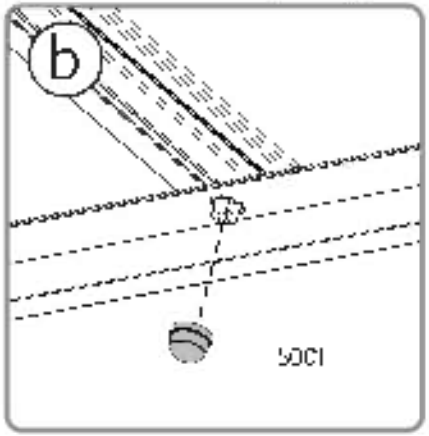

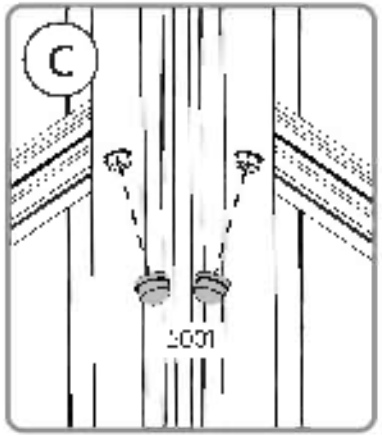

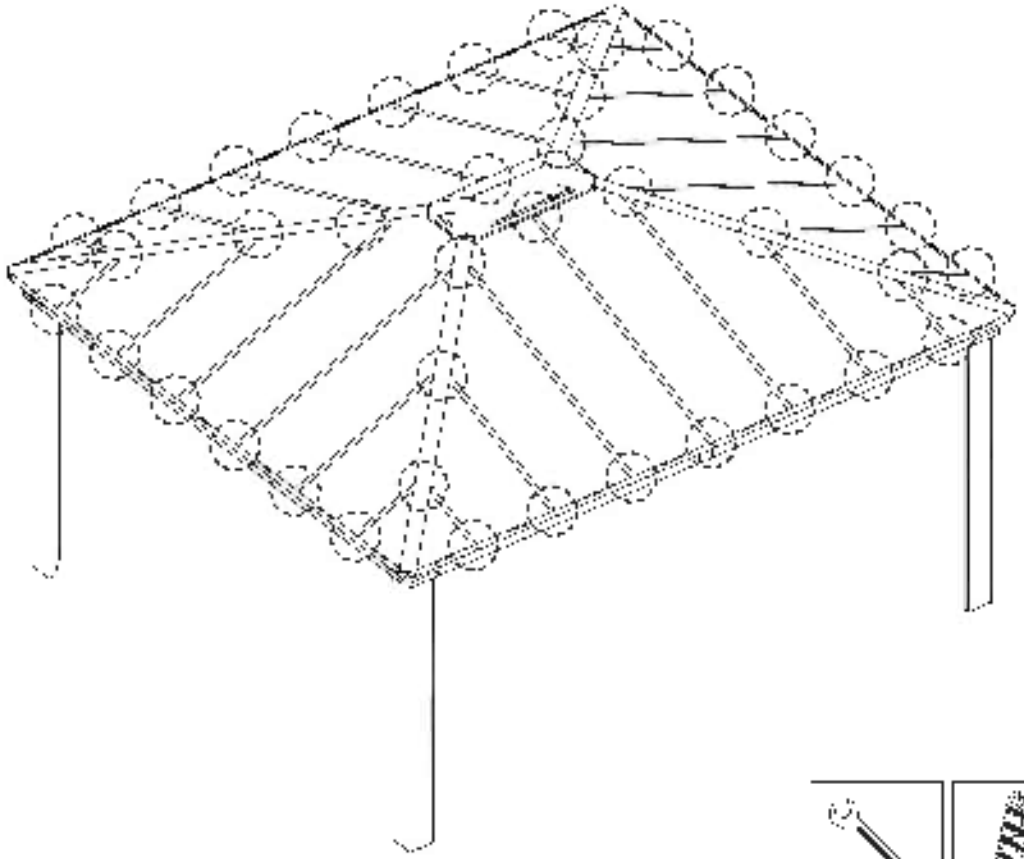

EN

PALRAM - CANOPIA | 10 YEAR LIMITED WARRANTY

[illegible]

ES

GARANTÍA LIMITADA DE 10 AÑOS DE PALRAM - CANOPIA

[illegible]

FR

GARANTIE [illegible] PALRAM - CANOPIA

[illegible]

SV

10-ÅRSGARANTI - PALRAM - CANOPIA 10 ÅRS GARANTI

[illegible]

DE

10 JAHRE BEGRENZTE GARANTIE VON PALRAM - CANOPIA

[illegible]

NN

PALRAM - CANOPIA 10 ÅRS BEGRENSEDE GARANTI

[illegible]

FI

PALRAM - CANOPIA 10 VUODEN RAJOITETTU ALKUPERÄINEN

Palram Canopia Ltd. (jäl[illegible] "Canopia") [illegible] Palram [illegible] Industrial Park, [illegible] ("[illegible]") [illegible] [illegible] [illegible]

ET

PALRAM - CANOPIA - 10 - AASTANE PIIRATUD GARANTII

[illegible]

LT

PALRAM - CANOPIA 10 METŲ APRIBOTOS GARANTIJA

[illegible]

HU

A PALRAM - CANOPIA - 10 ÉVES KORLÁTOZOTT JÓTÁLLÁSA

[illegible]

CS

10 LETÁ OMEZENÁ ZÁRUKA PALRAM - CANOPIA

[illegible]

PL

GWARANCJA PALRAM - CANOPIA OGRANICZONA NA 10 LAT

[illegible]

HR

PALRAM - CANOPIA 10 GODINA OGRANIČENO JAMSTVO

[illegible]

RU

PALRAM - CANOPIA 10-летняя ограниченная гарантия

[illegible]

BG

PALRAM - CANOPIA 10 години ограничена гаранция

[illegible]

HE

אחריות מוגבלת ל-10 שנים על PALRAM - CANOPIA

[illegible]

IT

PALRAM - CANOPIA 10 ANNI DI GARANZIA LIMITATA

[illegible]

RO

PALRAM - CANOPIA GARANTIE LIMITATĂ DE 10 ANI

[illegible]

Palram Canopia Ltd.
Teradion Industrial Park, M.P. Misgav 2017400, P.O.B 53, Israel
Tel: 972.4.948.6900 Fax: 972.4.948.6901
canopia@palram.com www.canopia.com

CE
0906

Declaration of Performance

No 0301
Year of Affix: 23

Palram-Canopia Gazebo & Carport structure - Dallas™ / Colorado™ covering of domestic Carport and Gazebo areas

1. The reference of the product type for which the declaration of performance has been drawn up.
Palram-Canopia Gazebo & Carport structure - Dallas / Colorado.

2. The system or systems of assessment and verification of constancy of performance of the construction product, as set out in Annex V: System 2

3. The reference number and date of issue of the harmonised standard or the European Technical Assessment which has been used for the assessment of each essential characteristic: EN 1090-1:2009+A1:2011

4. Where applicable, the reference number of the specific technical documentation used and the requirements with which the manufacturer claims the product complies.

- EN 1090-1 Execution of steel structures and aluminium structures
  Part 1: Requirements for conformity assessment of structural components
- EN 1090-3 Execution of steel structures and aluminium structures
  Part 3: Technical requirements for aluminium structures
- EN 1990 Basis for structural design
- EN 1991 Actions on Structures
- EN 1999 Design of aluminium structures

5. The intended use or uses for the construction product, in accordance with the applicable harmonised technical specification: Covering of domestic Carport and Gazebo areas.

6. The performance of the essential characteristics of the construction product
- Tolerances on dimensions and shape: EN 1090-3 Annex G
- Weldability: NPD
- Fracture toughness/impact resistance: NPD (aluminium structure)
- Load bearing capacity:
  - Maximum permitted Wind zone: 30 m/s defined as once in 50 year return probability interval value at 10m from ground averaged over 10min, terrain category II (open landscape)
  - Maximum permitted Snow zone: 0.68 kN/m² defined as once in 50 year return probability interval
- Resistance to fire: Class A
- Deformations and Deflections: NPD
- Release of cadmium and its compounds: NPD
- Radioactivity: NPD
- Durability: NPD

7. TSC 1

8. Manufacturer: Palram Canopia Ltd. Teradion Industrial Park, M.P. Misgav 2017400, P.O.B 53, Israel

9. Importer and EU representative: Palram DE GmbH, Carl-Benz-Str. 25, 89278 Schonebeck, Deutschland.

10. Name and identification number of the notified body: 0906 CTR 20000210005756

Signed for and behalf of Palram Canopia Ltd. by:
Teradion Industrial Park, M.P. Misgav
2017400, P.O.B 53, Israel

18.07.2023
(Place & date of issue)

PALRAM CANOPIA
(Signature)

Palram Canopia Ltd.
Teradion Industrial Park M.P. Misgav 2017400, P.O.B. 53, Israel
Tel +972.4.849 5900 | Fax +972.4.849 5901
canopia@palram.com www.canopia.com

CE
0906

Déclaration de Performance

N.D 0301
Année d'affixe. 23

Palram-Canopia structure Tonnelles de Jardin et Carport - Dallas 1 / Colorado 1 revêtement de Carport et des Tonnelles de jardin domestiques

1. Référence du type de produit pour lequel la déclaration de performance a été établie.
Palram-Canopia structure Tonnelles de Jardin et Carport - Dallas / Colorado.

2. Le ou les systèmes d'évaluation et de vérification de la constance des performances du produit de construction, tels que défini à l'annexe V. Système 2

3. Le numéro de référence et la date de publication de la norme harmonisée ou de l'évaluation technique européenne qui a été utilisée pour l'évaluation de chaque caractéristique essentielle: EN 1090-1:2009+A1:2011

4. Le cas échéant, le numéro de référence de la documentation technique spécifique utilisée et les normes auxquelles le fabricant prétend que le produit est conforme

- EN 1090-1 Normes de structures en acier et structures en aluminium
  Partie 1: Exigences pour l'évaluation de la conformité des composants structurels
- EN 1090-3 Exécution de structures en acier et structures en aluminium
  Partie 3: Normes techniques pour les structures en aluminium
- EN 1990 Base pour la conception structurelle
- EN 1991 Actions sur les structures
- EN 1999 Conception de structures en aluminium

5. L'utilisation ou les utilisations prévues du produit de construction, conformément à la spécification technique harmonisée applicable: revêtement de Carport et des Tonnelles de Jardin domestiques.

6. La performance des caractéristiques essentielles du produit de construction.

- Tolérances sur dimensions et forme: EN 1090-3 Annexe C
- Solubilité: NPD
- Résistance à la rupture / résistance aux chocs: NPD (structure en aluminium)
- Capacité de chargement
  - Zone de vent maximale autorisée: 30 m/s définie comme une fois dans l'intervalle de probabilité de retour de 50 ans, valeur à 10 m au sol, moyenne sur 10 min catégorie de terrain II (paysage ouvert)
  - Zone de neige maximale autorisée: 0.68 kN/m² définie comme un intervalle de probabilité de retour de 50 ans.
- Résistance au feu: Classe A
- Déformations et déflexions: NPD
- Libération de cadmium et de son composé: NPD
- Radioactivité: NPD
- Durabilité: NPD

7. EXC 1

8. Fabricant: Palram Canopia Ltd. Teradion Industrial Park, M.P. Misgav 2017400, P.O.B. 53, Israel

9. Importateur et représentant de Palram DE GmbH Calbesche Str. 25, 39219 Schönebeck, Deutschland

10. Nom et numéro d'identification de l'organisme notifié: 0906 CPR 2000021000579G

Signé au nom et pour le compte de Palram Canopia Ltd. par:
Teradion Industrial Park, M.P. Misgav 2017400, P.O.B. 53, Israel

18.04.2023
(Lieu et date d'émission)

PALRAM CANOPIA
(Signature)

EU 395

Palram Canopia Ltd.
Teradion Industrial Park M.P. Misgav 2017400, P.O.B 53, Israel
Tel. 972.4.849 6900 | Fax. 972.4.849 6901
canopia@palram.com | www.canopia.com

CE
0906

LEISTUNGSERKLÄRUNG

Nr. 0301
Jahr des Anbringens: 23

Palram-Canopia Pavillons und Carports Struktur – Dallas™ / Colorado™ - Überdachung von Carports und Pavillons

1. Die Referenz des Produktyps, für den die Leistungserklärung ausgestellt wurde.
Palram-Canopia Pavillons und Carports Struktur - Dallas / Colorado

2. Das System oder die Systeme zur Bewertung und Überprüfung der Leistungsbeständigkeit des Bauprodukts, gemäß Anhang V: System 2+

3. Die Referenznummer und das Ausgabedatum der harmonisierten Norm oder der Europäischen Technischen Bewertung, die für die Bewertung des wesentlichen Merkmals herangezogen wurde: EN1090-1:2009+A1:2011

4. Gegebenenfalls die Referenznummer der verwendeten Spezifischen Technischen Dokumentation und die Anforderungen anhand derer der Hersteller erklärt, dass das Produkt entsprechend ist:
- EN1090-1 Ausführung von Stahlkonstruktionen und Aluminiumkonstruktionen - Teil 1: Anforderungen an die Konformitätsbewertung von Bauteilen
- EN1090-3 Ausführung von Stahlkonstruktionen und Aluminiumkonstruktionen - Teil 3: Technische Anforderungen für Aluminiumkonstruktionen
- EN 1990 Basis für Tragwerksplanung
- EN 1991 Einwirkungen auf Tragwerke
- EN 1999 Bemessung von Aluminiumkonstruktionen

5. Der Verwendungszweck oder die Verwendungszwecke des Bauprodukts gemäß der geltenden harmonisierten technischen Spezifikation: Überdachung von Carports und Pavillons

6. Die Leistung der wesentlichen Merkmale des Bauprodukts:
- Maß- und Formtoleranzen: EN1090-4 - Anhang G
- Schweißbarkeit: NPD
- Bruchzähigkeit/Schlagzähigkeit: NPD (Aluminiumstruktur)
- Tragfähigkeit:
  - Maximal zulässige Windböen: 30 m/s, definiert als einmal in einem 50-jährigen Wiederkehrwahrscheinlichkeitsintervall. Wert in 10 m Entfernung vom Boden, für durchschnittlich 10 Minuten. Geländekategorie I (offene Landschaft)
  - Maximal zulässige Schneelast: 0,68 kN/m², definiert als einmal in einem 50-jährigen Wiederkehrwahrscheinlichkeitsintervall
- Feuerwiderstand: Brandklasse A
- Verformungen und Durchbiegungen: NPD
- Freisetzung von Cadmium und seiner Verbindung: NPD
- Radioaktivität: NPD
- Haltbarkeit: NPD

7. EXC-1

8. Hersteller: Palram Canopia Ltd., Teradion Industrial Park, M.P. Misgav 2017400, P.O.B 53, Israel

9. Importeur und Zu. Vertreter: Palram DE GmbH, Calbesche Str. 25, 39218 Schönebeck, Deutschland

10. Name und Identifikationsnummer der gemeldeten Stelle: 0903-CPR-20000270005796

Unterschrieben für und im Auftrag von Palram Canopia Ltd. durch:
Teradion Industrial Park, M.P. Misgav
2017400, P.O.B 53, Israel

18.04.2023
(Ort und Datum der Ausstellung)

PALRAM CANOPIA
(Unterschrift)

EU 395

Palram Canopia Ltd.
Teradion Industrial Park, M.P. Misgav 2017400, P.O.B 53, Israel
T: 972.4.948.6900 Fax: 972.4.948.6901
canopia@palram.com www.canopia.com

0906

PRESTANDADEKLARATION

Nr 0301
Är fortfarande giltigt 73

Palram-Canopia Paviljong/Carport struktur - Dallas™ / Colorado™ - Täckning av Carport och Cabelo för hushållsbruk

1. Referens till den produkttyp för vilken prestandadeklarationen har upprättats
Palram Canopia Paviljong/Carport struktur - Dallas / Colorado.

2. Systemet eller systemen för bedömning och kontroll av byggproduktens prestanda enligt bilaga V: System 2+

3. Referensnummer och utfärdandedatum för den enhetliga standard eller den europeiska tekniska bedömning som har använts för bedömningen av varje väsentlig egenskap: EN 1090-1:2009+A1:2011

4. Förekommande fall referensnumret för den särskilda tekniska dokumentation som använts och de krav som tillverkaren påvisar att produkten uppfyller

- EN 1090-1 Utförande av stålkonstruktioner och aluminiumkonstruktioner
  Del 1: Krav för bedömning av överensstämmelse av konstruktionsdelar
- EN 1090-2 Utförande av stål- och aluminiumkonstruktioner
  Del 3: Tekniska krav för aluminiumkonstruktioner
- EN 1990 Grundläggande för konstruktionsutformning
- EN 1991 Allgemeina laster
- EN 1999 Utformning av aluminiumkonstruktioner

5. Byggproduktens avsedda användning eller användningsområden i enlighet med den tillämpliga harmoniserade tekniska specifikationen: Täckning av Carport och Cabelo för hushållsbruk

6. Utförandet av byggproduktens väsentliga egenskaper

- Toleranser för mått och form: EN1090-3 Bilaga C
- Svetsnaht: NPD
- Brottstyvhet/tillåtna fastheter: NPD (aluminiumstruktur)
- Bärförmåga
  - Max mot tillåten vindzon: 30 m/s definierad som en gång på 50 år med ett sannolikhetsintervall för återkomst vänd på 10 meter från marken, medelvärde över 10 minuter terränkategori I (öppet landskap).
  - Högsta tillåtna snözon: 0,88 kN/m² definierad som en gång på 50 årssannolikhet för återkomst.
- Motståndsförmåga mot brand: Brandbeständighet: Klass A
- Deformationer och deformationer: NPD
- Utsläpp av kadmium och dess föreningar: NPD
- Radioaktivitet: NPD
- Tålbarhet: NPD

7. EXC 1

8. Tillverkare: Palram Canopia Ltd. Teradion Industrial Park, M.P. Misgav 2017400, P.O.B. 53, Israel

9. Importör och EU representant: Palram DE GmbH, Calbesche Str. 25, 39218 Schönebeck, Tyskland

10. Det anmälda organets namn och identifikationsnummer: 0906-CPR-20030210005706

Undertecknat på Palram Canopia Ltds vägnar av
Teradion Industrial Park, M.P. Misgav
2017400, P.O.B 53, Israel

18.04.2023
(Utfärdandedatum för utfärdande)

PALRAM CANOPIA
(Underskrift)

EU 395

Palram Canopia Ltd.
Teradion Industrial Park, M.P. Misgav 2017400, P.O.B 53, Israel
Tel: 972-4-948-6900 Fax: 972-4-948-6901
canopia@palram.com www.canopia.com

CE
0906

YTELSESERKLÆRING

Nr 0301
Utgivelsesdato: 2/3

Palram-Canopia Paviljong/Carport struktur – Dallas™ / Colorado™ - Takdekking av carport- og lysthusområder i hjemmet.

1. Referanser til produkttypen som ytelseserklæringen er utarbeidet for:
Palram-Canopia Paviljong/Carport struktur - Dallas / Colorado

2. Systemet eller systemene for vurdering og verifisering av ytelseskonstanser til byggeproduktet som angitt i vedlegg V System 2+

3. Referansenummeret og utstedelsesdatoen for den harmoniserte standarden eller den europeiske tekniske vurderingen som har blitt brukt for vurderinger av væsentlige egenskaper: EN1090-1:2009+A1:2011

4. Der dette er aktuelt, referansenummeret til den spesifikke tekniske dokumentasjonen som er brukt og kravene som produsenten hevder produktet oppfyller

- EN1090-1 Utførelse av stålkonstruksjoner og aluminiumskonstruksjoner
  Del 1: Krav til samsvarsvurdering av konstruksjonsdeler
- EN1090-3 Utførelse av stålkonstruksjoner og aluminiumskonstruksjoner
  Del 3: Tekniske krav til aluminiumskonstruksjoner
- EN 1990 Grunnlag for konstruksjonsdesign
- EN 1991 Actions on Structures
- EN 1999 Design av aluminiumskonstruksjoner

5. Den eller de tiltenkte bruksområdene for byggeproduktet i samsvar med gjeldende harmoniserte tekniske spesifikasjoner: tildekking av carport- og lysthusområder i hjemmet

6. Ytelsen til byggeproduktets vesentlige egenskaper:

- Toleranser på dimensjoner og form: EN1090-3 - Vedlegg C
- Sveisbarhet: Ojedirektoratet
- Brudfasthet/utmattelsesfasthet: NPD (aluminiumsstruktur)
- Bæreevne:
  - Maksimal tillatt vindlast: 80 m/s (delner) som en gang i 50-års sannsynlighetsintervall for en vindhastighet på 10 m fra bakken, gjennomsnitt over 10 minutter, terrengkategori II (åpent landskap)
  - Maksimal tillatt snøsone: 0,55 kN/m² (delner) som en gang i 50-års retursannsynlighetsintervall
- Brannmotstand: Klasse A
- Deformasjoner og nedbøyninger: Ojedirektoratet
- Frigjøring av kadmium og dets forbindelser: Ojedirektoratet
- Radioaktivitet: Ojedirektoratet
- Holdbarhet: Ojedirektoratet

7. EXC-1

8. Produsent: Palram Canopia Ltd., Teradion Industrial Park, M.P. Misgav 2017400, P.O.B 53, Israel

9. Importør og EU representant: Palram DC GmbH, Calbesche Str. 25, 33218 Schöndeck, Deutschland

10. Navn og identifikasjonsnummer til det meldte organet: 0906-CPR - 2009/0210/0057/98

Signert for og på vegne av Palram Canopia Ltd. av
Teradion Industrial Park, M.P. Misgav
2017400, P.O.B 53, Israel

18.07.2023
(sted og dato for utstedelse)

PALRAM CANOPIA
(Signatur)

EU 395