Lüfterbaustein

5DA29460

EG018310

Aktivkohlefilter

5Z 9137X1

EG18261

Design	
Farbe	Schwarz
Bauart	Lüfterbaustein
Breite (in cm)	90

Betriebsarten & Leistung	
Abluftbetrieb / Umluftbetrieb	• / •
Lüfter-Effizienzklasse	D
Beleuchtungs-Effizienzklasse	A
Fettfilter-Effizienzklasse	C
Abluftleistung max. Normalstufe / Intensivstufe[1]	570m³/h / -
Umluftleistung max. Normalstufe / Intensivstufe[1]	280m³/h / -
Geräuschwert (in dB{A}) Normalstufe max. Abluft[2]	65

Bedienkomfort & Ausstattung	
Bedienung	Bedienknebel
Beleuchtung	2 × 1 W LED
Leistungsstufen	3
Intensivstufen mit automatischer Rückstellung	–
Multi Control	–
Filtersättigungsanzeige	–

Enthaltenes Zubehör**	
Enthaltenes Zubehör	Metallfettfilter, spülmaschinengeeignet

Technische Daten	
Energie-Effizienzklasse	C
Anschlusswert	252W / 220-240 V
Absicherung (in A)	10 A
Frequenz (in Hz)	50-60 Hz
Steckerart	Typ F
Länge Anschlusskabel (in cm)	150 cm
Nettogewicht (in KG)	8,6 kg
Bruttogewicht (in KG)	11,3 kg
Gerätemaße verpackt (H × B × T)	38,7 x 88,5 x 46,1 cm
Gerätemaße Abluft (H × B × T)	34,0 x 89,8 x 32,0 cm
Gerätemaße Umluft (H × B × T)	34,0 x 89,8 x 32,0 cm
EAN	4251003110203

Hinweis	
Hinweis	

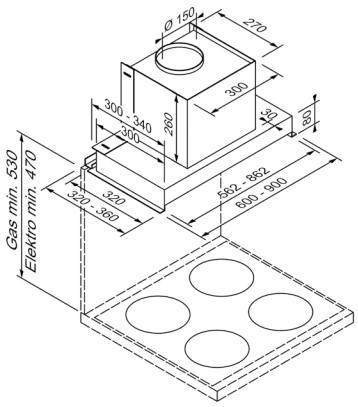

Weitere Informationen finden Sie auf unserer Webseite:
www.blaupunkt-einbaugeraete.com