VISSANI™

SKU #1007359253
1007359252
Model #HVO170W/
HVO170B

USE AND CARE GUIDE

OVER THE RANGE MICROWAVE

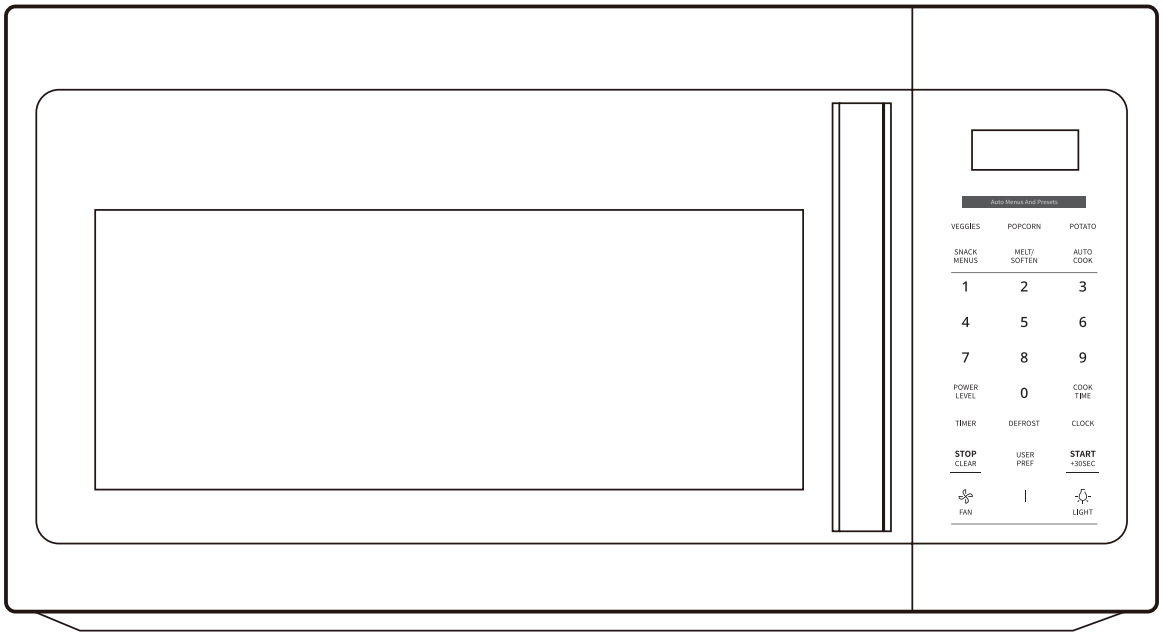

Questions, problems, missing parts? Before returning to the store,
Call Vissani Customer Service
Monday - Friday 8 a.m. to 8 p.m., Saturday 8 a.m. to 6 p.m.

1-855-847-7264

HOMEDEPOT.COM

THANK YOU

We appreciate the trust and confidence you have placed in Vissani through the purchase of this wine cooler. We strive to continually create quality products designed to enhance your home. Visit us online to see our full line of products available for your home improvement needs. Thank you for choosing Vissani!

Table of Contents

Table of Contents 2
Safety Information 2
PRECAUTIONS TO AVOID POSSIBLE EXPOSURE TO EXCESSIVE MICROWAVE ENERGY. 2
IMPORTANT SAFETY INSTRUCTIONS 3
GROUNDING INSTRUCTIONS. 4
RADIO INTERFERENCE 4
UTENSILS 5
MATERIALS YOU CAN USE IN MICROWAVE OVEN 5
MATERIALS TO BE AVOIDED IN MICROWAVE OVEN 5
Pre-Operation 6
PART NAMES 6
Operation. 7
Troubleshooting 13

Safety Information

PRECAUTIONS TO AVOID POSSIBLE EXPOSURE TO EXCESSIVE MICROWAVE ENERGY

1. Do not attempt to operate this oven with the door open since open door operation can result in harmful exposure to microwave energy.
   It is important not to defeat or tamper with the safety interlocks.
2. Do not place any object between the oven front face and the door or allows soil or cleaner residue to accumulate on sealing surfaces.
3. Do not operate the oven if it is damaged. It is particularly important that the oven door close properly and that there is no damage to the:
   - □ DOOR (bent)
   - □ HINGES AND LATCHES (broken or loosened)
   - □ DOOR SEALS AND SEALING SURFACE
4. The oven should not be adjusted or repaired by anyone except properly qualified service personnel.

Specifications

MODEL:	HV0170W	HV0170B
Rated Voltage:	120V~60Hz	120V~60Hz
Rated Input Power(Microwave):	1550 W	1550 W
Rated Output Power(Microwave):	1000 W	1000 W

IMPORTANT SAFETY INSTRUCTIONS

When using electrical appliances basic safety precautions should be followed, including the following:

WARNING -To reduce the risk of burns, electric shock, fire, injury to persons or exposure to excessive microwave energy:

1. Read all instructions before using the appliance.
2. Read and follow the specific: “PRECAUTIONS TO AVOID POSSIBLE EXPOSURE TO EXCESSIVE MICROWAVE ENERGY” found on page 2.
3. This appliance must be grounded. Connect only to properly grounded outlet. See “GROUNDING INSTRUCTIONS” found on page 6.
4. Install or locate this appliance only in accordance with the provided installation instructions.
5. Some products such as whole eggs and sealed containers - for example, closed glass jars -are able to explode and should not be heated in this oven.

6. Use this appliance only for its intended use as described in the manual. Do not use corrosive chemicals or vapors in this appliance. This type of oven is specifically designed to heat, cook or dry food. It is not designed for industrial or laboratory use.
7. As with any appliance, close supervision is necessary when used by children.
8. Do not operate this appliance if it has a damaged cord or plug, if it is not working properly, or if it has been damaged or dropped.
9. This appliance should be serviced only by qualified service personnel. Contact nearest authorized service facility for examination, repair, or adjustment.
10. Do not cover or block any openings on the appliance.
11. Do not store this appliance outdoors. Do not use this product near water - for example, near a kitchen sink, in a wet basement, near a swimming pool, or similar location.
12. Do not immerse cord or plug in water.
13. Keep cord away from heated surface.
14. Do not let cord hang over edge of table or counter.
15. When cleaning surfaces of door and oven that comes together on closing the door, use only mild, nonabrasive soaps, or detergent applied with a sponge or soft cloth.
16. To reduce the risk of fire in the oven cavity:
    - □ Do not overcook food. Carefully attend appliance when paper, plastic, or other combustible materials are placed inside the oven to facilitate cooking.
    - □ Remove wire twist-ties from paper or plastic bag before placing bag in oven.
    - □ If material inside of the oven ignite, keep oven door closed, turn oven off, and disconnect
    - □ Do not use the cavity for storage purposes. Do not leave paper products, cooking utensils, or food in the cavity when not in use.
17. Liquids, such as water, coffee, or tea are able to be overheated beyond the boiling point without appearing to be boiling. Visible bubbling or boiling when the container is removed from the microwave oven is not always present. THIS COULD RESULT IN VERY HOT LIQUID SUDDENLY BOILING OVER WHEN THE CONTAINER IS DISTURBED OR A UTENSIL IS INSERTED INTO THE LIQUID.
    To reduce the risk of injury to persons:
    - □ Do not overheat the liquid.
    - □ Stir the liquid both before and halfway through heating it.
    - □ Do not use straight-sided containers with narrow necks.
    - □ After heating, allow the container to stand in the microwave oven for a short time before removing the container.
    - □ Use extreme care when inserting a spoon or other utensil into the container.
18. Do not operate any heating or cooking appliance beneath the appliance.(Exception: A microwave oven investigated for use above another heating appliance.)
19. Do not mount unit over or near any portion of heating or cooking appliance.(Exception: A microwave oven investigated for use above another heating appliance.)
20. Do not mount over sink.
21. Do not store anything directly on top of the appliance surface when the appliance is in operation.
22. Clean Ventilation Hoods Frequently - Grease should not be allowed to accumulate on hood or filter.
23. When flaming foods under the hood, turn the fan on.
24. Use care when cleaning the vent-hood filter. Corrosive cleaning agents, such as lye-based oven cleaners, may damage the filter.
25. Suitable for use above both gas and electric cooking equipment.

SAVE THESE INSTRUCTIONS

GROUNDING INSTRUCTIONS

This appliance must be grounded. In the event of an electrical short circuit, grounding reduces the risk of electric shock by providing an escape wire for the electric current. This appliance is equipped with a cord having a grounding wire with a grounding plug. The plug must be plugged into an outlet that is properly installed and grounded.

WARNING: Improper use of the grounding can result in a risk of electric shock. Consult a qualified electrician or serviceman if the grounding instructions are not completely understood, or if doubt exists as to whether the appliance is properly grounded.
If it is necessary to use an extension cord, use only a 3-wire extension cord that has a 3-blade grounded plug, and 3-slot receptacle that will accept the plug on the appliance. The marked rating of the extension cord shall be equal to or greater than the electrical rating of the appliance.

DANGER: Electric Shock Hazard
Touching some of the internal components can cause serious personal injury or death. Do not disassemble this appliance.

WARNING - Electric Shock Hazard

Improper use of the grounding can result in electric shock. Do not plug into an outlet until appliance is properly installed and grounded.

1. A short power-supply cord is provided to reduce the risks resulting from becoming entangled in or tripping over a longer cord.
2. Longer cord sets or extension cords are available and may be used if care is exercised in their use.
3. If a long cord or extension cord is used:
   - The marked electrical rating of the cord set or extension cord should be at least as great as the electrical rating of the appliance.
   - The extension cord must be a grounding-type 3-wire cord.
   - The longer cord should be arranged so that it will not drape over the counter top or tabletop where it can be pulled on by children or tripped over unintentionally.

RADIO INTERFERENCE

1. Operation of the microwave oven may cause interference to your radio, TV or similar equipment.
2. When there is interference, it may be reduced or eliminated by taking the following measures:
   - Clean door and sealing surface of the oven
   - Reorient the receiving antenna of radio or television.
   - Relocate the microwave oven with respect to the receiver.
   - Move the microwave oven away from the receiver.
   - Plug the microwave oven into a different outlet so that microwave oven and receiver are on

This device complies with part 18 of the FCC Rules.

UTENSILS

CAUTION - Personal Injury Hazard

Tightly-closed utensils could explode. Closed containers should be opened and plastic pouches should be pierced before cooking.

See the instructions on “Materials you can use in microwave oven or to be avoided in microwave oven.”

There may be certain non-metallic utensils that are not safe to use for microwaving. If in doubt, you can test the utensil in question following the procedure below.

Utensil Test:

1. Fill a microwave-safe container with 1 cup of cold water (250ml) along with the utensil in question.
2. Cook on maximum power for 1 minute.
3. Carefully feel the utensil. If the empty utensil is warm, do not use it for microwave cooking.
4. Do not exceed 1 minute cooking time.

MATERIALS YOU CAN USE IN MICROWAVE OVEN

Utensils	Remarks
Browning dish	Follow manufacturer* instructions. The bottom of browning dish must be at least 3/16 inch (5mm) above the turntable. Incorrect usage may cause the turntable to break.
Dinnerware	Microwave-safe only. Follow manufacturer's instructions. Do not use cracked or chipped dishes.
Glass jars	Always remove lid. Use only to heat food until just warm. Most glass jars are not heat resistant and may break.
Glassware	Heat-resistant oven glassware only. Make sure there is no metallic trim. Do not use cracked or chipped dishes.
Oven cooking bags	Follow manufacturer* instructions. Do not close with metal tie. Make slits to allow steam to escape.
Paper plates and cups	Use for short term cooking/warming only. Do not leave oven unattended while cooking.
Paper towels	Use to cover food for reheating and absorbing fat. Use with supervision for a short-term cooking only.
Parchment paper	Use as a cover to prevent splattering or a wrap for steaming.
Plastic	Microwave-safe only. Follow the manufacturer* instructions. Should be labeled "Microwave Safe". Some plastic containers soften, as the food inside gets hot. "Boiling bags" and tightly closed plastic bags should be slit, pierced or vented as directed by package.
Plastic wrap	Microwave-safe only. Use to cover food during cooking to retain moisture. Do not allow plastic wrap to touch food.
Thermometers	Microwave-safe only (meat and candy thermometers).
Wax paper	Use as a cover to prevent splattering and retain moisture.

MATERIALS TO BE AVOIDED IN MICROWAVE OVEN

Utensils	Remarks
Aluminum tray	May cause arcing. Transfer food into microwave-safe dish.
Food carton with metal handle	May cause arcing. Transfer food into microwave-safe dish.
Metal or metal-trimmed utensils	Metal shields the food from microwave energy. Metal trim may cause arcing.
Metal twist ties	May cause arcing and could cause a fire in the oven.
Paper bags	May cause a fire in the oven.
Plastic foam	Plastic foam may melt or contaminate the liquid inside when exposed to high temperature.
Wood	Wood will dry out when used in the microwave oven and may split or crack.

PART NAMES

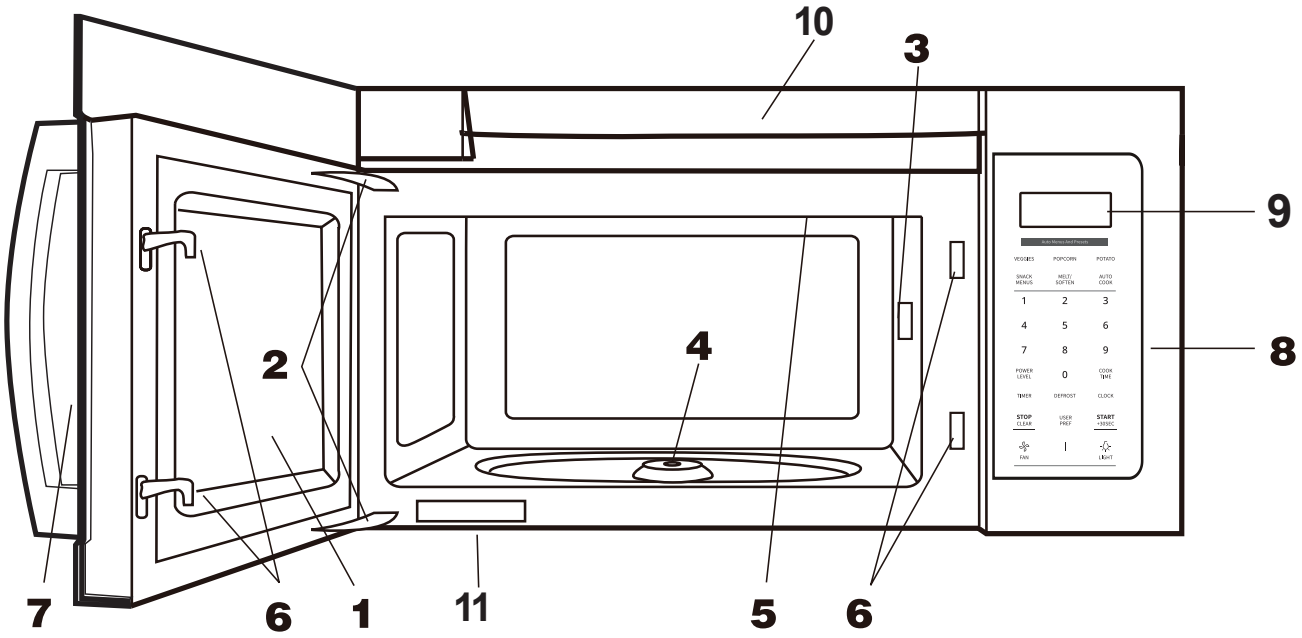

1. Microwave oven door with see-through window
2. Door hinges
3. Waveguide cover: DO NOT REMOVE.
4. Turntable motor shaft
5. Microwave oven light
   It will light when microwave oven is operating or door is open.
6. Safety door latches
   The microwave oven will not operate unless the door is securely closed.
7. Handle
8. Control panel
9. Time display: Digital display, 99 minutes, 99 seconds
10. Ventilation openings
11. Rating label

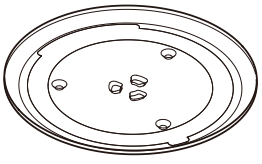

Glass turntable

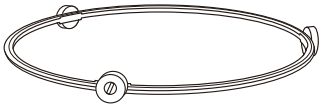

Turntable Ring Assembly

CONTROL PANEL

The 7-digit Interactive Display spells out operating steps and shows cooking hints.

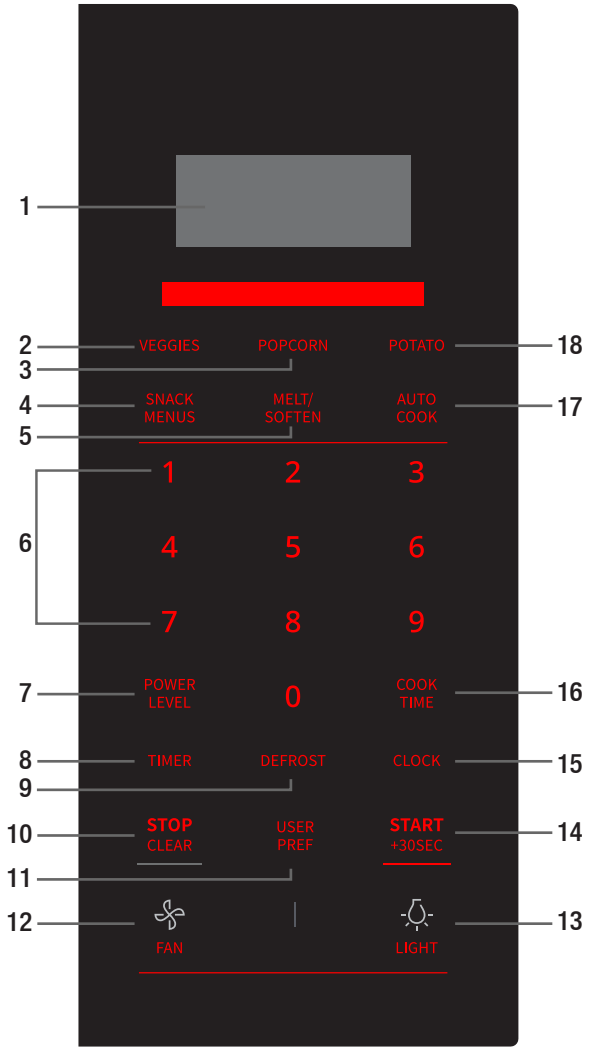

Number next to the control panel key illustration indicates pages on which there are feature descriptions and usage information.

1. DISPLAY
2. VEGGIES
3. POPCORN
4. SNACK MENUS
5. MELT/SOFTEN
6. Numeric pads (0 thru 9)
7. POWER LEVEL
8. TIMER
9. DEFROST
10. STOP/CLEAR
11. USER PREF
12. FAN (High/Low/Off) - Use to turn the exhaust fan off, or to adjust fan speed.
13. Light (On/Off)
14. START/+30SEC.
15. COOK
16. COOK TIME
17. AUTO COOK
18. POTATO

Note:For detailed information,please go to relative page listed above.

- Before operating your new oven make sure you read and understand this Use and Care Guide completely.
- The clock can be disabled when the microwave is first plugged in and the STOP key is selected.
  To re-enable the clock follow clock instructions.

1 SETTING THE CLOCK

- Suppose you want to enter the correct time of day 10:59

TOUCH		DISPLAY SHOWS :
1.	Clock	10:00 Current time
2.	1 0 5 9	PRESS START 10:59
3.	Clock or Start+30sec.	10:58 Time counting down

2 SETTING THE TIMER

Your microwave oven can be used as a kitchen timer. You can set up to 99 minutes , 99 seconds. The kitchen timer can be used while the microwave oven is running.

- Suppose you want to set for three minutes.

TOUCH		DISPLAY SHOWS :
1.	Timer	TIMER : 0
2.	3 0 0	TIMER 3:00
3.	Timer	TIMER 3:00 Time counting down

NOTE: There are not any other programs during the kitchen timer.

3 MICROWAVE

Your Over the Range Microwave Oven can be programmed for 99 minutes 99 seconds (99 :99). Always enter the seconds after the minutes, even if they are both zeros.

- Suppose you want to cook for 2 minutes at 90% power

TOUCH		DISPLAY SHOWS :
1.	Cook Time	: 0
2.	2 0 0	PRESS START 2:00
3.	Power Level X1	PRESS START P-HI
4.	Power Level X2 or 9	PRESS START P-90
5.	Start+30sec.	COOK 2:00

4 POWER CHART

PRESS	POWER LEVEL	DISPLAY
POWER LEVEL x 1 or 1	100%	PL-HI
POWER LEVEL x 2 or 9	90%	PL-90
POWER LEVEL x 3 or 8	80%	PL-80
POWER LEVEL x 4 or 7	70%	PL-70
POWER LEVEL x 5 or 6	60%	PL-60
POWER LEVEL x 6 or 5	50%	PL-50
POWER LEVEL x 7 or 4	40%	PL-40
POWER LEVEL x 8 or 3	30%	PL-30
POWER LEVEL x 9 or 2	20%	PL-20
POWER LEVEL x 10 or 1	10%	PL-10

5 WEIGHT DEFROST

TOUCH		DISPLAY SHOWS:
1.	Defrost X1	SEE MENU LABEL 0.0
2.	1 2	PRESS START 1.2 lb
3.	Start+30sec.	Time counting down

6 TIME DEFROST

TOUCH		DISPLAY SHOWS:
1.	Defrost X2	SEE MENU LABEL 0:00
2.	1 2	PRESS START 10:58
3.	Start+30sec.	COOK DEFR 10:58 Time counting down

NOTE: The buzzer will sound to remind you of turning over the food when half of the time has passed on.

SPEED COOKING

7 USING ADD 30 SEC.

This is a time-saving pad. It is a simplified feature that lets you quickly set and start microwave cooking at 100% power.

TOUCH		DISPLAY SHOWS:
1.	Start+30sec.	COOK :30

8 USING NUMBER PADS FOR "1-6"

Press number pads "1-6" to start cooking with corresponding time for 100% power level directly. 1. For example, cooking with 6 minutes for 100% power level.

TOUCH		DISPLAY SHOWS:
1.	6	PRESS START : 6
2.	After 2 seconds	COOK : 6

The oven should be opend and closed in 5 minutes before the speed cooking,otherwise, operating as below.

TOUCH		DISPLAY SHOWS:
1.	6	FOOd
2.	open the door	PRESS START : 6
3.	Start+30sec.	Time counting down (Close the door)

NOTE: "Food" will be displayed if a quick start cooking cycle or +30sec key is not selected within 5 minutes of placing food in the microwave. You must open then close the door again to clear ''Food" from the display.

9 VEGGIES

TOUCH		DISPLAY SHOWS :
1.	Veggies X1	SEE MENU LABEL FR-1
	Veggies X2	SEE MENU LABEL FR-2
2.	(1)	PRESS START 1CUP
3.	Start+30sec.	Time counting down

10 POPCORN

Press “Popcorn” key and LED displays 3.3 oz. Press “Popcorn” repeatedly to choose the desired weight.

□ Suppose you want to cook 3.3 oz. popcorn.

TOUCH		DISPLAY SHOWS :
1.	Popcorn	SEE MENU LABEL PRESS START 3.3 oz
2.	Popcorn X2	SEE MENU LABEL PRESS START 3.0 oz
3.	Start+30sec.	Time counting down

PRESS POPCORN PAD	AMOUNT
X1	3.3 oz
X2	3.0 oz
X3	1.75 oz

11 POTATO

TOUCH		DISPLAY SHOWS :
1.	Potato	SEE MENU LABEL PRESS START 1
2.	Potato X2 or (2)	SEE MENU LABEL PRESS START 2
3.	Start+30sec.	Time counting down

PRESS POTATO PAD OR NUMDER KEYS	AMOUNT
X1	1
X2	2
X3	3
X4	4

12 SNACK MENUS

There are 4 options (Hot dogs,Frozen Kids Meal Meal In A Cup,Soup)under the snack menu.

□ (Hot dogs,Soup)

TOUCH		DISPLAY SHOWS :
1.	Snack Menus X1	SEE MENU LABEL SN-1
2.	(1)	PRESS START 1
3.	Start+30sec.	Time counting down

PRESS SNACK MENU PAD	FOOD	AMOUNT
X1	Hot Dogs	1 - 6pieces
X2	Frozen Kids Meal	8.8 Oz
X3	Meal in a cup	2.39 Oz
X4	Soup	1 - 2cups

2. Frozen Kids Meal,Meal In A Cup

TOUCH		DISPLAY SHOWS :
1.	Snack Menus X2	SEE MENU LABEL SN-2
2.	Start+30sec.	Time counting down

13 AUTO COOK

There are 5 options(Bacon,Dinner Plate,Rice,Frozen breakfast,Frozen Pizza)under the auto cook.

TOUCH		DISPLAY SHOWS:
1.	Auto cook X1	SEE MENU LABEL AC-1
2.	(2)	PRESS START 2
3.	Start+30sec.	Time counting down

PRESS AUTO COOK	FOOD	AMOUNT
X1	Bacon	1-3 Slices
X2	Dinner Plate	1-2 Plates
X3	Rice	1-2 Cups
X4	Frozen breakfast	8/12 Oz
X5	Frozen Pizza	6/8/12 Oz

14 MELT/SOFTEN

The oven uses low power to melt and soften items. See the following table.

□ Suppose you want to melt 2 sticks of Butter.

TOUCH		DISPLAY SHOWS:
1.	Melt/Soften X 1	SEE MENU LABEL SO-1
2.	(2)	PRESS START 2
3.	Start+30sec.	Time counting down

PRESS MELT SOFTEN PAD	FOOD	AMOUNT
X1	Melt Butter	1/2 stick
X2	Melt Chocolate	2/4/8 oz
X3	Soften Ice Cream	Pint/1.5Quart
X4	Soften Cream Cheese	3/8 oz

15 CHILD LOCK

TOUCH		DISPLAY SHOWS:
1.	STOP/CANCEL (for 3 seconds)	LOCK or LOCK 11:00 (if clock is set)
2.	STOP/CANCEL (for 3 seconds)	11:00 (if clock is set)

16 STAGE COOK

TOUCH	DISPLAY SHOWS:
1. (1)(2)(0)	PRESS START 1:20
2. Power Level	PRESS START P-HI
3. Power Level X2 or (2)	PRESS START P-20
4. COOK TIME	:0
5. (1)(5)(0)	PRESS START 1:50
6. Power Level	PRESS START P-HI
7. Power Level X3 or (3)	PRESS START P-30
8. Start+30sec.	Time counting down

17 VENT FAN

The pad controls the 2-speed vent fan. If the vent fan is OFF, the first touch of the Vent pad will turn the fan on HIGH, second touch LOW and third touch OFF.

- 1. Suppose you want to set the vent fan speed to LOW from the OFF position.

TOUCH		DISPLAY SHOWS :
1.	x1	HI
2.	x2	LO
3.	x3	OFF

18 LIGHT

The pad controls the 2-states light. If the light is OFF the first touch of the light pad will turn the light on ON , second touch OFF

- Suppose you want to set the light for ON from the OFF position.

TOUCH		DISPLAY SHOWS :
1.	x1	ON
2.	x2	OFF

19 USER PREF

KEY	SETTING
USER PREF x1	Volume Hi/Med/Low/Off
USER PREF x2	Weight lb/kg
USER PREF x3	Clock Display Off/On
USER PREF x4	Demo Mode

20 VOLUME LOW/NOR/HI/OFF

In waiting state

TOUCH		DISPLAY SHOWS :
1.	USER PREFx1	SEE MENU LABEL PRESS START OP-1
2.	Start+30sec.	LO (Lo,Nor,HI,OFF will display in order)
3.	Start+30sec.	Time counting down

21 WEIGHT (LBS / KG)

In waiting state

TOUCH		DISPLAY SHOWS :
1.	USER PREFx2	SEE MENU LABEL PRESS START OP-2
2.	Start+30sec.	PRESS START OP-2 lb or PRESS START OP-2 kg
3.	Start+30sec.	Time counting down

22 CLOCK DISPLAY OFF/ON

In waiting state

TOUCH		DISPLAY SHOWS :
1.	USER PREFx3	SEE MENU LABEL PRESS START OP-3
2.	Start+30sec.	PRESS START OFF or PRESS START ON
3.	Start+30sec.	Time counting down

23 DEMO SETTING

In waiting state

TOUCH		DISPLAY SHOWS :
1.	USER PREF x4	SEE MENU LABEL PRESS START OP-4
2.	Start+30sec.	PRESS START OFF or PRESS START ON
3.	Start+30sec.	Time counting down

Troubleshooting

MAINTENANCE

Check your problem by using the chart below and try the solutions for each problem. If the microwave oven still does not work properly, contact the nearest authorized service center.

TROUBLE	POSSIBLE CAUSE	POSSIBLE REMEDY
Oven will not start	Electrical cord for oven is not plugged in. Door is open. Wrong operation is set.	Plug into the outlet. Close the door and try again. Check instructions.
Arcing or sparking	Materials to be avoided in microwave oven were used. The oven is operated when empty. Spilled food remains in the cavity.	Use microwave-safe cookware only. Do not operate with oven empty. Clean cavity with wet towel.
Unevenly cooked foods	Materials to be avoided in microwave oven were used. Food is not defrosted completely. Cooking time, power level is not suitable. Food is not turned or stirred.	Use microwave-safe cookware only. Completely defrost food. Use correct cooking time, power level. Turn or stir food.
Overcooked foods	Cooking time, power level is not suitable.	Use correct cooking time, power level.
Undercooked foods	Materials to be avoided in microwave oven were used. Food is not defrosted completely. Oven ventilation ports are restricted. Cooking time, power level is not suitable.	Use microwave-safe cookware only. Completely defrost food. Check to see that oven ventilation ports are not restricted. Use correct cooking time, power level.
Improper defrosting	Materials to be avoided in microwave oven were used. Cooking time, power level is not suitable. Food is not turned or stirred.	Use microwave-safe cookware only. Use correct cooking time, power level. Turn or stir food.

VISSANI™

Questions, problems, missing parts? Before returning to the store,
Call Vissani Customer Service
Monday - Friday 8 a.m. to 8 p.m., Saturday 8 a.m. to 6 p.m.

1-855-847-7264

HOMEDEPOT.COM

Retain this manual for future use.

VISSANI™

SKU N.°1007359253
1007359252

Modelo N.°HVO170W/
HVO170B

GUÍA DE USO Y CUIDADO

MICROONDAS CON SOBRE-RANGO

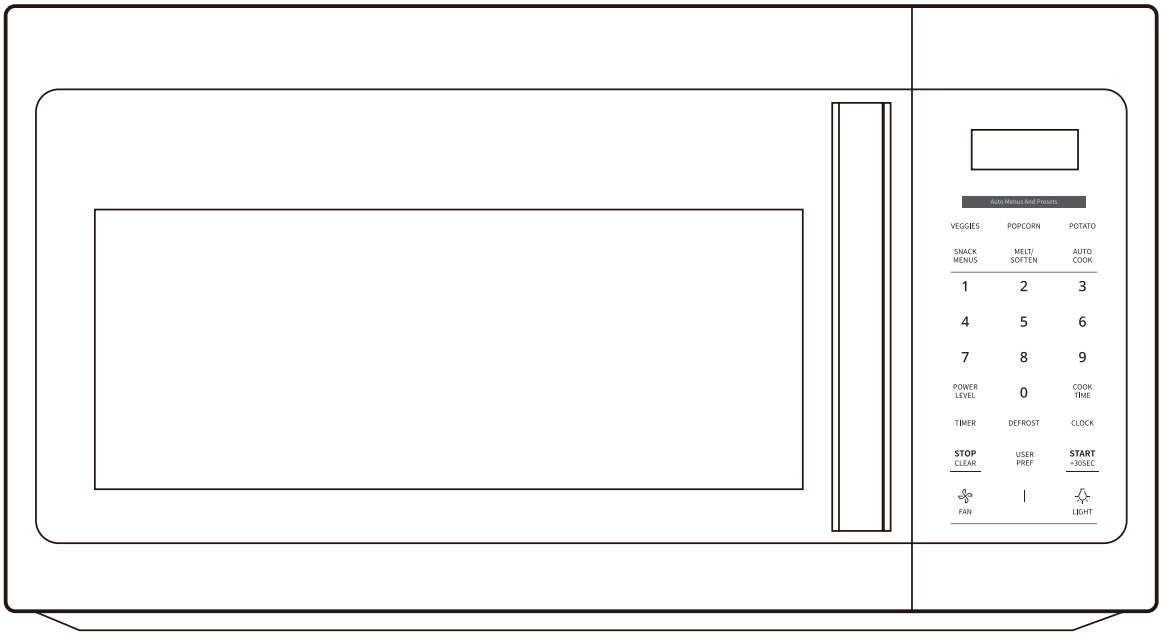

¿Preguntas, problemas, piezas faltantes? Antes de regresar a la tienda,
llame al Servicio de atención al cliente de VISSANI.
De lunes a viernes de 8 a. m. a 8 p. m. EST, sábados de 8 a. m. a 6 p. m. EST

1-855-847-7264

HOMEDEPOT.COM

GRACIAS

Agradecemos la confianza que ha depositado en Vissani con la compra de este microondas. Nos esforzamos por crear continuamente productos de calidad diseñados para mejorar su hogar. Visítenos en línea para ver nuestra línea completa de productos disponibles para sus necesidades de mejoras para el hogar. ¡Gracias por elegir Vissani!

Tabla de contenido

Tabla de contenido 2
Información de seguridad 2
PRECAUCIONES PARA EVITAR LA POSIBLE EXPOSICIÓN A EXCESIVA ENERGÍA DE MICROONDAS 2
INSTRUCCIONES DE SEGURIDAD IMPORTANTES 2
Información de seguridad (continuación) 3
INSTRUCCIONES DE CONEXIÓN A TIERRA. 4
INTERFERENCIA DE RADIO 4
Información de seguridad (continuación) 4
UTENSILIOS 5
MATERIALES QUE PUEDE UTILIZAR EN EL HORNO MICROONDAS. 5
Información de seguridad (continuación) 5
MATERIALES QUE SE DEBEN EVITAR EN EL HORNO MICROONDAS. 6
Previo a la operación 7
NOMBRES DE LAS PIEZAS 7
OPERACIÓN 8
COCCIÓN RÁPIDA 9
Solución de problemas. 14

Información de seguridad

PRECAUCIONES PARA EVITAR LA POSIBLE EXPOSICIÓN A EXCESIVA ENERGÍA DE MICROONDAS

1. No intente operar este horno con la puerta abierta ya que la operación con la puerta abierta puede resultar en una exposición dañina a la energía de microondas.
   Es importante no anular ni alterar los enclavamientos de seguridad.
2. No coloque ningún objeto entre la cara frontal del horno y la puerta ni permita que se acumulen suciedad o residuos de limpiadores en las superficies de sellado.
3. No opere el horno si está dañado. Es particularmente importante que la puerta del horno se cierre correctamente y que no haya daños en:
   - □ PUERTA (doblada)
   - □ BISAGRAS Y PESTILLOS (rotos o sueltos)
   - □ SELLOS DE PUERTA Y SUPERFICIE DE SELLADO
4. El horno no debe ser ajustado ni reparado por nadie que no sea personal de servicio debidamente calificado.

Especificaciones

MODELO:	HV0170W	HV0170B
Voltaje nominal:	120V~60Hz	120V~60Hz
Potencia de entrada nominal (microondas):	1550 W	1550 W
Potencia de salida nominal (microondas):	1000 W	1000 W

INSTRUCCIONES DE SEGURIDAD IMPORTANTES

Al usar aparatos eléctricos, se deben seguir las precauciones básicas de seguridad, que incluyen las siguientes:

ADVERTENCIA - Para reducir el riesgo de quemaduras, descargas eléctricas, incendios, lesiones a personas o exposición a energía de microondas excesiva:

1. Lea todas las instrucciones antes de usar el aparato.
2. Lea y siga lo específico: “PRECAUCIONES PARA EVITAR POSIBLE EXPOSICIÓN A ENERGÍA EXCESIVA DE MICROONDAS” que se encuentran en la página 2.

Información de seguridad (continuación)

3. Este aparato debe estar conectado a tierra. Conéctelo solo a un tomacorriente debidamente conectado a tierra. Consulte las "INSTRUCCIONES DE CONEXIÓN A TIERRA" que se encuentran en la página 4.
4. Instale o ubique este aparato solo de acuerdo con las instrucciones de instalación provistas.
5. Algunos productos, como huevos enteros y recipientes sellados, por ejemplo, frascos de vidrio cerrados, pueden explotar y no deben calentarse en este horno.
6. Utilice este aparato solo para el uso previsto como se describe en el manual. No utilice productos químicos o vapores corrosivos en este aparato. Este tipo de horno está diseñado específicamente para calentar, cocinar o secar alimentos. No está diseñado para uso industrial o de laboratorio.
7. Al igual que con cualquier aparato, es necesaria una estrecha supervisión cuando lo utilicen niños.
8. No utilice este aparato si tiene un cable o enchufe dañado, si no funciona correctamente o si se ha dañado o se ha caído.
9. Este aparato debe ser reparado únicamente por personal de servicio calificado. Comuníquese con el centro de servicio autorizado más cercano para que lo examinen, reparen o ajusten.
10. No cubra ni bloquee ninguna abertura del aparato.
11. No guarde este aparato al aire libre. No utilice este producto cerca del agua, por ejemplo, cerca de un fregadero de la cocina, en un sótano húmedo, cerca de una piscina o en un lugar similar.
12. No sumerja el cable ni el enchufe en agua.
13. Mantenga el cable alejado de superficies calientes.
14. No deje que el cable cuelgue del borde de la mesa o encimera.
15. Cuando limpie las superficies de la puerta y el horno que se juntan al cerrar la puerta, use solo jabones suaves no abrasivos o detergente aplicado con una esponja o paño suave.
16. Para reducir el riesgo de incendio en la cavidad del horno:
    - □ No cocine demasiado los alimentos. Preste mucha atención al aparato cuando se coloquen papel, plástico u otros materiales combustibles dentro del horno para facilitar la cocción.
    - □ Retire las ataduras de alambre de la bolsa de papel o plástico antes de colocar la bolsa en el horno.
    - □ Si el material dentro del horno se enciende, mantenga la puerta del horno cerrada, apague el horno y desenchufe el cable de alimentación, o desconecte la corriente en el panel de fusibles o disyuntores.
    - □ No utilice la cavidad con fines de almacenamiento. No deje productos de papel, utensilios de cocina ni alimentos en la cavidad cuando no esté en uso.
17. Los líquidos, como el agua, el café o el té, pueden sobrecalentarse más allá del punto de ebullición sin que parezca que están hirviendo. No siempre hay burbujas o ebullición visibles cuando se saca el recipiente del horno microondas. ESTO PODRÍA RESULTAR EN QUE UN LÍQUIDO MUY CALIENTE HIERVA DE REPENTE CUANDO EL RECIPIENTE SE AGITE O SE INSERTE UN UTENSILIO EN EL LÍQUIDO. Para reducir el riesgo de lesiones a personas:
    - □ No sobrecaliente el líquido.
    - □ Revuelva el líquido antes y a la mitad de calentarlo.
    - □ No use recipientes de lados rectos con cuellos estrechos.
    - □ Después de calentar, deje reposar el recipiente en el horno microondas por un tiempo antes de retirarlo.
    - □ Tenga mucho cuidado al insertar una cuchara u otro utensilio en el recipiente.
18. No opere ningún aparato de cocina o de calefacción debajo del aparato. (Excepción: Un horno microondas investigado para su uso sobre otro aparato de calefacción).
19. No instale la unidad sobre o cerca de ninguna parte de un aparato de cocina o de calefacción.(Excepción: Un horno microondas investigado para su uso sobre otro aparato de calefacción).
20. No lo instale sobre el fregadero.

21. No coloque nada directamente sobre la superficie del aparato cuando el aparato esté en funcionamiento.
22. Limpie las campanas de ventilación con frecuencia: no se debe permitir que la grasa se acumule en la campana o el filtro.
23. Cuando se quemen alimentos debajo de la campana, encienda el ventilador.
24. Tenga cuidado al limpiar el filtro de la campana de ventilación. Los agentes de limpieza corrosivos, como los limpiadores de hornos a base de lejía, pueden dañar el filtro.
25. Adecuado para usar sobre equipos de cocina tanto a gas como eléctricos.

GUARDE ESTAS INSTRUCCIONES

INSTRUCCIONES DE CONEXIÓN A TIERRA

Este aparato debe estar conectado a tierra. En caso de un cortocircuito eléctrico, la conexión a tierra reduce el riesgo de descarga eléctrica al proporcionar un cable de escape para la corriente eléctrica. Este aparato está equipado con un cable que tiene un cable de conexión a tierra con un enchufe de conexión a tierra. El enchufe debe estar conectado a un tomacorriente que esté correctamente instalado y conectado a tierra.

ADVERTENCIA: el uso inadecuado de la conexión a tierra puede provocar un riesgo de descarga eléctrica. Consulte a un electricista o técnico calificado si no comprende bien las instrucciones de conexión a tierra, o si existe alguna duda sobre si el aparato está conectado a tierra correctamente.
Si es necesario usar un cable de extensión, use solo un cable de extensión de 3 hilos que tenga un enchufe de 3 clavijas con conexión a tierra y un receptáculo de 3 ranuras que acepte el enchufe del aparato. La clasificación marcada del cable de extensión debe ser igual o mayor que la clasificación eléctrica del aparato.

PELIGRO: peligro de descarga eléctrica
Tocar algunos de los componentes internos puede causar lesiones personales graves o la muerte. No desarme este aparato.

ADVERTENCIA - peligro de descarga eléctrica

El uso inadecuado de la conexión a tierra puede provocar una descarga eléctrica. No lo enchufe en un tomacorriente hasta que el aparato esté correctamente instalado y conectado a tierra.

1. Se proporciona un cable de alimentación corto para reducir los riesgos de enredarse o tropezarse con un cable más largo.
2. Hay juegos de cables más largos o cables de extensión disponibles y pueden usarse si se tiene cuidado en su uso.
3. Si se usa un cable largo o un cable de extensión:
   - □ La clasificación eléctrica marcada del juego de cables o del cable de extensión debe ser al menos tan buena como la clasificación eléctrica del aparato.
   - □ El cable de extensión debe ser un cable de tres hilos con conexión a tierra.
   - □ El cable más largo debe disponerse de manera que no cuelgue sobre la encimera o la mesa donde los niños puedan tirar de él o tropezar con él involuntariamente.

INTERFERENCIA DE RADIO

1. El funcionamiento del horno microondas puede causar interferencias en su radio, televisor o equipos similares.
2. Cuando hay interferencia, se puede reducir o eliminar tomando las siguientes medidas:
   - □ Limpie la puerta y la superficie de sellado del horno
   - □ Reoriente la antena receptora de radio o televisión.
   - □ Reubique el horno microondas con respecto al receptor.
   - □ Aleje el horno microondas del receptor.
   - □ Enchufe el horno microondas en un tomacorriente diferente para que el horno microondas y el receptor estén en circuitos derivados diferentes.

Este dispositivo cumple con la parte 18 de las Reglas de la FCC

UTENSILIOS

PRECAUCIÓN - Riesgo de lesiones personales

Los utensilios bien cerrados podrían explotar. Los recipientes cerrados deben abrirse y las bolsas de plástico deben perforarse antes de cocinar.

Consulte las instrucciones en “Materiales que puede utilizar en el horno microondas o que deben evitarse en el horno microondas”.

Puede haber ciertos utensilios no metálicos que no son seguros para usar en el microondas. En caso de duda, puede probar el utensilio en cuestión siguiendo el procedimiento a continuación.

Prueba de utensilios:

1. Llene un recipiente apto para microondas con 1 taza de agua fría (250 ml) junto con el utensilio en cuestión.
2. Cocine a máxima potencia durante 1 minuto.
3. Toque con cuidado el utensilio. Si el utensilio vacío está tibio, no lo use para cocinar en el microondas.
4. No exceda el tiempo de cocción de 1 minuto.

MATERIALES QUE PUEDE UTILIZAR EN EL HORNO MICROONDAS

UTENSILIOS	OBSERVACIONES
Plato para dorar	Siga las instrucciones del fabricante *. El fondo del plato para dorar debe estar al menos 3/16 de pulgada (5 mm) por encima del plato giratorio. El uso incorrecto puede hacer que el plato giratorio se rompa.
Vajilla	Solo apto para microondas. Siga las instrucciones del fabricante. No utilice platos rotos o astillados.
Jarras de vidrio	Quite siempre la tapa. Úsela solo para calentar alimentos hasta que estén tibios. La mayoría de los frascos de vidrio no son resistentes al calor y pueden romperse.
Cristalería	Solo cristalería para horno resistente al calor. Asegúrese de que no haya bordes metálicos. No utilice platos rotos o astillados.
Bolsas para cocinar en el horno	Siga las instrucciones del fabricante *. No cierre con lazos de metal. Haga ranuras para permitir que escape el vapor.
Platos y vasos de papel	Úselos solo para cocinar/calentar a corto plazo. No deje el horno desatendido mientras cocina.
Toallas de papel	Úselas para cubrir alimentos para recalentar y absorber grasa. Úselas con supervisión solo para una cocción a corto plazo.
Papel manteca	Úselo como cubierta para evitar salpicaduras o como envoltorio para cocinar al vapor.
Plástico	Solo apto para microondas. Siga las instrucciones del fabricante *. Debe estar etiquetado como “apto para microondas”. Algunos recipientes de plástico se ablandan a medida que la comida del interior se calienta. Las “bolsas para hervir” y las bolsas de plástico bien cerradas deben tener ranuras, perforaciones o ventilación según las instrucciones del paquete.
Envoltura de plástico	Solo apto para microondas. Úsela para cubrir los alimentos durante la cocción para retener la humedad. No permita que la envoltura de plástico entre en contacto con los alimentos.
Termómetros	Solo apto para microondas (termómetros para carnes y dulces).
Papel encerado	Úselo como cubierta para evitar salpicaduras y retener la humedad.

MATERIALES QUE SE DEBEN EVITAR EN EL HORNO MICROONDAS

UTENSILIOS	OBSERVACIONES
Bandeja de aluminio	Puede causar arcos eléctricos. Transfiera la comida a un plato apto para microondas.
Cartón de comida con asa de metal	Puede causar arcos eléctricos. Transfiera la comida a un plato apto para microondas.
Utensilios de metal o con bordes de metal	El metal protege los alimentos de la energía de microondas. Los bordes metálicos pueden provocar arcos eléctricos.
Lazos de ajuste de metal	Puede causar arcos eléctricos y podría provocar un incendio en el horno.
Bolsas de papel	Puede provocar un incendio en el horno.
Espuma de plástico	La espuma plástica puede derretir o contaminar el líquido del interior cuando se expone a altas temperaturas.
Madera	La madera se secará cuando se use en el horno microondas y puede partirse o rajarse.

NOMBRES DE LAS PIEZAS

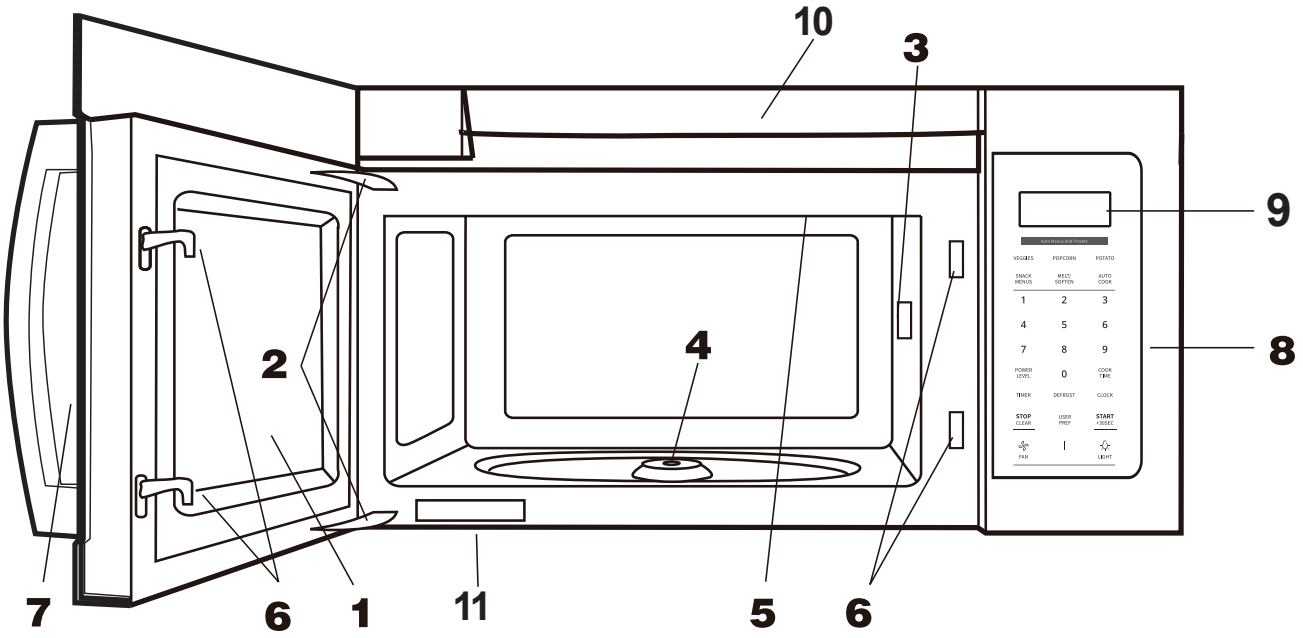

1. Puerta del horno microondas con ventana transparente
2. Bisagras de puerta
3. Cubierta de la guía de ondas: NO RETIRAR.
4. Eje del motor del plato giratorio
5. Luz del horno microondas
6. Pestillos de puerta de seguridad
   El horno microondas no funcionará a menos que la puerta esté bien cerrada.
7. Mango
8. Panel de control
9. Visualización de la hora: Visor digital, 99 minutos, 99 segundos
10. Aberturas de ventilación
11. Etiqueta característica

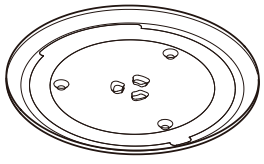

Plato giratorio de vidrio

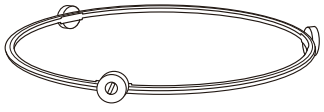

Conjunto de anillo de plato giratorio

PANEL DE CONTROL

La pantalla interactiva de 7 dígitos detalla los pasos operativos y muestra sugerencias de cocción.

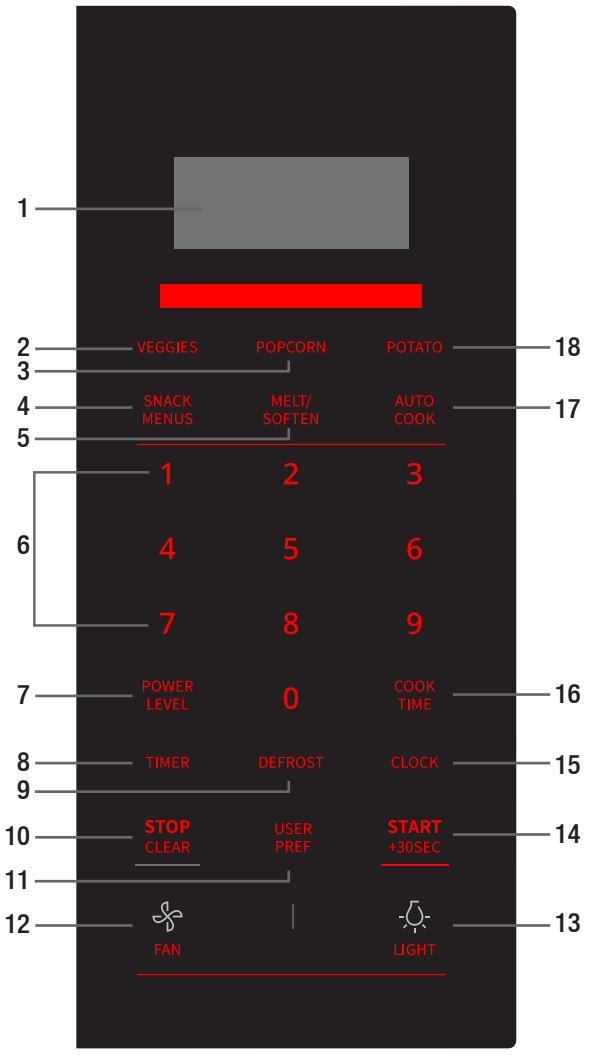

1. Visualización:
2. VERDURAS
3. PALOMITAS DE MAÍZ
4. MENÚ DE SNACK
5. DERRETIR/ABLANDAR
6. Teclas numéricas (0 a 9)
7. NIVEL DE POTENCIA
8. TEMPORIZADOR
9. DESCONGELACIÓN
10. PARAR/CANCELAR
11. PRE. DE USUARIO
12. FAN (High/Low/Off) (Ventilación (Alta/Baja/Desactivada)) -Úselo para apagar el ventilador de extracción o para ajustar la velocidad del ventilador.
13. Light (On/Off) (Luz de Superficie (Encendida/Apagada))
14. INICIO/+30SEG.
15. COCCIÓN
16. HORA DE COCINAR
17. AUTO COCCIÓN
18. PAPA

El número junto a la ilustración de la tecla del panel de control indica las páginas en las que hay descripciones de funciones e información de uso.

Nota: Para obtener más información detallada, consulte la página relativa mencionada anteriormente.

- □ Antes de operar su nuevo horno, asegúrese de leer y comprender completamente esta Guía de uso y cuidado.
- □ El reloj puede desactivarse cuando el microondas se conecta por primera vez y se selecciona

1 AJUSTE DEL RELOJ

□ Suponga que desea ingresar la hora correcta del día 10:59

EL		VISOR TÁCTIL MUESTRA:
1.	Clock	10:00 Hora actual
2.	1 0 5 9	PRESS START 10:59
3.	Clock or Start+30sec.	10:58 Tiempo contando

2 AJUSTE DEL TEMPORIZADOR

Su horno microondas se puede utilizar como temporizador de cocina. Puede configurar hasta 99 minutos, 99 segundos. El temporizador de cocina se puede utilizar mientras el horno microondas está funcionando.

□ Suponga que desea establecer durante tres minutos.

EL		VISOR TÁCTIL MUESTRA:
1.	Timer	TIMER : 0
2.	3 0 0	TIMER 3:00
3.	Timer	TIMER 3:00 Tiempo contando

NOTA: No hay otros programas durante el temporizador de cocina.

3 MICROONDA

Su horno microondas empotrado se puede programar para 99 minutos 99 segundos (99: 99). Introduzca siempre los segundos después de los minutos, incluso si ambos son ceros.

□ Suponga que desea cocinar durante 2 minutos al 90 % de potencia.

EL		VISOR TÁCTIL MUESTRA:
1.	Cook Time	: 0
2.	2 0 0	PRESS START 2:00
3.	Power Level X1	PRESS START P-HI
4.	Power Level X2 or 9	PRESS START P-90
5.	Start+30sec.	COOK 2:00

4 TABLA DE POTENCIA

PRESIONAR	NIVEL DE POTENCIA	VISOR
POWER LEVEL x 1 or 1	100%	PL-HI
POWER LEVEL x 2 or 9	90%	PL-90
POWER LEVEL x 3 or 8	80%	PL-80
POWER LEVEL x 4 or 7	70%	PL-70
POWER LEVEL x 5 or 6	60%	PL-60
POWER LEVEL x 6 or 5	50%	PL-50
POWER LEVEL x 7 or 4	40%	PL-40
POWER LEVEL x 8 or 3	30%	PL-30
POWER LEVEL x 9 or 2	20%	PL-20
POWER LEVEL x 10 or 1	10%	PL-10

5 DESCONGELACIÓN POR PESO

EL		VISOR TÁCTIL MUESTRA:
1.	Defrost X1	SEE MENU LABEL 0.0
2.	1 2	PRESS START 1.2 lb
3.	Start+30sec.	Tiempo contando

6 DESCONGELACIÓN POR TIEMPO

EL		VISOR TÁCTIL MUESTRA:
1.	Defrost X2	SEE MENU LABEL 0:00
2.	1 2	PRESS START 10:58
3.	Start+30sec.	COOK DEFR 10:58 Tiempo contando

NOTA: El timbre sonará para recordarle que debe dar vuelta la comida cuando haya pasado la mitad del tiempo.

COCCIÓN RÁPIDA

7 USO DE AÑADIR 30 SEG.

Esta es una almohadilla que ahorra tiempo. Es una función simplificada que le permite configurar e iniciar rápidamente la cocción en el microondas al 100 % de potencia.

EL		VISOR TÁCTIL MUESTRA:
1.	Start+30sec.	COOK :30

8 USO DE LAS TECLAS NUMÉRICAS PARA “1-6”

Presione las teclas numéricas “1-6” para comenzar a cocinar con el tiempo correspondiente para el nivel de potencia del 100 % directamente.

- Por ejemplo, cocinar con 6 minutos para un nivel de potencia del 100 %.

EL		VISOR TÁCTIL MUESTRA:
1.	6	PRESS START : 6
2.	Después de 2 segundos	COOK : 6

El horno debe abrirse y cerrarse 5 minutos antes de la cocción rápida; de lo contrario, debe funcionar como se indica a continuación.

EL		VISOR TÁCTIL MUESTRA:
1.	6	FOOd
2.	abra la puerta	PRESS START : 6
3.	Start+30sec.	Tiempo contando (cierre la puerta)

NOTA: Se mostrará “Alimentos” si no se selecciona un ciclo de cocción de inicio rápido o la tecla + 30 segundos dentro de los 5 minutos posteriores a la colocación de los alimentos en el microondas. Debe abrir y luego cerrar la puerta nuevamente para borrar “Comida” del visor.

9 VERDURAS

EL		VISOR TÁCTIL MUESTRA:
1.	Veggies X1	SEE MENU LABEL FR-1
	Veggies X2	SEE MENU LABEL FR-2
2.	(1)	PRESS START 1CUP
3.	Start+30sec.	Tiempo contando

10 PALOMITAS DE MAÍZ

Presione la tecla “Palomitas de maíz” y el LED mostrará 3.3 oz. Presione “Palomitas de maíz” repetidamente para elegir el peso deseado.

□ Suponga que quiere cocinar 3.3 oz. de palomitas de maíz.

EL		VISOR TÁCTIL MUESTRA:
1.	Popcorn	SEE MENU LABEL PRESS START 3.3 oz
2.	Popcorn X2	SEE MENU LABEL PRESS START 3.0 oz
3.	Start+30sec.	Tiempo contando

PRESIONE PALOMITAS DE MAÍZ	CANTIDAD
X1	3.3 onzas
X2	3.0 onzas
X3	1.75 onzas

11 PAPA

EL		VISOR TÁCTIL MUESTRA:
1.	Potato	SEE MENU LABEL PRESS START 1
2.	Potato X2 or (2)	SEE MENU LABEL PRESS START 2
3.	Start+30sec.	Tiempo contando

PRESIONE PAPA O LAS TECLAS NUMÉRICAS	CANTIDAD
X1	1
X2	2
X3	3
X4	4

12 MENÚS DE BOCADILLOS

Hay 4 opciones (perritos calientes, comida congelada para niños en una taza, sopa) en el menú de bocadillos.

□ (Perritos calientes, sopa)

EL		VISOR TÁCTIL MUESTRA:
1.	Snack Menus X1	SEE MENU LABEL SN-1
2.	1	PRESS START 1
3.	Start+30sec.	Tiempo contando

PPRESIONE EL TECLADO DEL MENÚ DE BOCADILLOS	COMIDA	CANTIDAD
X1	Perros calientes	1 - 6 piezas
X2	Comida congelada para niños	8.8 onzas
X3	Comida en una taza	2.39 onzas
X4	Sopa	1 - 2 tazas

□ Comida congelada para niños, comida en una taza

EL		VISOR TÁCTIL MUESTRA:
1.	Snack Menus X2	SEE MENU LABEL SN-2
2.	Start+30sec.	Tiempo contando

13 COCCIÓN AUTOMÁTICA

Hay 5 opciones (tocino, plato de cena, arroz, desayuno congelado, pizza congelada) en la función de cocción automática.

EL		VISOR TÁCTIL MUESTRA:
1.	Auto cook X1	SEE MENU LABEL AC-1
2.	2	PRESS START 2
3.	Start+30sec.	Tiempo contando

PRESIONE COCCIÓN AUTOMÁTICA	COMIDA	CANTIDAD
X1	Tocino	1-3 rebanadas
X2	Plato de cena	1-2 platos
X3	Arroz	1-2 tazas
X4	Desayuno congelado	8/12 onzas
X5	Pizza congelada	6/8/12 onzas

14 DERRETIR/ABLANDAR

El horno usa poca potencia para derretir y ablandar los alimentos. Consulte la siguiente tabla.

□ Suponga que quiere derretir 2 barras de mantequilla.

EL		VISOR TÁCTIL MUESTRA:
1.	Melt/Soften X 1	SEE MENU LABEL 50-1
2.	(2)	PRESS START 2
3.	Start+30sec.	Tiempo contando

PRESIONE DERRETIR/ ABLANDAR EN EL TECLADO	COMIDA	CANTIDAD
X1	Derretir mantequilla	1/2 barra
X2	Derretir chocolate	2/4/8 oz
X3	Ablandar helado	Pinta/1.5 cuarto
X4	Ablandar queso crema	3/8 onzas

15 BLOQUEO PARA NIÑOS

EL		VISOR TÁCTIL MUESTRA:
1.	STOP/CANCEL (durante 3 segundos)	BLOQUEAR o LOCK 11:00 (si el reloj está configurado)
2.	STOP/CANCEL (durante 3 segundos)	11:00 (si el reloj está configurado)

16 COCCIÓN POR ETAPAS

EL	VISOR TÁCTIL MUESTRA:
1. (1)(2)(0)	PRESS START 1:20
2. Power Level	PRESS START P-HI
3. Power Level X2 or (2)	PRESS START P-20
4. COOK TIME	:0
5. (1)(5)(0)	PRESS START 1:50
6. Power Level	PRESS START P-HI
7. Power Level X3 or (3)	PRESS START P-30
8. Start+30sec.	Tiempo contando

17 VENTILADOR

El teclado controla el ventilador de 2 velocidades. Si el ventilador está APAGADO, cuando toque la primera vez el teclado del ventilador,el ventilador se encenderá en potencia ALTA; cuando lo toque por segunda vez, cambiará a potencia BAJA y cuando lo toque por tercera vez, se cambiará a APAGADO.

□ Suponga que desea establecer la velocidad del ventilador en potencia BAJA desde la posición APAGADO.

EL		VISOR TÁCTIL MUESTRA:
1.	x1	HI
2.	x2	LO
3.	x3	OFF

18 LUZ

El teclado controla la luz de 2 estados. Si la luz está APAGADA, cuando toque el teclado por primera vez, se encenderá la luz; al tocarlo por segunda vez, se APAGARÁ

- Suponga que desea encender la luz desde la posición de APAGADO.

EL		VISOR TÁCTIL MUESTRA:
1.	x1	ON
2.	x2	OFF

19 PREFERENCIA DE USUARIO

TECLA	CONFIGURACIÓN
USER PREF x1	Volumen alto/medio/bajo/apagado
USER PREF x2	Peso lb/kg
USER PREF x3	Visor del reloj desactivado/activado
USER PREF x4	Modo de demostración

20 VOLUMEN BAJO/NOR/ALTO/ APAGADO

En estado de espera

EL		VISOR TÁCTIL MUESTRA:
1.	USER PREFx1	SEE MENU LABEL PRESS START OP-1
2.	Start+30sec.	LO (Lo, Nor, HI, OFF se mostrarán en orden)
3.	Start+30sec.	Tiempo contando

21 PESO (LBS/KG)

En estado de espera

EL		VISOR TÁCTIL MUESTRA:
1.	USER PREFx2	SEE MENU LABEL PRESS START OP-2
2.	Start+30sec.	PRESS START OP-2 lb or PRESS START OP-2 kg
3.	Start+30sec.	Tiempo contando

22 VISOR DE RELOJ APAGADO/ ENCENDIDO

En estado de espera

EL		VISOR TÁCTIL MUESTRA:
1.	USER PREFx3	SEE MENU LABEL PRESS START OP-3
2.	Start+30sec.	PRESS START OFF or PRESS START ON
3.	Start+30sec.	Tiempo contando

23 CONFIGURACIÓN DE DEMOSTRACIÓN

En estado de espera

EL		VISOR TÁCTIL MUESTRA:
1.	USER PREF x4	SEE MENU LABEL PRESS START OP-4
2.	Start+30sec.	PRESS START OFF or PRESS START ON
3.	Start+30sec.	Tiempo contando

Solución de problemas

MANTENIMIENTO

Verifique su problema usando el cuadro a continuación y pruebe las soluciones para cada problema. Si el horno microondas aún no funciona correctamente, comuníquese con el centro de servicio autorizado más cercano.

PROBLEMA	CAUSA POSIBLE	POSIBLE SOLUCIÓN
El horno no enciende	El cable eléctrico del horno no está enchufado. La puerta está abierta. Se estableció una operación incorrecta.	Enchufe en el tomacorriente. Cierre la puerta y vuelva a intentarlo. Consulte las instrucciones.
Arcos o chispas	Se utilizaron materiales a evitar en el horno microondas. El horno funciona cuando está vacío. La comida derramada permanece en la cavidad.	Utilice únicamente utensilios de cocina aptos para microondas. No opere con el horno vacío. Limpi la cavidad con una toalla húmeda.
Alimentos cocinados de manera desigual	Se utilizaron materiales a evitar en el horno microondas. Los alimentos no se descongelan por completo. El tiempo de cocción, el nivel de potencia no es adecuado. La comida no se da vuelta ni se revuelve.	Utilice únicamente utensilios de cocina aptos para microondas. Descongele completamente los alimentos. Utilice el tiempo de cocción correcto y el nivel de potencia. Voltee o revuelva la comida.
Alimentos recocidos	El tiempo de cocción, el nivel de potencia no es adecuado.	Utilice el tiempo de cocción correcto y el nivel de potencia.
Alimentos poco cocidos	Se utilizaron materiales a evitar en el horno microondas. Los alimentos no se descongelan por completo. Los puertos de ventilación del horno están restringidos. El tiempo de cocción, el nivel de potencia no es adecuado.	Utilice únicamente utensilios de cocina aptos para microondas. Descongele completamente los alimentos. Verifique que los puertos de ventilación del horno no estén restringidos. Utilice el tiempo de cocción correcto y el nivel de potencia.
Descongelación inadecuada	Se utilizaron materiales a evitar en el horno microondas. El tiempo de cocción, el nivel de potencia no es adecuado. La comida no se da vuelta ni se revuelve.	Utilice únicamente utensilios de cocina aptos para microondas. Utilice el tiempo de cocción correcto y el nivel de potencia. Voltee o revuelva la comida.

VISSANI™

¿Preguntas, problemas, piezas faltantes? Antes de regresar a la tienda, llame al Servicio de atención al cliente de VISSANI.
De lunes a viernes de 8 a. m. a 8 p. m. EST, sábados de 8 a. m. a 6 p. m. EST

1-855-847-7264

HOMEDEPOT.COM

Conserve este manual para uso futuro.