DRIJA

Catálogo de Productos

DRIJA

CATEGORÍAS

Contamos con una amplia gama de electrodomésticos clasificados para adaptarse a cada necesidad.

Extractores

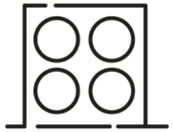

Estufas

Microondas

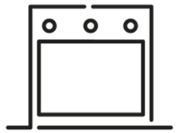

Hornos

Vineras

Fabricador de hielo

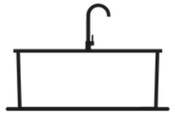

Fregadores

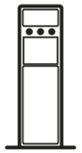

Dispensador de agua

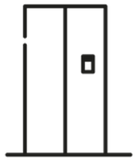

Refrigeradores / Congeladores

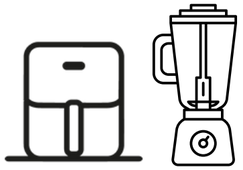

Pequeños electrodomésticos

Calentadores de agua

Lavadoras

12
Categorías

32
Sub-Categorías

153
Referencias

DRIJA

SUB- CATEGORÍAS

Extractores

Islas
Compactos
Pared

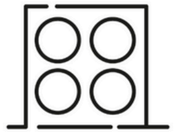

Estufas

Tope gas
Tope Dual
Tope Eléctrico
Tope Inducción
Estufa de Piso

Microondas

Normal
Acero
Microondas Extractor

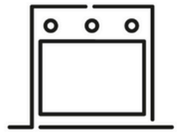

Hornos

Gas
Gas Grill
Eléctricos

Vineras

Empotrables
No empotrables

Fabricador de hielo

Empotrables
No empotrables

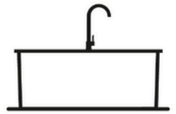

Fregaderos

Fregaderos
Grifos
Trituradores

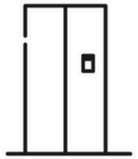

Refrigeradoras / Congeladores

Ejecutivas
French Door
Side by Side
Twin

Pequeños Electrodomésticos

Freidoras de Aire
Licuadoras
Estufas portátiles

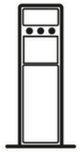

Dispensador de agua

Calentadores de agua

Gas
Eléctricos

Lavadoras

Lavadoras
Lava-Seca

12
Categorías

32
Sub-Categorías

153
Referencias

DRIJA

FAMILIA COMPLETA

EXTRACTORES

COMPACTAS
- COMPATTO 60 ACERO
- COMPATTO 76 ACERO
- COMPATTO 90 ACERO
- COMPATTO 60 BLACK
- COMPATTO 76 BLACK
- COMPATTO 90 BLACK
- SLIM TOUCH 60 ACERO
- SLIM TOUCH 76 ACERO
- SLIM TOUCH 90 ACERO
- SLIM TOUCH 60 BLACK
- SLIM TOUCH 76 BLACK
- SLIM TOUCH 90 BLACK
- RETRACTIL TOUCH 60
- RETRACTIL TOUCH 76
- RETRACTIL TOUCH 90

ISLA
- PRISMA ISLA TOUCH 90
- **PRISMA ISLA TOUCH 90 BLACK**
- QUADRATO ISLA 76 BLACK
- QUADRATO ISLA 90 BLACK
- QUADRATO ISLA 76 ACERO
- QUADRATO ISLA 90 ACERO
- ARCO ISLA 90

PARED
- RECTÁNGULO 76 BLACK
- RECTÁNGULO 90 BLACK
- **TRIANGOLO 60**
- **TRIANGOLO 76**
- **TRIANGOLO 90**
- PIRÁMIDE 90 BLACK
- TRAPEZIO 90 BLACK
- PRISMA TOUCH 60
- PRISMA TOUCH 76
- PRISMA TOUCH 90
- GALAXY 76
- **GALAXY 90**
- QUADRATO 76 BLACK
- QUADRATO 90 BLACK
- QUADRATO 76 ACERO
- QUADRATO 90 ACERO

ESTUFAS

TOPE GAS
- POTENZA 76
- TURÍN 60
- MILÁN 30
- MILÁN 91
- MILÁN 60 PRO
- MILÁN 76 PRO
- TOSCANA 30
- TOSCANA 91
- TOSCANA 60 PRO
- TOSCANA 76 PRO
- FERRARA 60 PRO
- FERRARA 76 PRO
- FERRARA 90 PRO
- LAZIO 90
- **ITALIA 76**
- **ITALIA 90**

TOPE DUAL
- SICILIA 30
- SICILIA 76
- SICILIA TOUCH 60
- SICILIA TOUCH 90

TOPE ELÉCTRICO
- BARI 30
- BARI 60
- BARI 76
- BARI 90
- BERLÍN 30
- BERLÍN 60
- **BERLÍN 76**
- **BERLÍN 90**

TOPE INDUCCIÓN
- MÚNICH 30
- MÚNICH 60
- MÚNICH 76
- MÚNICH 90

PISO
- VENECIA 76
- VENECIA 90

12
Categorías

32
Sub-Categorías

153
Referencias

NEW

DRIJA

FAMILIA COMPLETA

MICROONDAS

ACERO
- PALERMO 62L

NORMAL
- FLORENCIA 25L BLACK
- SORRENTO 25L BLACK
- NAPOLI 25L BLACK
- VÉNETO 62L BLACK

MICROONDAS EXTRACTOR
- LOMBARDÍA 42L

HORNOS

GAS
- OCEANÍA 60 BLACK
- EUROPA 60
- ROMA 76
- AMÉRICA 90

GAS GRILL
- EUROPA 60 GAS GRILL
- NORTEAMÉRICA 90

ELÉCTRICOS
- LATINO 60 BLACK
- ÍNDICO 60 AIR
- CARIBE 76 AIR
- PACIFIC 76 AIR
- AMÉRICA 90 AIR

VINERAS

NO EMPOTRABLES
- TEMPRANILLO 8
- MERLOT 29

EMPOTRABLES
- MALBEC 7
- BERE 20
- SYRAH 20
- CHIARETTO 31
- CIRO 46
- DOLCE 110
- CHIANTI 154
- LAMBRUSCO 160

FREGADORES

FREGADORES
- BOLONIA 61
- BOLONIA 76
- BOLONIA 84
- LUCCA 84
- SIENA 75
- CAPRI 76
- CAPRI 84

GRIFOS
- PISA BLACK
- PISA GOLD

TRITURADORES
- FRANTOIO

12
Categorías

32
Sub-Categorías

153
Referencias

NEW

DRIJA

FAMILIA COMPLETA

REFRIGERADORAS

EJECUTIVAS
- BLACK-3
- MIRROR-3

SIDE BY SIDE
- SILVER
- INOX
- INOX-18
- INOX-23
- BLACK
- BLACK-18
- BLACK-20CFAH
- BLACK-23
- MIRROR
- MIRROR-18
- MIRROR-20CFAH
- WHITE 23

TWIN
- TWIN 36D4PD
- TWIN 36D4PIFH

FRENCH DOOR
- INOX-18D3P
- INOX-20D3P
- INOX-18D4P
- BLACK-18D4P
- MIRROR-18D4P
- BLACK-19D4P

FABRICADORES DE HIELO

EMPOTRABLES
- FH36-BLACK
- FH45-BLACK

NO EMPOTRABLES
- FH12-INOX
- FH12-BLACK
- FH18-INOX

CALENTADRES

GAS
- CLT10L BLACK
- CLT13L
- CLT17L
- CLT21L

ELÉCTRICOS
- CLTE6KW
- CLTE7KW
- CLTE9KW
- CLT14KW

PEQUEÑOS ELECTRODOMËSTICOS

FREIDORAS DE AIRE
- CARTOCCIO
- CALZONE
- PORCHETTA

LICUADORAS
- MISCELATORE

ESTUFAS PORTÁTILES
- MÚNICH 28

DISPENSADOR DE AGUA
- ACQUA
- LUSSO

LAVADORAS

LAVADORAS
- **LAVATRICE 1305**

LAVADORA SECADORA
- **LAVASCIUGA 1609**

NEW

12
Categorías

32
Sub-Categorías

153
Referencias

DRIJA

EXTRACTORES

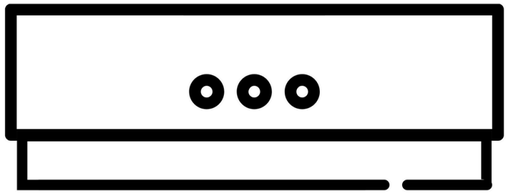

COMPACTOS

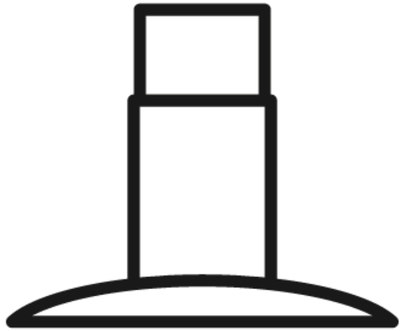

PARED

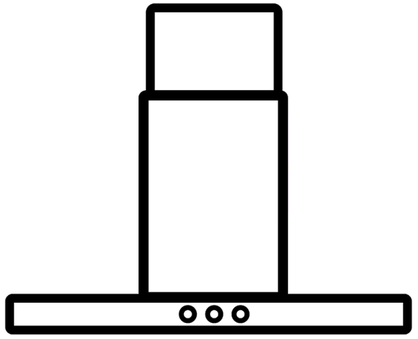

ISLAS

DRIJA

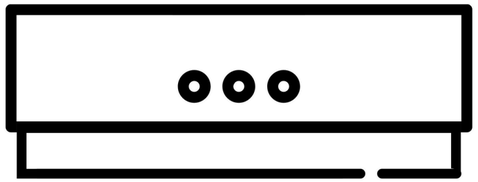

COMPACTOS

- COMPATTO 60 ACERO
- COMPATTO 76 ACERO
- COMPATTO 90 ACERO
- COMPATTO 60 BLACK
- COMPATTO 76 BLACK
- COMPATTO 90 BLACK
- SLIM TOUCH 60 ACERO
- SLIM TOUCH 76 ACERO
- SLIM TOUCH 90 ACERO
- SLIM TOUCH 60 BLACK
- SLIM TOUCH 76 BLACK
- SLIM TOUCH 90 BLACK
- RETRACTIL TOUCH 60
- RETRACTIL TOUCH 76
- RETRACTIL TOUCH 90

DRIJA

COMPATTO 60 BLACK | ACERO

Instalación

Para la instalación de un extractor, es recomendable asegurarse de que la distancia entre el tope y el extractor sea de 76 cm.

Esto garantiza un funcionamiento eficiente y seguro del extractor.

Además, es importante seguir las instrucciones del fabricante y verificar que el extractor esté correctamente nivelado y fijado.

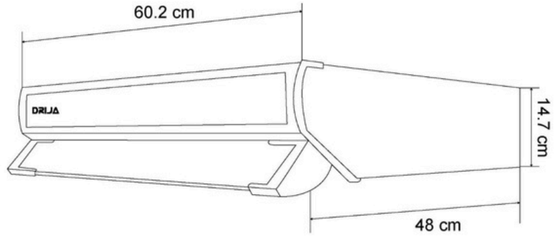

1 AÑO DE GARANTÍA
YEAR WARRANTY

Certificación
CB

Black

Acero

COMPATTO 60 BLACK | ACERO

POD

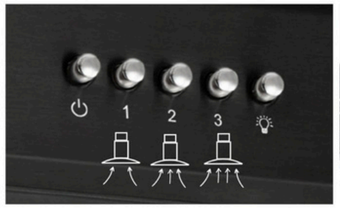

Modos de extracción

Tiene tres niveles de velocidad para el ventilador: alta, media y baja.

Capacidad de extracción

260 MCH

Luces LED

2 luces LED para ver fácilmente lo que estás cocinando.

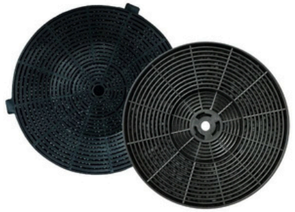

Filtro de carbón activo

Elimina olores y humo al instante, sin necesidad de instalaciones complicadas.

Filtros de acero inoxidable

Durabilidad excepcional, resistencia a la corrosión y limpieza sin complicaciones.

Bajo nivel de ruido

52-55 dB

spec.

Tamaño	60 cm
Dimensiones (cm) (An. x Prof. x Alt.)	60 x 48 x 14.70
Materiales	Acero- Negro+ Vidrio
Peso neto	8.00 kg (N)- 7.08 kg (A)
Ruido	52-55 dB
Control	Botón Pulsador
MCH	260
Potencia	120 W
Voltaje	110V-60Hz
Tipo de montaje	En pared

PODs

- 2 Filtros de acero inoxidable - mantenimiento cada 2 meses
- Modos: Campana y Recirculante.
- 1 filtro carbón activo - reemplazo cada 3 meses
- 2 Bombillos LED
- 3 velocidades de extracción

***Algunas imágenes son referenciales para fines ilustrativos.

DRIJA

COMPATTO 76 BLACK | ACERO

Instalación

Para la instalación de un extractor, es recomendable asegurarse de que la distancia entre el tope y el extractor sea de 76 cm.

Esto garantiza un funcionamiento eficiente y seguro del extractor.

Además, es importante seguir las instrucciones del fabricante y verificar que el extractor esté correctamente nivelado y fijado.

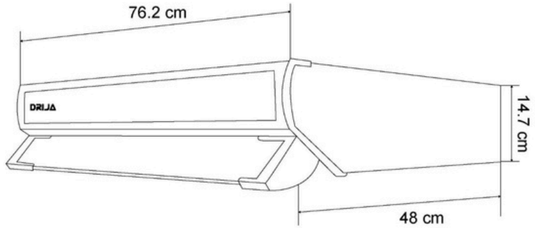

1 AÑO DE GARANTÍA
YEAR WARRANTY

Certificación
CB

Black

Acero

COMPATTO 76 BLACK | ACERO

POD

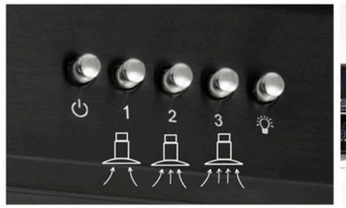

Modos de extracción

Tiene tres niveles de velocidad para el ventilador: alta, media y baja.

Capacidad de extracción

260 MCH

Luces LED

2 luces LED para ver fácilmente lo que estás cocinando.

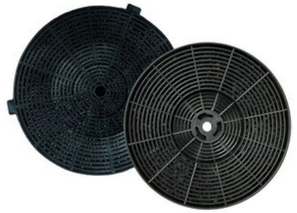

Filtro de carbón activo

Elimina olores y humo al instante, sin necesidad de instalaciones complicadas.

Filtros de acero inoxidable

Durabilidad excepcional, resistencia a la corrosión y limpieza sin complicaciones.

Bajo nivel de ruido

52-55 dB

spec.

Tamaño	76 cm
Dimensiones (cm) (An. x Prof. x Alt.)	76 x 48 x 14.70
Materiales	Acero- Negro+ Vidrio
Peso neto	8.7 kg (N)- 8.40 kg (A)
Ruido	Botón Pulsador
Control	52- 55dB
MCH	260
Potencia	120 W
Voltaje	110V-60Hz
Tipo de montaje	En pared

PODs

- 3 Filtros de acero inoxidable - mantenimiento cada 2 meses
- Modos: Campana y Recirculante.
- 1 filtro carbón activo - reemplazo cada 3 meses
- 2 Bombillos LED
- 3 velocidades de extracción

***Algunas imágenes son referenciales para fines ilustrativos.

DRIJA

COMPATTO 90 BLACK | ACERO

Instalación

Para la instalación de un extractor, es recomendable asegurarse de que la distancia entre el tope y el extractor sea de 76 cm.

Esto garantiza un funcionamiento eficiente y seguro del extractor.

Además, es importante seguir las instrucciones del fabricante y verificar que el extractor esté correctamente nivelado y fijado.

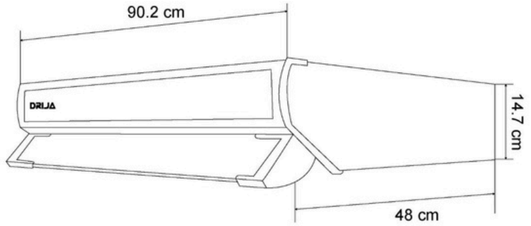

1 AÑO DE GARANTÍA
YEAR WARRANTY

Certificación
CB

Black **Acero**

COMPATTO 90 BLACK | ACERO

POD

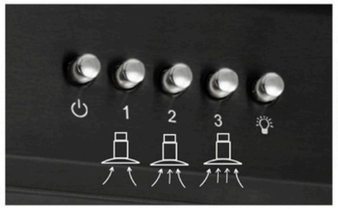

Modos de extracción

Tiene tres niveles de velocidad para el ventilador: alta, media y baja.

Capacidad de extracción

260 MCH

Luces LED

2 luces LED para ver fácilmente lo que estás cocinando.

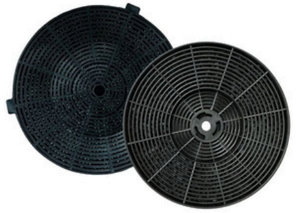

Filtro de carbón activo

Elimina olores y humo al instante, sin necesidad de instalaciones complicadas.

Filtros de acero inoxidable

Durabilidad excepcional, resistencia a la corrosión y limpieza sin complicaciones.

Bajo nivel de ruido

52-55 dB

spec.

Tamaño	90 cm
Dimensiones (cm) (An. x Prof. x Alt.)	90 x 48 x 14.70
Materiales	Acero - Negro+ Vidrio
Peso neto	10.0 kg (N)- 9.3kg (A)
Ruido	52- 55 dB
Control	Botón Pulsador
MCH	260
Potencia	120 W
Voltaje	110V – 60 Hz
Tipo de montaje	En pared

PODs

- 3 Filtros de acero inoxidable - mantenimiento cada 2 meses
- Modos: Campana y Recirculante.
- 1 filtro carbón activo - reemplazo cada 3 meses
- 2 Bombillos LED
- 3 velocidades de extracción

***Algunas imágenes son referenciales para fines ilustrativos.

DRIJA

SLIM TOUCH 60 BLACK | ACERO

Instalación

Para la instalación de un extractor, es recomendable asegurarse de que la distancia entre el tope y el extractor sea de 76 cm.

Esto garantiza un funcionamiento eficiente y seguro del extractor.

Además, es importante seguir las instrucciones del fabricante y verificar que el extractor esté correctamente nivelado y fijado.

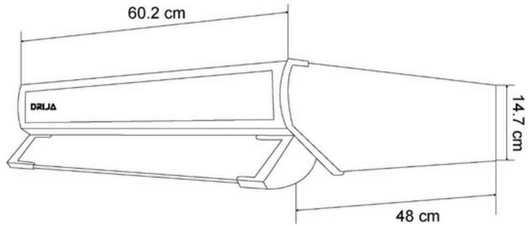

1 AÑO DE GARANTÍA
YEAR WARRANTY

Certificación
CB

Black **Acero**

SLIM TOUCH 60 BLACK | ACERO

POD

Temporizador de apagado

El temporizador de apagado automático (1hr) permite que el extractor se detenga solo después del tiempo estimado, evitando el consumo innecesario de energía

Capacidad de extracción

260 MCH

Luces LED

2 luces LED para ver fácilmente lo que estás cocinando.

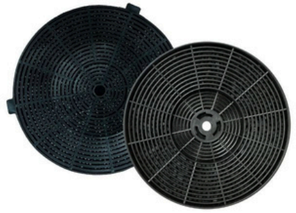

Filtro de carbón activo

Elimina olores y humo al instante, sin necesidad de instalaciones complicadas.

Filtros de acero inoxidable

Durabilidad excepcional, resistencia a la corrosión y limpieza sin complicaciones.

Modos de extracción

Tiene tres niveles de velocidad para el ventilador: alta, media y baja.

spec.

Tamaño	60 cm
Dimensiones (cm) (An. x Prof. x Alt.)	60.2 x 48 x 14.70
Materiales	Acero- Negro + Vidrio
Peso neto	7.70 kg (N)- 7.00 kg (A)
Ruido	52-55 dB
Control	Panel Digital
MCH	260
Potencia	120 W
Voltaje	110V – 60 Hz
Tipo de montaje	En pared

PODs

- 2 Filtros de acero inoxidable - mantenimiento cada 2 meses
- Modos: Campana y Recirculante.
- 1 filtro carbón activo - reemplazo cada 3 meses
- 2 Bombillos LED
- 3 velocidades de extracción

***Algunas imágenes son referenciales para fines ilustrativos.

DRIJA

SLIM TOUCH 76 BLACK | ACERO

Instalación

Para la instalación de un extractor, es recomendable asegurarse de que la distancia entre el tope y el extractor sea de 76 cm.

Esto garantiza un funcionamiento eficiente y seguro del extractor.

Además, es importante seguir las instrucciones del fabricante y verificar que el extractor esté correctamente nivelado y fijado.

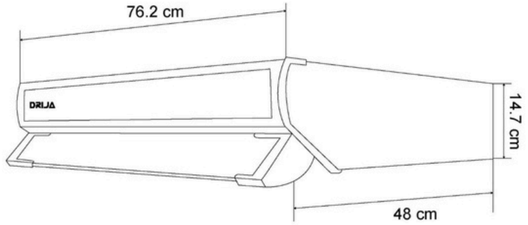

1 AÑO DE GARANTÍA
YEAR WARRANTY

Certificación
CB

Black

Acero

SLIM TOUCH 76 BLACK | ACERO

POD

Temporizador de apagado

El temporizador de apagado automático (1hr) permite que el extractor se detenga solo después del tiempo estimado, evitando el consumo innecesario de energía

Capacidad de extracción

260 MCH

Luces LED

2 luces LED para ver fácilmente lo que estás cocinando.

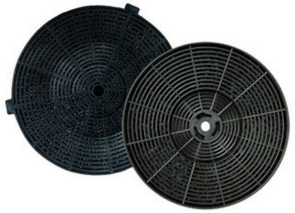

Filtro de carbón activo

Elimina olores y humo al instante, sin necesidad de instalaciones complicadas.

Filtros de acero inoxidable

Durabilidad excepcional, resistencia a la corrosión y limpieza sin complicaciones.

Modos de extracción

Tiene tres niveles de velocidad para el ventilador: alta, media y baja.

spec.

Tamaño	76 cm
Dimensiones (cm) (An. x Prof. x Alt.)	76.2 x 48 x 14.70
Materiales	Acero- Negro +Vidrio
Peso neto	9.00 kg (N)- 8.50 kg (A)
Ruido	52-55 dB
Control	Panel Digital
MCH	260
Potencia	120 W
Voltaje	110V – 60 Hz
Tipo de montaje	En pared

PODs

- 3 Filtros de acero inoxidable mantenimiento cada 2 meses
- Modos: Campana- Recirculante.
- 1 filtro carbón activo - reemplazo cada 3 meses
- 2 Bombillos LED
- 3 velocidades de extracción.

***Algunas imágenes son referenciales para fines ilustrativos.

DRIJA

SLIM TOUCH 90 BLACK | ACERO

Instalación

Para la instalación de un extractor, es recomendable asegurarse de que la distancia entre el tope y el extractor sea de 76 cm.

Esto garantiza un funcionamiento eficiente y seguro del extractor.

Además, es importante seguir las instrucciones del fabricante y verificar que el extractor esté correctamente nivelado y fijado.

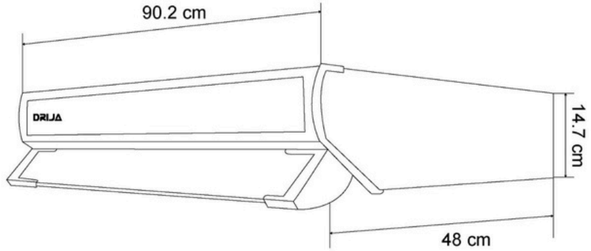

1 AÑO DE GARANTÍA
YEAR WARRANTY

Certificación
CB

Black **Acero**

SLIM TOUCH 90 BLACK | ACERO

POD

Temporizador de apagado

El temporizador de apagado automático (1hr) permite que el extractor se detenga solo después del tiempo estimado, evitando el consumo innecesario de energía

Capacidad de extracción

260 MCH

Luces LED

2 luces LED para ver fácilmente lo que estás cocinando.

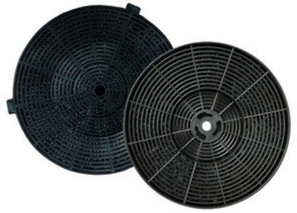

Filtro de carbón activo

Elimina olores y humo al instante, sin necesidad de instalaciones complicadas.

Filtros de acero inoxidable

Durabilidad excepcional, resistencia a la corrosión y limpieza sin complicaciones.

Modos de extracción

Tiene tres niveles de velocidad para el ventilador: alta, media y baja.

spec.

Tamaño	90 cm
Dimensiones (cm) (An. x Prof. x Alt.)	90.2 x 48 x 14.70
Materiales	Acero- Negro + Vidrio
Peso neto	10.70 kg (N)- 10.0 kg (A)
Ruido	52-55 dB
Control	Panel Digital
MCH	260
Potencia	120 W
Voltaje	110V – 60 Hz
Tipo de montaje	En pared

PODs

- 3 Filtros de acero inoxidable mantenimiento cada 2 meses
- Modos: Campana Recirculante
- 1 filtro carbón activo - reemplazo cada 3 meses
- 2 Bombillos LED
- 3 velocidades de extracción.

***Algunas imágenes son referenciales para fines ilustrativos.

DRIJA

RETRÁCTIL TOUCH 60 BLACK

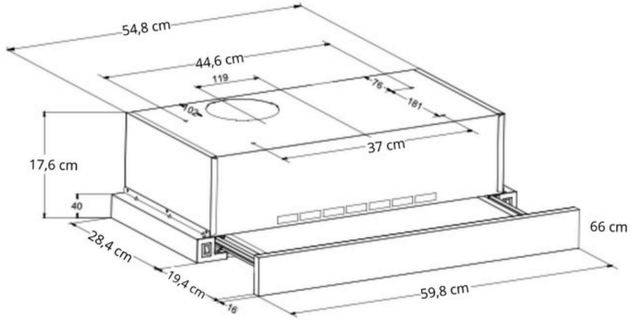

Instalación

Para la instalación de un extractor, es recomendable asegurarse de que la distancia entre el tope y el extractor sea de 76 cm.

Esto garantiza un funcionamiento eficiente y seguro del extractor.

Además, es importante seguir las instrucciones del fabricante y verificar que el extractor esté correctamente nivelado y fijado.

1 AÑO DE GARANTÍA
YEAR WARRANTY

Certificación
CB

Black

RETRÁCTIL TOUCH 60 BLACK

POD

Diseño discreto y moderno

Su estructura empotrable con frente delgado en vidrio negro se integra de forma elegante y casi invisible en la cocina

Capacidad de extracción

270 MCH

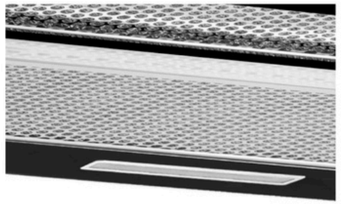

Luces LED

Tira LED para ver fácilmente lo que estás cocinando.

Temporizador automático

No hay que preocuparse por apagarlo: su temporizador de 9 minutos apaga el extractor automáticamente.

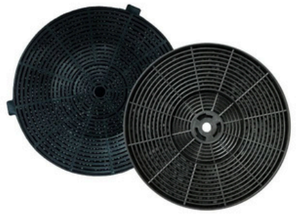

Filtro de carbón activo

Elimina olores y humo al instante, sin necesidad de instalaciones complicadas.

Alta eficiencia en filtración

El acero inoxidable y el aluminio capturan eficazmente grasa y residuos, evitando su acumulación en la campana

spec.

Tamaño	60 cm
Dimensiones (cm) (An. x Prof. x Alt.)	58.9 x 30 x 17.60
Materiales	Negro + Vidrio
Peso neto	5.82 kg
Ruido	59-61 dB
Control	Panel Digital
MCH	270
Potencia	120 W
Voltaje	110V – 60 Hz
Tipo de montaje	En pared

PODs

- 2 Filtros de acero + aluminio mantenimiento cada 2 meses
- Modos: Recirculante
- 1 filtro carbón activo - reemplazo cada 6 meses
- 1 Tira LED
- 3 velocidades de extracción.

***Algunas imágenes son referenciales para fines ilustrativos.

DRIJA

RETRÁCTIL TOUCH 76 BLACK

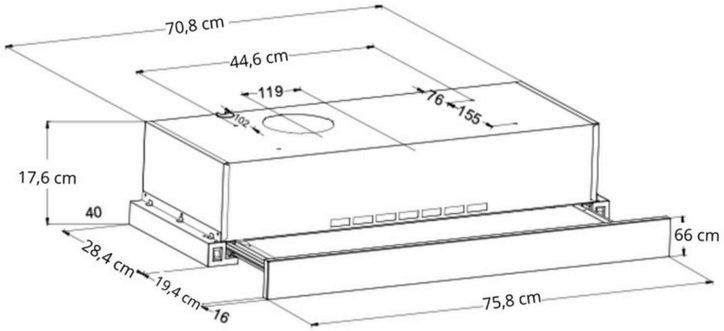

Instalación

Para la instalación de un extractor, es recomendable asegurarse de que la distancia entre el tope y el extractor sea de 76 cm.

Esto garantiza un funcionamiento eficiente y seguro del extractor.

Además, es importante seguir las instrucciones del fabricante y verificar que el extractor esté correctamente nivelado y fijado.

1 AÑO DE GARANTÍA YEAR WARRANTY

Certificación
CB

Black

RETRÁCTIL TOUCH 76 BLACK

POD

Diseño discreto y moderno

Su estructura empotrable con frente delgado en vidrio negro se integra de forma elegante y casi invisible en la cocina

Capacidad de extracción

270 MCH

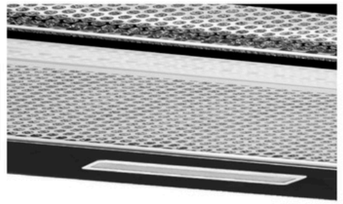

Luces LED

Tira LED para ver fácilmente lo que estás cocinando.

Temporizador automático

No hay que preocuparse por apagarlo: su temporizador de 9 minutos apaga el extractor automáticamente.

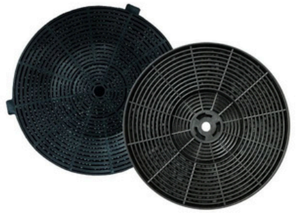

Filtro de carbón activo

Elimina olores y humo al instante, sin necesidad de instalaciones complicadas.

Alta eficiencia en filtración

El acero inoxidable y el aluminio capturan eficazmente grasa y residuos, evitando su acumulación en la campana

spec.

Tamaño	76 cm
Dimensiones (cm) (An. x Prof. x Alt.)	75.8 x 30 x 17.60
Materiales	Negro + Vidrio
Peso neto	7.22 kg
Ruido	59-61 dB
Control	Panel Digital
MCH	270
Potencia	120 W
Voltaje	110V – 60 Hz
Tipo de montaje	En pared

PODs

- 2 Filtros de acero + aluminio - mantenimiento cada 2 meses
- Modos: Recirculante
- 1 filtro carbón activo - reemplazo cada 6 meses
- 1 Tira LED
- 3 velocidades de extracción.

***Algunas imágenes son referenciales para fines ilustrativos.

DRIJA

RETRÁCTIL TOUCH 90 BLACK

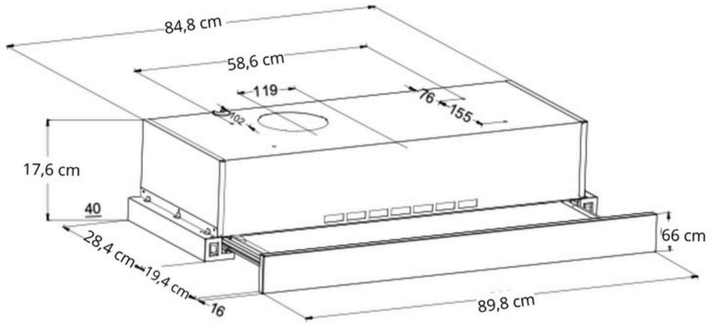

Instalación

Para la instalación de un extractor, es recomendable asegurarse de que la distancia entre el tope y el extractor sea de 76 cm.

Esto garantiza un funcionamiento eficiente y seguro del extractor.

Además, es importante seguir las instrucciones del fabricante y verificar que el extractor esté correctamente nivelado y fijado.

1 AÑO DE GARANTÍA YEAR WARRANTY

Certificación
CB

Black

RETRÁCTIL TOUCH 90 BLACK

POD

Diseño discreto y moderno

Su estructura empotrable con frente delgado en vidrio negro se integra de forma elegante y casi invisible en la cocina

Capacidad de extracción

270 MCH

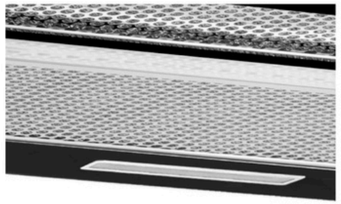

Luces LED

Tira LED para ver fácilmente lo que estás cocinando.

Temporizador automático

No hay que preocuparse por apagarlo: su temporizador de 9 minutos apaga el extractor automáticamente.

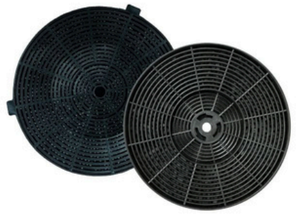

Filtro de carbón activo

Elimina olores y humo al instante, sin necesidad de instalaciones complicadas.

Alta eficiencia en filtración

El acero inoxidable y el aluminio capturan eficazmente grasa y residuos, evitando su acumulación en la campana

spec.

Tamaño	90 cm
Dimensiones (cm) (An. x Prof. x Alt.)	89.8 x 30 x 17.60
Materiales	Negro + Vidrio
Peso neto	8.24 kg
Ruido	59-61 dB
Control	Panel Digital
MCH	270
Potencia	120 W
Voltaje	110V – 60 Hz
Tipo de montaje	En pared

PODs

- 2 Filtros de acero + aluminio mantenimiento cada 2 meses
- Modos: Recirculante
- 1 filtro carbón activo - reemplazo cada 6 meses
- 1 Tira LED
- 3 velocidades de extracción.

***Algunas imágenes son referenciales para fines ilustrativos.

DRIJA

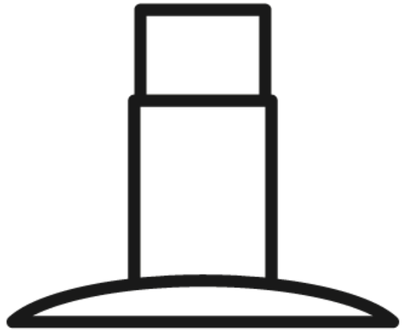

PARED

- RECTÁNGULO 76 BLACK
- RECTÁNGULO 90 BLACK
- TRIANGOLO 60
- TRIANGOLO 76
- TRIANGOLO 90
- PIRÁMIDE 90 BLACK
- TRAPEZIO 90 BLACK
- PRISMA TOUCH 60
- PRISMA TOUCH 76
- PRISMA TOUCH 90
- GALAXY 76
- GALAXY 90
- QUADRATO 76 BLACK
- QUADRATO 90 BLACK
- QUADRATO 76 ACERO
- QUADRATO 90 ACERO

DRIJA

GALAXY 76

GALAXY 76

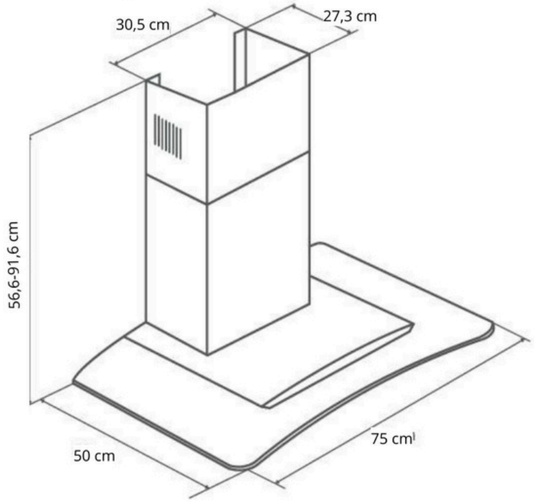

Instalación

Para la instalación de un extractor, es recomendable asegurarse de que la distancia entre el tope y el extractor sea de 76 cm.

Esto garantiza un funcionamiento eficiente y seguro del extractor.

Además, es importante seguir las instrucciones del fabricante y verificar que el extractor esté correctamente nivelado y fijado.

1 AÑO DE GARANTÍA
YEAR WARRANTY

Sistema mixto: Recirculación con ducto

Acero

POD

Capacidad de extracción máx

500 MCH

Panel con botón pulsador

Luces LED

2 luces LED para ver fácilmente lo que estás cocinando.

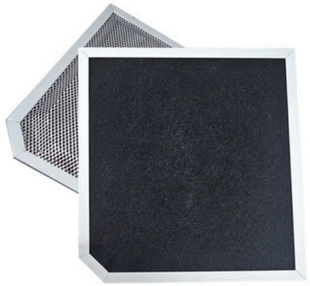

Filtro de carbón activo

Elimina olores y humo al instante, sin necesidad de instalaciones complicadas.

Filtros de acero inoxidable

Durabilidad excepcional, resistencia a la corrosión y limpieza sin complicaciones.

Chimenea ajustable a la altura

Versátil, adaptable, eficiente, práctica.

spec.

Tamaño	76 cm
Dimensiones (cm) (An. x Prof. x Alt.)	75 x 50 x 56.6-91.6
Materiales	Acero + Vidrio templado
Peso neto	16.72 kg
Ruido	59-61 dB
Control	Panel de boton pulsador
MCH	500
Potencia	94 W
Voltaje	110-127/ 60 Hz
Tipo de montaje	En pared

PODs

- 2 Filtros de acero - mantenimiento cada 2 meses
- Vidrio templado
- 1 filtro carbón activo - reemplazo de 3-6 meses.
- 2 Bombillos LED
- 3 velocidades de extracción.
- 2 chimeneas.

***Algunas imágenes son referenciales para fines ilustrativos.

DRIJA

GALAXY 90

GALAXY 90

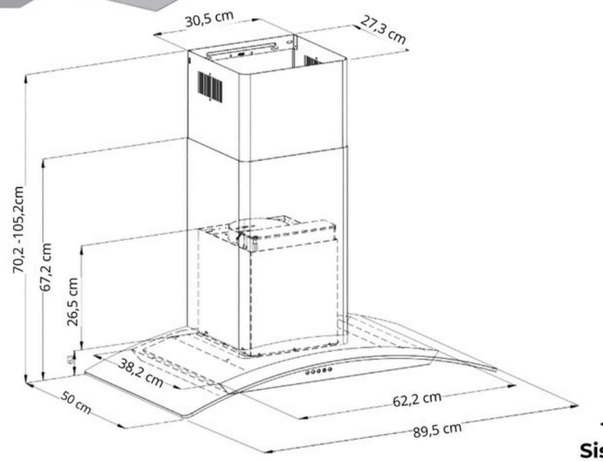

Instalación

Para la instalación de un extractor, es recomendable asegurarse de que la distancia entre el tope y el extractor sea de 76 cm.

Esto garantiza un funcionamiento eficiente y seguro del extractor.

Además, es importante seguir las instrucciones del fabricante y verificar que el extractor esté correctamente nivelado y fijado.

Sistema mixto: Recirculación con ducto

Acero

1 AÑO DE GARANTÍA
YEAR WARRANTY

POD

Capacidad de extracción máx

500 MCH

Panel con botón pulsador

Luces LED

2 luces LED para ver fácilmente lo que estás cocinando.

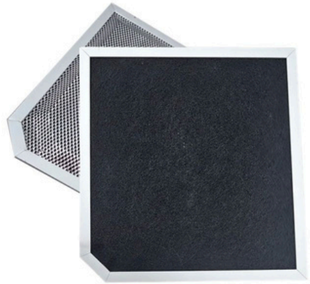

Filtro de carbón activo

Elimina olores y humo al instante, sin necesidad de instalaciones complicadas.

Filtros de acero inoxidable

Durabilidad excepcional, resistencia a la corrosión y limpieza sin complicaciones.

Chimenea ajustable a la altura

Versátil, adaptable, eficiente, práctica.

spec.

Tamaño	90 cm
Dimensiones (cm) (An. x Prof. x Alt.)	89.50 x 50 x 70.2-105.2
Materiales	Acero + Vidrio templado
Peso neto	18.22 kg
Ruido	59-61 dB
Control	Panel de botón pulsador
MCH	500
Potencia	94W
Voltaje	110-127/ 60 Hz
Tipo de montaje	En pared

PODs

- 2 Filtros de acero - mantenimiento cada 2 meses
- Vidrio templado
- 1 filtro carbón activo - reemplazo de 3 - 6 meses.
- 2 Bombillos LED
- 3 velocidades de extracción.
- 2 chimeneas.

***Algunas imágenes son referenciales para fines ilustrativos.

DRIJA

PRISMA TOUCH 60

PRISMA TOUCH 60

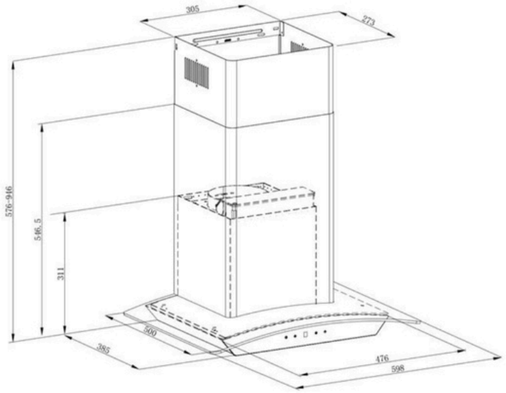

Instalación

Para la instalación de un extractor, es recomendable asegurarse de que la distancia entre el tope y el extractor sea de 76 cm.

Esto garantiza un funcionamiento eficiente y seguro del extractor.

Además, es importante seguir las instrucciones del fabricante y verificar que el extractor esté correctamente nivelado y fijado.

1 AÑO DE GARANTÍA
YEAR WARRANTY

Sistema mixto: Recirculación con ducto

Acero

POD

Capacidad de extracción máx

500 MCH

Temporizador de apagado

El temporizador de apagado automático (1hr) permite que el extractor se detenga solo después del tiempo estimado, evitando el consumo innecesario de energía

Luces LED

2 luces LED para ver fácilmente lo que estás cocinando.

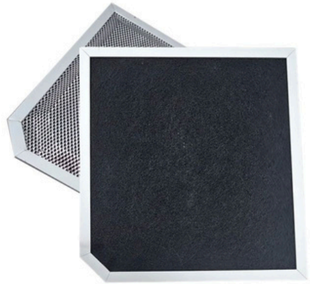

Filtro de carbón activo

Elimina olores y humo al instante, sin necesidad de instalaciones complicadas.

Filtros de acero inoxidable

Durabilidad excepcional, resistencia a la corrosión y limpieza sin complicaciones.

Chimenea ajustable a la altura

Versátil, adaptable, eficiente, práctica.

spec.

Tamaño	60 cm
Dimensiones (cm) (An. x Prof. x Alt.)	59.8 x 50 x 57.6-94.6
Materiales	Acero + Vidrio templado
Peso neto	14.44 kg
Ruido	59-61 dB
Control	Panel Digital
MCH	500
Potencia	93 W
Voltaje	110-127/ 60 Hz
Tipo de montaje	En pared

PODs

- 1 Filtro de acero - mantenimiento cada 2 meses
- Vidrio templado
- 1 filtro carbón activo - reemplazo de 3 a 6 meses.
- 2 Bombillos LED
- 3 velocidades de extracción.
- 2 chimeneas.

***Algunas imágenes son referenciales para fines ilustrativos.

DRIJA

PRISMA TOUCH 76

PRISMA TOUCH 76

Instalación

Para la instalación de un extractor, es recomendable asegurarse de que la distancia entre el tope y el extractor sea de 76 cm.

Esto garantiza un funcionamiento eficiente y seguro del extractor.

Además, es importante seguir las instrucciones del fabricante y verificar que el extractor esté correctamente nivelado y fijado.

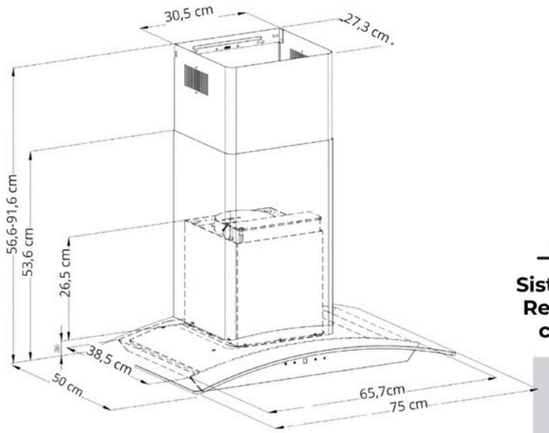

Sistema mixto: Recirculación con ducto

Acero

1 AÑO DE GARANTÍA
YEAR WARRANTY

POD

Capacidad de extracción máx

500 MCH

Temporizador de apagado

El temporizador de apagado automático (1hr) permite que el extractor se detenga solo después del tiempo estimado, evitando el consumo innecesario de energía

Luces LED

2 luces LED para ver fácilmente lo que estás cocinando.

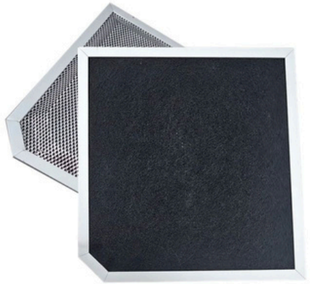

Filtro de carbón activo

Elimina olores y humo al instante, sin necesidad de instalaciones complicadas.

Filtros de acero inoxidable

Durabilidad excepcional, resistencia a la corrosión y limpieza sin complicaciones.

Chimenea ajustable a la altura

Versátil, adaptable, eficiente, práctica.

spec.

Tamaño	76 cm
Dimensiones (cm) (An. x Prof. x Alt.)	75 x 50 x 56.6-91.6
Materiales	Acero + Vidrio templado
Peso neto	17.20 kg
Ruido	59-61 dB
Control	Panel Digital
MCH	500
Potencia	93 W
Voltaje	110-127/ 60 Hz
Tipo de montaje	En pared

PODs

- 2 Filtros de acero - mantenimiento cada 2 meses
- Vidrio templado
- 1 filtro carbón activo - reemplazo de 3 a 6 meses.
- 2 Bombillos LED
- 3 velocidades de extracción.
- 2 chimeneas.

***Algunas imágenes son referenciales para fines ilustrativos.

DRIJA

PRISMA TOUCH 90

Instalación

Para la instalación de un extractor, es recomendable asegurarse de que la distancia entre el tope y el extractor sea de 76 cm.

Esto garantiza un funcionamiento eficiente y seguro del extractor.

Además, es importante seguir las instrucciones del fabricante y verificar que el extractor esté correctamente nivelado y fijado.

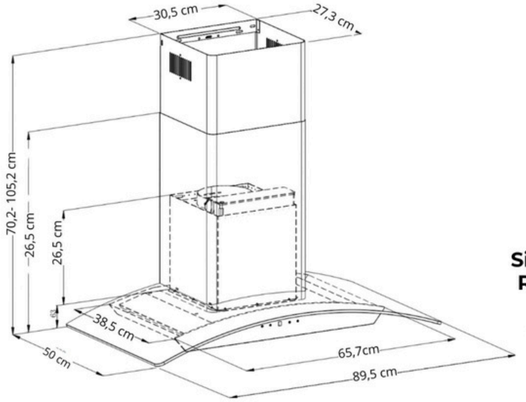

Sistema mixto: Recirculación con ducto

Acero

1 AÑO DE GARANTÍA
YEAR WARRANTY

PRISMA TOUCH 90

POD

Capacidad de extracción máx

500 MCH

Temporizador de apagado

El temporizador de apagado automático (1hr) permite que el extractor se detenga solo después del tiempo estimado, evitando el consumo innecesario de energía

Luces LED

2 luces LED para ver fácilmente lo que estás cocinando.

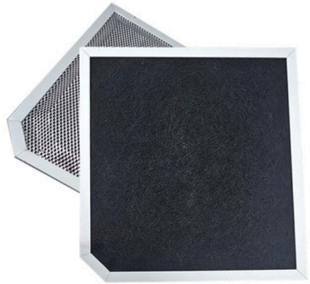

Filtro de carbón activo

Elimina olores y humo al instante, sin necesidad de instalaciones complicadas.

Filtros de acero inoxidable

Durabilidad excepcional, resistencia a la corrosión y limpieza sin complicaciones.

Chimenea ajustable a la altura

Versátil, adaptable, eficiente, práctica.

spec.

Tamaño	90 cm
Dimensiones (cm) (An. x Prof. x Alt.)	89.5 x 50 x 70.2-105.2
Materiales	Acero + Vidrio templado
Peso neto	18.66 kg
Ruido	59-61 dB
Control	Panel Digital
MCH	500
Potencia	93 W
Voltaje	110-127/ 60 Hz
Tipo de montaje	En pared

PODs

- 2 Filtros de acero - mantenimiento cada 2 meses
- Vidrio templado
- 1 filtro carbón activo - reemplazo de 3 a 6 meses.
- 2 Bombillos LED
- 3 velocidades de extracción.
- 2 chimeneas.

***Algunas imágenes son referenciales para fines ilustrativos.

DRIJA

QUADRATO 76 BLACK | ACERO

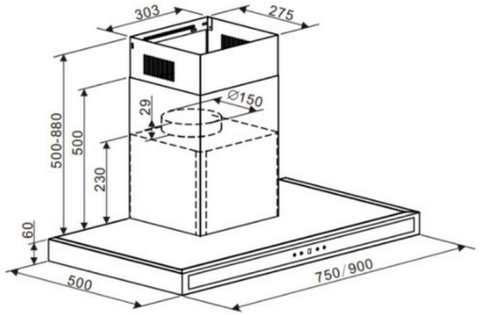

Instalación

Para la instalación de un extractor, es recomendable asegurarse de que la distancia entre el tope y el extractor sea de 76 cm.

Esto garantiza un funcionamiento eficiente y seguro del extractor.

Además, es importante seguir las instrucciones del fabricante y verificar que el extractor esté correctamente nivelado y fijado.

Sistema mixto: Recirculación con ducto

Black

Acero

1 AÑO DE GARANTÍA
YEAR WARRANTY

QUADRATO 76 BLACK | ACERO

POD

Capacidad de extracción máx

500 MCH

Temporizador de apagado

El temporizador de apagado automático (1hr) permite que el extractor se detenga solo después del tiempo estimado, evitando el consumo innecesario de energía

Diseño delgado

Su estructura delgada y vertical optimiza el espacio sin comprometer potencia ni funcionalidad, integrándose con elegancia en cualquier cocina.

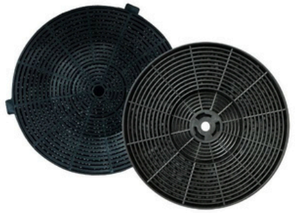

2 Filtros de carbón activo

El Filtro de carbón activo atrapa y elimina olores, humo y grasa con alta eficacia.

Filtros de acero inoxidable

Durabilidad excepcional, resistencia a la corrosión y limpieza sin complicaciones.

Luces LED

2 luces LED para ver fácilmente lo que estás cocinando.

spec.

Tamaño	76
Dimensiones (cm) (An. x Prof. x Alt.)	75 x 50 x 56-94
Materiales	Acero-Negro + vidrio frontal
Peso neto	14.18(A) -14.64 (N)
Ruido	59-61 dB
Control	Panel Digital
MCH	500
Potencia	93 W
Voltaje	110-127/ 60 Hz
Tipo de montaje	En pared

PODs

- 2 Filtros de acero - mantenimiento cada 2 meses
- Vidrio templado
- 2 filtros carbón activo - reemplazo de 3 - 6 meses.
- 2 Bombillos LED
- 3 velocidades de extracción.
- 2 chimeneas.

***Algunas imágenes son referenciales para fines ilustrativos.

DRIJA

QUADRATO 90 BLACK | ACERO

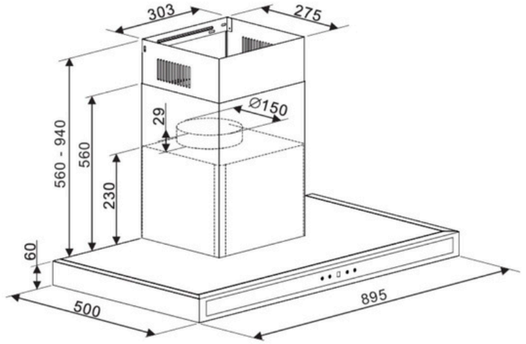

Instalación

Para la instalación de un extractor, es recomendable asegurarse de que la distancia entre el tope y el extractor sea de 76 cm.

Esto garantiza un funcionamiento eficiente y seguro del extractor.

Además, es importante seguir las instrucciones del fabricante y verificar que el extractor esté correctamente nivelado y fijado.

Sistema mixto: Recirculación con ducto

Black **Acero**

1 AÑO DE GARANTÍA
YEAR WARRANTY

QUADRATO 90 BLACK | ACERO

POD

Capacidad de extracción máx

500 MCH

Temporizador de apagado

El temporizador de apagado automático (1hr) permite que el extractor se detenga solo después del tiempo estimado, evitando el consumo innecesario de energía

Diseño delgado

Su estructura delgada y vertical optimiza el espacio sin comprometer potencia ni funcionalidad, integrándose con elegancia en cualquier cocina.

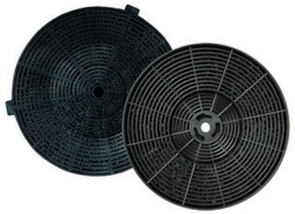

2 Filtros de carbón activo

El Filtro de carbón activo atrapa y elimina olores, humo y grasa con alta eficacia.

Filtros de acero inoxidable

Durabilidad excepcional, resistencia a la corrosión y limpieza sin complicaciones.

Luces LED

2 luces LED para ver fácilmente lo que estás cocinando.

spec.

Tamaño	90 cm
Dimensiones (cm) (An. x Prof. x Alt.)	89.5 x 50 x 56 - 94
Materiales	Acero-Negro + vidrio frontal
Peso neto	15.30 (A) - 15.72 kg (N)
Ruido	59 - 61 dB
Control	Panel Digital
MCH	500
Potencia	93 W
Voltaje	110 - 127/ 60 Hz
Tipo de montaje	En pared

PODs

- 3 Filtros de acero - mantenimiento cada 2 meses
- Vidrio templado
- 2 filtros carbón activo - reemplazo de 3 - 6 meses.
- 2 Bombillos LED
- 3 velocidades de extracción.
- 2 chimeneas.

***Algunas imágenes son referenciales para fines ilustrativos.

DRIJA

PIRÁMIDE 90 BLACK

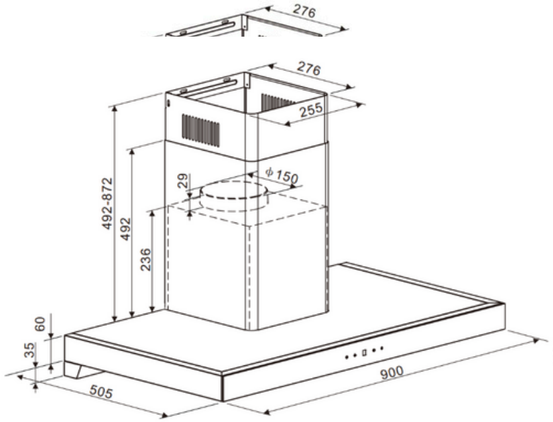

Instalación

Para la instalación de un extractor, es recomendable asegurarse de que la distancia entre el tope y el extractor sea de 76 cm.

Esto garantiza un funcionamiento eficiente y seguro del extractor.

Además, es importante seguir las instrucciones del fabricante y verificar que el extractor esté correctamente nivelado y fijado.

Sistema mixto: Recirculación con ducto

Black

1 AÑO DE GARANTÍA
YEAR WARRANTY

PIRÁMIDE 90 BLACK

POD

Diseño elegante y compacto

Su estructura delgada y vertical optimiza el espacio sin comprometer potencia ni funcionalidad, integrándose con elegancia en cualquier cocina.

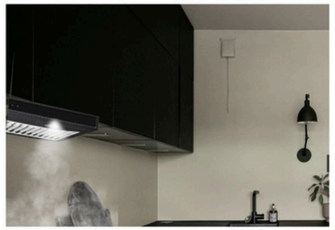

Capacidad de extracción máx

500 MCH

Bandeja recolectora de grasa

Simplifica la extracción y desecho de la grasa, reduciendo la frecuencia y complejidad del mantenimiento del extractor.

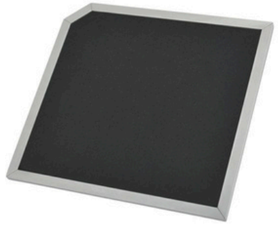

Filtro de carbón activo

Elimina olores y humo al instante, sin necesidad de instalaciones complicadas.

Filtros de acero inoxidable

Durabilidad excepcional, resistencia a la corrosión y limpieza sin complicaciones.

Chimenea ajustable a la altura

Versátil, adaptable, eficiente, práctica.

spec.

Tamaño	90
Dimensiones (cm) (An. x Prof. x Alt.)	89.5 x 50.5 x 58.7-96.7
Materiales	Negro+ vidrio fontal negro
Peso neto	16.6 kg
Ruido	55-60 dB
Control	panel digital táctil
MCH	500
Potencia	93W
Voltaje	110 - 127V / 60 Hz
Tipo de montaje	En pared

PODs

- 2 Filtros de acero - mantenimiento cada 2 meses.
- Extracción silenciosa.
- 1 filtro carbón activo - reemplazo 3 - 6 meses.
- 2 Tiras LED.
- 3 velocidades de extracción.
- 2 chimeneas.
- Temporizador de apagado automático (1hr).

***Algunas imágenes son referenciales para fines ilustrativos.

DRIJA

TRIANGOLO 60

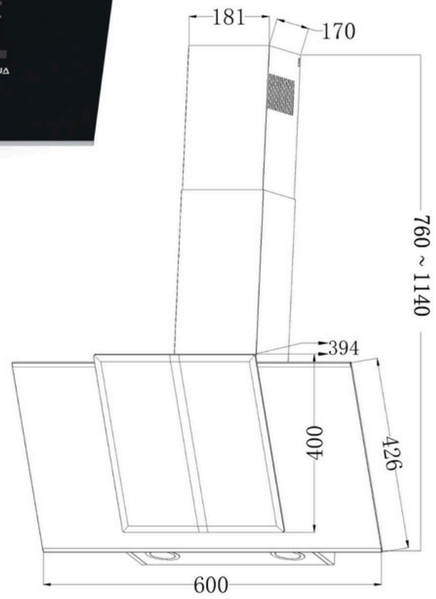

Instalación

Para la instalación de un extractor, es recomendable asegurarse de que la distancia entre el tope y el extractor sea de 76 cm.

Esto garantiza un funcionamiento eficiente y seguro del extractor.

Además, es importante seguir las instrucciones del fabricante y verificar que el extractor esté correctamente nivelado y fijado.

1 AÑO DE GARANTÍA
YEAR WARRANTY

Sistema mixto: Recirculación con ducto

Black

TRIANGOLO 60

POD

Diseño estético de cristal negro con borde de acero

Moderno y elegante, esta campana premium de cristal está diseñada para ser un punto llamativo de tu casa.

Capacidad de extracción máx

Ventilación Poderosa

650 MCH

Panel digital + control

Control total al alcance de la mano, permite ajustar fácilmente la velocidad, la iluminación o el temporizador del extractor desde su panel digital o con el control remoto incluido.

Temporizador programable

No hay que preocuparse por apagarlo: su temporizador de 9 minutos programable apaga el extractor automáticamente.

Filtro de aluminio

Duradero y fácil de mantener, atrapa la grasa y la suciedad antes de obstruir el motor o el flujo de aire.

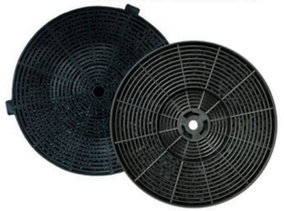

2 Filtros de carbón activo

El Filtro de carbón activo atrapa y elimina olores, humo y grasa con alta eficacia.

spec.

Tamaño	60
Dimensiones (cm) (An. x Prof. x Alt.)	60 x 39.4 x 76 -114
Materiales	Vidrio templado Negro
Peso neto	13.4kg
Ruido	55-60 dB
Control	Panel Digital + Control
MCH	650
Potencia	120 W
Voltaje	110V/ 60 Hz
Tipo de montaje	En pared

PODs

- 1 Filtro de aluminio - mantenimiento cada 2 meses.
- 2 Filtros carbón activo - reemplazo cada 3 meses.
- 2 bombillos LED.
- 3 velocidades de extracción.
- 2 chimeneas ajustables a la altura
- Extracción silenciosa

***Algunas imágenes son referenciales para fines ilustrativos.

DRIJA

TRIANGOLO 76

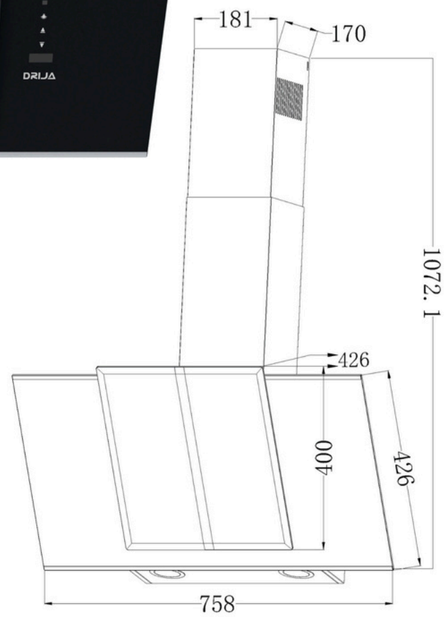

Instalación

Para la instalación de un extractor, es recomendable asegurarse de que la distancia entre el tope y el extractor sea de 76 cm.

Esto garantiza un funcionamiento eficiente y seguro del extractor.

Además, es importante seguir las instrucciones del fabricante y verificar que el extractor esté correctamente nivelado y fijado.

1 AÑO DE GARANTÍA
YEAR WARRANTY

Sistema mixto: Recirculación con ducto

Black

POD

Diseño estético de cristal negro con borde de acero

Moderno y elegante, esta campana premium de cristal está diseñada para ser un punto llamativo de tu casa.

Capacidad de extracción máx

Ventilación Poderosa

650 MCH

Panel digital + control

Control total al alcance de la mano, permite ajustar fácilmente la velocidad, la iluminación o el temporizador del extractor desde su panel digital o con el control remoto incluido.

Temporizador programable

No hay que preocuparse por apagarlo: su temporizador de 9 minutos programable apaga el extractor automáticamente.

Filtro de aluminio

Duradero y fácil de mantener, atrapa la grasa y la suciedad antes de obstruir el motor o el flujo de aire.

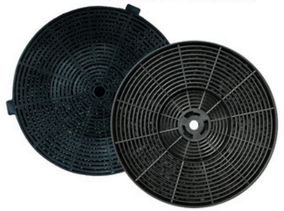

2 Filtros de carbón activo

El Filtro de carbón activo atrapa y elimina olores, humo y grasa con alta eficacia.

spec.

Tamaño	76 cm
Dimensiones (cm) (An. x Prof. x Alt.)	75.8 x 42.6 x 107.2
Materiales	Vidrio templado Negro
Peso neto	15.0 kg
Ruido	55-60 dB
Control	Panel Digital + Control
MCH	650
Potencia	120 W
Voltaje	110V/ 60 Hz
Tipo de montaje	En pared

PODs

- 1 Filtro de aluminio - mantenimiento cada 2 meses .
- 2 Filtros carbón activo - reemplazo cada 3 meses
- 2 bombillos LED
- 3 velocidades de extracción.
- 2 chimeneas ajustables a la altura
- Extracción silenciosa

***Algunas imágenes son referenciales para fines ilustrativos.

DRIJA

TRIANGOLO 90

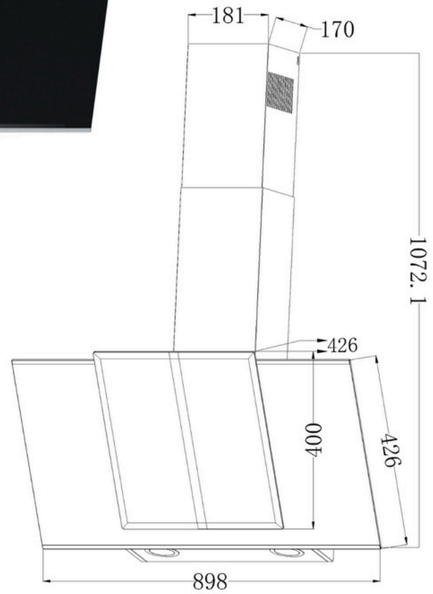

Instalación

Para la instalación de un extractor, es recomendable asegurarse de que la distancia entre el tope y el extractor sea de 76 cm.

Esto garantiza un funcionamiento eficiente y seguro del extractor.

Además, es importante seguir las instrucciones del fabricante y verificar que el extractor esté correctamente nivelado y fijado.

1 AÑO DE GARANTÍA
YEAR WARRANTY

Sistema mixto: Recirculación con ducto

Black

POD

Diseño estético de cristal negro con borde de acero

Moderno y elegante, esta campana premium de cristal está diseñada para ser un punto llamativo de tu casa.

Capacidad de extracción máx

Ventilación Poderosa

650 MCH

Panel digital + control

Control total al alcance de la mano, permite ajustar fácilmente la velocidad, la iluminación o el temporizador del extractor desde su panel digital o con el control remoto incluido.

Temporizador programable

No hay que preocuparse por apagarlo: su temporizador de 9 minutos programable apaga el extractor automáticamente.

Filtro de aluminio

Duradero y fácil de mantener, atrapa la grasa y la suciedad antes de obstruir el motor o el flujo de aire.

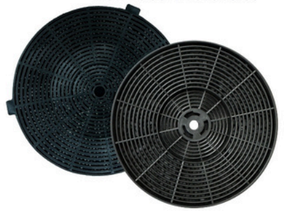

2 Filtros de carbón activo

El Filtro de carbón activo atrapa y elimina olores, humo y grasa con alta eficacia.

spec.

Tamaño	90 cm
Dimensiones (cm) (An. x Prof. x Alt.)	89.8 x 42.6 x 107.2
Materiales	Vidrio templado Negro
Peso neto	15.0 kg
Ruido	55-60 dB
Control	Panel Digital + Control
MCH	650
Potencia	120 W
Voltaje	110V/ 60 Hz
Tipo de montaje	En pared

PODs

- 1 Filtro de aluminio - mantenimiento cada 2 meses.
- 2 Filtros carbón activo - reemplazo cada 3 meses
- 2 bombillos LED
- 3 velocidades de extracción.
- 2 chimeneas ajustables a la altura.
- Extracción silenciosa.

***Algunas imágenes son referenciales para fines ilustrativos.

DRIJA

RECTANGULO 76 BLACK

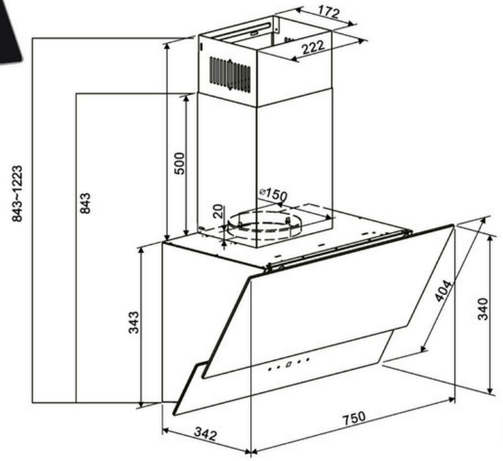

Instalación

Para la instalación de un extractor, es recomendable asegurarse de que la distancia entre el tope y el extractor sea de 76 cm.

Esto garantiza un funcionamiento eficiente y seguro del extractor.

Además, es importante seguir las instrucciones del fabricante y verificar que el extractor esté correctamente nivelado y fijado.

Sistema mixto: Recirculación con ducto

Black

1 AÑO DE GARANTÍA
YEAR WARRANTY

RECTANGULO 76 BLACK

POD

Diseño elegante

Para una cocina moderna y de diseño elegante, con acabado de vidrio negro que realzará tu cocina

Capacidad de extracción

400 MCH

Temporizador de apagado

El temporizador de apagado automático (1hr) permite que el extractor se detenga solo después del tiempo estimado, evitando el consumo innecesario de energía

Tira LED

para ver fácilmente lo que estás cocinando.

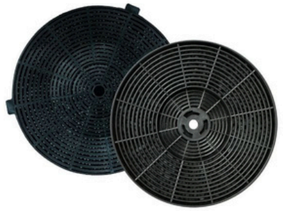

2 Filtros de carbón activo

El Filtro de carbón activo atrapa y elimina olores, humo y grasa con alta eficacia.

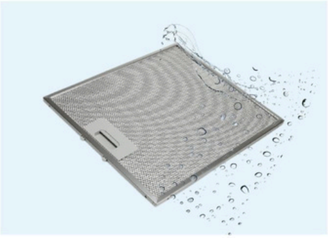

Filtros lavables de aluminio

Durabilidad excepcional, resistencia a la corrosión y una limpieza sin complicaciones.

spec.

Tamaño	76 cm
Dimensiones (cm) (An. x Prof. x Alt.)	75.8 x 34.2 x 84.3 - 122.3
Materiales	Vidrio templado Negro
Peso neto	11.10 kg
Ruido	59-61 dB
Control	Panel Digital
MCH	400
Potencia	71.5 W
Voltaje	110-127/ 60 Hz
Tipo de montaje	En pared

PODs

- 1 Filtro de aluminio- mantenimiento cada 2 meses.
- 2 filtros carbón activo - reemplazo cada 3 meses.
- 1 Titra LED
- 3 velocidades de extracción.
- 2 chimeneas.
- Extracción silenciosa

***Algunas imágenes son referenciales para fines ilustrativos.

DRIJA

RECTANGULO 90 BLACK

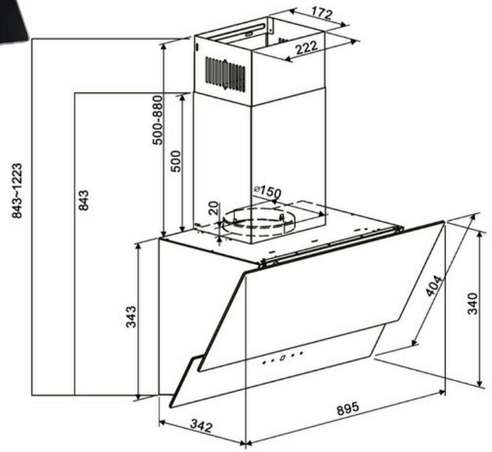

Instalación

Para la instalación de un extractor, es recomendable asegurarse de que la distancia entre el tope y el extractor sea de 76 cm.

Esto garantiza un funcionamiento eficiente y seguro del extractor.

Además, es importante seguir las instrucciones del fabricante y verificar que el extractor esté correctamente nivelado y fijado.

Sistema mixto: Recirculación con ducto

Black

1 AÑO DE GARANTÍA
YEAR WARRANTY

RECTANGULO 90 BLACK

POD

Diseño elegante

Para una cocina moderna y de diseño elegante, con acabado de vidrio negro que realzará tu cocina

Capacidad de extracción

400 MCH

Temporizador de apagado

El temporizador de apagado automático (1hr) permite que el extractor se detenga solo después del tiempo estimado, evitando el consumo innecesario de energía

Tira LED

para ver fácilmente lo que estás cocinando.

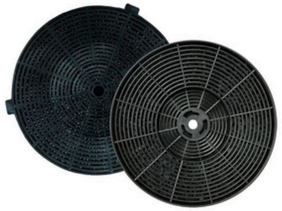

2 Filtros de carbón activo

El Filtro de carbón activo atrapa y elimina olores, humo y grasa con alta eficacia.

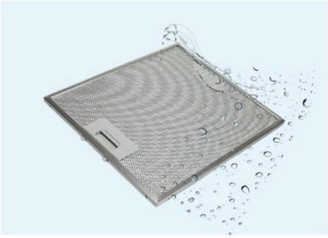

Filtros lavables de aluminio

Durabilidad excepcional, resistencia a la corrosión y una limpieza sin complicaciones.

spec.

Tamaño	90 cm
Dimensiones (An. x Prof. x Alt.)	89.5 x 34.2 x 84.3 - 122.3
Materiales	Vidrio templado Negro
Peso neto	12 kg
Ruido	59-61 dB
Control	Panel Digital
MCH	400
Potencia	71.5 W
Voltaje	110-127/ 60 Hz
Tipo de montaje	En pared

PODs

- 1 Filtro de aluminio- mantenimiento cada 2 meses.
- 2 filtros carbón activo - reemplazo cada 3 meses
- 1 Titra LED
- 3 velocidades de extracción.
- 2 chimeneas.
- Extracción silenciosa

***Algunas imágenes son referenciales para fines ilustrativos.

DRIJA

TRAPEZIO 90 BLACK

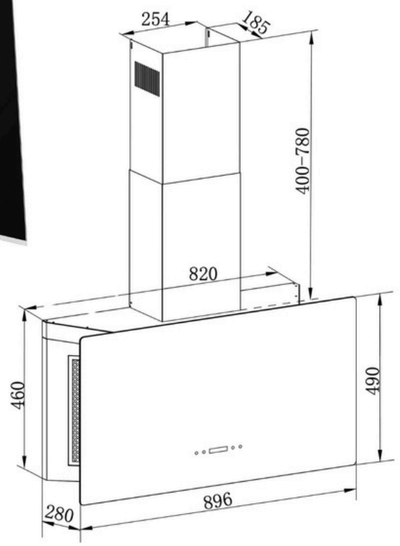

Instalación

Para la instalación de un extractor, es recomendable asegurarse de que la distancia entre el tope y el extractor sea de 76 cm.

Esto garantiza un funcionamiento eficiente y seguro del extractor.

Además, es importante seguir las instrucciones del fabricante y verificar que el extractor esté correctamente nivelado y fijado.

Sistema mixto: Recirculación con ducto

Black

1 AÑO DE GARANTÍA YEAR WARRANTY

Certificación
CB

TRAPEZIO 90 BLACK

POD

Diseño elegante

Para una cocina moderna y de diseño elegante, con acabado de vidrio negro con borde de acero que realzará tu cocina

Capacidad de extracción máx

Ventilación Poderosa
650 MCH

Temporizador de apagado

Prográmalo para que se apague automáticamente en cualquier momento hasta 1 hora, ofreciéndote control total, comodidad y tranquilidad.

3 Filtros de acero inoxidable

El acero inoxidable y el aluminio capturan eficazmente grasa y residuos, evitando su acumulación en la campana

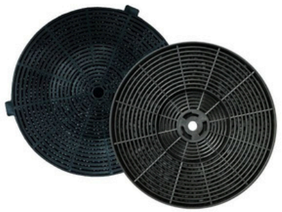

2 Filtros de carbón activo

El Filtro de carbón activo atrapa y elimina olores, humo y grasa con alta eficacia.

Chimenea ajustable a la altura

Versátil, adaptable, eficiente, práctica.

spec.

Tamaño	90
Dimensiones (cm) (An. x Prof. x Alt.)	89.5 x 28 x 460-1240
Materiales	Vidrio temp.+Negro con bordes de acero
Peso neto	20 kg
Ruido	55-60 dB
Control	Panel Digital
MCH	650
Potencia	150 W
Voltaje	110V / 60 Hz
Tipo de montaje	En pared

PODs

- 3 Filtros de acero + aluminio - mantenimiento cada 2 meses
- 2 filtros carbón activo - reemplazo cada 3 meses
- 2 Bombillos LED
- 3 velocidades de extracción.
- 2 chimeneas.
- Extracción silenciosa

***Algunas imágenes son referenciales para fines ilustrativos.

DRIJA

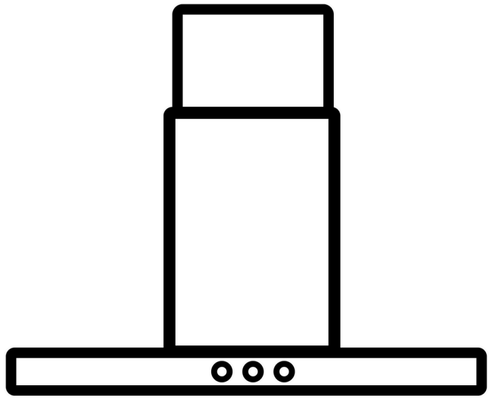

ISLA

- PRISMA ISLA TOUCH 90
- PRISMA ISLA TOUCH 90 BLACK
- QUADRATO ISLA 76 BLACK
- QUADRATO ISLA 90 BLACK
- QUADRATO ISLA 76 ACERO
- QUADRATO ISLA 90 ACERO
- ARCO ISLA 90

DRIJA

PRISMA ISLA TOUCH 90 BLACK | ACERO

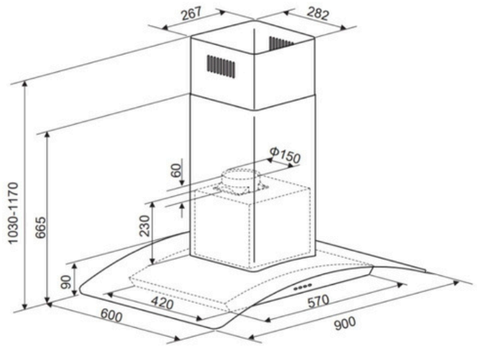

Instalación

Para la instalación de un extractor, es recomendable asegurarse de que la distancia entre el tope y el extractor sea de 90 cm.

Esto garantiza un funcionamiento eficiente y seguro del extractor.

Además, es importante seguir las instrucciones del fabricante y verificar que el extractor esté correctamente nivelado y fijado.

1 AÑO DE GARANTÍA
YEAR WARRANTY

Black **Acero**

PRISMA ISLA TOUCH 90 BLACK | ACERO

POD

Capacidad de extracción máx
500 MCH

Temporizador de apagado
Prográmalo para que se apague automáticamente en cualquier momento hasta 1 hora, ofreciéndote control total, comodidad y tranquilidad.

Panel dual
Panel en ambas caras del extractor. Permite un acceso desde cualquier ángulo, por lo que podrás controlar el extractor fácilmente sin importar de qué lado de la isla estés.

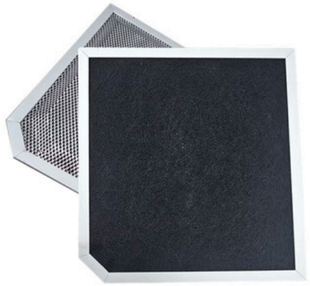

Filtro de carbón activo
Elimina olores y humo al instante, sin necesidad de instalaciones complicadas.

Filtros de acero inoxidable
Durabilidad excepcional, resistencia a la corrosión y limpieza sin complicaciones.

Chimenea ajustable a la altura
Versátil, adaptable, eficiente, práctica.

spec.

Tamaño	90
Dimensiones (cm) (An. x Prof. x Alt.)	90 x 60 x 103 -1170
Materiales	Acero + Vidrio templado
Peso neto	18.66 kg
Ruido	59-61 dB
Control	Panel Digital
MCH	500
Potencia	93 W
Voltaje	110-127/ 60 Hz
Tipo de montaje	Techo

PODs

- 2 Filtros de acero + aluminio - mantenimiento cada 2 meses
- Vidrio templado
- 1 filtro carbón activo - reemplazo de 3 - 6 meses.
- 4 Bombillos LED
- 3 Velocidades de extracción.
- 2 chimeneas.
- Extracción silenciosa

***Algunas imágenes son referenciales para fines ilustrativos.

DRIJA

QUADRATO ISLA 76 BLACK | ACERO

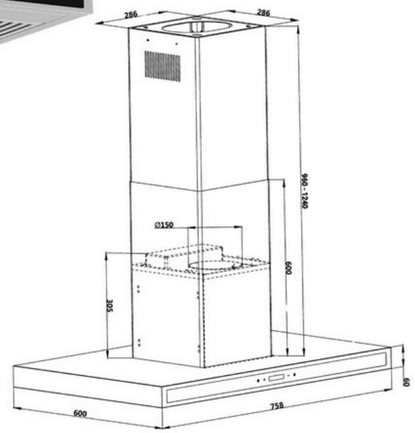

Instalación

Para la instalación de un extractor, es recomendable asegurarse de que la distancia entre el tope y el extractor sea de 90 cm.

Esto garantiza un funcionamiento eficiente y seguro del extractor.

Además, es importante seguir las instrucciones del fabricante y verificar que el extractor esté correctamente nivelado y fijado.

1 AÑO DE GARANTÍA
YEAR WARRANTY

Certificación
CB

Black

Acero

QUADRATO ISLA 76 BLACK | ACERO

POD

Diseño elegante y compacto

El diseño delgado permite una fácil integración en cualquier estilo de cocina.

Capacidad de extracción máx

Ventilación Poderosa
650 MCH

Panel dual

Panel en ambas caras del extractor. Permite un acceso desde cualquier ángulo, por lo que podrás controlar el extractor fácilmente sin importar de qué lado de la isla estés.

Temporizador de apagado programable a 1 hora

Prográmalo para que se apague automáticamente en cualquier momento hasta 1 hora, ofreciéndote control total, comodidad y tranquilidad.

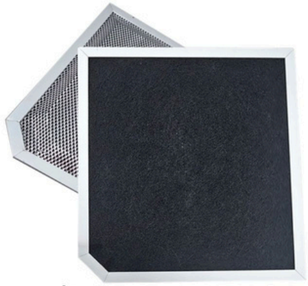

Filtro de carbón activo

Elimina olores y humo al instante, sin necesidad de instalaciones complicadas.

Filtros de acero inoxidable

Durabilidad excepcional, resistencia a la corrosión y limpieza sin complicaciones.

spec.

Tamaño	76
Dimensiones (cm) (An. x Prof. x Alt.)	75.8 x 60 x 96 -124
Materiales	Negro- Acero + vidrio fontal negro
Peso neto	21 kg
Ruido	55-60 dB
Control	Digital Frontal/ trasero
MCH	650
Potencia	150 W
Voltaje	110 - 127V / 60 Hz
Tipo de montaje	Techo

PODs

- 2 Filtros de acero + aluminio - mantenimiento cada 2 meses
- Vidrio templado
- 1 filtro carbón activo - reemplazo de 3-6 meses.
- 4 bombillos LED
- 3 velocidades de extracción.
- 2 chimeneas.
- Extracción silenciosa

***Algunas imágenes son referenciales para fines ilustrativos.

DRIJA

QUADRATO ISLA 90 BLACK | ACERO

QUADRATO ISLA 90 BLACK | ACERO

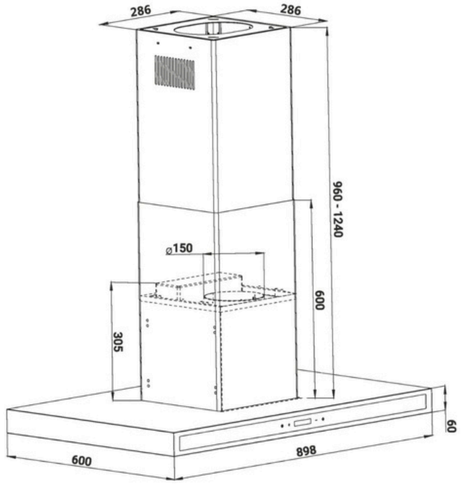

Instalación

Para la instalación de un extractor, es recomendable asegurarse de que la distancia entre el tope y el extractor sea de 90 cm.

Esto garantiza un funcionamiento eficiente y seguro del extractor.

Además, es importante seguir las instrucciones del fabricante y verificar que el extractor esté correctamente nivelado y fijado.

1 AÑO DE GARANTÍA
YEAR WARRANTY

Certificación
CB

Black **Acero**

POD

Diseño elegante y compacto

El diseño delgado permite una fácil integración en cualquier estilo de cocina.

Capacidad de extracción máx

Extracción poderosa
650 MCH

Panel dual

Panel en ambas caras del extractor. Permite un acceso desde cualquier ángulo, por lo que podrás controlar el extractor fácilmente sin importar de qué lado de la isla estés.

Temporizador de apagado programable a 1 hora

Prográmalo para que se apague automáticamente en cualquier momento hasta 1 hora, ofreciéndote control total, comodidad y tranquilidad.

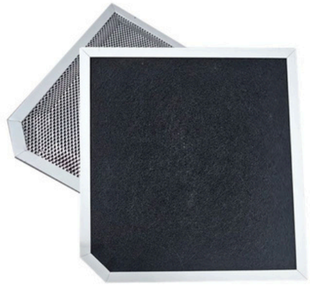

Filtro de carbón activo

Elimina olores y humo al instante, sin necesidad de instalaciones complicadas.

Filtros de acero inoxidable

Durabilidad excepcional, resistencia a la corrosión y limpieza sin complicaciones.

spec.

Tamaño	90
Dimensiones (cm) (An. x Prof. x Alt.)	89.8 x 60 x 96 -124
Materiales	Negro- Acero + vidrio fontal negro
Peso neto	24 kg
Ruido	55-60 dB
Control	Digital Frontal/ trasero
MCH	650
Potencia	150 w
Voltaje	110 - 127V / 60 Hz
Tipo de montaje	Techo

PODs

- 2 Filtros de acero + aluminio - mantenimiento cada 2 meses.
- Vidrio templado
- 1 filtro carbón activo - reemplazo de 3 a 6 meses.
- 4 bombillos LED
- 3 velocidades de extracción.
- 2 chimeneas.
- Extracción silenciosa

***Algunas imágenes son referenciales para fines ilustrativos.

DRIJA

ARCO ISLA 90

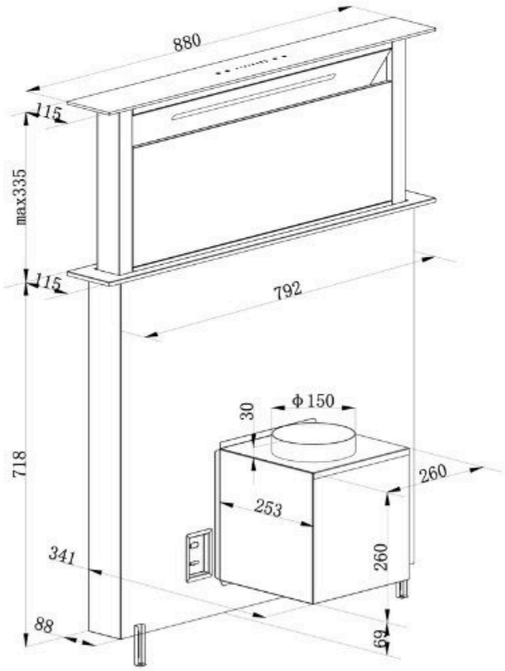

1 AÑO DE GARANTÍA
YEAR WARRANTY

Certificación
CB

Instalación

Se recomienda el uso del producto con topes: Inducción - Eléctrico.

Para la instalación, la medida recomendable es de 4 cm de los topes recomendados.

Para la instalación, con estufas de gas la medida recomendable es de 8 cm de distancia.

ARCO ISLA 90

POD

Diseño minimalista

Diseño discreto y elegante. Optimiza el espacio de tu cocina sin sacrificar eficiencia

Apertura automàtica de superficie de extracción

Sistema de apertura ascendente.

Capacidad de extracción máx

Ventilación Poderosa
700 MCH

8 niveles de velocidades

.

Con temporizador de apagado programable (40 min)

Filtro de aluminio + alfombrilla

Durabilidad excepcional, resistencia a la corrosión y limpieza sin complicaciones.

Visión perfecta

La iluminación LED ofrece una luz blanca brillante y uniforme, lo que facilita la visualización de los alimentos mientras se cocinan.

spec.

Tamaño	90
Dimensiones (cm) (An. x Prof. x Alt.)	88. x 11.5 x 71.8 -105.3
Materiales	Acero Inox + vidrio fontal negro
Peso neto	29.42 cm
Ruido	55-60 dB
Control	Deslizante táctil
MCH	700
Potencia	220 W
Voltaje	110 - 127V / 60 Hz
Tipo de montaje	Empotrado

PODs

- 1 Filtros de aluminio - mantenimiento cada 2 meses.
- 1 Tira LED.
- 8 velocidades de extracción.

***Algunas imágenes son referenciales para fines ilustrativos.

DRIJA

ESTUFAS

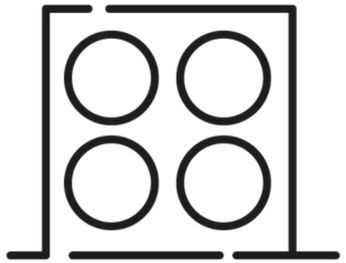

TOPE GAS

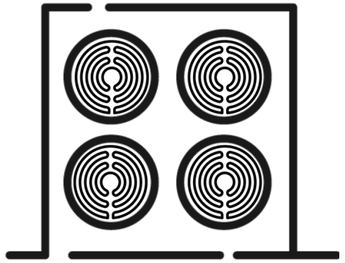

TOPE ELÉCTRICO

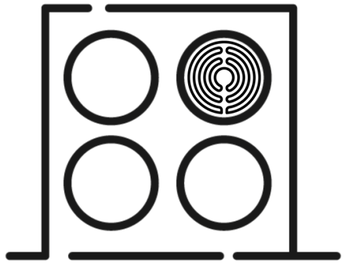

TOPE DUAL

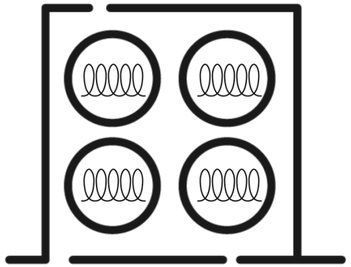

TOPE DE INDUCCIÓN

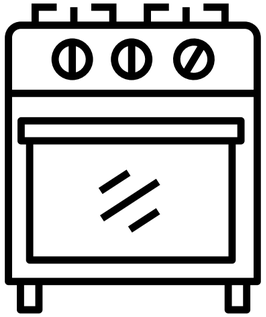

PISO

DRIJA

TOPES DE GAS

- TOPE GAS
- POTENZA 76
- TURÍN 60
- MILÁN 30
- MILÁN 90
- MILÁN 60 PRO
- MILÁN 76 PRO
- TOSCANA 30
- TOSCANA 91
- TOSCANA 60 PRO
- TOSCANA 76 PRO
- FERRARA 60 PRO
- FERRARA 76 PRO
- FERRARA 90 PRO
- LAZIO 76
- LAZIO 90
- ITALIA 76
- ITALIA 90

DRIJA

TURIN 60

6141 BTU

6141 BTU

8189 BTU

3412 BTU

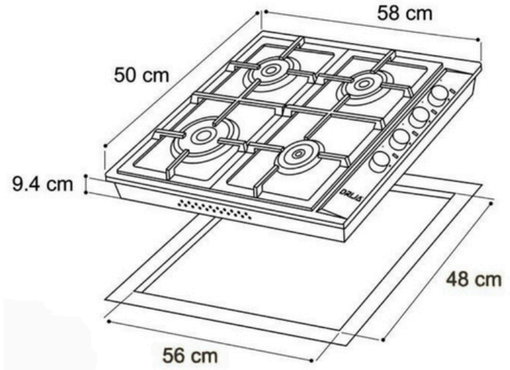

1 AÑO DE GARANTÍA YEAR WARRANTY

10 AÑOS GARANTÍA EN QUEMADORES DRIJA

Gas

TURIN 60

POD

Quemadores potentes

Equipada con quemadores especiales para realizar desde hervores intensos hasta salsas delicadas, todo al mismo tiempo.

Parrillas de hierro colado

Parrillas que distribuyen el calor a la perfección y, al ser una sola pieza, son más resistentes a la deformación, al desgaste y al paso del tiempo.

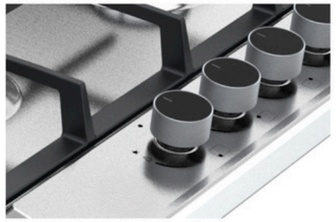

Perillas de lujo

No solo ofrecen un agarre cómodo y un control preciso de la intensidad de la llama, sino que también añaden un toque de sofisticación y distinción al diseño de tu cocina.

Fácil mantenimiento

La superficie lisa y resistente INOX se limpia fácilmente con un paño húmedo, manteniendo tu cocina impecable con mínimo esfuerzo.

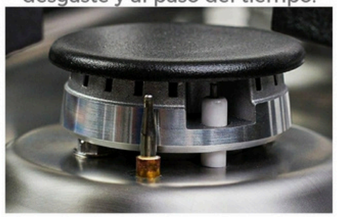

Válvulas de seguridad

Este sistema inteligente corta automáticamente el suministro de gas si la llama se apaga accidentalmente (por corrientes de aire o derrames).

Compactas para integración sencilla

Su tamaño compacto maximiza el espacio en la cocina sin perder funcionalidad en los quemadores.

spec.

Tamaño	60 cm
Dimensiones (cm) (An. x Prof. x Alt.)	58 × 50 × 9.4
Materiales	Acero Inoxidable | Parrillas hierro colado
Peso	8.2 kg
Quemadores	Aluminio Drija Diez años
Control	Perillas
Boquillas para gas	Licuado - GLP
Potencia	23,833 BTU
Voltaje	110-220V/50-60Hz
Tipo de encendido	Eléctrico

PODs

- Incluye kit de conversión 4 boquillas para gas natural.
- 1 Codo conector de gas.
- 1 Conector de gas.

***Algunas imágenes son referenciales para fines ilustrativos.

MILAN 30

10236 BTU

6141 BTU

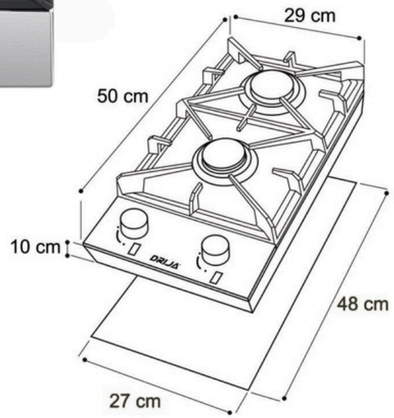

POD

Diseño compacto

Superficie de acero inoxidable S304 que brinda funcionalidad especial para espacios reducidos.

Parrillas de hierro colado

Parrillas que distribuyen el calor a la perfección y, al ser una sola pieza, son más resistentes a la deformación, al desgaste y al paso del tiempo.

Perillas de lujo

Diseñadas para resistir el uso constante sin desgastarse, ofrecen un tacto sólido y preciso al cocinar, aporta un acabado elegante que realza el diseño de la estufa.

Acero inoxidable 304

0.6 mm

No solo presenta un aspecto moderno y elegante, sino que también ofrece una alta resistencia y una limpieza sencilla.

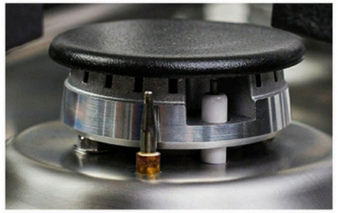

Quemadores SABAF y válvulas de seguridad

Disfruta de la tranquilidad con la garantía de 10 años en los quemadores SABAF®, y la seguridad de una válvula que corta el gas si no hay llama.

Ideal para espacios pequeños

Diseño Compacto y Funcional con Dos Quemadores Eficientes.

spec.

Tamaño	30 cm
Dimensiones (cm) (An. x Prof. x Alt.)	29 x 50 x 10
Materiales	Acero Inoxidable 304 | Parrillas hierro colado
Peso	5.4 kg
Quemadores	SABAF Aluminio-10 años de garantía.
Control	Perillas
Boquillas para gas	Licuado - GLP
Potencia	16,378 BTU
Voltaje	110-220V/50-60Hz
Tipo de encendido	Eléctrico

PODs

- Incluye kit de conversión 2 boquillas para gas natural.
- 1 Codo conector de gas.
- 1 Conector de gas.

1 AÑO DE GARANTÍA YEAR WARRANTY

10 AÑOS/YEARS GARANTÍA/WARRANTY EN QUEMADORES/BURNERS SABAF

Intertek

***Algunas imágenes son referenciales para fines ilustrativos.

DRIJA

MILAN 60 PRO

6141 BTU

13648 BTU

6141 BTU

3412 BTU

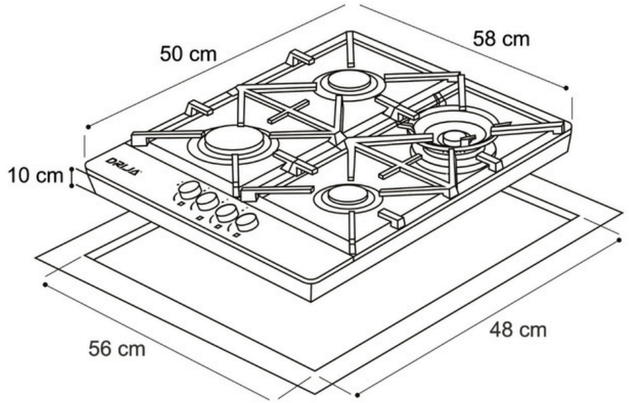

1 AÑO DE GARANTÍA YEAR WARRANTY

10 AÑOS/YEARS GARANTÍA/WARRANTY EN QUEMADORES/BURNERS SABAF®

Intertek

MILAN 60 PRO

POD

Quemadores potentes

Parrillas que distribuyen el calor a la perfección y resisten el paso del tiempo.

Parrillas de hierro colado

Parrillas que distribuyen el calor a la perfección y, al ser una sola pieza, son más resistentes a la deformación, al desgaste y al paso del tiempo.

Perillas de lujo

Diseñadas para resistir el uso constante sin desgastarse, ofrecen un tacto sólido y preciso al cocinar, aporta un acabado elegante que realza el diseño de la estufa.

Acero inoxidable 304

0.6 mm

No solo presenta un aspecto moderno y elegante, sino que también ofrece una alta resistencia y una limpieza sencilla

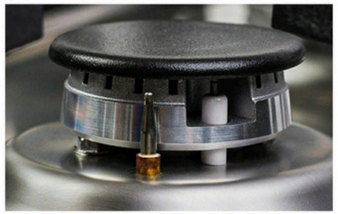

Quemadores SABAF y válvulas de seguridad

Disfruta de la tranquilidad con la garantía de 10 años en los quemadores SABAF®, y la seguridad de una válvula que corta el gas si no hay llama.

Plancha de hierro fundido

Asa a la perfección carnes, aves y vegetales, logrando un dorado uniforme y un sabor irresistible.

spec.

Tamaño	60 cm
Dimensiones (cm) (An. x Prof. x Alt.)	58 × 50 × 10
Materiales	Acero Inoxidable | Parrillas Hierro colado| Plancha de Hierro fundido
Peso	10.5 kg
Quemadores	SABAF Aluminio-10 años de garantía.
Control	Perillas
Picos para gas	Licuado - GLP
Potencia	29,378 BTU
Voltaje	110-220V/50-60Hz
Tipo de encendido	Eléctrico

PODs

- Incluye kit de conversión 4 boquillas para gas natural.
- 1 Codo conector de gas.
- 1 Conector de gas.

***Algunas imágenes son referenciales para fines ilustrativos.

DRIJA

MILAN 76 PRO

MILAN 76 PRO

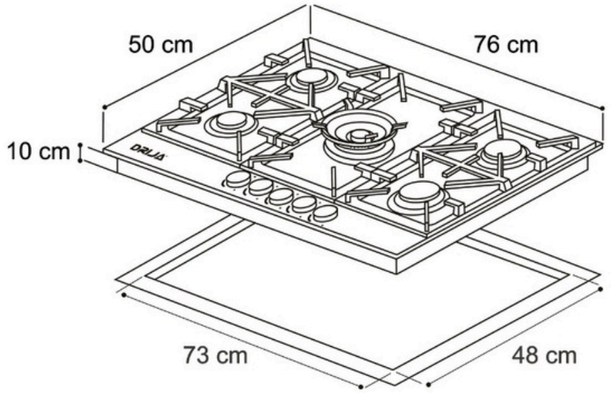

POD

Quemadores potentes

Parrillas que distribuyen el calor a la perfección y resisten el paso del tiempo.

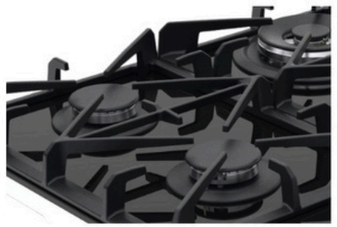

Parrillas de hierro colado

Parrillas que distribuyen el calor a la perfección y, al ser una sola pieza, son más resistentes a la deformación, al desgaste y al paso del tiempo.

Perillas de lujo

Diseñadas para resistir el uso constante sin desgastarse, ofrecen un tacto sólido y preciso al cocinar, aporta un acabado elegante que realza el diseño de la estufa.

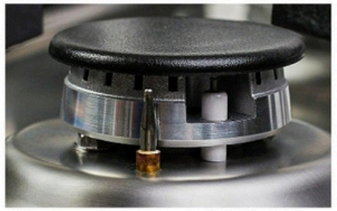

Quemadores SABAF y válvulas de seguridad

Disfruta de la tranquilidad con la garantía de 10 años en los quemadores SABAF®, y la seguridad de una válvula que corta el gas si no hay llama.

Potencia Concentrada para cocción rápida y uniforme

Una potencia calorífica superior y una distribución del calor más uniforme gracias a sus múltiples anillos de llama.

Plancha de hierro fundido

Asa a la perfección carnes, aves y vegetales, logrando un dorado uniforme y un sabor irresistible.

spec.

Tamaño	76 cm
Dimensiones (cm) (An. x Prof. x Alt.)	76 x 50 x 10
Materiales	Acero Inoxidable | Parrillas Hierro colado| Plancha de Hierro fundido
Peso	13.80 kg
Quemadores	SABAF Aluminio-10 años de garantía.
Control	Perillas
Picos para gas	Licuado - GLP
Potencia	39,578 BTU
Voltaje	110-220V/50-60Hz
Tipo de encendido	Eléctrico

PODs

- Incluye kit de conversión 5 boquillas para gas natural.
- 1 Codo conector de gas.
- 1 Conector de gas.

1 AÑO DE GARANTÍA YEAR WARRANTY

10 AÑOS/YEARS GARANTÍA/WARRANTY EN QUEMADORES/BURNERS SABAF

Intertek

***Algunas imágenes son referenciales para fines ilustrativos.

MILAN 91

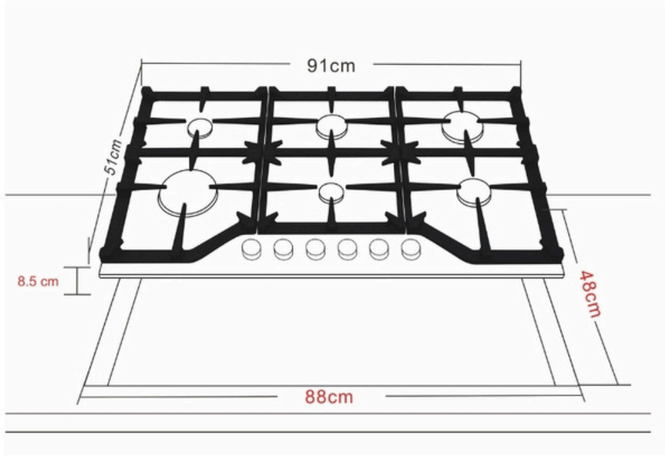

POD

Quemadores potentes

Parrillas que distribuyen el calor a la perfección y resisten el paso del tiempo.

Parrillas continuas de hierro colado

Parrillas que distribuyen el calor a la perfección y, al ser una sola pieza, son más resistentes a la deformación, al desgaste y al paso del tiempo.

Perillas de lujo

Diseñadas para resistir el uso constante sin desgastarse, ofrecen un tacto sólido y preciso al cocinar, aporta un acabado elegante que realza el diseño de la estufa.

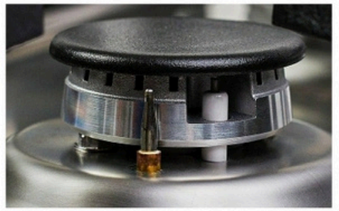

Quemadores SABAF y válvulas de seguridad

Disfruta de la tranquilidad con la garantía de 10 años en los quemadores SABAF®, y la seguridad de una válvula que corta el gas si no hay llama.

Potencia Concentrada para cocción rápida y uniforme

Una potencia calorífica superior y una distribución del calor más uniforme gracias a sus múltiples anillos de llama.

Plancha de hierro fundido

Asa a la perfección carnes, aves y vegetales, logrando un dorado uniforme y un sabor irresistible.

spec.

Tamaño	91 cm
Dimensiones (cm) (An. x Prof. x Alt.)	91 x 51 x 8.5
Materiales	Acero Inoxidable | Parrillas Hierro colado| Plancha de Hierro fundido
Peso	23.8 kg
Quemadores	SABAF Aluminio-10 años de garantía.
Control	Perillas
Picos para gas	Licuado - GLP
Potencia	42,990 BTU
Voltaje	110-220V/50-60Hz
Tipo de encendido	Eléctrico

PODs

- Incluye kit de conversión 6 boquillas para gas natural.
- 1 Codo conector de gas.
- 1 Conector de gas.

1 AÑO DE GARANTÍA YEAR WARRANTY

10 AÑOS/YEARS GARANTÍA/WARRANTY EN QUEMADORES/BURNERS SABAF®

***Algunas imágenes son referenciales para fines ilustrativos.

DRIJA

TOSCANA 30

10236 BTU

6141 BTU

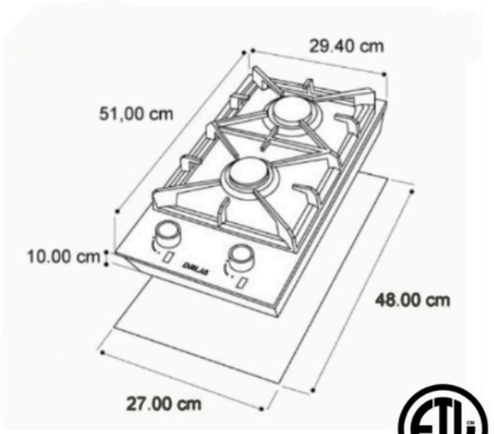

1 AÑO DE GARANTÍA YEAR WARRANTY

10 AÑOS/YEARS GARANTÍA/WARRANTY EN QUEMADORES/BURNERS SABAF

C ETL LISTED US Intertek

TOSCANA 30

POD

Diseño compacto y elegante

Con superficie de vidrio templado combina una estética elegante y moderna con una funcionalidad optimizada para espacios reducidos.

Parrillas de hierro colado

Parrillas que distribuyen el calor a la perfección y, al ser una sola pieza, son más resistentes a la deformación, al desgaste y al paso del tiempo.

Doble quemador a gas para cocción eficiente

Equipada con dos quemadores a gas de diferentes tamaños, esta estufa ofrece versatilidad para cocinar una variedad de platillos simultáneamente.

Fácil limpieza: superficie lisa y sin imperfecciones

La superficie lisa y no porosa del vidrio templado lo hace muy fácil de limpiar. Los derrames y las salpicaduras se pueden eliminar rápidamente con un paño húmedo, sin dejar manchas difíciles.

Quemadores SABAF y válvulas de seguridad

Disfruta de la tranquilidad con la garantía de 10 años en los quemadores SABAF®, y la seguridad de una válvula que corta el gas si no hay llama.

Encendido eléctrico integrado para mayor comodidad

Cuenta con un sistema de encendido eléctrico integrado en las perillas. Esto permite encender los quemadores de forma rápida y segura con una sola mano.

spec.

Tamaño	30 cm
Dimensiones (cm) (An. x Prof. x Alt.)	29.4 x 51 x 10
Materiales	vidrio templado 8mm| parrillas de hierro colado
Peso	7.5 kg
Quemadores	SABAF Aluminio-10 años de garantía.
Control	Perillas
Picos para gas	Licuado - GLP
Potencia	16, 377 BTU
Voltaje	110-220V/50-60Hz
Tipo de encendido	Eléctrico

PODs

- Incluye kit de conversión de 2 boquillas para gas natural.
- 1 Codo conector de gas.
- 1 Conector de gas.

***Algunas imágenes son referenciales para fines ilustrativos.

DRIJA

TOSCANA 60 PRO

6141 BTU

13648 BTU

6141 BTU

3412 BTU

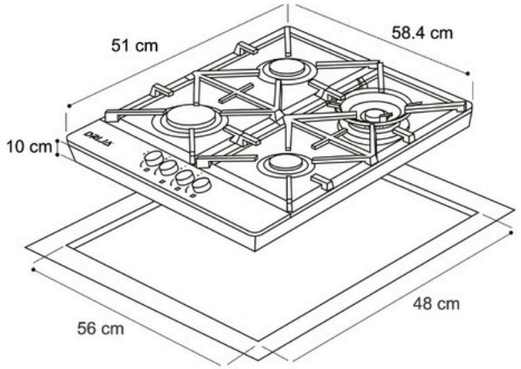

1 AÑO DE GARANTÍA YEAR WARRANTY

10 AÑOS/YEARS GARANTÍA/WARRANTY EN QUEMADORES/BURNERS SABAF

Intertek

POD

Diseño compacto y elegante

Presenta un sofisticado vidrio templado negro de 8mm de grosor, aportando un toque de elegancia moderna y resistencia.

Vidrio templado

Además de elegante, es resistente al calor y a los arañazos, ofreciendo una superficie de cocción duradera y funcional.

Parrillas de hierro colado

Parrillas que distribuyen el calor a la perfección y, al ser una sola pieza, son más resistentes a la deformación, al desgaste y al paso del tiempo.

Fácil limpieza: superficie lisa y Sin imperfecciones

Su diseño liso y uniforme no solo es visualmente atractivo, sino que también facilita la limpieza de derrames y salpicaduras con un simple paño.

Quemadores SABAF y válvulas de seguridad

Disfruta de la tranquilidad con la garantía de 10 años en los quemadores SABAF®, y la seguridad de una válvula que corta el gas si no hay llama.

Plancha de hierro fundido

Asa a la perfección carnes, aves y vegetales, logrando un dorado uniforme y un sabor irresistible.

spec.

Tamaño	60 cm
Dimensiones (cm) (An. x Prof. x Alt.)	58.4 x 51 x 10
Materiales	Vidrio templado 8mm| parrillas de hierro colado
Peso	14.6 kg
Quemadores	SABAF Aluminio-10 años de garantía.
Control	Perillas
Picos para gas	Licuado - GLP
Potencia	29,342 BTU
Voltaje	110-220V/50-60Hz
Tipo de encendido	Eléctrico

PODs

- Incluye kit de conversión 4 boquillas Para gas natural.
- 1 Codo conector de gas.
- 1 Conector de gas.

***Algunas imágenes son referenciales para fines ilustrativos.

DRIJA

TOSCANA 76 PRO

TOSCANA 76 PRO

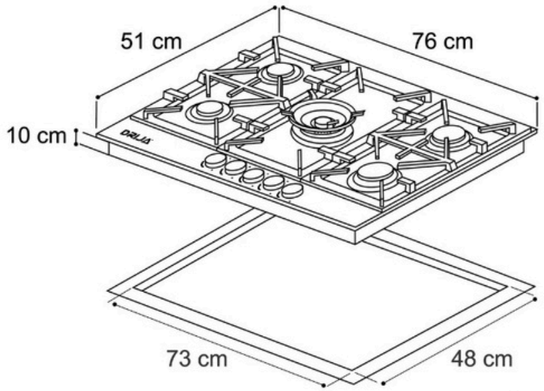

1 AÑO DE GARANTÍA YEAR WARRANTY

10 AÑOS/YEARS GARANTÍA/WARRANTY EN QUEMADORES/BURNERS SABAF

Intertek

POD

Diseño compacto y elegante

Presenta un sofisticado vidrio templado negro de 8mm de grosor, aportando un toque de elegancia moderna y resistencia.

Vidrio templado

Además de elegante, es resistente al calor y a los arañazos, ofreciendo una superficie de cocción duradera y funcional.

Parrillas de hierro colado

Parrillas que distribuyen el calor a la perfección y, al ser una sola pieza, son más resistentes a la deformación, al desgaste y al paso del tiempo.

Fácil limpieza: superficie lisa y Sin imperfecciones

Su diseño liso y uniforme no solo es visualmente atractivo, sino que también facilita la limpieza de derrames y salpicaduras con un simple paño.

Quemadores SABAF y válvulas de seguridad

Disfruta de la tranquilidad con la garantía de 10 años en los quemadores SABAF®, y la seguridad de una válvula que corta el gas si no hay llama.

Plancha de hierro fundido

Asa a la perfección carnes, aves y vegetales, logrando un dorado uniforme y un sabor irresistible.

spec.

Tamaño	76 cm
Dimensiones (cm) (An. x Prof. x Alt.)	76 x 51 x 10
Materiales	Vidrio templado 8mm| parrillas de hierro colado.
Peso	14.6 kg
Quemadores	SABAF Aluminio-10 años de garantía.
Control	Perillas
Picos para gas	Licuado - GLP
Potencia	39,578 BTU
Voltaje	110-220V/50-60Hz
Tipo de encendido	Eléctrico

PODs

- Incluye kit de conversión de 5 boquillas Para gas natural.
- 1 Codo conector de gas.
- 1 Conector de gas.

***Algunas imágenes son referenciales para fines ilustrativos.

TOSCANA 91

6141 BTU

3412 BTU

10236 BTU

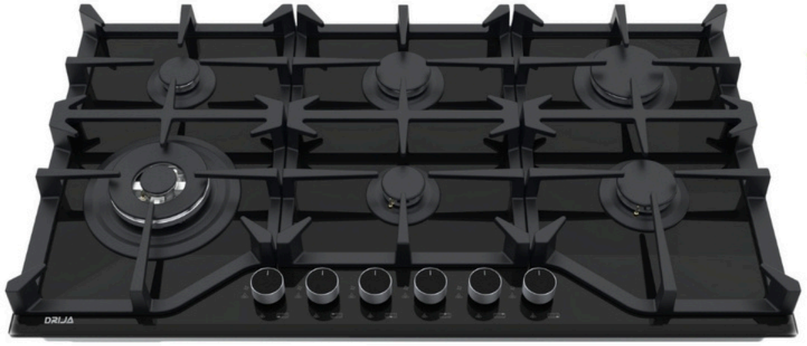

13648 BTU

6141 BTU

3412 BTU

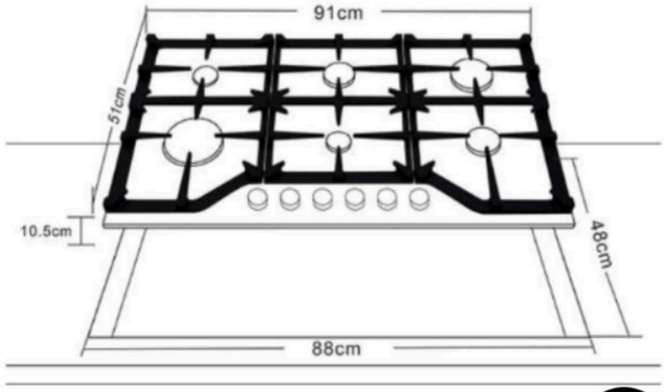

1 AÑO DE GARANTÍA
YEAR WARRANTY

10 AÑOS/YEARS GARANTÍA/WARRANTY EN QUEMADORES/BURNERS SABAF

Intertek

POD

Diseño compacto y elegante

Presenta un sofisticado vidrio templado negro de 8mm de grosor, aportando un toque de elegancia moderna y resistencia.

Vidrio templado

Además de elegante, es resistente al calor y a los arañazos, ofreciendo una superficie de cocción duradera y funcional.

Parrillas de hierro colado

Parrillas que distribuyen el calor a la perfección y, al ser una sola pieza, son más resistentes a la deformación, al desgaste y al paso del tiempo.

Fácil limpieza: superficie lisa y sin imperfecciones

Su diseño liso y uniforme no solo es visualmente atractivo, sino que también facilita la limpieza de derrames y salpicaduras con un simple paño.

Quemadores SABAF y válvulas de seguridad

Disfruta de la tranquilidad con la garantía de 10 años en los quemadores SABAF®, y la seguridad de una válvula que corta el gas si no hay llama.

Plancha de hierro fundido

Asa a la perfección carnes, aves y vegetales, logrando un dorado uniforme y un sabor irresistible.

spec.

Tamaño	91 cm
Dimensiones (cm) (An. x Prof. x Alt.)	91 x 51 x 8.5
Materiales	Vitrocerámica 8mm| parrillas de hierro colado.
Peso	14.6 kg
Quemadores	SABAF Aluminio-10 años de garantía.
Control	Perillas
Picos para gas	Licuado - GLP
Potencia	42,990 BTU
Voltaje	110-220V/50-60Hz
Tipo de encendido	Eléctrico

PODs

- Incluye kit de conversión de 6 boquillas Para gas natural.
- 1 Codo conector de gas.
- 1 Conector de gas.

***Algunas imágenes son referenciales para fines ilustrativos.

FERRARA 60 PRO

6141 BTU

8189 BTU

11601 BTU

3412 BTU

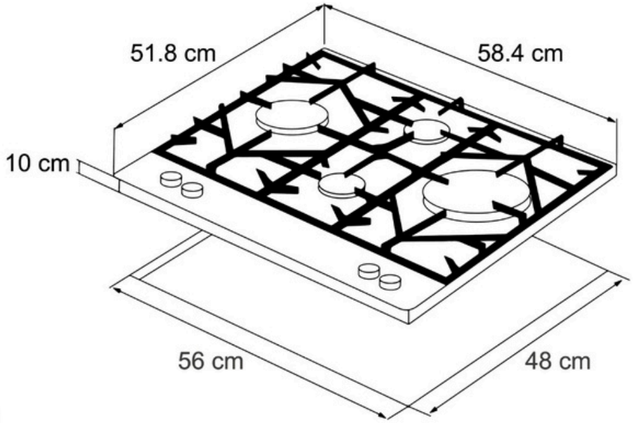

1 AÑO DE GARANTÍA
YEAR WARRANTY

10 AÑOS GARANTÍA EN QUEMADORES DRIJA

POD

Diseño moderno

La superficie de acero inoxidable cepillado es elegante y fácil de limpiar, mientras que las parrillas de hierro colado negro mate brindan un toque industrial y sólido.

Vidrio templado

Además de elegante, es resistente al calor y a los arañazos, ofreciendo una superficie de cocción duradera y funcional.

Perillas de lujo

Diseñadas para resistir el uso constante sin desgastarse, ofrecen un tacto sólido y preciso al cocinar, aporta un acabado elegante que realza el diseño de la estufa.

Válvula de seguridad

Este sistema inteligente corta automáticamente el suministro de gas si la llama se apaga accidentalmente (por corrientes de aire o derrames).

Potencia concentrada para cocción rápida y uniforme

Una potencia calorífica superior y una distribución del calor más uniforme gracias a sus múltiples anillos de llama.

Plancha de hierro fundido

Asa a la perfección carnes, aves y vegetales, logrando un dorado uniforme y un sabor irresistible.

spec.

Tamaño	60 cm
Dimensiones (cm) (An. x Prof. x Alt.)	58.4 x 51.8 x 10
Materiales	Vidrio templado 8mm - Acero Inox 304 | Parrilla de hierro colado.
Peso	14.8 kg
Quemadores	Aluminio - 10 años de garantía.
Control	Perillas
Picos para gas	Licuado - GLP
Potencia	29,343 BTU
Voltaje	110-220V/50-60Hz
Tipo de encendido	Eléctrico

PODs

- Incluye kit de conversión de 4 boquillas Para gas natural.
- 1 Codo conector de gas.
- 1 Conector de gas.

***Algunas imágenes son referenciales para fines ilustrativos.

DRIJA

FERRARA 76 PRO

11601 BTU

6141 BTU

8189 BTU BTU

3412 BTU

6141 BTU

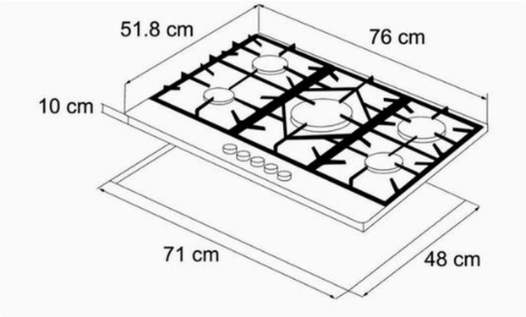

1 AÑO DE GARANTÍA YEAR WARRANTY

10 AÑOS GARANTÍA EN QUEMADORES DRIJA

FERRARA 76 PRO

POD

Diseño moderno

La superficie de acero inoxidable cepillado es elegante y fácil de limpiar, mientras que las parrillas de hierro coladonegro mate brindan un toque industrial y sólido.

Vidrio templado

Además de elegante, es resistente al calor y a los arañazos, ofreciendo una superficie de cocción duradera y funcional.

Perillas de lujo

Diseñadas para resistir el uso constante sin desgastarse, ofrecen un tacto sólido y preciso al cocinar, aporta un acabado elegante que realza el diseño de la estufa.

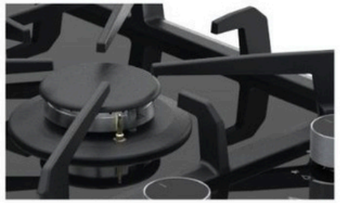

Válvula de seguridad

Este sistema inteligente corta automáticamente el suministro de gas si la llama se apaga accidentalmente (por corrientes de aire o derrames)

Potencia concentrada para cocción rápida y uniforme

Una potencia calorífica superior y una distribución del calor más uniforme gracias a sus múltiples anillos de llama.

Plancha de hierro fundido

Asa a la perfección carnes, aves y vegetales, logrando un dorado uniforme y un sabor irresistible.

spec.

Tamaño	76 cm
Dimensiones (cm) (An. x Prof. x Alt.)	76 x 51.8 x 10
Materiales	Vidrio templado 8mm - Acero Inox 304 | Parrilla de hierro colado.
Peso	18.7 kg
Quemadores	Aluminio - 10 años de garantía.
Control	Perillas
Picos para gas	Licuado - GLP
Potencia	35,484 BTU
Voltaje	110-220V/50-60Hz
Tipo de encendido	Eléctrico

PODs

- Incluye kit de conversión de 5 boquillas Para gas natural.
- 1 Codo conector de gas.
- 1 Conector de gas.
- Parrillas continuas de hierro colado

***Algunas imágenes son referenciales para fines ilustrativos.

DRIJA

FERRARA 90 PRO

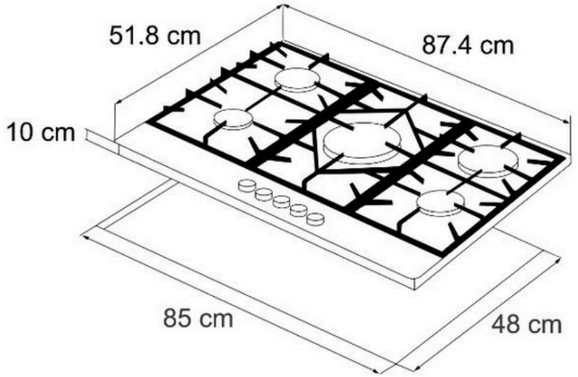

1 AÑO DE GARANTÍA YEAR WARRANTY

10 AÑOS GARANTÍA EN QUEMADORES DRIJA

FERRARA 90 PRO

POD

Diseño moderno

La superficie de acero inoxidable cepillado es elegante y fácil de limpiar, mientras que las parrillas de hierro colado negro mate brindan un toque industrial y sólido.

Vidrio templado

Además de elegante, es resistente al calor y a los arañazos, ofreciendo una superficie de cocción duradera y funcional.

Perillas de lujo

Diseñadas para resistir el uso constante sin desgastarse, ofrecen un tacto sólido y preciso al cocinar, aporta un acabado elegante que realza el diseño de la estufa.

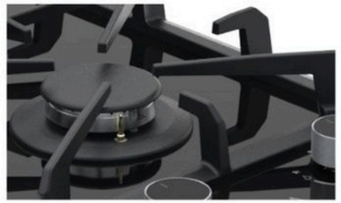

Válvula de seguridad

Este sistema inteligente corta automáticamente el suministro de gas si la llama se apaga accidentalmente (por corrientes de aire o derrames).

Potencia concentrada para cocción rápida y uniforme

Una potencia calorífica superior y una distribución del calor más uniforme gracias a sus múltiples anillos de llama.

Plancha de hierro fundido

Asa a la perfección carnes, aves y vegetales, logrando un dorado uniforme y un sabor irresistible.

spec.

Tamaño	76 cm
Dimensiones (cm) (An. x Prof. x Alt.)	87.4 x 51.8 x 10
Materiales	Vidrio templado 8mm - Acero Inox 304 | Parrilla de hierro colado
Peso	21.1 kg
Quemadores	Aluminio - 10 años de garantía.
Control	Perillas
Picos para gas	Licuado - GLP
Potencia	35,484 BTU
Voltaje	110-220V/50-60Hz
Tipo de encendido	Eléctrico

PODs

- Incluye kit de conversión de 5 boquillas Para gas natural.
- 1 Codo conector de gas.
- 1 Conector de gas.

***Algunas imágenes son referenciales para fines ilustrativos.

LAZIO 90

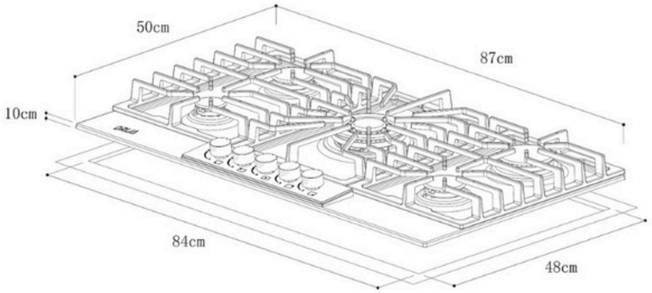

POD

Diseño imponente con parrilas robustas

El diseño es robusto y elegante, con una superficie de acero inoxidable brillante que aporta profesionalismo. Las parrillas de hierro colado en negro mate contrastan y enfatizan su solidez.

Parrillas continuas de hierro colado

Parrillas que distribuyen el calor a la perfección y, al ser una sola pieza, son más resistentes a la deformación, al desgaste y al paso del tiempo.

Perillas de lujo

Diseñadas para resistir el uso constante sin desgastarse, ofrecen un tacto sólido y preciso al cocinar, aporta un acabado elegante que realza el diseño de la estufa.

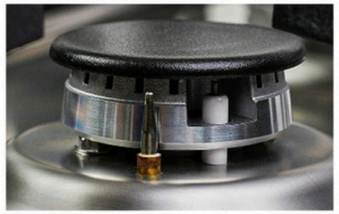

Válvula de seguridad

Este sistema inteligente corta automáticamente el suministro de gas si la llama se apaga accidentalmente (por corrientes de aire o derrames)

Potencia concentrada para cocción rápida y uniforme

Una potencia calorífica superior y una distribución del calor más uniforme gracias a sus múltiples anillos de llama.

Logra asados perfectos y sellados con tu plancha

Asa a la perfección carnes, aves y vegetales, logrando un dorado uniforme y un sabor irresistible.

spec.

Tamaño	90 cm
Dimensiones (cm) (An. x Prof. x Alt.)	87 x 50 x 10
Materiales	Acero inoxidable 304# de 0,8 mm| Panel decorativo vidrio templado
Peso	18.1 kg
Quemadores	SABAF Aleación de cobre | 10 años de garantía.
Control	Perillas
Picos para gas	Licuado - GLP
Potencia	39,578 BTU
Voltaje	110-220V/50-60Hz
Tipo de encendido	Eléctrico

PODs

- Incluye kit de conversión de 5 boquillas Para gas natural.
- 1 Codo conector de gas.
- 1 Conector de gas.

1 AÑO DE GARANTÍA YEAR WARRANTY

10 AÑOS/YEARS GARANTÍA/WARRANTY EN QUEMADORES/BURNERS SABAF®

***Algunas imágenes son referenciales para fines ilustrativos.

ITALIA 76

13648 BTU

6141 BTU

10236 BTU

3412 BTU

6141 BTU

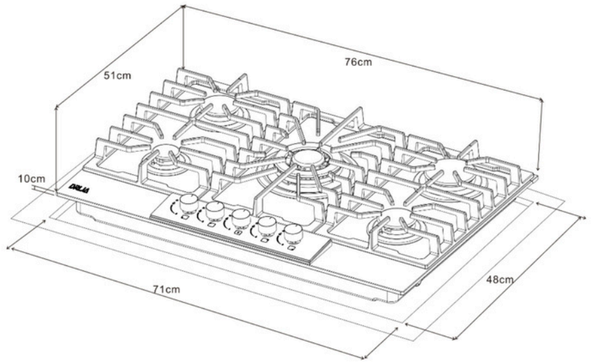

1 AÑO DE GARANTÍA YEAR WARRANTY

10 AÑOS/YEARS GARANTÍA/WARRANTY EN QUEMADORES/BURNERS SABAF

POD

Elegancia moderna y textura sofisticada con vidrio negro mate

Presenta una elegante superficie de vidrio templado negro mate, que añade un toque moderno y discreto a tu cocina, con una textura suave que crea un ambiente más cálido y acogedor.

La máxima expresión de potencia y eficiencia en tu cocina

Quemadores SABAF® de aleación de cobre y un amplio rango de potencia para todo tipo de cocción. Con una eficiencia del 60%, ofrecen alto rendimiento y ahorro energético.

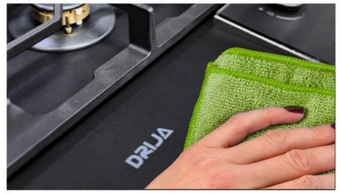

Easy Wipe

La superficie queda impecable con solo una pasada. Gracias al vidrio mate, los líquidos no se esparcen y con un único movimiento todo se mantiene limpio.

90% más resistente a rayaduras

Superficie de vidrio mate que hace que sea muy difícil de rayar y además incorpora tecnología anti-huellas, es la combinación perfecta de estilo y durabilidad.

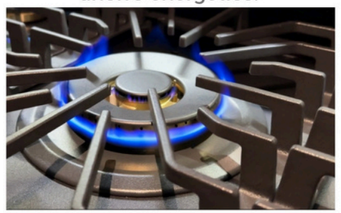

Valvúlas de seguridad

Disfruta con total tranquilidad gracias a una válvula de seguridad que interrumpe automáticamente el flujo de gas en ausencia de llama, protegiendo tu hogar y brindando máxima confianza en cada uso.

Logra asados perfectos y sellados con tu plancha

Asa a la perfección carnes, aves y vegetales, logrando un dorado uniforme y un sabor irresistible.

spec.

Tamaño	76 cm
Dimensiones (cm) (An. x Prof. x Alt.)	76 x 51 x 10
Materiales	Vidrio temp. de 8mm Negro Mate
Peso	21 kg
Quemadores	SABAF Aleación de cobre | 10 años de garantía.
Control	Perillas
Picos para gas	Licuado - GLP
Potencia	39,578 BTU | 11.6 kw
Voltaje	110-220V/50-60Hz
Tipo de encendido	Eléctrico

PODs

- Incluye kit de conversión de 5 boquillas para gas natural.
- 1 Codo conector de gas.
- 1 Conector de gas.

***Algunas imágenes son referenciales para fines ilustrativos.

ITALIA 90

13648 BTU

6141 BTU

10236 BTU

3412 BTU

6141 BTU

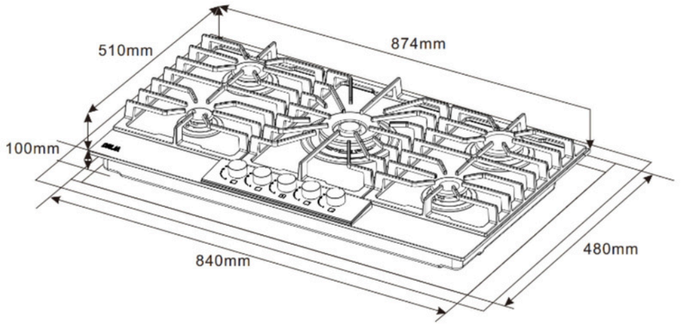

1 AÑO DE GARANTÍA YEAR WARRANTY

10 AÑOS/YEARS GARANTÍA/WARRANTY EN QUEMADORES/BURNERS SABAF

POD

Elegancia moderna y textura sofisticada con vidrio negro mate

Presenta una elegante superficie de vidrio templado negro mate, que añade un toque moderno y discreto a tu cocina, con una textura suave que crea un ambiente más cálido y acogedor.

La máxima expresión de potencia y eficiencia en tu cocina

Quemadores SABAF® de aleación de cobre y un amplio rango de potencia para todo tipo de cocción. Con una eficiencia del 60%, ofrecen alto rendimiento y ahorro energético.

Easy Wipe

La superficie queda impecable con solo una pasada. Gracias al vidrio mate, los líquidos no se esparcen y con un único movimiento todo se mantiene limpio.

90% más resistente a rayaduras

Superficie de vidrio mate que hace que sea muy difícil de rayar y además incorpora tecnología anti-huellas, es la combinación perfecta de estilo y durabilidad.

Valvúlas de seguridad

Disfruta con total tranquilidad gracias a una válvula de seguridad que interrumpe automáticamente el flujo de gas en ausencia de llama, protegiendo tu hogar y brindando máxima confianza en cada uso.

Logra asados perfectos y sellados con tu plancha

Asa a la perfección carnes, aves y vegetales, logrando un dorado uniforme y un sabor irresistible.

spec.

Tamaño	90 cm
Dimensiones (cm) (An. x Prof. x Alt.)	87.4 x 51 x 10
Materiales	Vidrio temp. de 8mm negro mate
Peso	23 kg
Quemadores	SABAF Aleación de cobre | 10 años de garantía.
Control	Perillas
Picos para gas	Licuado - GLP
Potencia	39,578 BTU| 11.6 kw
Voltaje	110-220V/50-60Hz
Tipo de encendido	Eléctrico

PODs

- Incluye kit de conversión de 5 boquillas para gas natural.
- 1 Codo conector de gas.
- 1 Conector de gas.

***Algunas imágenes son referenciales para fines ilustrativos.

POTENZA 76

19000 BTU

9500 BTU

9500 BTU

16,000 BTU

16,000 BTU

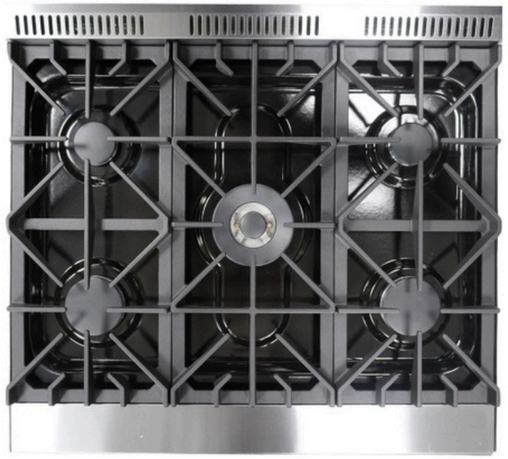

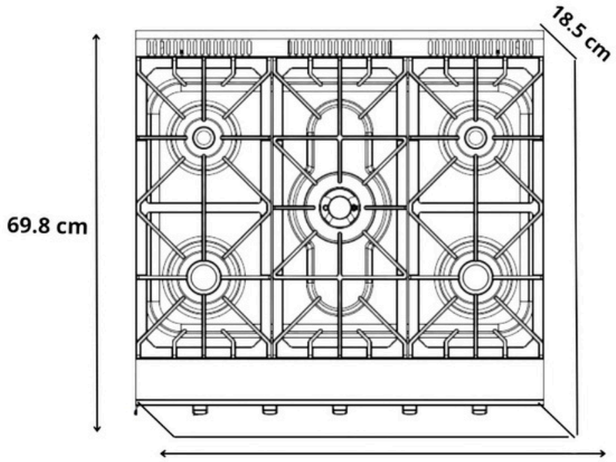

1 AÑO DE GARANTÍA YEAR WARRANTY

10 AÑOS GARANTÍA EN QUEMADORES DEFENDI

POD

Estética robusta para cocina de alto rendimiento

Es robusta e irradia durabilidad, con un acabado en acero inoxidable que asegura higiene y funcionalidad. Las parrillas de hierro colado enfatizan su capacidad para soportar cualquier utensilio, mientras que las perillas de metal permiten un control preciso.

Máxima potencia culinaria

Experimenta la potencia y versatilidad de nuestro quemador de 19,000 BTU. Desde preparaciones delicadas hasta fuego intenso para grandes comidas familiares y platos con calidad de restaurante, tendrás el control total.

Parrillas continuas de hierro colado

Nuestras parrillas de cocción continuas de hierro colado ofrecen estabilidad y durabilidad, soportando utensilios de cualquier tamaño para cocinar de manera segura y libre.

Perillas robustas

Control total con perillas robustas de estilo profesional. Ofrecen agarre firme y respuesta precisa para ajustar tus quemadores con confianza, además de durabilidad y un toque sofisticado a tu cocina. Cocina como un profesional con cada giro.

Quemadores DEFENDI con válvulas de seguridad

Experimenta la excelencia culinaria con cinco quemadores DEFENDI, diseñados para ofrecer eficiencia duradera, incluyen una válvula de seguridad integrada que corta el gas si no detecta llama.

Plancha de hierro fundido

Perfecta para asar, sellar carnes o preparar desayunos. Una opción versátil que amplía tus posibilidades al cocinar.

spec.

Tamaño	76 cm
Dimensiones (cm) (An. x Prof. x Alt.)	76 x 69.8 x 16.5
Materiales	Acero Inoxidable cepillado| hierro colado
Peso	32 kg
Quemadores	DEFENDI | 10 años de garantía
Control	Mecánico- Perillas
Picos para gas	GLP- Natural
Potencia	70000 BTU
Voltaje	120V/ 60HZ
Tipo de encendido	Eléctrico

PODs

- Incluye kit de conversión de 5 boquillas Para gas natural.

***Algunas imágenes son referenciales para fines ilustrativos.

POTENZA 90

19000 BTU

9500 BTU

9500 BTU

16,000 BTU

16,000 BTU

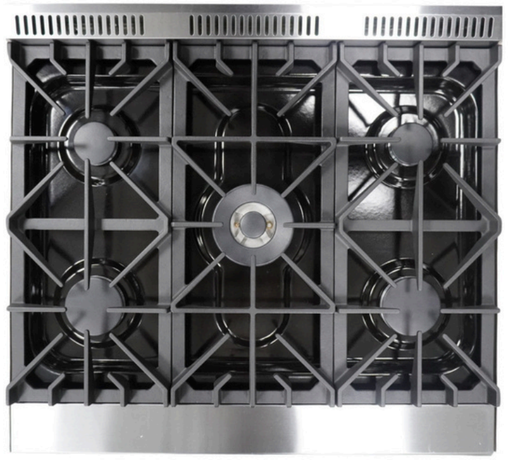

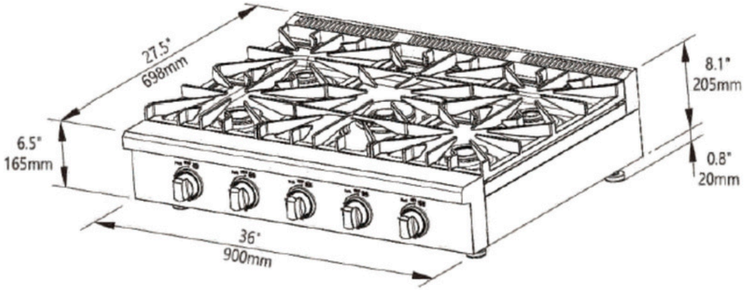

1 AÑO DE GARANTÍA YEAR WARRANTY

10 AÑOS GARANTÍA EN QUEMADORES DEFENDI

POD

Estética robusta para cocina de alto rendimiento

Es robusta e irradia durabilidad, con un acabado en acero inoxidable que asegura higiene y funcionalidad. Las parrillas de hierro colado enfatizan su capacidad para soportar cualquier utensilio, mientras que las perillas de metal permiten un control preciso.

Máxima potencia culinaria

Experimenta la potencia y versatilidad de nuestro quemador de 19,000 BTU. Desde preparaciones delicadas hasta fuego intenso para grandes comidas familiares y platos con calidad de restaurante, tendrás el control total.

Parrillas continuas de hierro colado

Nuestras parrillas de cocción continuas de hierro colado ofrecen estabilidad y durabilidad, soportando utensilios de cualquier tamaño para cocinar de manera segura y libre.

Perillas robustas

Control total con perillas robustas de estilo profesional. Ofrecen agarre firme y respuesta precisa para ajustar tus quemadores con confianza, además de durabilidad y un toque sofisticado a tu cocina. Cocina como un profesional con cada giro.

Quemadores DEFENDI con válvulas de seguridad

Experimenta la excelencia culinaria con cinco quemadores DEFENDI, diseñados para ofrecer eficiencia duradera, incluyen una válvula de seguridad integrada que corta el gas si no detecta llama.

Plancha de hierro fundido

Perfecta para asar, sellar carnes o preparar desayunos. Una opción versátil que amplía tus posibilidades al cocinar.

spec.

Tamaño	90 cm
Dimensiones (cm) (An. x Prof. x Alt.)	90 x 69.8 x 16.5
Materiales	Acero Inoxidable cepillado| hierro colado
Peso	32 kg
Quemadores	DEFENDI | 10 años de garantía
Control	Mecánico- Perillas
Picos para gas	GLP- Natural
Potencia	70000 BTU
Voltaje	120V/ 60HZ
Tipo de encendido	Eléctrico

PODs

- Incluye kit de conversión de 5 boquillas Para gas natural.

***Algunas imágenes son referenciales para fines ilustrativos.

DRIJA

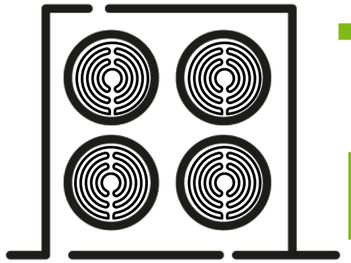

TOPES ELÉCTRICOS

- BARI 30
- BARI 60
- BARI 76
- BARI 90
- BERLÍN 30
- BERLÍN 60
- BERLÍN 76
- BERLÍN 90

***Algunas imágenes son referenciales para fines ilustrativos.

DRIJA

BARI 30

BARI 30

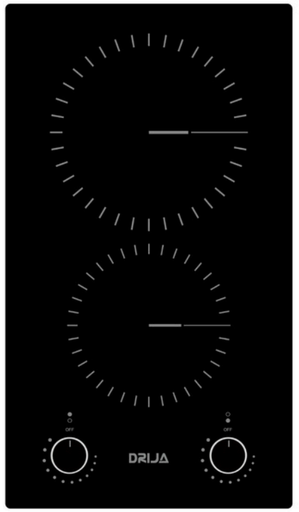

1.8 kw
20cm diámetro

1.2 kw
16.5cm diámetro

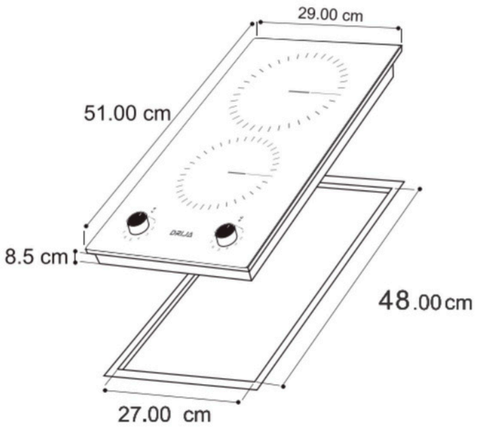

1 AÑO DE GARANTÍA
YEAR WARRANTY

POD

Estilo que eleva tu cocina

Con solo 29 cm de ancho, se adapta perfectamente a cocinas pequeñas o espacios reducidos sin sacrificar funcionalidad.

Vitrocerámica de alta calidad

La superficie de vitrocerámica, es resistente, elegante y garantiza una distribución de calor uniforme.

Panel de control mecánico con perillas metálicas

Perillas de alta calidad que brindan control clásico y robusto, combinando estética con funcionalidad confiable.

Indicador de calor residual

El indicador de calor residual te avisa cuándo la superficie aún está caliente, incluso después de apagar la estufa.

Potencia total de 3 kw para todo tipo de recetas

Equipada con dos zonas de cocción EGO de distintos tamaños y potencias, ofrece el rendimiento ideal para hervir, saltear, sofreír o cocinar a fuego lento sin esfuerzo.

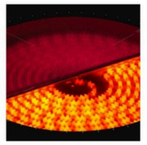

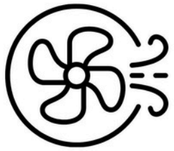

Protección automática contra sobrecalentamiento

Sistema inteligente que apaga automáticamente la zona si detecta temperaturas peligrosas, cuidando tanto tu seguridad como la vida útil del equipo.

spec.

Tamaño	30 cm
Dimensiones (cm) (An. x Prof. x Alt.)	29 x 51 x 8.5
Materiales	Vitrocerámica negra
Peso neto	4,2 kg
Foco radiante	EGO
Control	Perillas Metálicas
Potencia	3.0 kw
Voltaje	220 V/ 50- 60 Hz
Encendido	Manual

PODs

- Indicador de encendido,
- Indicador de calor residual.

***Algunas imágenes son referenciales para fines ilustrativos.

BARI 60

BARI 60

1.2 kw
16.5cm diámetro

1.8 kw
20cm diámetro

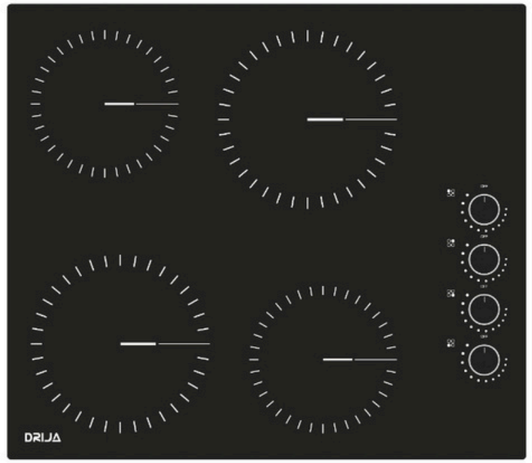

1.8 kw
20cm diámetro

1.2 kw
16.5cm diámetro

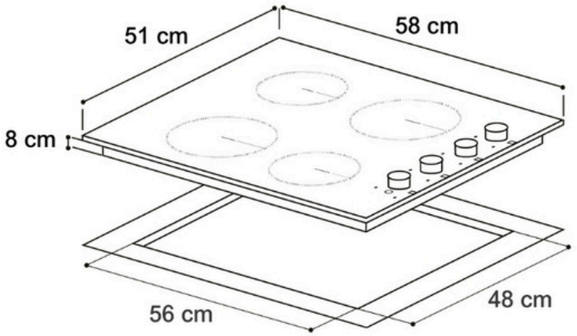

1 AÑO DE GARANTÍA
YEAR WARRANTY

POD

Cocina más, sin límites

Su tamaño de 58 cm y cuatro zonas la hacen perfecta para quienes cocinan en mayor volumen o necesitan versatilidad de uso.

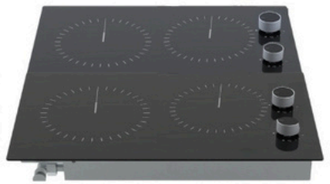

Superficie de vitrocerámica negra elegante y funcional

Diseño sofisticado que aporta estilo moderno a tu cocina, con una superficie lisa y resistente que se limpia fácilmente.

Panel de control mecánico con perillas metálicas

Perillas de alta calidad que brindan control clásico y robusto, combinando estética con funcionalidad confiable.

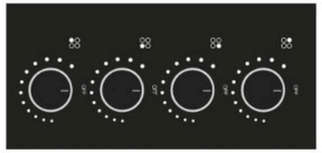

9 niveles de potencia para cada zona

Cada quemador ofrece un control preciso del calor, ideal para todo tipo de preparaciones: desde derretir chocolate hasta hervir agua rápidamente.

Potencia total de 6.0 kw para rendimiento profesional

Equipada con 4 zonas de cocción EGO ofrece el rendimiento ideal para hervir, saltear o cocinar a fuego lento con eficiencia.

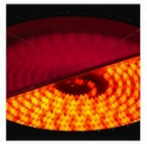

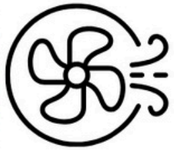

Protección automática contra sobrecalentamiento

Sistema inteligente que apaga automáticamente la zona si detecta temperaturas peligrosas, cuidando tanto tu seguridad como la vida útil del equipo.

spec.

Tamaño	60 cm
Dimensiones (cm) (An. x Prof. x Alt.)	58 x 51 x 8
Materiales	Vitrocerámica negra
Peso neto	8,2 kg
Foco radiante	EGO
Control	Perillas
Potencia	6.0 kw
Voltaje	220 V/ 50- 60 Hz
Encendido	Eléctrico

PODs

- Indicador de encendido,
- Indicador de calor residual.

***Algunas imágenes son referenciales para fines ilustrativos.

DRIJA

BARI 76

1.1 - 1.2 kw
16.5 - 27cm diámetro

1.0 - 2.2 kw
23cm diámetro

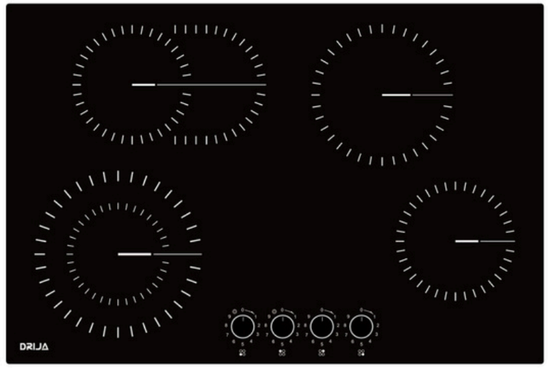

1.8 kw
20cm diámetro

1.2 kw
16.5cm diámetro

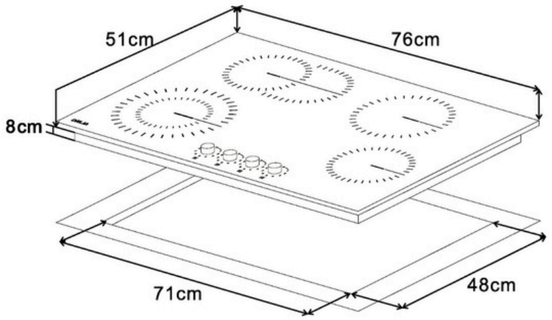

1 AÑO DE GARANTÍA
YEAR WARRANTY

POD

Ideal para cocinas familiares

Con 76 cm de ancho, es perfecta para quienes buscan mayor espacio entre quemadores y libertad al cocinar.

Zona Flex

Las zonas frontales e izquierdas cuentan con tecnología expandible para adaptarse al tamaño de tu olla o sartén y ofrecer el calor justo que necesitas.

Panel de control mecánico con perillas metálicas

Perillas de alta calidad que brindan control clásico y robusto, combinando estética con funcionalidad confiable.

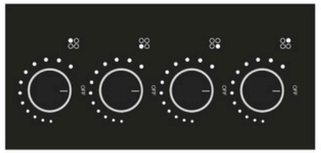

9 niveles de potencia para cada zona

Cada quemador ofrece un control preciso del calor, ideal para todo tipo de preparaciones: desde derretir chocolate hasta hervir agua rápidamente.

Potencia total de 7.2 kw para rendimiento profesional

Equipada con 4 zonas de cocción EGO, ofrece el rendimiento ideal para hervir, saltear o cocinar a fuego lento con eficiencia.

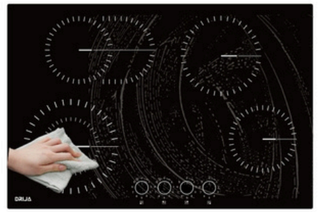

Fácil de limpiar

La cubierta vitrocerámica no solo es elegante, sino también súper fácil de limpiar. Menos esfuerzo, más brillo.

spec.

Tamaño	76 cm
Dimensiones (cm) (An. x Prof. x Alt.)	76 x 51 x 8
Materiales	Vitrocerámica negra
Peso neto	10,3 kg
Foco radiante	EGO
Control	Perillas
Potencia	7.2 kw
Voltaje	220 V/ 50- 60 Hz
Encendido	Eléctrico

PODs

- Indicador de encendido,
- Indicador de calor residual.
- Quemadores europeos EGO

***Algunas imágenes son referenciales para fines ilustrativos.

BARI 90

1.1 - 1.2 kw
16.5 - 27cm diámetro

1.2 kw
16.5cm diámetro

1.0 - 2.2 kw
23cm diámetro

1.8 kw
20cm diámetro

1.2 kw
16.5cm diámetro

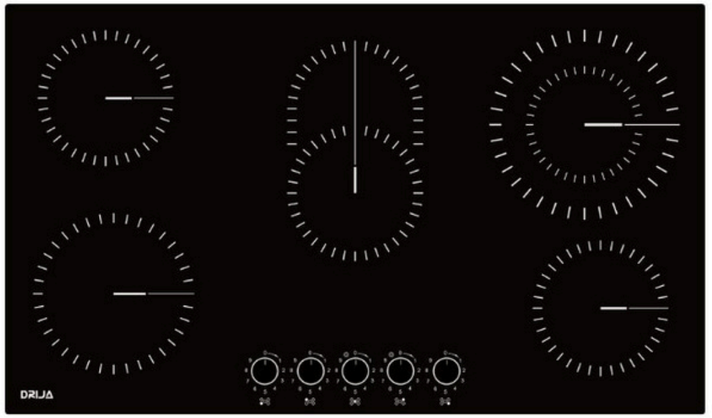

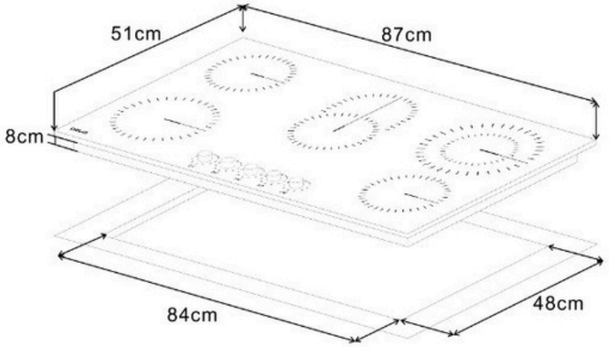

1 AÑO DE GARANTÍA
YEAR WARRANTY

POD

Tamaño amplio para más comodidad

Con 87 cm de ancho, es ideal para quienes necesitan más espacio entre quemadores o cocinan en grandes cantidades.

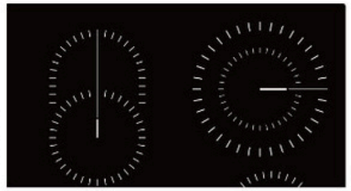

Zona Flex

Las zonas frontales e izquierdas cuentan con tecnología expandible para adaptarse al tamaño de tu olla o sartén y ofrecer el calor justo que necesitas.

Panel de control mecánico con perillas metálicas

Perillas de alta calidad que brindan control clásico y robusto, combinando estética con funcionalidad confiable.

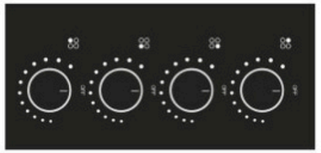

9 niveles de potencia para cada zona

Cada quemador ofrece un control preciso del calor, ideal para todo tipo de preparaciones: desde derretir chocolate hasta hervir agua rápidamente.

Potencia de 8.4 kw para cocinar como un profesional

Cinco zonas EGO te ofrecen un rendimiento superior y la libertad de preparar varios platillos al mismo tiempo sin comprometer potencia.

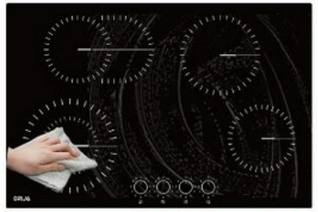

Fácil de limpiar

La cubierta vitrocerámica no solo es elegante, sino también súper fácil de limpiar. Menos esfuerzo, más brillo.

spec.

Tamaño	90 cm
Dimensiones (cm) (An. x Prof. x Alt.)	87 x 51 x 8
Materiales	Vitrocerámica negra
Peso neto	12.2 kg
Foco radiante	EGO
Control	Perillas Metálicas
Potencia	8.4 kw
Voltaje	220 V/ 50- 60 Hz
Encendido	Eléctrico

PODs

- 9 Niveles de potencia.
- Indicador de encendido,
- Indicador de calor residual.

***Algunas imágenes son referenciales para fines ilustrativos.

BERLÍN 30

1.8 kw

1.2 kw

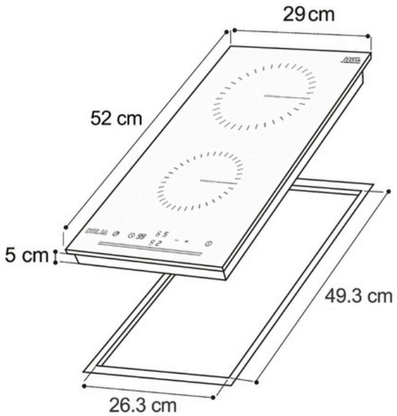

POD

Versatilidad para tu cocina

Con dos zonas de cocción, esta estufa es perfecta para quienes buscan un modelo de tamaño reducido pero con gran capacidad de rendimiento.

Nueve niveles de temperatura para una cocción perfecta

Cada zona de cocción cuenta con nueve niveles de potencia, permitiendo ajustes rápidos y precisos para cada tipo de platillo.

Panel Táctil

El panel de control con sensor táctil permite ajustar la temperatura con facilidad y precisión, sin necesidad de perillas.

Fácil limpieza

La cubierta vitrocerámica no solo es elegante, sino también súper fácil de limpiar. Menos esfuerzo, más brillo.

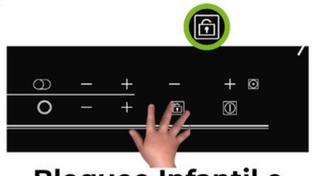

Bloqueo Infantil e indicador de calor

Con la opción de bloqueo infantil, esta estufa asegura que los niños no puedan manipularla accidentalmente, evitando encendidos no deseados.

eika

Focos radiantes

spec.

Tamaño	30 cm
Dimensiones (cm) (An. x Prof. x Alt.)	29 x 52 x 5.5
Materiales	Vitrocerámica negra SCHOTT CERAN| bordes biselados
Peso neto	4.7 kg
Foco radiante	Eika
Control	Táctil
Potencia	3.0 kw
Voltaje	220 - 240 V/ 50- 60 Hz
Encendido	Encendido electrico| Temporizador de apagado de 1 a 99 mins - Programable

PODs

- Protección contra sobrecalentamiento
- 9 niveles de temperatura.
- Focos radiantes eika
- Cubierta Vitrocerámica Alemana SCHOTT CERAN

1 AÑO DE GARANTÍA YEAR WARRANTY

SCHOTT CERAN 10 AÑOS GARANTÍA EN VITRO SCHOTT CERAN®

Certificación

CB

***Algunas imágenes son referenciales para fines ilustrativos.

BERLÍN 60

1.2 kw

1.1 - 2.0 kw

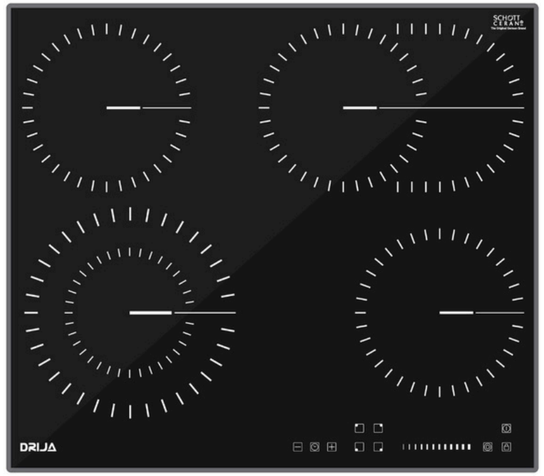

1.0- 2.2 kw

1.2 kw

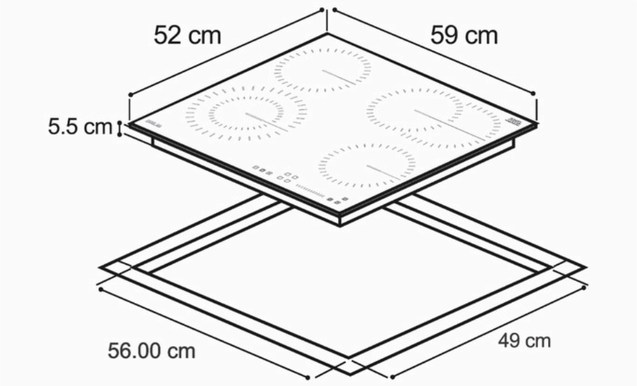

1 AÑO DE GARANTÍA YEAR WARRANTY

10 AÑOS GARANTÍA EN VITRO SCHOTT CERAN®

Certificación

CB

POD

Diseño moderno que realza tu cocina

Su superficie de vidrio negro y bordes minimalistas aportan un toque elegante y sofisticado al espacio, transformando también transforma la cocina en un ambiente más estilizado y moderno.

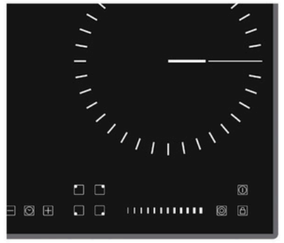

Zona Flex

Combinar dos o más áreas de calentamiento individuales para crear una superficie de cocción más grande y unificada.

Panel táctil

El panel de control con sensor táctil permite ajustar la temperatura con facilidad y precisión, sin necesidad de perillas.

Fácil limpieza

La cubierta vitrocerámica no solo es elegante, sino también súper fácil de limpiar. Menos esfuerzo, más brillo.

Bloqueo Infantil e indicador de calor

Con la opción de bloqueo infantil, esta estufa asegura que los niños no puedan manipularla accidentalmente, evitando encendidos no deseados.

eika

Focos radiantes

spec.

Tamaño	60 cm
Dimensiones (cm) (An. x Prof. x Alt.)	59 x 52 x 5.5
Materiales	Vitrocerámica negra SCHOTT CERAN| bordes biselados
Peso neto	9 kg
Foco radiante	Eika
Control	Táctil
Potencia	6.6 kw
Voltaje	220 - 240 V/ 50- 60 Hz
Encendido	Encendido electrico| Temporizador de apagado de 1 a 99 mins - Programable

PODs

- Protección contra sobrecalentamiento
- 9 niveles de temperatura.
- Focos radiantes eika
- Cubierta Vitrocerámica Alemana SCHOTT CERAN

***Algunas imágenes son referenciales para fines ilustrativos.

DRIJA

BERLÍN 76

BERLÍN 76

1.0- 2.2 kw

1.2kw

1.1 - 2.0 kw

1.8 kw

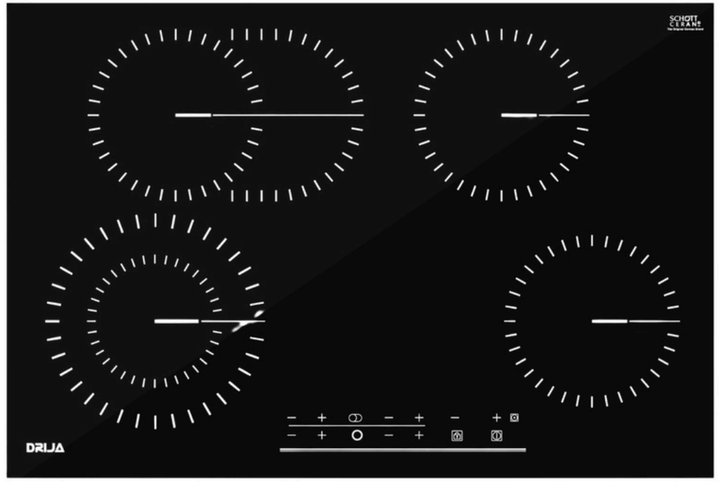

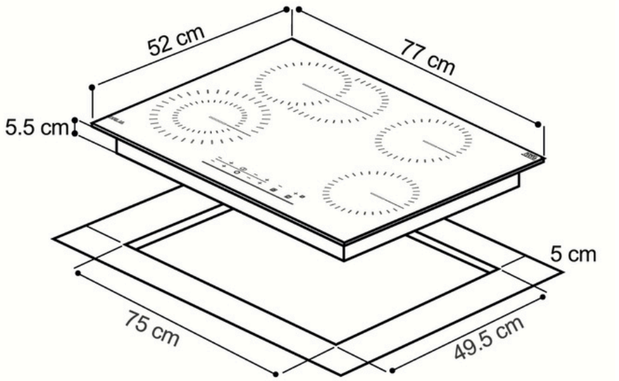

1 AÑO DE GARANTÍA YEAR WARRANTY

SCHOTT CERAN 10 AÑOS GARANTÍA EN VITRO SCHOTT CERAN®

Certificación

CB

POD

Diseño moderno que realza tu cocina

Su superficie de vidrio negro y bordes minimalistas aportan un toque elegante y sofisticado al espacio, transformando también transforma la cocina en un ambiente más estilizado y moderno.

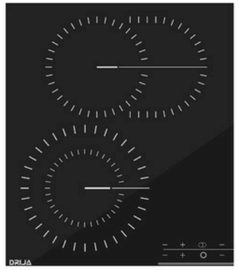

Zona Flex

Combinar dos o más áreas de calentamiento individuales para crear una superficie de cocción más grande y unificada.

Panel táctil

Integra un estilo elegante, minimalista en tu cocina, disfrutando de la gran ventaja de una limpieza fácil y sin complicaciones.

Fácil limpieza

La cubierta vitrocerámica no solo es elegante, sino también súper fácil de limpiar. Menos esfuerzo, más brillo.

Bloqueo Infantil e indicador de calor

Con la opción de bloqueo infantil, esta estufa asegura que los niños no puedan manipularla accidentalmente, evitando encendidos no deseados.

E·G·O

Focos radiantes

spec.

Tamaño	76 cm
Dimensiones (cm) (An. x Prof. x Alt.)	77 x 52 x 5.5
Materiales	Vitrocerámica negra SCHOTT CERAN| bordes biselados
Peso neto	12.40 kg
Foco radiante	EGO
Control	Táctil
Potencia	7.2 kw
Voltaje	220 - 240 V/ 50- 60 Hz
Encendido	Encendido electrico| Temporizador de apagado de 1 a 99 mins - Programable

PODs

- Protección contra sobrecalentamiento
- 9 niveles de temperatura.
- Quemadores europeos EGO
- Cubierta Vitrocerámica Alemana SCHOTT CERAN

***Algunas imágenes son referenciales para fines ilustrativos.

DRIJA

BERLÍN 90

BERLÍN 90

1.1 - 2.0 kw

1.2 kw

1.0 - 2.2 kw

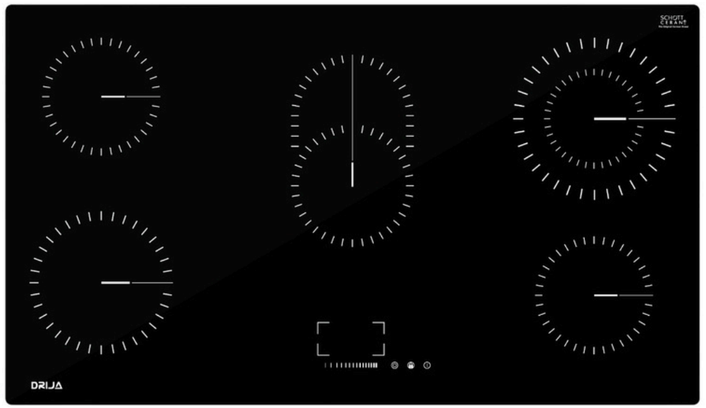

1.8 kw

1.2 kw

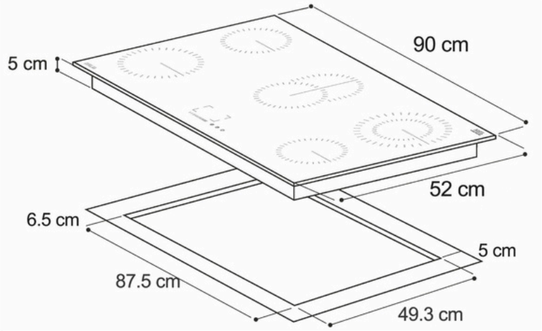

1 AÑO DE GARANTÍA YEAR WARRANTY

10 AÑOS GARANTÍA EN VITRO SCHOTT CERAN®

Certificación

CB

POD

Diseño moderno que realza tu cocina

Su superficie de vidrio negro y bordes minimalistas aportan un toque elegante y sofisticado al espacio, transformando también transforma la cocina en un ambiente más estilizado y moderno.

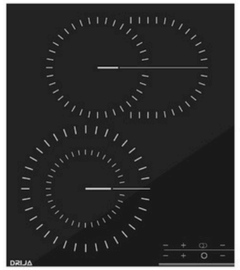

Zona Flex

Combinar dos o más áreas de calentamiento individuales para crear una superficie de cocción más grande y unificada.

Panel táctil

Integra un estilo elegante, minimalista en tu cocina, disfrutando de la gran ventaja de una limpieza fácil y sin complicaciones.

Fácil limpieza

La cubierta vitrocerámica no solo es elegante, sino también súper fácil de limpiar. Menos esfuerzo, más brillo.

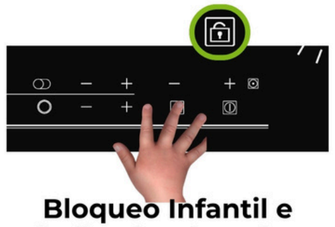

Bloqueo Infantil e indicador de calor

Con la opción de bloqueo infantil, esta estufa asegura que los niños no puedan manipularla accidentalmente, evitando encendidos no deseados.

E·G·O

Focos radiantes

spec.

Tamaño	90 cm
Dimensiones (cm) (An. x Prof. x Alt.)	90 x 52 x 5.5
Materiales	Vitrocerámica negra SCHOTT CERAN| bordes biselados
Peso neto	11 kg
Foco radiante	EGO
Control	Táctil
Potencia	8.4 kw
Voltaje	220 - 240 V/ 50- 60 Hz
Encendido	Encendido electrico| Temporizador de apagado de 1 a 99 mins - Programable

PODs

- Protección contra sobrecalentamiento
- 9 niveles de temperatura.
- Quemadores europeos EGO
- Cubierta Vitrocerámica Alemana SCHOTT CERAN

***Algunas imágenes son referenciales para fines ilustrativos.

DRIJA

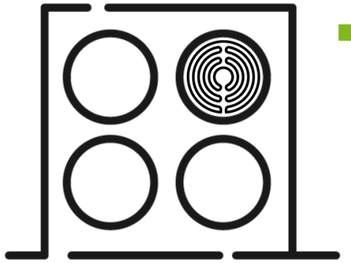

TOPES DUAL

- SICILIA 30
- SICILIA 76
- SICILIA TOUCH 60
- SICILIA TOUCH 90

DRIJA

SICILIA 30

SICILIA 30

1.5 kw
20cm diámetro

10236 BTU

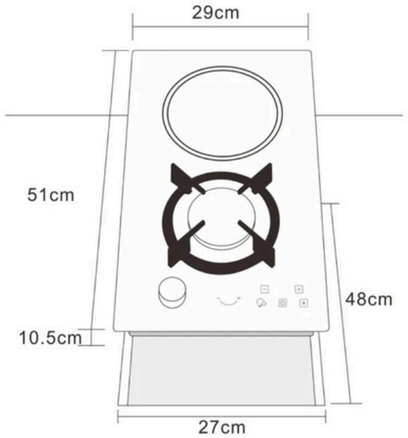

1 AÑO DE GARANTÍA YEAR WARRANTY

10 AÑOS GARANTÍA EN QUEMADORES DRIJA

POD

Estilo que eleva tu cocina

Acabados de lujo y materiales de alta calidad que combinan funcionalidad con un diseño moderno y sofisticado.

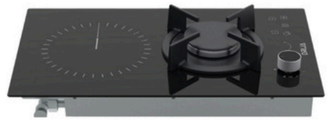

Parrillas de hierro colado

Parrilla de hierro colado resistente al uso intenso y al calor extremo. Una base sólida para tus ollas y sartenes.

Elegancia y mantenimiento sencillo

La cubierta vitrocerámica no solo es elegante, sino también súper fácil de limpiar. Menos esfuerzo, más brillo.

Diseño premium con seguridad incorporada

Perillas de lujo, encendido eléctrico práctico y válvula de seguridad para cocinar con confianza, estilo y precisión.

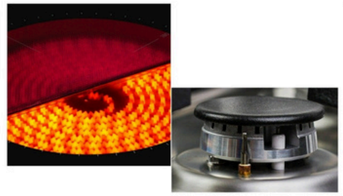

Versatilidad total: cocina a gas y eléctrica

Versatilidad total en tu cocina. Combina un quemador a gas de alto rendimiento (3.0 kw) y un foco radiante eléctrico EIKA (1.5 kw) sobre una elegante superficie vitrocerámica.

Indicador de calor y bloqueo infantil para mayor seguridad

Evita accidentes y ahorra energía. El foco eléctrico incluye indicador de calor que te avisa si la superficie aún está caliente. Activa el bloqueo infantil y evita encendidos accidentales.

spec.

Tamaño	30"
Dimensiones (cm) (An. x Prof. x Alt.)	29 x 51 x 10.5
Materiales	Vitrocerámica| Parrillas hierro colado.
Peso	5.4 kg
Quemadores	Aluminio Drija Diez años- Focos: EIKA
Control	Perilla- Slider Touch
Boquillas para gas	Licuado - GLP
Potencia	10,236 BTU - 1.5kw
Voltaje	110V/50-60Hz
Tipo de encendido	Eléctrico

PODs

- Incluye kit de conversión 1 boquillas para gas natural.
- 9 Niveles de Potencia Eléctrica.
- Foco radiante: Eika

***Algunas imágenes son referenciales para fines ilustrativos.

DRIJA

SICILIA 76

11601 BTU

1.8 kw
20cm diámetro

1.2 kw
16.5cm diámetro

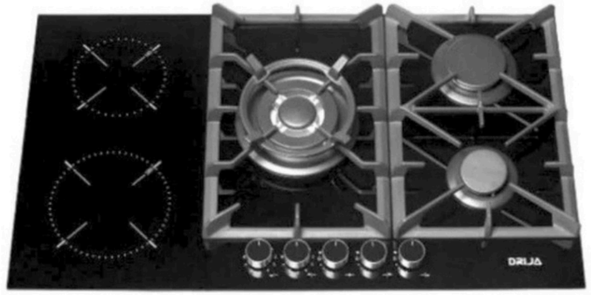

8189 BTU

3412 BTU

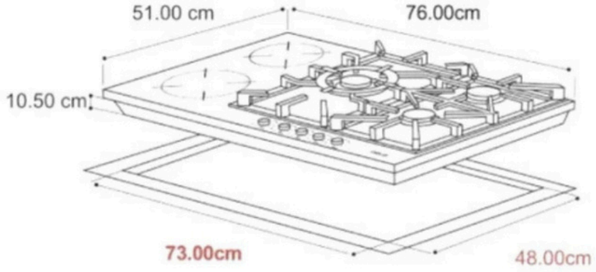

1 AÑO DE GARANTÍA
YEAR WARRANTY

10 AÑOS GARANTÍA EN QUEMADORES DRIJA

SICILIA 76

POD

Estilo que eleva tu cocina

Acabados de lujo y materiales de alta calidad que combinan funcionalidad con un diseño moderno y sofisticado.

Parrillas de hierro colado.

Parrilla de hierro colado resistente al uso intenso y al calor extremo. Una base sólida para tus ollas y sartenes.

Elegancia y mantenimiento sencillo

La cubierta vitrocerámica no solo es elegante, sino también súper fácil de limpiar. Menos esfuerzo, más brillo.

Versatilidad con 3 quemadores

Incluye quemador triple corona, rápida, semi rápidas y auxiliar, para preparar desde salsas delicadas hasta cocciones intensas.

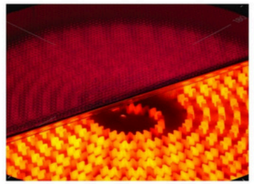

2 Focos radiantes

Estos elementos radiantes eléctricos aseguran un encendido inmediato sobre una elegante superficie vitrocerámica que facilita la limpieza y realza el diseño de tu cocina.

Indicador de calor residual

El foco eléctrico incluye indicador de calor que te avisa si la superficie aún está caliente.

spec.

Tamaño	76 cm
Dimensiones (cm) (An. x Prof. x Alt.)	76 x 51 x 10.5
Materiales	Vitrocerámica | Parrillas hierro colado.
Peso	11.4 kg
Quemadores	Aluminio Drija Diez años- Focos: EGO
Control	Perilla
Boquillas para gas	Licuado - GLP
Potencia	23,202 BTU - 1.2 kw
Voltaje	220V- 240 V /50-60Hz
Tipo de encendido	Eléctrico

PODs

- 9 Niveles de potencia
- Incluye kit de conversión 3 boquillas para gas natural.
- 1 codo de conector de gas.
- 1 conector de gas.
- Foco radiante: EGO

***Algunas imágenes son referenciales para fines ilustrativos.

DRIJA

SICILIA TOUCH 60

SICILIA TOUCH 60

6141 BTU

11601 BTU

1.2 - kw
16.5 cm diámetro

3412 BTU

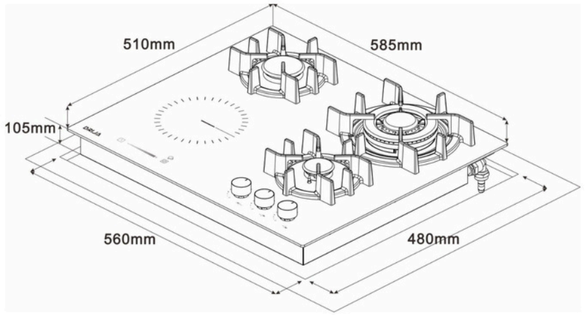

1 AÑO DE GARANTÍA
YEAR WARRANTY

10 AÑOS GARANTÍA EN QUEMADORES DRIJA

SICILIA TOUCH 60

POD

Estilo que eleva tu cocina

Acabados de lujo y materiales de alta calidad que combinan funcionalidad con un diseño moderno y sofisticado.

Cubierta vitrocerámica elegante y funcional

Acabado moderno que facilita la limpieza y mejora la distribución del calor en los quemadores eléctricos.

Protección para toda la familia

El sistema de bloqueo infantil en el control touch evita que los más pequeños puedan encender o manipular la estufa accidentalmente, brindando mayor seguridad y tranquilidad en el hogar.

Versatilidad con 3 quemadores

Incluye quemador triple corona, rápida, semi rápidas y auxiliar, para preparar desde salsas delicadas hasta cocciones intensas.

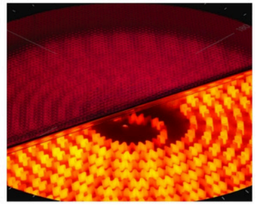

1 Foco radiante

Estos elementos radiantes eléctricos aseguran un encendido inmediato sobre una elegante superficie vitrocerámica que facilita la limpieza y realza el diseño de tu cocina.

Control dual: perillas y slider touch

Maneja tu estufa como prefieras: con controles táctiles para mayor precisión o perillas para un uso más tradicional y práctico.

spec.

Tamaño	58.5 cm
Dimensiones (cm) (An. x Prof. x Alt.)	58.5 x 51 x 10.5
Materiales	Vitrocerámica |Parrillas hierro colado.
Peso	11.4 kg
Quemadores	Aluminio Drija Diez años- Focos: EGO
Control	Perilla- Digital
Boquillas para gas	Licuado - GLP
Potencia	21, 154 BTU - 1.2 kw
Voltaje	110V /50-60Hz
Tipo de encendido	Eléctrico

PODs

- 9 Niveles de potencia
- Incluye kit de conversión 3 boquillas para gas natural.
- 1 codo de conector de gas.
- 1 conector de gas.
- Foco radiante: EGO

***Algunas imágenes son referenciales para fines ilustrativos.

DRIJA

SICILIA TOUCH 90

SICILIA TOUCH 90

11601 BTU

8189 BTU

6141 BTU

1.8 kw
20cm diámetro

1.2 kw
16.5cm diámetro

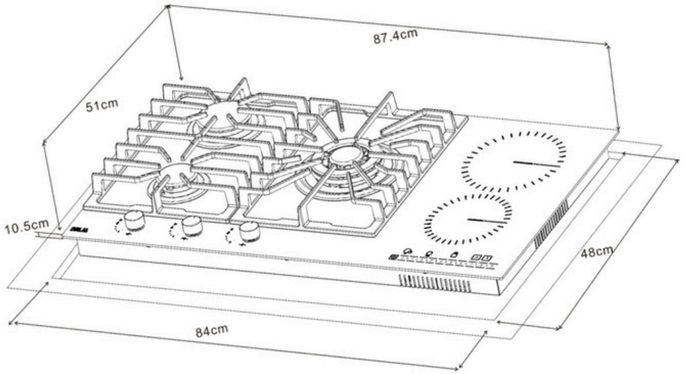

1 AÑO DE GARANTÍA
YEAR WARRANTY

10 AÑOS GARANTÍA EN QUEMADORES DRIJA

POD

Estilo que eleva tu cocina

Acabados de lujo y materiales de alta calidad que combinan funcionalidad con un diseño moderno y sofisticado.

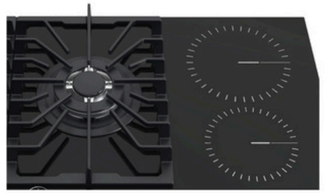

Cubierta vitrocerámica elegante y funcional

Acabado moderno que facilita la limpieza y mejora la distribución del calor en los quemadores eléctricos.

Protección para toda la familia

El sistema de bloqueo infantil en el control touch evita que los más pequeños puedan encender o manipular la estufa accidentalmente, brindando mayor seguridad y tranquilidad en el hogar.

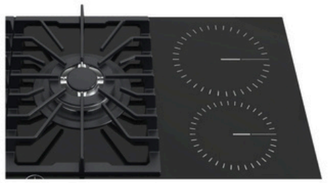

Versatilidad con 3 quemadores

Incluye quemador triple corona, rápida, semi rápidas y auxiliar, para preparar desde salsas delicadas hasta cocciones intensas.

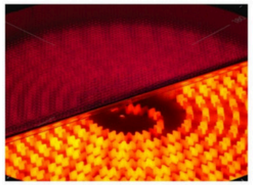

2 Focos radiantes EGO

aseguran un encendido inmediato sobre una elegante superficie vitrocerámica que facilita la limpieza y realza el diseño de tu cocina.

Control dual: perillas y slider touch

Maneja tu estufa como prefieras: con controles táctiles para mayor precisión o perillas para un uso más tradicional y práctico.

spec.

Tamaño	90 cm
Dimensiones (cm) (An. x Prof. x Alt.)	87.4 x 51 x 10.5
Materiales	Vitrocerámica | Parrillas hierro colado.
Peso	16.9 kg
Quemadores	Aluminio Drija Diez años- Focos: EGO
Control	Perilla
Boquillas para gas	Licuado - GLP
Potencia	25,932 BTU - 3 kw
Voltaje	220V | 50-60Hz
Tipo de encendido	Eléctrico

PODs

- Plancha de hierro fundido.
- Parrilla continua.
- Incluye kit de conversión 3 boquillas para gas natural.
- 1 codo de conector de gas.
- 1 conector de gas.
- Foco radiante: EGO

***Algunas imágenes son referenciales para fines ilustrativos.

DRIJA

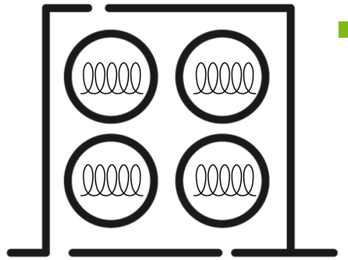

TOPES DE INDUCCIÓN

- MÚNICH 30
- MÚNICH 60
- MÚNICH 76
- MÚNICH 90

DRIJA

MÚNICH 30 INDUKTION

MÚNICH 30 INDUKTION

Zona Flex
2.5 - 3.0 kw

2.2 - 2.5 kw

2.5 - 3.0 kw

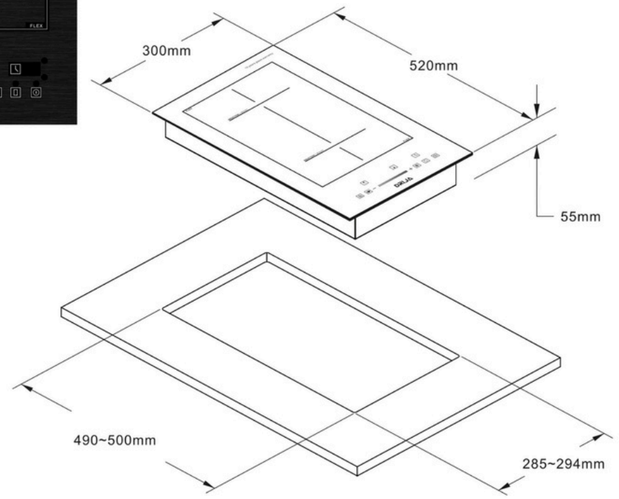

Eficiencia y Sostenibilidad

Es preciso, respetuoso con el medio ambiente, y supera a otras alternativas en eficiencia energética, seguridad y control. Transfiere más energía, calienta áreas específicas y reduce el consumo.

1 AÑO DE GARANTÍA
YEAR WARRANTY

C ETL US LISTED
Intertek

MÚNICH 30 INDUKTION

POD

Panel táctil

Controla todas las funciones con un solo toque. El panel digital permite ajustar fácilmente la potencia, activar el temporizador o bloquear la estufa, todo con precisión y sin esfuerzo.

Sensor Automático de sartén

Detecta al instante la presencia del recipiente y activa la zona de cocción solo cuando hay una olla o sartén compatible, para un uso más seguro e inteligente de la energía.

Zona Flex

La zona de cocción se ajusta automáticamente al tamaño de tu recipiente, brindando calor preciso solo donde se necesita.

8 niveles de potencia

Desde un derretido suave hasta una ebullición rápida, puedes elegir el nivel exacto de calor que necesitas.

Temporizador de apagado automático

Programa tu cocción y olvídate del reloj: la estufa se apaga sola, ideal para evitar sobrecocciones o distracciones.

Superficie de fácil limpieza

La superficie resistente a rayaduras mantiene su apariencia impecable, incluso con el uso diario.

spec.

Tamaño	30 cm
Dimensiones (cm) (An. x Prof. x Alt.)	30.3 x 52 x 5.5
Materiales	Vitrocerámica Negro antirrayas-Bordes de aluminio| 10 años de garantía
Peso neto	5.8 kg
Temporizador	Temporizador de apagado 99 min
Control	Panel Táctil
Potencia	3700 W
Voltaje	208-240/ 60 Hz
Material inductor	Aluminio

PODs

- Protección contra sobrecalentamiento
- Bloqueo Infantil
- Indicador de calor residual
- Temporizador de apagado automático de 99 min

***Algunas imágenes son referenciales para fines ilustrativos.

DRIJA

MÚNICH 60 INDUKTION

1.6- 2.7 kw

2.1- 2.7 kw

2.1 - 2.7 kw

1.6- 2.0 kw

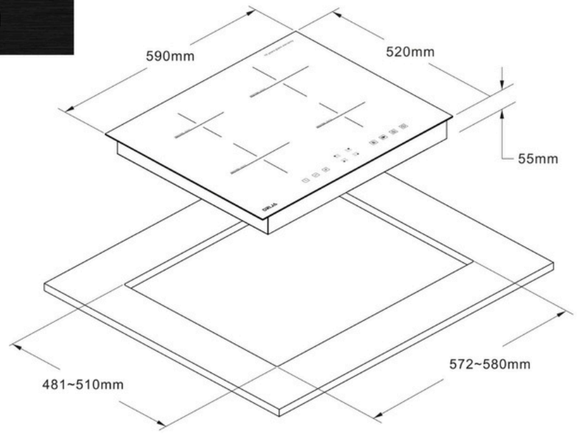

Eficiencia y Sostenibilidad

Es preciso, respetuoso con el medio ambiente, y supera a otras alternativas en eficiencia energética, seguridad y control. Transfiere más energía, calienta áreas específicas y reduce el consumo.

1 AÑO DE GARANTÍA YEAR WARRANTY

Intertek

MÚNICH 60 INDUKTION

POD

Panel táctil

Controla todas las funciones con un solo toque. El panel digital permite ajustar fácilmente la potencia, activar el temporizador o bloquear la estufa, todo con precisión y sin esfuerzo.

Sensor Automático de sartén

Detecta al instante la presencia del recipiente y activa la zona de cocción solo cuando hay una olla o sartén compatible, para un uso más seguro e inteligente de la energía.

Vitrocerámica con bordes de aluminio

Elegante, resistente y de fácil limpieza. Los bordes de aluminio protegen el vidrio y añaden un toque moderno a tu cocina.

10 Niveles de potencia para cocción precisa

Desde un derretido suave hasta una ebullición rápida, puedes elegir el nivel exacto de calor que necesitas.

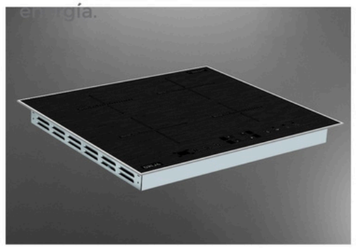

Temporizador de apagado automático

Programa tu cocción y olvídate del reloj: la estufa se apaga sola, ideal para evitar sobrecocciones o distracciones.

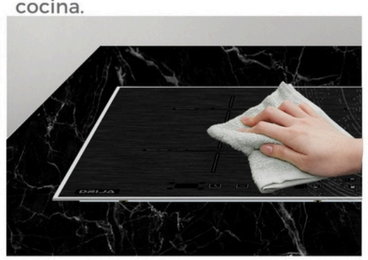

Vitrocerámica anti rayas para uso intenso

La superficie resistente a rayaduras mantiene su apariencia impecable, incluso con el uso diario.

spec.

Tamaño	60 cm
Dimensiones (cm) (An. x Prof. x Alt.)	59.3 x 52 x 5.5
Materiales	Vitrocerámica Negro antirrayas- Bordes de aluminio
Peso neto	10,6 kg
Temporizador	Temporizador de apagado 99 min
Control	Panel Táctil
Potencia	7400 W
Voltaje	220- 240/ 60 Hz
Material inductor	Aluminio

PODs

- Protección contra sobrecalentamiento
- Bloqueo Infantil
- Indicador de calor residual
- Temporizador de apagado automático de 99 min

***Algunas imágenes son referenciales para fines ilustrativos.

DRIJA

MÚNICH 76 INDUKTION

MÚNICH 76 INDUKTION

Zona Flex
2.5 - 3.0 kw 3.0 -4.0 kw

1.6 - 2.2 kw

2.1 - 2.5 kw

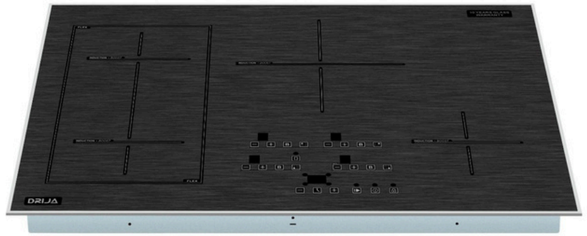

1.0 - 1.2 kw

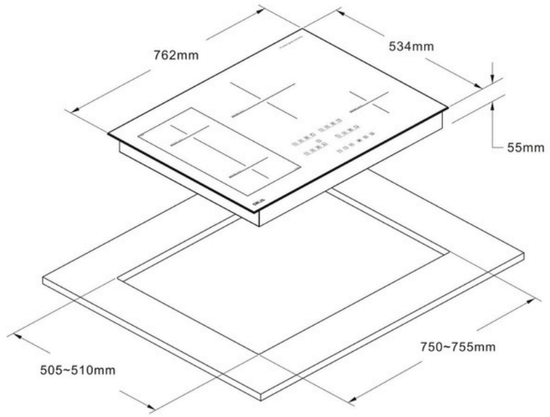

Eficiencia y Sostenibilidad

Es preciso, respetuoso con el medio ambiente, y supera a otras alternativas en eficiencia energética, seguridad y control. Transfiere más energía, calienta áreas específicas y reduce el consumo.

1 AÑO DE GARANTÍA
YEAR WARRANTY

C ETL LISTED US
Intertek

MÚNICH 76 INDUKTION

POD

Panel táctil

Activa o ajusta funciones como potencia, temporizador o bloqueo infantil fácilmente con solo un toque.

Sensor Automático de sartén

Detecta al instante la presencia del recipiente y activa la zona de cocción solo cuando hay una olla o sartén compatible, para un uso más seguro e inteligente de la energía.

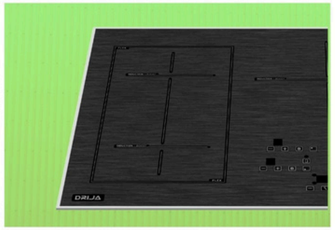

Zona Flex que se adapta a tu olla

La zona de cocción se ajusta automáticamente al tamaño de tu recipiente, brindando calor preciso solo donde se necesita.

10 Niveles de potencia para cocción precisa

Desde un derretido suave hasta una ebullición rápida, puedes elegir el nivel exacto de calor que necesitas.

Temporizador de apagado automático

Programa tu cocción y olvídate del reloj: la estufa se apaga sola, ideal para evitar sobrecocciones o distracciones.

Vitrocerámica anti rayas para uso intenso

La superficie resistente a rayaduras mantiene su apariencia impecable, incluso con el uso diario.

spec.

Tamaño	76 cm
Dimensiones (An. x Prof. x Alt.)	76.5 x 53.4 x 5.5
Materiales	Vitrocerámica Negro antirrayas- Bordes de aluminio
Peso neto	13.50 kg
Temporizador	Temporizador de apagado 99 min
Control	Panel Táctil
Potencia	7700 W
Voltaje	208- 240/ 60 Hz
Material inductor	Aluminio

PODs

- Protección contra sobrecalentamiento
- Bloqueo Infantil
- Indicador de calor residual
- Temporizador de apagado automático de 99 min

***Algunas imágenes son referenciales para fines ilustrativos.

DRIJA

MÚNICH 90 INDUKTION

MÚNICH 90 INDUKTION

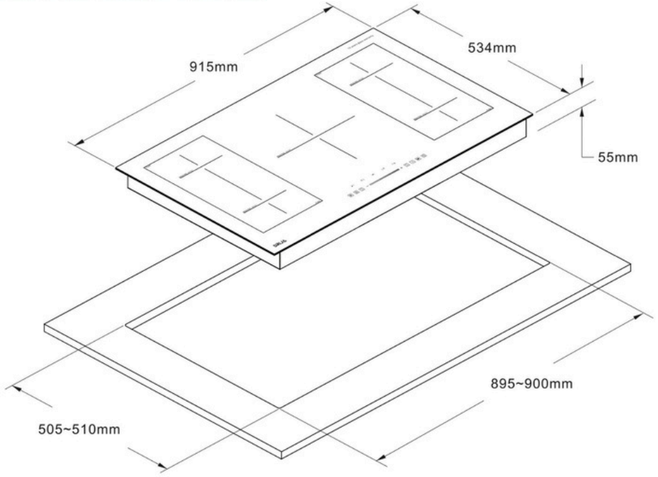

Eficiencia y Sostenibilidad

Es preciso, respetuoso con el medio ambiente, y supera a otras alternativas en eficiencia energética, seguridad y control. Transfiere más energía, calienta áreas específicas y reduce el consumo.

1 AÑO DE GARANTÍA
YEAR WARRANTY

C ETL LISTED US
Intertek

MÚNICH 90 INDUKTION

POD

Panel táctil

Controla todas las funciones con un solo toque. El panel digital permite ajustar fácilmente la potencia, activar el temporizador o bloquear la estufa, todo con precisión y sin esfuerzo.

Sensor Automático de sartén

Detecta al instante la presencia del recipiente y activa la zona de cocción solo cuando hay una olla o sartén compatible, para un uso más seguro e inteligente de la energía.

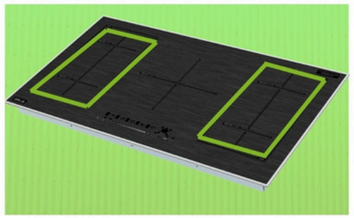

Doble zona flex para máxima versatilidad

Dos zonas flexibles que se adaptan a diferentes tamaños y formas de recipientes. Ideal para planchas, ollas grandes o múltiples sartenes al mismo tiempo.

10 Niveles de potencia para cocción precisa

Desde un derretido suave hasta una ebullición rápida, puedes elegir el nivel exacto de calor que necesitas.

Temporizador de apagado automático

Programa tu cocción y olvídate del reloj: la estufa se apaga sola, ideal para evitar sobrecocciones o distracciones.

Vitrocerámica anti rayas para uso intenso

La superficie resistente a rayaduras mantiene su apariencia impecable, incluso con el uso diario.

spec.

Tamaño	90 cm
Dimensiones (cm) (An. x Prof. x Alt.)	91.8 x 53.4 x 5.5
Materiales	Vitrocerámica Negro antirrayas- Bordes de aluminio
Peso neto	14.60 kg
Temporizador	Temporizador de apagado 99 min
Control	Panel Táctil
Potencia	11400 W
Voltaje	208- 240/ 60 Hz
Material inductor	Aluminio

PODs

- Protección contra sobrecalentamiento
- Bloqueo Infantil
- Indicador de calor residual
- Temporizador de apagado automático de 99 min

***Algunas imágenes son referenciales para fines ilustrativos.

DRIJA

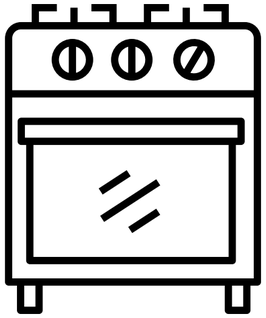

PISO

- VENECIA 76
- VENECIA 90

DRIJA

VENECIA 76

VENECIA 76

19000 BTU

9500 BTU

9500 BTU

16000 BTU

16000 BTU

10236 BTU
Grill

16141 BTU
Bake

1 AÑO DE GARANTÍA
YEAR WARRANTY

10 YEARS WARRANTY ON BURNERS DEFENDI

Accesorios

- Cesta de Air Fryer, parrilla, Kit de conversión para gas.
- 2 cromadas + 4 niveles de altura.
- Plancha de hierro fundido.

VENECIA 76

POD

Estética robusta para cocina de alto rendimiento

Es robusta y duradera, con un acabado de acero inoxidable que garantiza higiene y funcionalidad. Las parrillas de hierro colado soportan cualquier utensilio y las perillas de metal ofrecen un control preciso.

Máxima potencia culinaria

Su quemador de 19,000 BTU te da el control total para preparaciones delicadas o un fuego intenso para platos de calidad profesional. Cocina rápido, parejo y con resultados que sorprenden.

Parrillas continuas de hierro colado

Nuestras parrillas de cocción continuas de hierro colado ofrecen estabilidad y durabilidad, soportando recipientes de cualquier tamaño para cocinar de manera segura y libre.

Gran capacidad

Amplio espacio interior ideal para cocinar varios platillos a la vez o usar recipientes grandes. Perfecto para familias o quienes disfrutan de hornear con frecuencia.

Sistema de convección

Cocina tus recetas de forma pareja gracias al ventilador interno que distribuye el calor, obteniendo resultados uniformes sin tener que rotar las bandejas.

Horno hidrolítico

La función de limpieza al vapor permite ablandar la suciedad adherida a la cavidad del horno sin necesidad de químicos. El vapor generado facilita la remoción de residuos, haciendo más rápida y sencilla la limpieza..

spec.

Tamaño	76 cm
Dimensiones (cm) (An. x Prof. x Alt.)	76 x 75 x 96
Materiales	Esmalte negro| Acero inoxidable 430| Hierro fundido
Peso	86.3 kg
Capacidad | Peso	4.23Ft 3 - 120 L
Quemadores	Defendi 10 años de garantía
Control	Mecánico- Perillas
Tipo de Horno	Convección
Máx. Temperatura	250 °C
Potencia	86000 BTU
Voltaje	120V/ 60HZ

PODs

- Quemadores Defendi | 7 válvulas de seguridad.
- Horno de encendido eléctrico.
- Termómetro y termostato.
- Iluminación interna.
- Puerta triple vidrio.
- Rejilla de ventilación.
- Patas niveladoras.

***Algunas imágenes son referenciales para fines ilustrativos.

DRIJA

VENECIA 90

VENECIA 90

19000 BTU

9500 BTU

9500 BTU

16000 BTU

16000 BTU

10236 BTU
Grill

18000 BTU
Bake

1 AÑO DE GARANTÍA
YEAR WARRANTY

10 YEARS WARRANTY ON BURNERS DEFENDI

Accesorios

- Cesta de Air Fryer, parrilla, Kit de conversión para gas.
- 2 cromadas + 4 niveles de altura.
- Plancha de hierro fundido.

POD

Estética robusta para cocina de alto rendimiento

Es robusta y duradera, con un acabado de acero inoxidable que garantiza higiene y funcionalidad. Las parrillas de hierro colado soportan cualquier utensilio y las perillas de metal ofrecen un control preciso.

Máxima potencia culinaria

Su quemador de 19,000 BTU te da el control total para preparaciones delicadas o un fuego intenso para platos de calidad profesional. Cocina rápido, parejo y con resultados que sorprenden.

Parrillas continuas de hierro colado

Nuestras parrillas de cocción continuas de hierro colado ofrecen estabilidad y durabilidad, soportando recipientes de cualquier tamaño para cocinar de manera segura y libre.

Gran capacidad

Amplio espacio interior ideal para cocinar varios platillos a la vez o usar recipientes grandes. Perfecto para familias o quienes disfrutan de hornear con frecuencia.

Sistema de convección

Cocina tus recetas de forma pareja gracias al ventilador interno que distribuye el calor, obteniendo resultados uniformes sin tener que rotar las bandejas.

Horno hidrolítico

La función de limpieza al vapor permite ablandar la suciedad adherida a la cavidad del horno sin necesidad de químicos. El vapor generado facilita la remoción de residuos, haciendo más rápida y sencilla la limpieza..

spec.

Tamaño	90 cm
Dimensiones (cm) (An. x Prof. x Alt.)	90 x 75 x 96
Materiales	Esmalte negro| Acero inoxidable 430| Hierro fundido
Peso	101 kg
Capacidad | Peso	5.1 Ft 3 - 145 L
Quemadores	Defendi 10 años de garantía
Control	Mecánico- Perillas
Tipo de Horno	Convección
Máx. Temperatura	250 °C
Potencia	88000 BTU
Voltaje	120V/ 60HZ

PODs

- Quemadores Defendi | 7 válvulas de seguridad.
- Horno de encendido eléctrico.
- Termómetro y termostato.
- Iluminación interna.
- Puerta triple vidrio .
- Rejilla de ventilación.
- Patas niveladoras.

***Algunas imágenes son referenciales para fines ilustrativos.

DRIJA

MICROONDAS

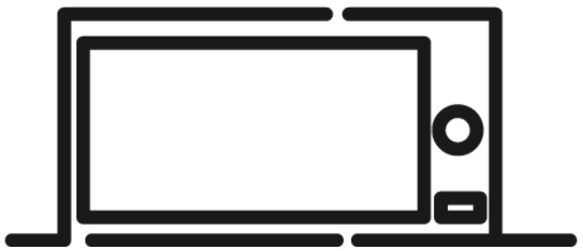

ACERO

NORMAL

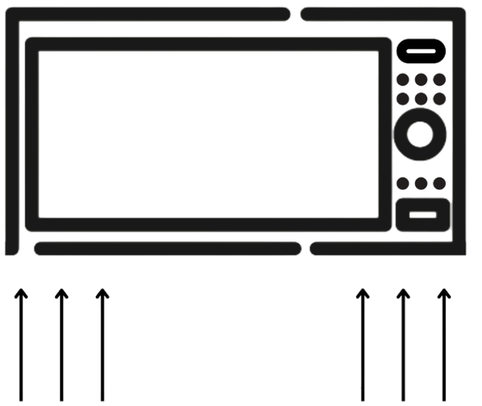

MICROONDA EXTRACTOR

DRIJA

ACERO

- PALERMO 62L

DRIJA

PALERMO 62L

Potencia 1200W

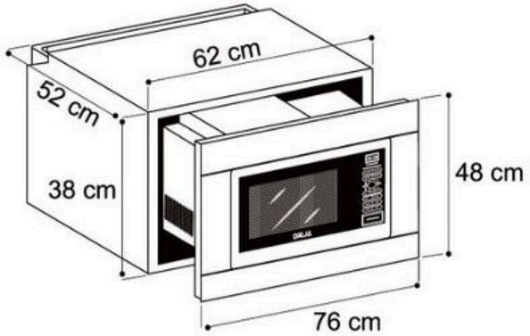

1 AÑO DE GARANTÍA YEAR WARRANTY

UL Solutions

PALERMO 62L

POD

Diseño moderno que se integra a tu cocina

Con acabados elegantes en acero inoxidable, se adaptan perfectamente a cualquier estilo de cocina, aportando un look sofisticado y funcional.

10 niveles de potencia de cocción

Con hasta 10 niveles de potencia y modelos con gratinador o función de convección, logran una cocción uniforme y deliciosa en menos tiempo.

9 Funciones disponibles

Funciones como cocción con sensor, menús automáticos y temporizador aseguran precisión y practicidad en cada uso.

Panel digital táctil

Uso intuitivo con funciones predeterminadas para mayor comodidad.

Reloj digital y temporizador integrados

Control del tiempo perfecto para una cocción precisa.

Gran capacidad

Cocina sin límites para toda la familia y tus invitados, preparando múltiples platos a la vez con total comodidad.

spec.

Tamaño	62 cm
Dimensiones (cm) (An. x Prof. x Alt.)	62 x 49.8 x 34.6
Plato	Plato giratorio 42 cm
Material	Acero Inoxidable| cavidad gris
Capacidad | Peso	25 L 2.2 cu. Ft |19.7 kg / 22.3kg
Control	Digital táctil
Voltaje	120 V/60Hz
Tipo de montaje	En pared
Convección	No

PODs

- Plato giratorio 42 cm- Rejilla metálica.
- Iluminación interna
- Bloqueo de seguridad para niños.
- 10 niveles de potencia.
- Descongelamiento por peso y tiempo.

***Algunas imágenes son referenciales para fines ilustrativos.

DRIJA

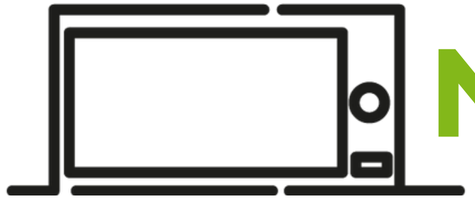

NORMAL

- FLORENCIA 25L BLACK
- SORRENTO 25L BLACK
- NAPOLI 25L BLACK
- VÉNETO 62L BLACK

DRIJA

FLORENCIA 25L BLACK

Potencia 900 W

Potencia de la parrilla: 1000 W

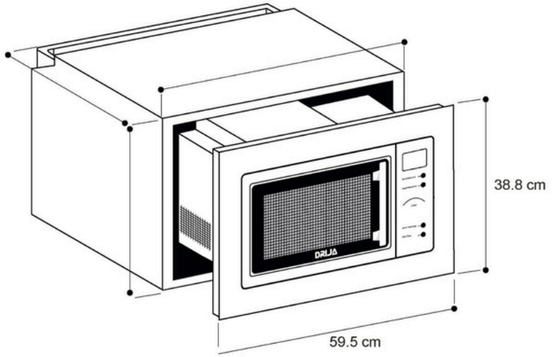

1 AÑO DE GARANTÍA
YEAR WARRANTY

FLORENCIA 25L BLACK

POD

Cavidad de acero inoxidable

Mayor durabilidad, fácil limpieza y mejor reflexión de ondas para una cocción más eficiente.

Múltiples potencias de cocción

Versatilidad justa para adaptarse a cada tipo de preparación. Desde descongelar suavemente hasta calentar o cocinar de forma rápida y eficiente, este sistema simplifica el uso sin perder precisión, brindando resultados óptimos con solo unos pocos ajustes.

Grill de cuarzo

Calor al instante, logrando acabados crujientes y dorados sin tiempo de espera. El calor envolvente se distribuye de forma directa y uniforme. Su diseño compacto permite una cavidad más amplia y fácil de limpiar.

Diseño empotrable con trim incorporado

Comodidad al alcance de un toque gracias a su sistema de apertura moderno y discreto.

Descongelamiento por peso y por tiempo

Garantiza una descongelación eficiente y homogénea, conservando la textura y sabor de los alimentos.

Capacidad de 25L / 0.9

Cocina sin límites para toda la familia y tus invitados, preparando múltiples platos a la vez con total comodidad.

spec.

Tamaño	59 cm
Dimensiones (cm) (An. x Prof. x Alt.)	59.5 x 40.1 x 38.8
Plato	Giratorio de 31.5 cm
Material	Vidrio negro | Cavidad de acero inoxidable
Capacidad | Peso	25 L 0.9 cu. Ft | 19.5 kg / 22.0 kg
Control	Digital táctil
Voltaje	120 V/60Hz
Tipo de montaje	En pared

PODs

- Plato giratorio- Rejilla metálica.
- Iluminación interna
- Bloqueo de seguridad para niños.
- Reloj digital
- Temporizador.
- 5 niveles de potencia.

***Algunas imágenes son referenciales para fines ilustrativos.

DRIJA

SORRENTO 25L BLACK

SORRENTO 25L BLACK

Potencia 900 W

Potencia de la parrilla: 1000 W

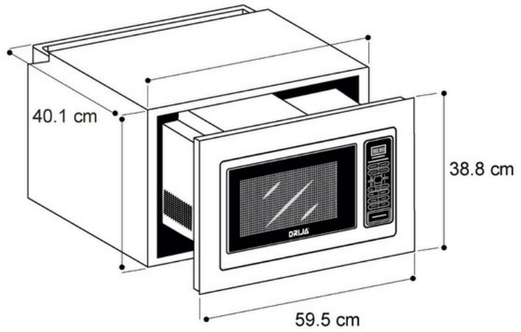

1 AÑO DE GARANTÍA
YEAR WARRANTY

POD

Cavidad de acero inoxidable

Mayor durabilidad, fácil limpieza y mejor reflexión de ondas para una cocción más eficiente.

Panel de control digital con temporizador

Control táctil intuitivo que permite programar funciones y tiempos con total precisión.

Grill de cuarzo

Calor al instante, logrando acabados crujientes y dorados sin tiempo de espera. El calor envolvente se distribuye de forma directa y uniforme. Su diseño compacto permite una cavidad más amplia y fácil de limpiar.

Diseño empotrable con trim incorporado

Comodidad al alcance de un toque gracias a su sistema de apertura moderno y discreto.

Descongelamiento por peso y por tiempo

Garantiza una descongelación eficiente y homogénea, conservando la textura y sabor de los alimentos.

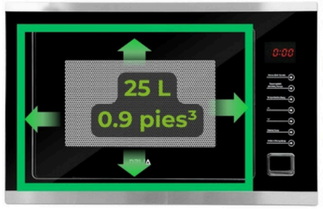

Capacidad de 25L / 0.9

Cocina sin límites para toda la familia y tus invitados, preparando múltiples platos a la vez con total comodidad.

spec.

Tamaño	59 cm
Dimensiones (cm) (An. x Prof. x Alt.)	59.5 x 40.1 x 38.8
Plato	Giratorio de 31.5 cm
Material	Vidrio negro | Cavidad de acero inoxidable
Capacidad | Peso	25 L 0.9 cu. Ft| 19.5 kg / 22.0 kg
Control	Digital táctil
Voltaje	120 V/60Hz
Tipo de montaje	En pared

PODs

- Plato giratorio- Rejilla metálica.
- Iluminación interna
- Bloqueo de seguridad para niños.
- Reloj digital
- Temporizador
- 5 niveles de potencia.

***Algunas imágenes son referenciales para fines ilustrativos.

DRIJA

NAPOLI 25L BLACK

NAPOLI 25L BLACK

Potencia 900 W

Potencia de la parrilla: 1000 W

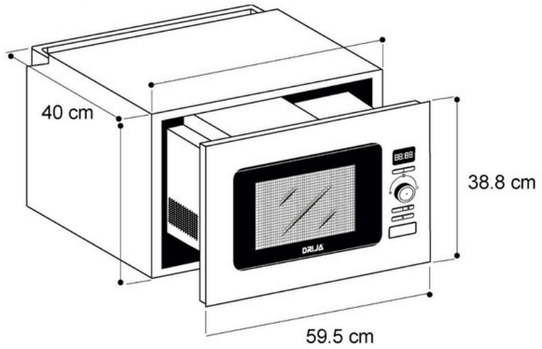

1 AÑO DE GARANTÍA
YEAR WARRANTY

POD

Multifuncional

Ajusta la intensidad según el tipo de alimento y consigue siempre el mejor resultado, desde un suave descongelado hasta una cocción intensa. Hasta 10 niveles de potencia

Control mecánico con panel digital

Combina la precisión digital con la facilidad de uso de un sistema mecánico clásico.

Grill de cuarzo

Calor al instante, logrando acabados crujientes y dorados sin tiempo de espera. El calor envolvente se distribuye de forma directa y uniforme. Su diseño compacto permite una cavidad más amplia y fácil de limpiar.

Diseño empotrable con trim incorporado

Comodidad al alcance de un toque gracias a su sistema de apertura moderno y discreto.

Reloj digital y temporizador integrados

Control del tiempo perfecto para una cocción precisa.

Capacidad de 25L / 0.9

Ideal para todo tipo de recetas, desde recalentar hasta gratinar o descongelar.

spec.

Tamaño	60 cm
Dimensiones (cm) (An. x Prof. x Alt.)	59.5 x 40 x 38.8
Plato	Giratorio de 31.5 cm
Material	Vidrio negro| Cavidad de acero inoxidable
Capacidad | Peso	25 L 0.9 cu. Ft|18.5 kg / 20.5 kg
Control	Digital - perilla
Voltaje	120 V/60Hz
Tipo de montaje	En pared

PODs

- Plato giratorio- Rejilla metálica.
- Iluminación interna
- Bloqueo de seguridad para niños.
- Descongelamiento por peso y tiempo

***Algunas imágenes son referenciales para fines ilustrativos.

DRIJA

VENETO 62L BLACK

VENETO 62L

Potencia 1200 W

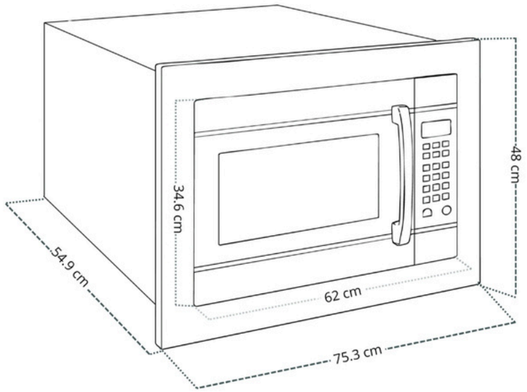

1 AÑO DE GARANTÍA YEAR WARRANTY

UL Solutions

POD

Tecnología inverter para cocción más eficiente

La potencia se ajusta de manera continua para lograr cocciones más uniformes, evitando sobrecalentamientos y conservando la textura de los alimentos.

8 funciones automáticas

Cocina desde palomitas hasta vegetales al vapor con solo tocar un botón.

Modo silencioso para una experiencia sin interrupciones

Activa el modo silencioso para eliminar los sonidos del panel durante la operación. Ideal para cocinar de noche o cuando no quieres interrumpir la tranquilidad del hogar.

Diseño empotrable con trim

Comodidad al alcance de un toque gracias a su sistema de apertura moderno y discreto.

Panel digital táctil

Uso intuitivo con funciones predeterminadas para mayor comodidad.

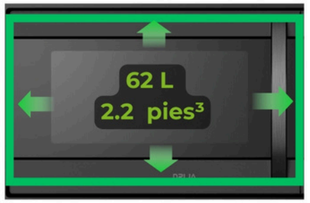

Gran capacidad de 62 litros / 2.2 pies³

Cocina sin límites para toda la familia y tus invitados, preparando múltiples platos a la vez con total comodidad.

spec.

Tamaño	62 cm
Dimensiones (cm) (An. x Prof. x Alt.)	62 x 54.9x 34.6 - (TRIM: 75.3 x 54.9 x 48)
Plato	Plato giratorio de 42 cm
Material	Vidrio Negro| cavidad gris
Capacidad | Peso	62 L- 2.2 cu. ft| 18,5 kg / 24,5 kg
Control	Digital táctil
Voltaje	120 V/60Hz
Tipo de montaje	En pared

PODs

- Plato giratorio 42 cm- Rejilla metálica.
- Iluminación interna
- Bloqueo de seguridad para niños.
- 10 niveles de potencia.
- Descongelamiento por peso y tiempo.
- Reloj digital
- Temporizador

***Algunas imágenes son referenciales para fines ilustrativos.

DRIJA

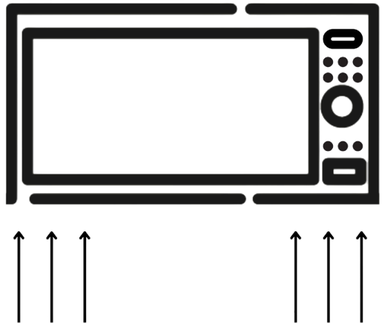

MICROONDA EXTRACTOR

- LOMBARDÍA 42L

DRIJA

LOMBARDÍA 42L

Potencia 900 W

Potencia de convección 1450 W

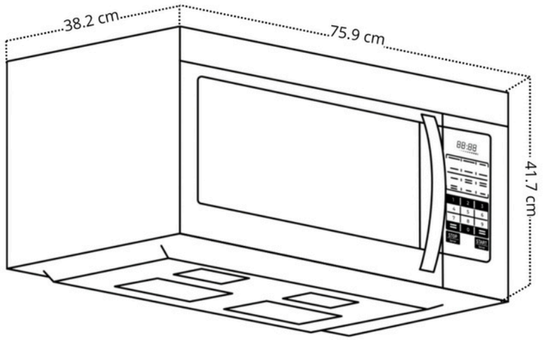

Instalación

Para la instalación de un extractor, es recomendable asegurarse de que la distancia entre el tope y el microondas sea de 76 cm.

Esto garantiza un funcionamiento eficiente y seguro del extractor.

Además, es importante seguir las instrucciones del fabricante y verificar que el extractor esté correctamente nivelado y fijado.

1 AÑO DE GARANTÍA YEAR WARRANTY

UL Solutions

LOMBARDÍA 42L

Microondas empotrable con extractor integrado

Solución 2 en 1 que ahorra espacio y mejora la ventilación en tu cocina, con extractor de 2 velocidades y capacidad de 500 m³/h.

Sistema de convección

Prepara tus recetas favoritas con rapidez y resultados deliciosos, sin complicaciones y con todo el sabor de un horno tradicional.

Rango de temperatura 100 a 425°F

Amplio rango que permite desde cocciones lentas y suaves hasta asados a alta temperatura, cubriendo una gran variedad de recetas y técnicas culinarias.

2 Filtros de aluminio

Extrae grasa de forma eficiente gracias a sus filtros de aluminio lavables, con gran durabilidad y una excelente retención de partículas.

Reloj digital y temporizador integrados

Control del tiempo perfecto para una cocción precisa.

Gran capacidad de 42 litros / 1.5 pies³

Ideal para cocinar recetas más grandes y platos familiares.

spec.

Tamaño	75 cm
Dimensiones (cm) (An. x Prof. x Alt.)	75.9 x 39 x 41.7
Plato	Giratorio de 34.5 cm
Material	Acero inoxidable cubierta negra| cavidad de acero
Capacidad | Peso	45 L 1.5 cu. ft | 29 kg / 31.5 kg
MCH	500 m3h
Control	Digital
Voltaje	120 V/60Hz
Tipo de montaje	En pared
Convección	Si

PODs

- 7 Funciones predeterminadas.
- Velocidades de extracción: 2.
- Plato giratorio- Rejilla metálica.
- Iluminación interna
- Bloqueo de seguridad para niños.
- 10 niveles de potencia.

***Algunas imágenes son referenciales para fines ilustrativos.

DRIJA

HORNOS

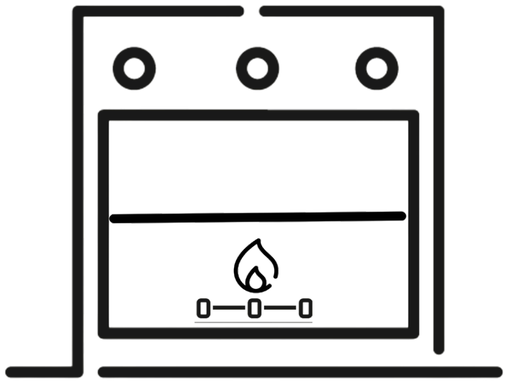

GAS

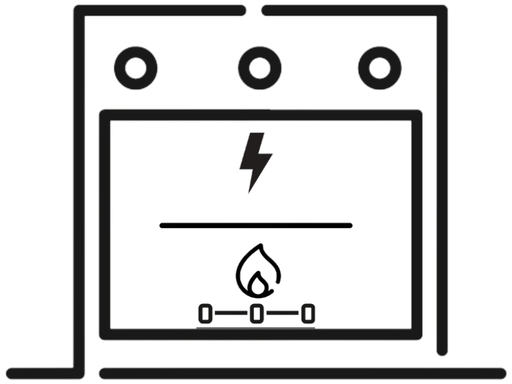

GAS- GRILL

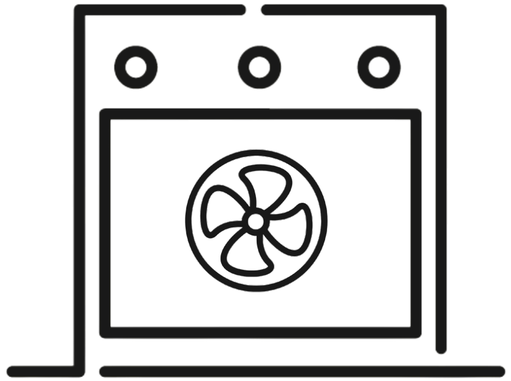

ELÉCTRICO

DRIJA

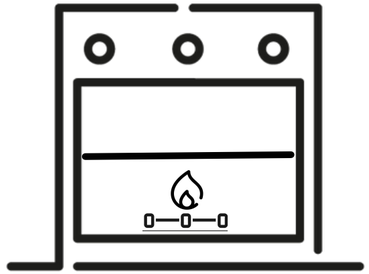

GAS

- OCEANÍA 60 BLACK
- EUROPA 60
- ROMA 76
- AMÉRICA 90

DRIJA

OCEANÍA 60 BLACK

Inferior
8800 BTU- 2.59 kw

Potencia 2590W-
8,833 BTU

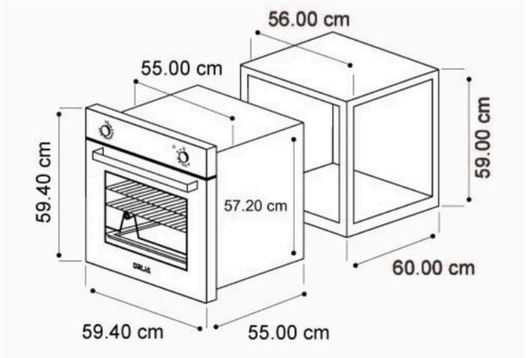

1 AÑO DE GARANTÍA
YEAR WARRANTY

OCEANÍA 60 BLACK

POD

Estilo sofisticado en tu cocina

Su diseño en vidrio templado negro con manilla de aluminio combina elegancia y durabilidad.

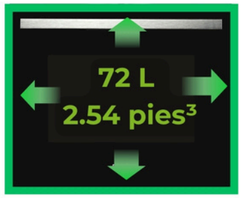

Compacto y funcional para espacios reducidos

Perfecto para familias que cocinan con frecuencia diferentes tipos de platillos.

Encendido eléctrico fácil y seguro

Prende el horno con solo girar la perilla, sin necesidad de fósforos o encendedores.

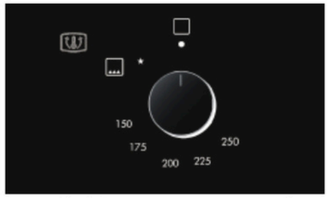

Precisión y control sin complicaciones

Con una temperatura máxima de 250˚C, es perfecto para una variedad de platos, desde pizzas crujientes hasta pasteles perfectamente horneados.

Sistema de refrescamiento

Disfruta de una cocción sin preocupaciones con el apagado automático y el sistema de enfriamiento que protege los componentes internos.

Doble vidrio templado

La puerta de doble vidrio templado negro da un estilo moderno a tu cocina y conserva el calor del horno, evitando quemaduras y facilitando su limpieza

spec.

Tamaño	60 cm
Dimensiones (cm) (An. x Prof. x Alt.)	59.5 x 61.4 x59.8
Materiales	Vidrio temp. negro| acero Inox S304| esmalte negro | aluminio
Capacidad | Peso	72 L- 2.54 .ft3 | 31.1 kg
Máx. Temperatura	250 °C
Control	Mecánico- Perillas
Tipo de Horno	Gas
Voltaje	110 /120V – 50/60 Hz
Tipo de encendido	Eléctrico
Tipo de montaje	Empotrable

PODs

- 1 Quemador.
- Válvula de seguridad.
- 1 Rejilla.
- 1 Bandeja recolectora de grasa
- 1 boquilla para gas natural
- 1 conector de gas
- 1 codo conector
- Iluminación interna.
- temporizador

***Algunas imágenes son referenciales para fines ilustrativos.

DRIJA

EUROPA 60 GAS

EUROPA 60 GAS

Superior
6141. BTU- 1.8 kw

Inferior
8800 BTU- 2.6 kw

Potencia 4400W-
15,013 BTU

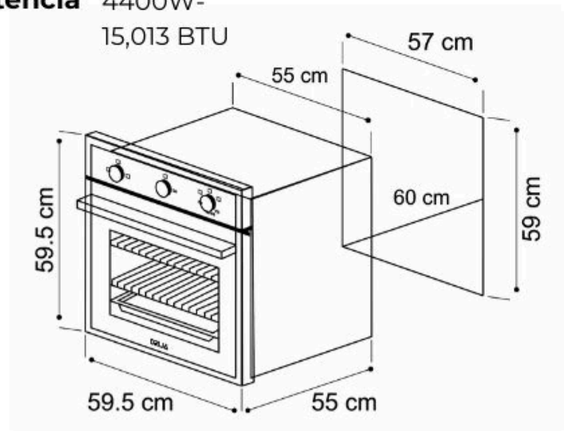

1 AÑO DE GARANTÍA
YEAR WARRANTY

EUROPA 60 GAS

POD

Seguridad y visibilidad total en cada cocción

Puerta con triple vidrio templado y cavidad iluminada que mantienen el calor en el interior y mejoran la supervisión de tus recetas.

Compacto y funcional para espacios reducidos

Perfecto para familias que cocinan con frecuencia diferentes tipos de platillos.

Doble quemador para mejor distribución del calor

Quemadores superior e inferior que aseguran un horneado uniforme y preciso.

Limpieza sin esfuerzo para tu comodidad

La cavidad con esmalte gris ofrece un estilo moderno y facilita la limpieza, permitiendo cocinar sin preocuparse por residuos.

Triple vidrio templado

Siente la seguridad de una puerta siempre fresca y cocina con mayor eficiencia manteniendo el calor donde debe estar.

Sistema de refrescamiento

Disfruta de una cocción sin preocupaciones con el apagado automático y el sistema de enfriamiento que protege los componentes internos.

spec.

Tamaño	60 cm
Dimensiones (cm) (An. x Prof. x Alt.)	59.5 x 61.4 x 59.58
Materiales	Vidrio temp. negro| marcos acero Inox S304| esmalte Gris
Capacidad | Peso	72 L- 2.54 .ft3 | 31.1 kg
Máx. Temperatura	250 °C
Control	Mecánico- Perillas
Tipo de Horno	Gas
Voltaje	110-120V /60 Hz
Tipo de encendido	Eléctrico
Tipo de montaje	Empotrable

PODs

- Válvula de seguridad.
- 2 Rejillas.
- 1 Bandeja recolectora de grasa.
- 2 Boquillas para gas natural.
- 1 Conector de gas.
- 1 Codo conector.
- Iluminación interna.
- Temporizador

***Algunas imágenes son referenciales para fines ilustrativos.

ROMA 76

Superior
7,846 BTU- 2.3 kw

Inferior
11,607 BTU- 3.6 kw

Potencia 5900W
19, 453BTU

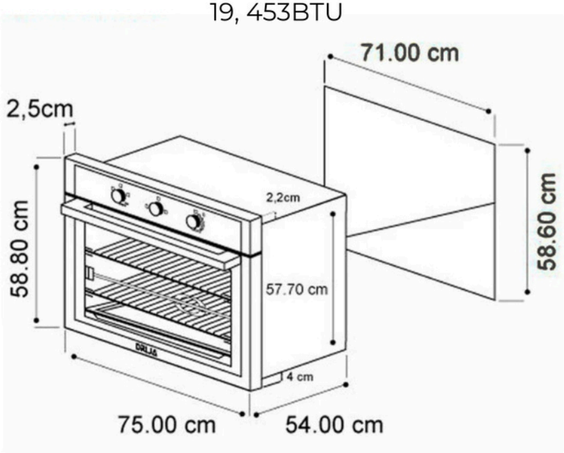

1 AÑO DE GARANTÍA
YEAR WARRANTY

POD

Resultados perfectos, cada vez

Domina cualquier receta con la versatilidad para hornear todo, desde delicados pasteles hasta acabados dorados perfectos.

Capacidad versátil para el uso diario

Cocina sin límites para toda la familia y tus invitados, preparando múltiples platos a la vez con total comodidad.

Doble quemador para mejor distribución del calor

Quemadores superior e inferior que aseguran un horneado uniforme y preciso.

Encendido eléctrico y control mecánico

Enciende fácilmente el horno con solo girar la perilla, sin necesidad de fósforos ni encendedores.

Triple vidrio templado

Siente la seguridad de una puerta siempre fresca y cocina con mayor eficiencia manteniendo el calor donde debe estar.

Sistema de refrescamiento

Disfruta de una cocción sin preocupaciones con el apagado automático y el sistema de enfriamiento que protege los componentes internos.

spec.

Tamaño	76 cm
Dimensiones (cm) (An. x Prof. x Alt.)	75.5 x 54.8 x 61.4
Materiales	Vidrio negro | esmalte negro en el interior | bordes de acero Inox 304
Capacidad | Peso	78 L- 2.8 .ft3 | 40 kg
Máx. Temperatura	250 °C
Control	Mecánico- Perillas
Tipo de Horno	Gas
Voltaje	110 - 120V /60 Hz
Tipo de encendido	Eléctrico
Tipo de montaje	Empotrable

PODs

- Válvula de seguridad.
- 2 rejillas
- 1 bandeja recolectora de grasa
- 2 boquillas para gas natural
- 1 conector de gas
- 1 codo conector
- Iluminación interna
- doble.
- temporizador

***Algunas imágenes son referenciales para fines ilustrativos.

DRIJA

AMÉRICA 90 GAS

AMÉRICA 90 GAS

Superior
8189 BTU - 2.5kw

Inferior
11600 BTU- 3.4 kw

Potencia 5900W

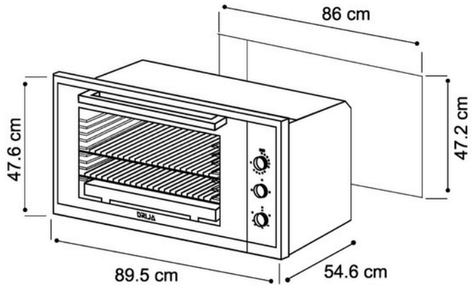

1 AÑO DE GARANTÍA
YEAR WARRANTY

POD

Multifuncional

Con 8 métodos de calentamiento y 2 potentes quemadores a gas, te ofrece una cocción uniforme en cada rincón. Perfecto para asar, hornear o gratinar como un chef profesional.

Alta capacidad para cocinar en grande

Ideal para preparar grandes recetas sin preocuparte por el espacio.

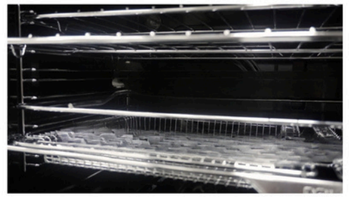

Los quemadores superior e inferior

El sistema de doble quemador distribuye el calor de forma equilibrada para lograr resultados perfectos en todo momento.

Precisión y control sin complicaciones

Control mecánico intuitivo, encendido eléctrico y cronómetro integrado para que cocines con precisión sin complicarte con tecnología innecesaria.

Triple vidrio templado

Siente la seguridad de una puerta siempre fresca y cocina con mayor eficiencia manteniendo el calor donde debe estar.

Sistema de refrescamiento

Disfruta de una cocción sin preocupaciones con el apagado automático y el sistema de enfriamiento que protege los componentes internos.

spec.

Tamaño	90 cm
Dimensiones (cm) (An. x Prof. x Alt.)	89.5 x 54.6 x 47.6
Materiales	Vidrio negro | esmalte negro en el interior | bordes de acero Inox 304
Capacidad | Peso	105 L- 3.71 .ft3 | 41.7 kg
Máx. Temperatura	250 °C
Control	Mecánico- Perillas
Tipo de Horno	Gas
Voltaje	110 /120V – 50/60 Hz
Tipo de encendido	Eléctrico
Tipo de montaje	Empotrable

PODs

- Válvula de seguridad.
- 2 Rejillas
- 1 Bandeja recolectora de grasa deslizante.
- 2 Boquillas para gas natural
- Asador giratorio.
- 1 Conector de gas
- 1 Codo conector.
- Doble iluminación.
- temporizador

***Algunas imágenes son referenciales para fines ilustrativos.

DRIJA

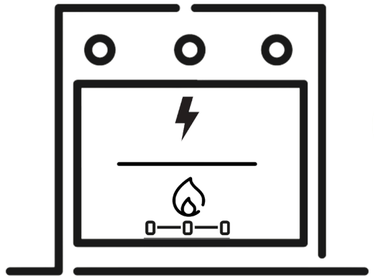

GAS GRILL

- EUROPA 60 GAS GRILL
- NORTEAMÉRICA 90 GAS GRILL

DRIJA

EUROPA 60 GAS GRILL

Superior
7,300 BTU- 2.2 kw

Inferior
8,530 BTU - 2.5 kw

Potencia 4640W
15,800BTU

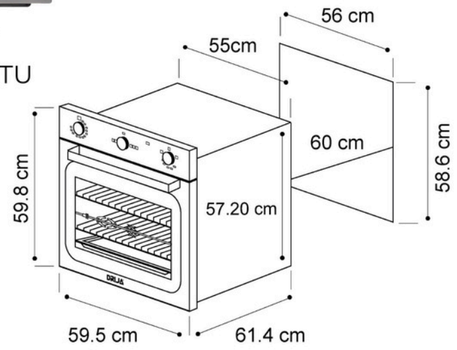

Temporizador incorporado

Apaga el funcionamiento eléctrico, alarma para recordar que el gas se está utilizando - Controla tus tiempos de cocción de manera personalizada.

1 AÑO DE GARANTÍA YEAR WARRANTY

UL Solutions

EUROPA 60 GAS GRILL

POD

Resultados perfectos, cada vez

Domina cualquier receta con la versatilidad para hornear todo, desde delicados pasteles hasta acabados dorados perfectos.

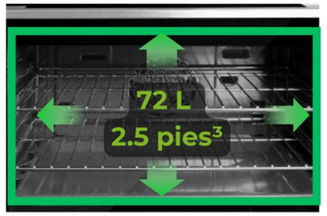

Compacto y funcional para espacios reducidos

Perfecto para familias que cocinan con frecuencia diferentes tipos de platillos.

Fan Convection

El sistema de convección distribuye el calor de manera uniforme en todo el horno, asegurando que tus platos se cocinen de manera uniforme, en menos tiempo y con resultados más profesionales.

Diseño perillas

Las perillas están diseñadas para ofrecer un control preciso e intuitivo del calor, permitiendo al usuario ajustar fácilmente la temperatura de cada quemador o zona de cocción.

Triple vidrio templado

Siente la seguridad de una puerta siempre fresca y cocina con mayor eficiencia manteniendo el calor donde debe estar.

Sistema de refrescamiento

Disfruta de una cocción sin preocupaciones con el apagado automático y el sistema de enfriamiento que protege los componentes internos.

spec.

Tamaño	60 cm
Dimensiones (cm) (An. x Prof. x Alt.)	59.5 × 61.4 × 59.8
Materiales	Vidrio negro | esmalte gris en el interior | bordes de acero Inox 304
Capacidad | Peso	72 L- 2.54 .ft3 | 41.7 kg
Máx. Temperatura	250 °C
Control	Mecánico- Perillas
Tipo de Horno	Gas- Grill | Horno de convección
Voltaje	220/240V – 50/60 Hz
Tipo de encendido	Eléctrico
Tipo de montaje	Empotrable

PODs

- Iluminación interna con 1 bombillo
- Quemadores: 1 eléctrico + 1 gas.
- Válvula de seguridad.
- Cavidad fácil limpieza.
- Encendido électrico.
- 1 Bandeja recolectora de grasa.

***Algunas imágenes son referenciales para fines ilustrativos.

DRIJA

NORTEAMÉRICA 90 GAS GRILL

Potencia 3412W

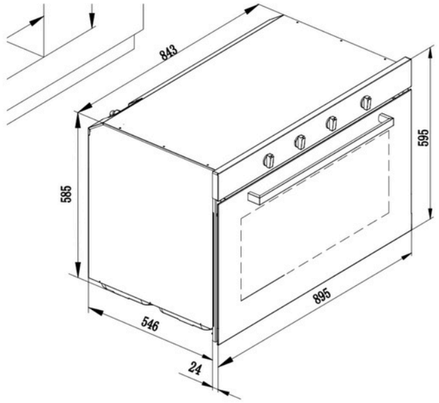

Temporizador incorporado

Apaga el funcionamiento eléctrico, alarma para recordar que el gas se está utilizando - Controla tus tiempos de cocción de manera personalizada.

1 AÑO DE GARANTÍA
YEAR WARRANTY

NORTEAMÉRICA 90 GAS GRILL

POD

Dual True Convection

Combina dos ventiladores de convección con quemadores estratégicamente ubicados para distribuir calor uniforme y potenciar el dorado y el crujiente.

Gran capacidad

Cocina sin límites para toda la familia y tus invitados, preparando múltiples platos a la vez con total comodidad.

Multifuncional

Domina cualquier receta con la versatilidad de múltiples modos de cocción en un solo horno, desde horneados delicados hasta crujientes frituras con aire.

Triple vidrio templado

Siente la seguridad de una puerta siempre fresca y cocina con mayor eficiencia manteniendo el calor donde debe estar, además podrás limpiarla sin esfuerzo,

Sistema de refrescamiento

Disfruta de una cocción sin preocupaciones con el apagado automático y el sistema de enfriamiento que protege los componentes internos.

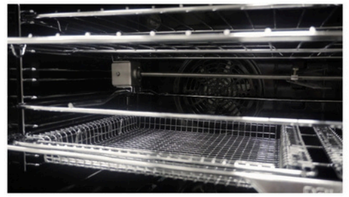

Kit de cocina Completo

2 Rejillas , Asador Giratorio y 2 cestas de Air Fryer Incluidos para una Versatilidad Total.

spec.

Tamaño	90 cm
Dimensiones (cm) (An. x Prof. x Alt.)	89.5 × 54.6 × 59.5
Materiales	Vidrio negro | esmalte negro en el interior | Manilla de aluminio
Capacidad | Peso	135 L | 50 kg
Máx. Temperatura	250 °C
Control	Mecánico- Perillas
Tipo de Horno	Gas- Grill | Horno de convección
Voltaje	220/240V – 50/60 Hz
Tipo de encendido	Eléctrico
Tipo de montaje	Empotrable

PODs

- Iluminación interna con 2 bombillos
- Quemadores: 2 eléctricos + 1 gas.
- Válvula de seguridad.
- Encendido électrico.
- 1 Bandeja recolectora de grasa.

***Algunas imágenes son referenciales para fines ilustrativos.

DRIJA

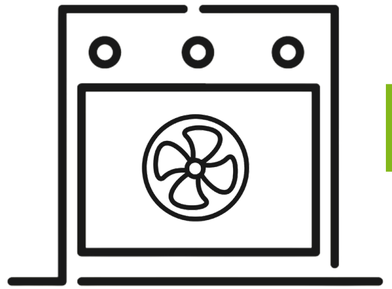

ELÉCTRICO

- LATINO 60 BLACK
- ÍNDICO 60 AIR
- CARIBE 76 AIR
- PACIFIC 76 AIR
- AMÉRICA 90 AIR

DRIJA

LATINO 60 BLACK

Potencia 2800 W

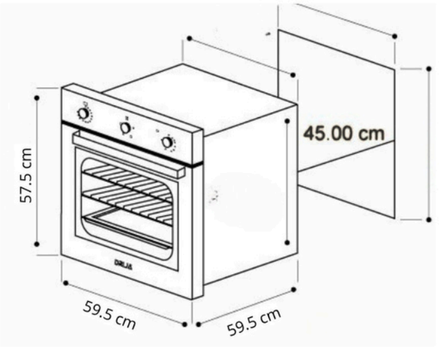

Temporizador incorporado
Apaga lo eléctrico control total de tus tiempos con seguridad integrada.

2 AÑOS DE GARANTÍA

LATINO 60 BLACK

POD

6 funciones de calentamiento

Versatilidad total para cocinar desde repostería hasta carnes asadas a la perfección.

Gran capacidad

Ideal para preparar grandes recetas sin preocuparte por el espacio.

Fan Convection

El sistema de convección distribuye el calor de manera uniforme en todo el horno, asegurando que tus platos se cocinen de manera uniforme, en menos tiempo y con resultados más profesionales.

Control con perillas

Las perillas están diseñadas para ofrecer un control preciso e intuitivo del calor, permitiendo al usuario ajustar fácilmente la temperatura de cada quemador o zona de cocción.

Triple vidrio templado

Siente la seguridad de una puerta siempre fresca y cocina con mayor eficiencia manteniendo el calor donde debe estar.

Refrescamiento

Disfruta de una cocción sin preocupaciones con el apagado automático y el sistema de enfriamiento que protege los componentes internos.

spec.

Tamaño	60 cm
Dimensiones (cm) (An. x Prof. x Alt.)	59.5 x 59.5 x 57.5
Materiales	Vidrio negro | esmalte negro en el interior | Manilla de aluminio
Capacidad | Peso	80 L 2.82 ft3 | 31.1 kg
Máx. Temperatura	250 °C
Control	Mecánico- Perillas
Tipo de Horno	Eléctrico | convección
Voltaje	220-240V /50-60 Hz
Tipo de encendido	Eléctrico
Tipo de montaje	Empotrable

PODs

- Iluminación interna con 2 bombillos
- Quemadores: 2 eléctricos
- 1 Rejilla.
- 1 Bandeja recolectora de grasa.

DRIJA

ÍNDICO 60 AIR

Potencia 3250 W

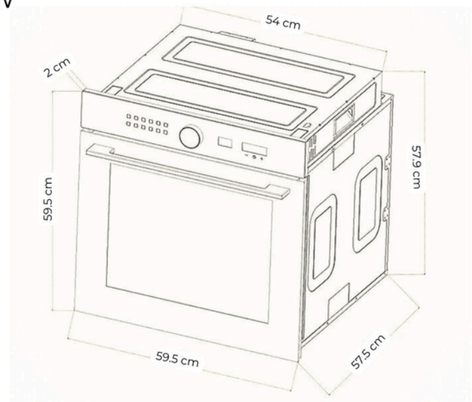

Temporizador incorporado
Apaga lo eléctrico control total de tus tiempos con seguridad integrada.

2 AÑOS DE GARANTÍA

Certificación
CB

ÍNDICO 60 AIR

POD

12 funciones de calentamiento
Versatilidad total para cocinar desde repostería hasta carnes asadas a la perfección.

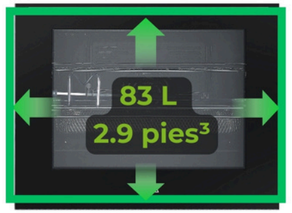

Más espacio para más recetas
Ofrece un interior optimizado que permite cocinar platos grandes con facilidad.

Diseño premium
Elegancia en tu cocina con su acabado negro brillante, manilla de aluminio y controles digitales.

True Convection
El sistema de convección combina resistencias eléctricas con un ventilador trasero que distribuye el calor de manera uniforme, potenciando el dorado y crujiente en todas tus recetas.

Sistema de refrescamiento
Disfruta de una cocción sin preocupaciones con el apagado automático y el sistema de enfriamiento que protege los componentes internos.

Triple vidrio templado
Siente la seguridad de una puerta siempre fresca y cocina con mayor eficiencia manteniendo el calor donde debe estar.

spec.

Tamaño	60cm
Dimensiones (cm) (An. x Prof. x Alt.)	59.5 ×57.5 ×59.5
Materiales	Vidrio negro | esmalte negro en el interior | Manilla de aluminio
Capacidad | Peso	83 L 2.9 ft3 | 35 kg
Máx. Temperatura	250 °C
Control	Digital con perilla metálica
Tipo de Horno	Eléctrico |convección
Voltaje	220-240V /50-60 Hz
Tipo de encendido	Eléctrico
Tipo de montaje	Empotrable

PODs

- Iluminación interna bombillos
- Quemadores: 3 eléctricos
- 1 Rejilla.
- Asador Giratorio.
- 1 Cesta de Air Fryer.
- Bandeja recolectora de grasa, deslizable.

***Algunas imágenes son referenciales para fines ilustrativos.

DRIJA

CARIBE 76 AIR

Superior
2.1 kw

Inferior
3.55 kw

Potencia 5630W

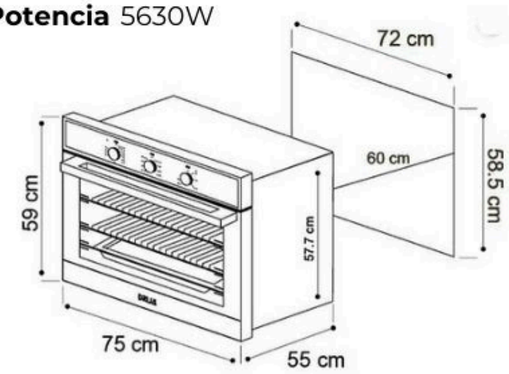

Temporizador incorporado
Apaga lo eléctrico control total de tus tiempos con seguridad integrada.

2 AÑOS DE GARANTÍA

CARIBE 76 AIR

POD

5 funciones de calentamiento
Versatilidad total para cocinar desde repostería hasta carnes asadas a la perfección.

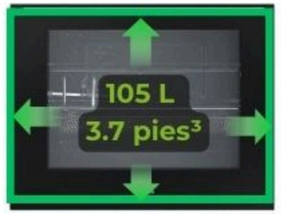

Alta capacidad para cocinar en grande
Ideal para preparar grandes recetas sin preocuparte por el espacio.

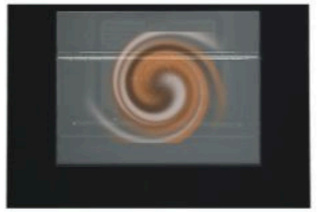

Fan Convection
El sistema de convección distribuye el calor de manera uniforme en todo el horno, asegurando que tus platos se cocinen de manera uniforme, en menos tiempo y con resultados más profesionales.

Sistema de refrescamiento
Disfruta de una cocción sin preocupaciones con el apagado automático y el sistema de enfriamiento que protege los componentes internos.

Triple vidrio templado
Siente la seguridad de una puerta siempre fresca y cocina con mayor eficiencia manteniendo el calor donde debe estar.

Bandejas
- 2 Rejillas
- 1 Bandeja recolectora de grasa.
- 1 Bandeja freidora de aire.

spec.

Tamaño	76 cm
Dimensiones (cm) (An. x Prof. x Alt.)	75.5 x 54 x 61
Materiales	Vidrio temp. negro +marcos de acero inoxidable SS304|esmalte negro
Capacidad | Peso	105 L 3.7 ft3 | 40 kg
Máx. Temperatura	250 °C
Control	Mecánico- Perillas
Tipo de Horno	Eléctrico | convección
Voltaje	220-240V /50-60 Hz
Tipo de encendido	Eléctrico
Tipo de montaje	Empotrable

PODs

- Doble iluminación interna bombillos.
- Quemadores: 2 eléctricos.
- 2 Rejillas.
- 1 Cesta de Air Fryer.
- 1 Bandeja recolectora de grasa.
- Cronómetro mecánico.

***Algunas imágenes son referenciales para fines ilustrativos.

DRIJA

PACIFIC 76 AIR

Superior
2.8 kw

Inferior
3.4 kw

Potencia 6200 w

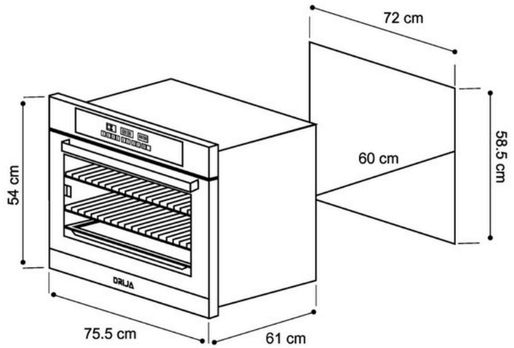

Temporizador incorporado
Apaga lo eléctrico control total de tus tiempos con seguridad integrada.

2 AÑOS DE GARANTÍA

PACIFIC 76 AIR

POD

8 funciones de calentamiento

Versatilidad total para cocinar desde repostería hasta carnes asadas a la perfección.

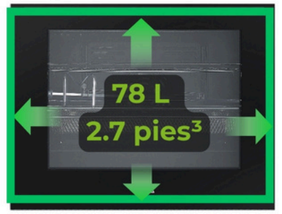

Capacidad versátil para el uso diario

Ideal para preparar grandes recetas sin preocuparte por el espacio.

True Convection

El sistema de convección combina resistencias eléctricas con un ventilador trasero que distribuye el calor de manera uniforme, logrando una cocción pareja y potenciando el dorado y crujiente en todas tus recetas.

Fácil de programar con panel digital

Moderno y fácil de utilizar. Ofrece un control preciso de funciones, temperatura y tiempos.

Sistema de enfriamiento

Siente la seguridad de una puerta siempre fresca y cocina con mayor eficiencia manteniendo el calor donde debe estar y con sistema de enfriamiento.

Listo para todo

Incluye bandeja freidora de aire, dos rejillas y bandeja recolectora de grasa, para mayor versatilidad en la cocina.

spec.

Tamaño	76 cm
Dimensiones (cm) (An. x Prof. x Alt.)	75.5 x 54 x 61
Materiales	Vidrio temp. negro + marcos de acero inoxidable 304| esmalte negro.
Capacidad | Peso	78 L 2.7 ft3 | 41.7 kg
Máx. Temperatura	270 °C
Control	Táctil- Digital
Tipo de Horno	Eléctrico Air
Voltaje	220-240V /50-60 Hz
Tipo de encendido	Eléctrico
Tipo de montaje	Empotrable

PODs

- Doble Iluminación interna.
- Quemadores:3 eléctricos.
- 2 Rejillas.
- 1 Bandeja freidora de aire.
- 1 Asador giratorio.
- 1 Bandeja recolectora de grasa.

***Algunas imágenes son referenciales para fines ilustrativos.

AMÉRICA 90 AIR

AMÉRICA 90 AIR

Superior
2.8 kw

Inferior
3.4 kw

Potencia 6200 kw

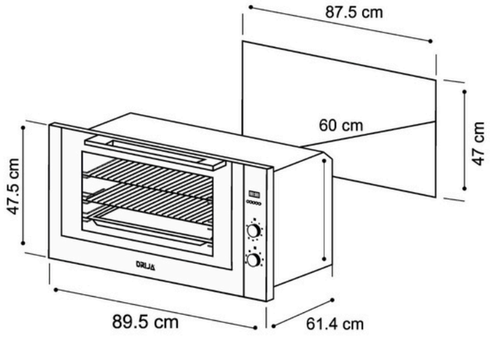

Temporizador incorporado
Apaga lo eléctrico control total de tus tiempos con seguridad integrada.

2 AÑOS DE GARANTÍA

POD

8 funciones de calentamiento

Versatilidad total para cocinar desde repostería hasta carnes asadas a la perfección.

Alta capacidad para cocinar en grande

Ideal para preparar grandes recetas sin preocuparte por el espacio.

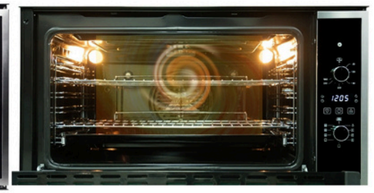

True Convection

Gracias a su sistema de convección con quemador incorporado, el calor circula de forma homogénea, ideal para hornear, dorar y gratinar con precisión.

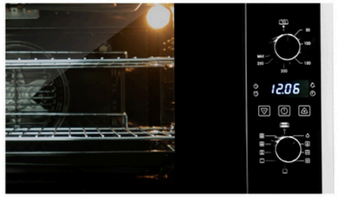

Fácil de programar con perillas

Moderno y fácil de utilizar. Ofrece un control preciso de funciones, temperatura y tiempos.

Triple vidrio templado

Siente la seguridad de una puerta siempre fresca y cocina con mayor eficiencia manteniendo el calor donde debe estar.

Listo para todo

Incluye bandeja freidora de aire, dos rejillas y bandeja recolectora de grasa, para mayor versatilidad en la cocina.

spec.

Tamaño	89 cm
Dimensiones (cm) (An. x Prof. x Alt.)	89.5 x 61 x 47.5
Materiales	Vidrio templado negro + marcos de acero inoxidable 304| esmalte negro
Capacidad | Peso	78 L 2.7 ft3 | 41.7 kg
Máx. Temperatura	270 °C
Control	Táctil| Manual Perillas
Tipo de Horno	Eléctrico Air
Voltaje	220-240V /50-60 Hz
Tipo de encendido	Eléctrico
Tipo de montaje	Empotrable

PODs

- Iluminación interna con 2 bombillos .
- Quemadores:3 eléctricos.
- 2 Rejillas.
- 1 Bandeja deslizable.
- 1 Cesta de air Fryer.
- 1 asador giratorio.

***Algunas imágenes son referenciales para fines ilustrativos.

DRIJA

VINERAS

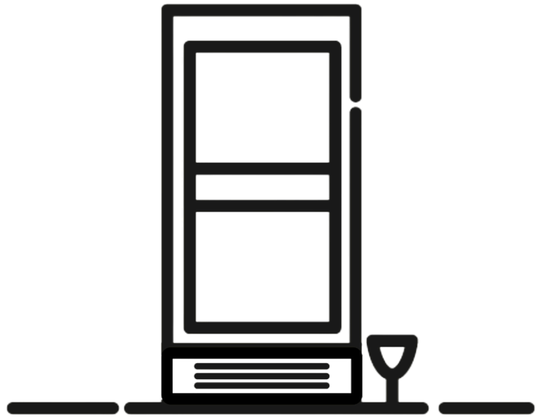

EMPOTRABLES

NO EMPOTRABLES

DRIJA

NO EMPOTRABLES

- ROSSO 8
- TEMPRANILLO 8
- MERLOT 29

DRIJA

Termoeléctrico

ROSSO 8

ROSSO 8

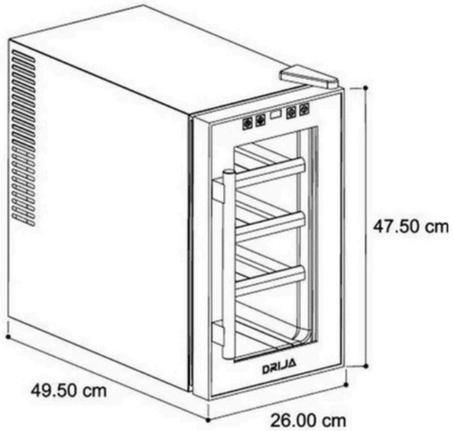

POD

Enfriamiento termoeléctrico silencioso

Conserva tus vinos a la temperatura ideal y sin vibraciones que alteren su sabor. El vino se mantendrá en reposo, previniendo la "fatiga del vino".

Capacidad para 8 botellas

Ideal para amantes del vino con espacio compacto en el hogar o la oficina.

Diseño en acero inoxidable

Inoxidable
Elegancia moderna y alta resistencia para cualquier estilo de decoración.

Iluminación LED blanca

Destaca la colección de vinos mientras ahorra energía.

Control digital de temperatura

Ajusta fácilmente la temperatura entre 8˚C y 18˚C para diferentes tipos de vino

3 estantes de madera

Soporte seguro y estético para tus botellas.

spec.

Tipo	Termoeléctrica
Dimensiones (cm) (An. x Prof. x Alt.)	26 × 49.50 × 47.50
Materiales	Negro de acero inoxidable| vidrio transparente | gabinete INOX 304
Capacidad	0.88 cu.ft- 25L| 8 botellas
Estantes	3 - madera barnizada
Temperatura	8°C a 18°C
Apertura de puerta	Manilla de apertura izquierda
Control	Táctil digital (pantalla LED)
Peso	9.8kg -11.3kg
Potencia	70 W
Voltaje	115V / 60Hz
Tipo de instalación	Instalación libre

PODs

- 1 zona de enfriamiento.
- Iluminación interna blanca.

1 AÑO DE GARANTÍA
YEAR WARRANTY

***Algunas imágenes son referenciales para fines ilustrativos.

DRIJA

TEMPRANILLO 8

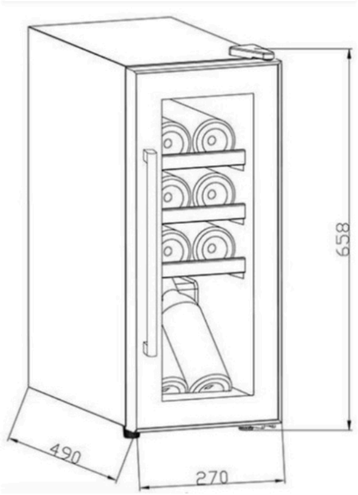

1 AÑO DE GARANTÍA
YEAR WARRANTY

10 AÑOS GARANTÍA EN COMPRESOR

USAMOS GAS REFRIGERANTE R600a
Reduce la huella de carbono y altamente eficiente

Compresor

TEMPRANILLO 8

POD

Enfriamiento de precisión con compresor

Son ideales para los amantes del vino que buscan una opción de gran capacidad. Mantiene los vinos en el rango ideal de 5˚C a 20˚C, perfecto para una conservación profesional.

Capacidad para 8 botellas

Espacio ideal para colecciones pequeñas, con diseño inteligente que protege y organiza tus vinos favoritos.

Diseño premium en acero inoxidable

Elegancia moderna y alta resistencia para cualquier estilo de decoración.

Iluminación LED azul

Visualiza y exhibe tus botellas con una atractiva luz LED azul que también protege el vino de la exposición al calor.

Puerta reversible

Flexibilidad total para abrir la vinera hacia la izquierda o hacia la derecha, adaptándose a cualquier ubicación.

10 AÑOS GARANTÍA EN COMPRESOR DR

Garantía de 10 años en el compresor

Tranquilidad garantizada con una de las mejores coberturas del mercado para la pieza más importante del equipo.

spec.

Tipo	Compresor
Dimensiones (cm) (An. x Prof. x Alt.)	27 × 49 × 65.8
Materiales	Negro de acero inoxidable| vidrio transparente | gabinete INOX 304
Capacidad	0.99 cu.ft- 28L| 8 botellas
Estantes	3 - madera barnizada
Temperatura	5°C a 20°C
Apertura de puerta	Manilla de apertura izquierda
Control	Táctil digital (pantalla LED)
Peso	18.7 kg - 21.0 kg
Potencia	65 W
Voltaje	110V / 60Hz
Tipo de instalación	Instalación libre

PODs

- 1 zona de enfriamiento.
- Iluminación interna azul.
- Puerta reversible.
- 10 años de Garantía en compresor.

***Algunas imágenes son referenciales para fines ilustrativos.

DRIJA

MERLOT 29

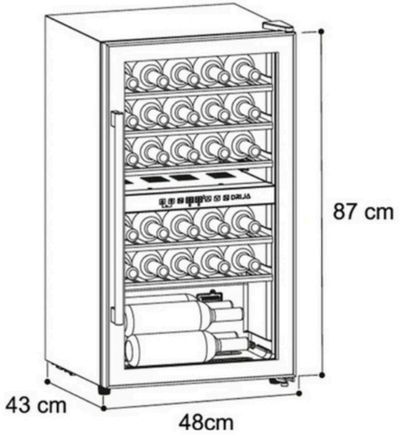

1 AÑO DE GARANTÍA
YEAR WARRANTY

10 AÑOS GARANTÍA EN COMPRESOR

USAMOS GAS REFRIGERANTE R600a
Reduce la huella de carbono y altamente eficiente

Compresor inverter

MERLOT 29

POD

Enfriamiento profesional con compresor inverter

Conserva tus vinos con máxima eficiencia gracias al compresor inverter que ahorra hasta 25% de energía.

Gran capacidad para 29 botellas

Espacio ideal para coleccionistas exigentes, con 80 litros de volumen para una selección amplia.

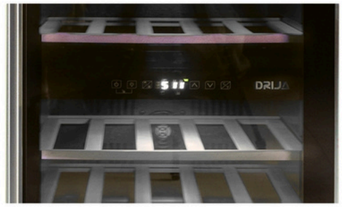

Sistema de enfriamiento dual

Ajusta de manera independiente dos áreas de enfriamiento para vinos tintos y blancos (rango de 5°C a 22°C).

Aislamiento térmico con doble vidrio

Mejoran el aislamiento térmico al reflejar la energía en lugar de dejarla pasar, reduciendo la pérdida de temperatura y manteniendo un interior más estable y eficiente.

Puerta reversible

Flexibilidad total para abrir la vinera hacia la izquierda o hacia la derecha, adaptándose a cualquier ubicación.

Iluminación LED azul

Visualiza y exhibe tus botellas con una atractiva luz LED azul que también protege el vino de la exposición al calor.

spec.

Tipo	Compressor inverter
Dimensiones (cm) (An. x Prof. x Alt.)	48 × 43 × 87
Materiales	Negro de acero inoxidable| vidrio transparente | gabinete INOX 304
Capacidad	2.83 cu.ft- 80L| 29 botellas
Estantes	5 - madera barnizada
Temperatura	5°C a 20°C
Apertura de puerta	Manilla de apertura izquierda
Control	Táctil digital (pantalla LED)
Peso	29.7 kg / 32.0 kg
Potencia	50 W
Voltaje	110V / 60Hz
Tipo de instalación	Instalación libre

PODs

- 2 zonas de enfriamiento.
- Iluminación interna azul.
- Puerta reversible.
- 10 años de Garantía en compresor.

***Algunas imágenes son referenciales para fines ilustrativos.

DRIJA

EMPOTRABLES

- MALBEC 7
- BERE 20
- SYRAH 20
- CHIARETTO 31
- CIRO 46
- DOLCE 110
- CHIANTI 154
- LAMBRUSCO 160

DRIJA

MALBEC 7

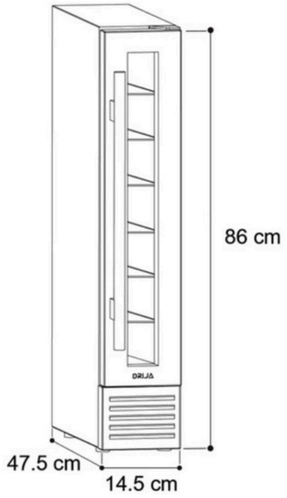

1 AÑO DE GARANTÍA
YEAR WARRANTY

10 AÑOS GARANTÍA EN COMPRESOR

USAMOS GAS REFRIGERANTE R600a
Reduce la huella de carbono y altamente eficiente

Compresor

MALBEC 7

POD

Diseño empotrable compacto

Perfecto para integrar en espacios reducidos y optimizar tu cocina o bar.

Aislamiento térmico con doble vidrio

Mejoran el aislamiento térmico al reflejar la energía en lugar de dejarla pasar, reduciendo la pérdida de temperatura y manteniendo un interior más estable y eficiente.

Capacidad ideal para 7 botellas

Organiza tu colección en un formato elegante y práctico.

Diseño sin estantes, botellas suspendidas

Sin rejillas ni bandejas, las botellas se integran al diseño como protagonistas del espacio.

Puerta reversible

Flexibilidad total para abrir la vinera hacia la izquierda o hacia la derecha, adaptándose a cualquier ubicación.

Iluminación LED azul

Visualiza y exhibe tus botellas con una atractiva luz LED azul que también protege el vino de la exposición al calor.

spec.

Tipo	Compresor
Dimensiones (cm) (An. x Prof. x Alt.)	15 × 52.5 × 87
Materiales	Negro de acero inoxidable| cristal doble de baja emisividad | gabinete INOX 304
Capacidad	0.71 cu.ft- 20L| 7 botellas
Estantes	7- soporte por gravedad
Temperatura	5°C a 20°C
Apertura de puerta	Manilla de apertura izquierda
Control	Táctil digital (pantalla LED)
Peso	19.1 kg - 21.2 kg
Potencia	65 W
Voltaje	110V / 60Hz
Tipo de instalación	Empotrable o instalación libre

PODs

- 1 zona de enfriamiento.
- Iluminación interna azul.
- 10 años de Garantía en compresor.
- Incluye rejillas trasera y frontal para mejor ventilación.

***Algunas imágenes son referenciales para fines ilustrativos.

DRIJA

BERE 20

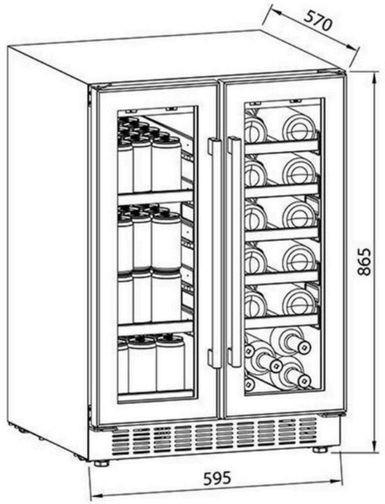

1 AÑO DE GARANTÍA
YEAR WARRANTY

10 AÑOS GARANTÍA EN COMPRESOR

USAMOS GAS REFRIGERANTE R600a
Reduce la huella de carbono y altamente eficiente

Compresor inverter

BERE 20

POD

Diseño empotrable

Con marco de acero inoxidable, ideal para integrar en cocinas modernas o espacios gourmet.

Doble zona independiente

Conserva vinos y bebidas en sus temperaturas óptimas gracias a sus dos zonas de enfriamiento separadas (0–10 ˚C y 5–20 ˚C).

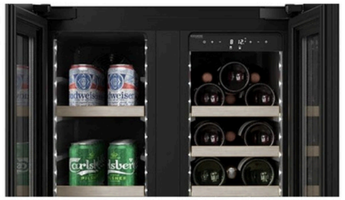

Amplia capacidad

Almacena hasta 63 latas y 20 botellas, ideal para toda ocasión o reuniones sociales.

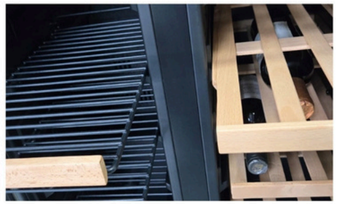

Estantes combinados de madera y alambre

Versatilidad y estilo para organizar latas y botellas de forma segura y estética.

Aislamiento térmico con doble vidrio

Mejoran el aislamiento térmico al reflejar la energía en lugar de dejarla pasar, reduciendo la pérdida de temperatura y manteniendo un interior más estable y eficiente.

Iluminación LED azul

Visualiza y exhibe tus botellas con una atractiva luz LED azul que también protege el vino de la exposición al calor.

spec.

Tipo	Compresor inverter
Dimensiones (cm) (An. x Prof. x Alt.)	59.5 × 57 × 86.5
Materiales	Negro de acero inoxidable| cristal doble de baja emisividad | gabinete INOX 304
Capacidad	4.24 cu.ft-120L| 20 botellas-63 latas
Estantes	izq. 3 alambre- derecho. 5 madera
Temperatura	Izquierda: 0–10°C / Derecha: 5–20°C
Apertura de puerta	2 manillas de apertura
Control	Táctil digital (pantalla LED)
Peso	44.4kg -48.2 kg
Potencia	60 W
Voltaje	110V / 60Hz
Tipo de instalación	Empotrable o instalación libre

PODs

- 2 zonas de enfriamiento.
- Iluminación interna azul.
- 10 años de Garantía en compresor.
- Incluye rejillas trasera y frontal para mejor ventilación.

***Algunas imágenes son referenciales para fines ilustrativos.

DRIJA

SYRAH 20

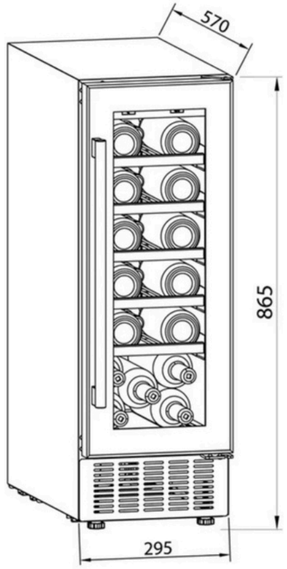

1 AÑO DE GARANTÍA
YEAR WARRANTY

10 AÑOS GARANTÍA EN COMPRESOR

USAMOS GAS REFRIGERANTE R600a
Reduce la huella de carbono y altamente eficiente

Compresor

SYRAH 20

POD

Compacta y eficiente

Volumen de 56 litros (1.98 pies cúbicos) en diseño empotrable.

Capacidad para 20 botellas

Ideal para conservar tu colección personal de vinos.

Control de temperatura preciso

Rango de 5°C a 20°C para diferentes tipos de vinos, mezclado con tecnología confiable para mantener la temperatura constante.

Puerta reversible

Flexibilidad total para abrir la vinera hacia la izquierda o hacia la derecha, adaptándose a cualquier ubicación.

Aislamiento térmico con doble vidrio

Mejoran el aislamiento térmico al reflejar la energía en lugar de dejarla pasar, reduciendo la pérdida de temperatura y manteniendo un interior más estable y eficiente.

Iluminación LED azul

Visualiza y exhibe tus botellas con una atractiva luz LED azul que también protege el vino de la exposición al calor.

spec.

Tipo	Compresor
Dimensiones (cm) (An. x Prof. x Alt.)	29.5 × 57 × 86.5
Materiales	Negro de acero inoxidable| cristal doble de baja emisividad | gabinete INOX 304
Capacidad	1.98m cu.ft- 56L| 20 botellas
Estantes	5 - madera barnizada
Temperatura	5°C a 20°C
Apertura de puerta	2 manillas de apertura
Control	Táctil digital (pantalla LED)
Peso	26.7 kg - 32.9 kg
Potencia	65 W
Voltaje	110V / 60Hz
Tipo de instalación	Empotrable o instalación libre

PODs

- 1 zona de enfriamiento.
- Iluminación interna azul.
- 10 años de Garantía en compresor.
- Incluye rejillas trasera y frontal para mejor ventilación.

***Algunas imágenes son referenciales para fines ilustrativos.

DRIJA

CHIARETTO 31

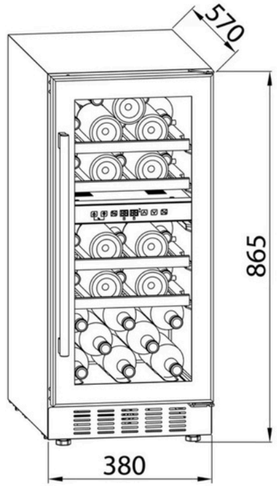

1 AÑO DE GARANTÍA
YEAR WARRANTY

10 AÑOS GARANTÍA EN COMPRESOR

USAMOS GAS REFRIGERANTE R600a
Reduce la huella de carbono y altamente eficiente

Compresor

CHIARETTO 31

POD

Compacta y eficiente

Volumen de 82 litros (2.90pies cúbicos) en diseño empotrable.

Capacidad para 31 botellas

Ideal para conservar tu colección personal de vinos.

Sistema de enfriamiento dual

Ajusta de manera independiente dos áreas de enfriamiento para vinos tintos y blancos (rango de 5°C a 22°C).

Puerta reversible

Flexibilidad total para abrir la vinera hacia la izquierda o hacia la derecha, adaptándose a cualquier ubicación.

Aislamiento térmico con doble vidrio

Mejoran el aislamiento térmico al reflejar la energía en lugar de dejarla pasar, reduciendo la pérdida de temperatura y manteniendo un interior más estable y eficiente.

Iluminación LED azul

Visualiza y exhibe tus botellas con una atractiva luz LED azul que también protege el vino de la exposición al calor.

spec.

Tipo	Compresor
Dimensiones (cm) (An. x Prof. x Alt.)	38 × 57 × 86.5
Materiales	Negro de acero inoxidable| cristal doble de baja emisividad | gabinete INOX 304
Capacidad	2.9 m cu.ft- 82L| 31 botellas
Estantes	4 - madera barnizada
Temperatura	5°C a 22°C
Apertura de puerta	2 manillas de apertura
Control	Táctil digital (pantalla LED)
Peso	31.1 kg - 33.3 kg
Potencia	80 W
Voltaje	110V / 60Hz
Tipo de instalación	Empotrable o instalación libre

PODs

- 2 zona de enfriamiento.
- Iluminación interna azul.
- 10 años de Garantía en compresor.
- Incluye rejillas trasera y frontal para mejor ventilación.

***Algunas imágenes son referenciales para fines ilustrativos.

DRIJA

CIRO 46

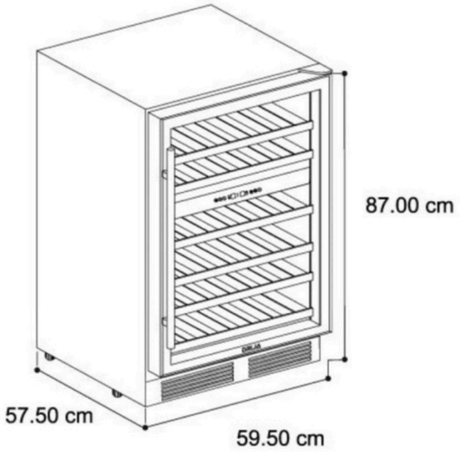

1 AÑO DE GARANTÍA
YEAR WARRANTY

10 AÑOS GARANTÍA EN COMPRESOR

USAMOS GAS REFRIGERANTE R600a
Reduce la huella de carbono y altamente eficiente

Compresor inverter

CIRO 46

POD

Compacta y eficiente

Marco y manilla de acero inoxidable para una integración perfecta y elegante en cualquier cocina.

Capacidad para 46 botellas

Almacena hasta 46 botellas en solo 59.5 cm de ancho, ideal para integrar a cocinas modernas.

Sistema de enfriamiento dual

Ajusta de manera independiente dos áreas de enfriamiento para vinos tintos y blancos (rango de 5˚C a 22˚C).

Puerta reversible

Flexibilidad total para abrir la vinera hacia la izquierda o hacia la derecha, adaptándose a cualquier ubicación.

Aislamiento térmico con doble vidrio

Mejoran el aislamiento térmico al reflejar la energía en lugar de dejarla pasar, reduciendo la pérdida de temperatura y manteniendo un interior más estable y eficiente.

Iluminación LED azul

Visualiza y exhibe tus botellas con una atractiva luz LED azul que también protege el vino de la exposición al calor.

spec.

Tipo	Compresor inverter
Dimensiones (cm) (An. x Prof. x Alt.)	59.5 × 57.50 × 86.5
Materiales	Negro de acero inoxidable| cristal doble de baja emisividad | gabinete INOX 304
Capacidad	4.84 cu.ft- 137 L| 46 Botellas
Estantes	5- madera barnizada
Temperatura	5-22 °C / 5-22°C
Apertura de puerta	1 manilla de apertura
Control	Táctil digital (pantalla LED)
Peso	47.0 kg /52.5 kg
Potencia	80 W
Voltaje | consumo	110V / 60Hz
Tipo de instalación	Empotrable o instalación libre

PODs

- 2 zona de enfriamiento.
- Iluminación interna azul.
- 10 años de Garantía en compresor.
- Incluye rejillas trasera y frontal para mejor ventilación.

***Algunas imágenes son referenciales para fines ilustrativos.

DRIJA

DOLCE 110

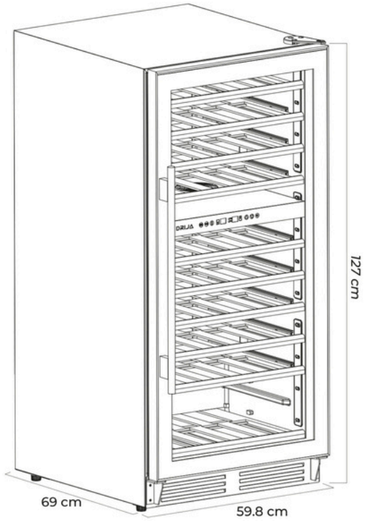

1 AÑO DE GARANTÍA
YEAR WARRANTY

10 AÑOS GARANTÍA EN COMPRESOR

USAMOS GAS REFRIGERANTE R600a
Reduce la huella de carbono y altamente eficiente

Compresor

DOLCE 110

POD

Diseño versátil y elegante

Uso empotrado o independiente, acabado negro con marco y manilla en acero inoxidable, ideal para cualquier cocina o sala de vinos.ra una integración perfecta y elegante en cualquier cocina.

Gran capacidad de almacenamiento para 110

Su capacidad de 309 L permite almacenar hasta 110 botellas, ideal para coleccionistas y amantes del vino.

Sistema de enfriamiento dual

Ajusta de manera independiente dos áreas de enfriamiento para vinos tintos y blancos (rango de 5°C a 13°C - 13 a 18°C).

Puerta reversible

Flexibilidad total para abrir la vinera hacia la izquierda o hacia la derecha, adaptándose a cualquier ubicación.

Aislamiento térmico con doble vidrio

Mejoran el aislamiento térmico al reflejar la energía en lugar de dejarla pasar, reduciendo la pérdida de temperatura y manteniendo un interior más estable y eficiente.

Iluminación LED blanca

Controla la cava con precisión gracias al panel digital y resalta tu colección con luz blanca interior.

spec.

Tipo	Compresor
Dimensiones (cm) (An. x Prof. x Alt.)	59.8 × 69 × 127
Materiales	Negro de acero inoxidable| cristal doble de baja emisividad | gabinete INOX 304
Capacidad	10.97 cu.ft- 309 L| 110 botellas
Estantes	9- madera barnizada
Temperatura	5-13 °C / 13-18°C
Apertura de puerta	1 manilla de apertura
Control	Táctil digital (pantalla LED)
Peso	78 kg / 86 kg
Potencia	140 W
Voltaje | consumo	115V / 60Hz
Tipo de instalación	Empotrable o instalación libre

PODs

- 2 zona de enfriamiento.
- Iluminación interna blanca.
- 10 años de Garantía en compresor.
- Incluye rejillas trasera y frontal para mejor ventilación.

***Algunas imágenes son referenciales para fines ilustrativos.

DRIJA

CHIANTI 154

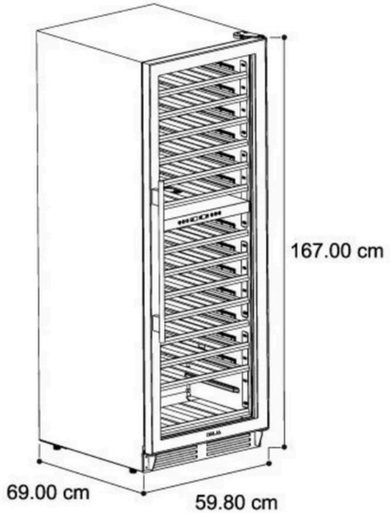

1 AÑO DE GARANTÍA
YEAR WARRANTY

10 AÑOS GARANTÍA EN COMPRESOR

USAMOS GAS REFRIGERANTE R600a
Reduce la huella de carbono y altamente eficiente

Compresor

CHIANTI 154

POD

Diseño versátil y elegante

Su uso empotrado o independiente, con acabado negro y detalles como marco y manilla en acero inoxidable, lo hace ideal para cualquier cocina o sala de vinos. Se integra perfectamente de manera elegante en múltiples espacios.

Gran capacidad para verdaderos coleccionistas

Guarda hasta 154 botellas de vino en una vinera de diseño elegante y profesional.

Sistema de enfriamiento dual

Ajusta de manera independiente dos áreas de enfriamiento para vinos tintos y blancos (rango de 5°C a 13°C - 13 a 18°C).

Puerta reversible

Flexibilidad total para abrir la vinera hacia la izquierda o hacia la derecha, adaptándose a cualquier ubicación.

Aislamiento térmico con triple vidrio

Mejoran el aislamiento térmico al reflejar la energía en lugar de dejarla pasar, reduciendo la pérdida de temperatura y manteniendo un interior más estable y eficiente.

Iluminación LED blanca y panel táctil

Controla la cava con precisión gracias al panel digital y resalta tu colección con luz blanca interior.

spec.

Tipo	Compresor
Dimensiones (cm) (An. x Prof. x Alt.)	59.8 × 69 × 167
Materiales	Negro de acero inoxidable| cristal doble de baja emisividad | gabinete INOX 304
Capacidad	13.88 cu.ft- 393 L| 154 botellas
Estantes	14 madera barnizada
Temperatura	5-13 °C / 13-18°C
Apertura de puerta	1 manilla de apertura
Control	Táctil digital (pantalla LED)
Peso	100 kg /110 kg
Potencia	150 W
Voltaje | consumo	115V / 60Hz
Tipo de instalación	Empotrable o instalación libre

PODs

- 2 zona de enfriamiento.
- Iluminación interna blanca.
- 10 años de Garantía en compresor.
- Incluye rejillas trasera y frontal para mejor ventilación.

***Algunas imágenes son referenciales para fines ilustrativos.

DRIJA

LAMBRUSCO 160

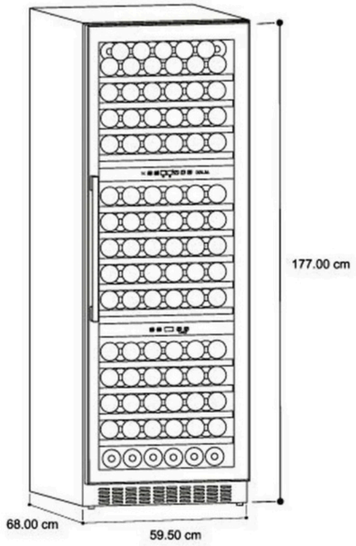

1 AÑO DE GARANTÍA
YEAR WARRANTY

10 AÑOS GARANTÍA EN COMPRESOR

USAMOS GAS REFRIGERANTE R600a
Reduce la huella de carbono y altamente eficiente

Compresor

LAMBRUSCO 160

POD

Diseño versátil y elegante

Su uso empotrado o independiente, con acabado negro y marco y manilla en acero inoxidable, lo hace ideal para cualquier cocina o sala de vinos. Se integra perfectamente de manera elegante en múltiples espacios.

Gran capacidad para verdaderos coleccionistas

Guarda hasta 160 botellas en 13 estantes de madera barnizada con deslizamiento cómodo y seguro.

Sistema de enfriamiento triple

Almacena vinos tintos, blancos y espumosos en su temperatura ideal con tres zonas independientes controladas digitalmente.

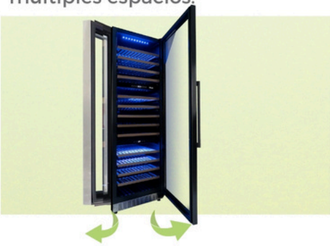

Puerta reversible

Flexibilidad total para abrir la vinera hacia la izquierda o hacia la derecha, adaptándose a cualquier ubicación.

Aislamiento térmico con doble vidrio

Mejoran el aislamiento térmico al reflejar la energía en lugar de dejarla pasar, reduciendo la pérdida de temperatura y manteniendo un interior más estable y eficiente.

Iluminación LED azul y panel táctil

Visualiza y exhibe tus botellas con una atractiva luz LED azul que también protege el vino de la exposición al calor.

spec.

Tipo	Compresor inverter
Dimensiones (cm) (An. x Prof. x Alt.)	59.50 × 68 × 177
Materiales	Negro de acero inoxidable| cristal doble de baja emisividad | gabinete INOX 304
Capacidad	14.19 cu.ft402 L| 160 botellas
Estantes	13- madera barnizada
Temperatura	5-12 °C / 5-12C/12-22°C
Apertura de puerta	1 manilla de apertura
Control	Táctil digital (pantalla LED)
Peso	100 / 113.8 kg
Potencia	130 W
Voltaje | consumo	115V / 60Hz
Tipo de instalación	Empotrable o instalación libre

PODs

- 2 zona de enfriamiento.
- Iluminación interna azul.
- 10 años de Garantía en compresor.
- Incluye rejillas trasera y frontal para mejor ventilación.

***Algunas imágenes son referenciales para fines ilustrativos.

DRIJA

FABRICADOR DE HIELO

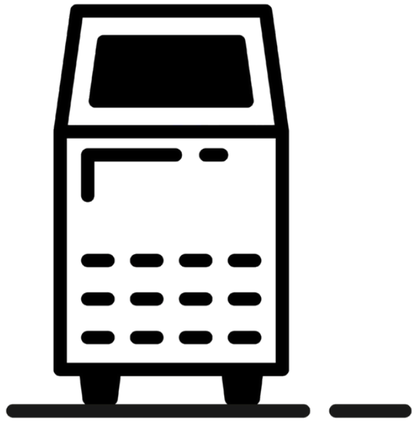

EMPOTRABLES

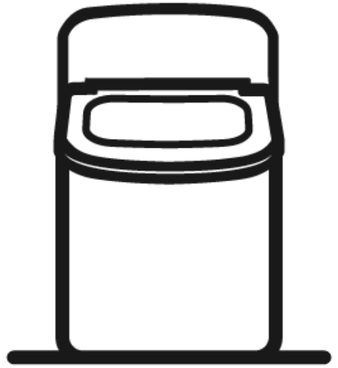

NO EMPOTRABLES

DRIJA

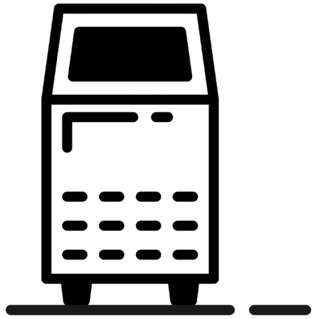

EMPOTRABLES

- FH36-BLACK
- FH45-BLACK

DRIJA

FH36- BLACK

FH36- BLACK

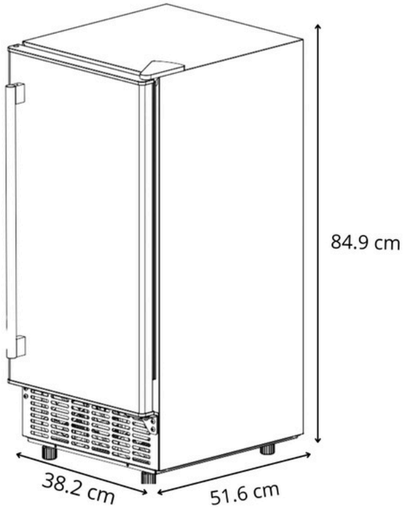

Instalación

- **Altura recomendada para drenaje por gravedad**

En instalaciones donde no se cuenta con un desagüe a nivel del piso, y se requiere conectar el drenaje del fabricador a una batería de fregador o tubería elevada, se recomienda colocar el equipo a una altura aproximada de 14 pulgadas (35.5 cm) desde el suelo. Esta elevación permite que el agua drene correctamente por gravedad hacia el sistema de desagüe.

- **Drenaje con acceso directo al piso**

Cuando el sitio de instalación cuenta con un desagüe en el piso, el fabricador puede colocarse directamente a nivel del suelo, ya que su salida de drenaje se encuentra a una altura de 10 cm. En estos casos, no es necesario elevar el equipo.

1 AÑO DE GARANTÍA
YEAR WARRANTY

Intertek

APPROVED FDA APPROVED

USAMOS GAS REFRIGERANTE R600a
Reduce la huella de carbono y altamente eficiente

POD

Diseño empotrable y moderno

Diseño empotrable con ventilación frontal que se integra en cocinas o barras. La máquina ofrece un aspecto lujoso.

Producción continua

Produce hasta 36 kg de hielo en 24 horas, ideal para hogares grandes, bares o pequeños comercios, gracias a su ciclo eficiente que genera 40 cubos entre 15 y 30 minutos, asegurando un suministro constante.

Hielo cuadrado y cristalino

Cubos sólidos de forma cuadrada que se derriten lentamente y realzan la presentación de tus bebidas.

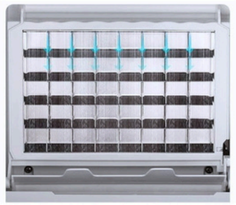

Autolimpieza inteligente

Mantiene el interior libre de impurezas y prolonga la vida útil del equipo con solo presionar un botón.

Operación automática e intuitiva

Incluye temporizador de encendido y apagado automático para un funcionamiento sin preocupaciones.

Apertura de 90° e iluminación interna

La puerta con apertura de 90° permite un acceso cómodo al compartimiento interior, ideal incluso en espacios reducidos. Su interior con aislamiento térmico e iluminación interna facilita la visibilidad del hielo.

spec.

Dimensiones (cm) (An. x Prof. x Alt.)	38 × 51.6 × 85
Material	Acero inoxidable (INOX)
Capacidad L |kg	36 kg
Tiempo- Cantidad /C	15-30 min | 40 cubos| 36 kg/24 hrs
Forma de hielo	Cubos cuadrados
Suministro de agua	Conexión directa a tubería
Control	Panel de botones
Peso	23.7 kg
Temperatura de op.	10-43°C
Voltaje	115V/ 60Hz

PODs

- Pala para hielo.
- Kit de instalación de manguera.
- Tubo de drenaje de 2 metros de largo.
- Temporizador de encendido y apagado por alarma.

***Algunas imágenes son referenciales para fines ilustrativos.

DRIJA

FH45- BLACK

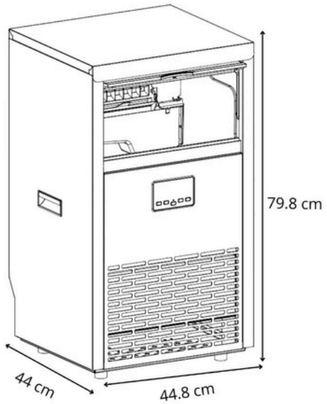

Instalación

- **Altura recomendada para drenaje por gravedad**

En instalaciones donde no se cuenta con un desagüe a nivel del piso, y se requiere conectar el drenaje del fabricador a una batería de fregador o tubería elevada, se recomienda colocar el equipo a una altura aproximada de 14 pulgadas (35.5 cm) desde el suelo. Esta elevación permite que el agua drene correctamente por gravedad hacia el sistema de desagüe.

- **Drenaje con acceso directo al piso**

Cuando el sitio de instalación cuenta con un desagüe en el piso, el fabricador puede colocarse directamente a nivel del suelo, ya que su salida de drenaje se encuentra a una altura de 10 cm. En estos casos, no es necesario elevar el equipo.

1 AÑO DE GARANTÍA
YEAR WARRANTY

Intertek

APPROVED FDA APPROVED

Gas R290

FH45- BLACK

POD

Diseño pensado para el sector comercial

Su estructura robusta, y puerta corredera lo hacen ideal para restaurantes, bares y hoteles que necesitan un suministro constante de hielo con un diseño eficiente y duradero.

Producción continua

Una producción de 45 kg diarios y almacenamiento de 13 kg lo convierten en el aliado perfecto para operaciones intensivas en restaurantes, bares, hoteles y eventos.

Refrigeración eficiente y hielo cristalino

Gracias a su sistema de enfriamiento, los cubos se mantienen sólidos y a la temperatura ideal, evitando derretirse prematuramente y asegurando hielo fresco que mejora la presentación de las bebidas.

Operación automática e intuitiva

Incluye temporizador de encendido y apagado automático para un funcionamiento sin preocupaciones.

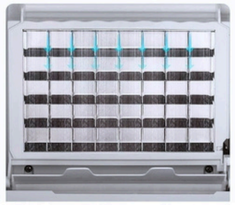

Autolimpieza inteligente

Mantiene el interior libre de impurezas y prolonga la vida útil del equipo con solo presionar un botón en solo 20 min.

Puerta corrediza de fácil acceso

Permite manipular el hielo cómodamente y con seguridad.

spec.

Dimensiones (cm) (An. x Prof. x Alt.)	79.8 × 44.8 × 40
Material	Acero inoxidable (INOX)
Capacidad L |kg	450-500 g
Tiempo- Cantidad /C	13-20 min | 45 cubos| 45 kg/24 hrs
Forma de hielo	Cubos cuadrados
Suministro de agua	Conexión directa a tubería
Control	Panel de botones
Peso	28.3
Temperatura de op.	10-43°C
Voltaje	115V/ 60Hz

PODs

- Pala para hielo.
- Kit de instalación de manguera.
- Sistema de drenaje.
- Temporizador de encendido y apagado por alarma

***Algunas imágenes son referenciales para fines ilustrativos.

DRIJA

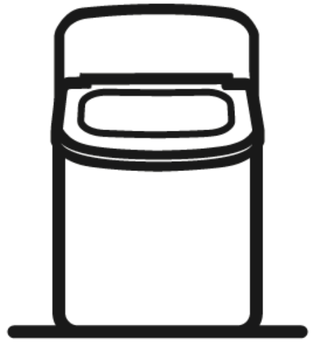

NO EMPOTRABLES

- FH12-INOX
- FH12-BLACK
- FH18-INOX

DRIJA

FH12- INOX | BLACK

FH12 - INOX | BLACK

FH12 BLACK

FH12-INOX

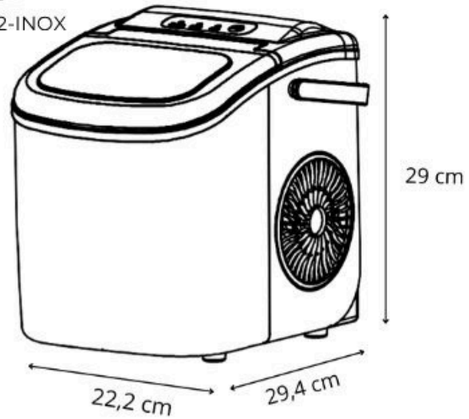

1 AÑO DE GARANTÍA
YEAR WARRANTY

Intertek

USAMOS GAS
REFRIGERANTE R600a

POD

Diseño compacto y portátil

Perfecto para llevarlo a cualquier espacio gracias a su tamaño reducido y peso liviano.

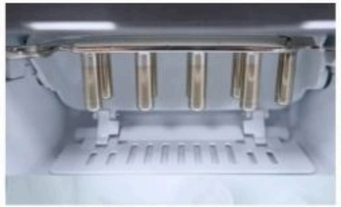

Hielo en minutos

Produce hasta 9 cubos por ciclo en tan solo 7 a 12 minutos para que nunca falte hielo en tus reuniones.

Gran capacidad diaria

Capacidad de fabricación de hasta 12 kg de hielo en 24 horas para cubrir todas tus necesidades.

Sistema de autolimpieza

Mantén tu equipo siempre listo para usar con la práctica función de limpieza automática integrada.

Funcionamiento silencioso con indicadores luminosos

Disfruta de un ambiente tranquilo con un equipo de producción de hielo ultra-silencioso, con un ruido inferior a 35 dB. Sus indicadores LED te avisan visualmente cuando el depósito está lleno o falta agua.

Pala para hielo

Viene con una práctica pala para servir el hielo de forma higiénica y sin esfuerzo. Ideal para trasladar los cubos directamente a vasos o hieleras sin tocar el hielo con las manos.

spec.

Dimensiones (cm) (An. x Prof. x Alt.)	22.2 c× 29.4 × 29
Material	Plástico(BLACK)| Acero inoxidable (INOX)- aislantes de espuma
Capacidad L |kg	1.2L | 0.6 KG
Tiempo- Cantidad /C	7- 12 min | 9 cubos | 12kg/24hrs
Forma de hielo	Tipo Bullet
Suministro de agua	Manual
Control	Panel táctil
Peso	6.4 kg
Temperatura de op.	10-43°C
Voltaje	115V/ 60Hz

PODs

- Indicador con infrarrojo.
- Pala para hielo.
- Sistema de drenaje.
- Evaporador de cobre recubierto niquelado

***Algunas imágenes son referenciales para fines ilustrativos.

DRIJA

FH18 INOX

FH18 INOX

1 AÑO DE GARANTÍA
YEAR WARRANTY

Intertek

USAMOS GAS
REFRIGERANTE R600a

POD

Diseño compacto y portátil

Perfecto para llevarlo a cualquier espacio gracias a su tamaño reducido y gran capacidad.

Ciclo rápido y eficiente

Genera 9 cubitos de hielo entre 5 a 11 minutos, para que siempre estés abastecidos.

Alta capacidad para toda ocasión

Produce hasta 18 kg de hielo en 24 horas, ideal para reuniones, uso diario, o paseos.

2 Tamaños de hielo

Elige entre cubitos pequeños o grandes, según tu preferencia o tipo de bebida. Su forma cilíndrica permite un enfriamiento más uniforme y una extracción sencilla.

Funcionamiento silencioso con indicadores luminosos

Disfruta de un ambiente tranquilo con un fabricador de hielo ultra-silencioso, con un ruido inferior a 40dB.
Sus indicadores LED te avisan visualmente cuando el depósito está lleno o falta agua.

Sistema de autolimpieza

Mantén tu equipo siempre listo para usar, con la práctica función de limpieza automática integrada.

spec.

Dimensiones (cm) (An. x Prof. x Alt.)	24.2 × 35.8 × 32.8
Material	Acero inoxidable (INOX)
Capacidad L |kg	2.2 L | 0.8 KG-
Tiempo- Cantidad /C	5- 11 min | 9 cubos | 18kg /24hrs
Forma de hielo	Tipo Bullet 2 tamaños: (2.2×2.5 cm) y (2.5×3.0 cm)
Suministro de agua	Manual
Control	Botones
Peso	7.8 kg
Temperatura de op.	10-43°C
voltaje	110V/ 60Hz

PODs

- Sensor de infrarrojo.
- Pala para hielo.
- Sistema de drenaje.
- Evaporador de cobre con recubierta de niquelado.

***Algunas imágenes son referenciales para fines ilustrativos.

DRIJA

FREGADORES

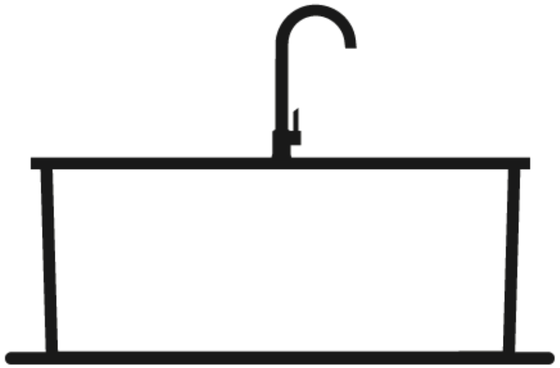

FREGADORES

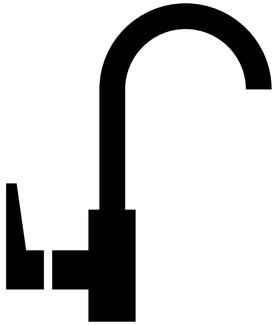

GRIFOS

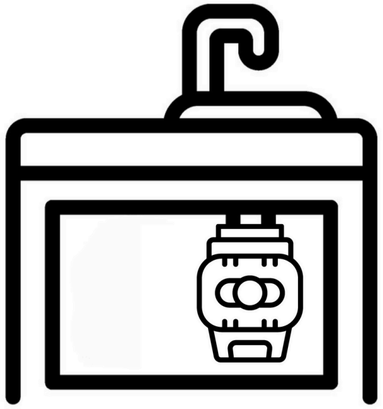

TRITURADOR

DRIJA

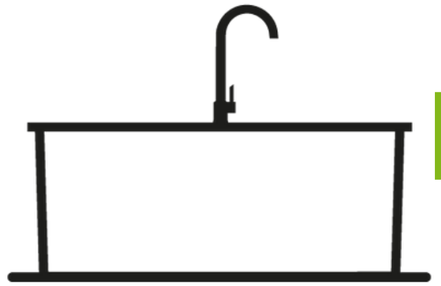

FREGADORES

- BOLONIA 61
- BOLONIA 76
- BOLONIA 84
- LUCCA 84
- SIENA 75
- CAPRI 76
- CAPRI 84

DRIJA

BOLONIA | 61 | 76 | 84

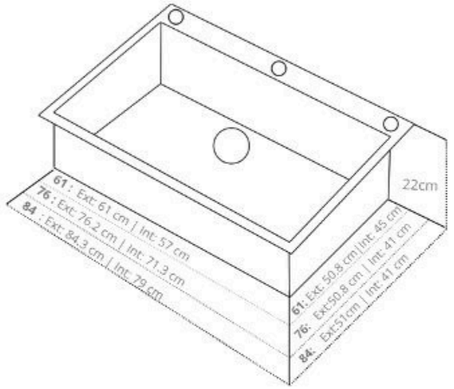

BOLONIA 61	61 cm x 50.8 cm x 22 cm
BOLONIA 76	76.2 cm x 50.8 cm x 22 cm
BOLONIA 84	84.3 cm x 50.1 cm x 22 cm

¿Qué incluye?

- Grifería monomando extraíble de acero inoxidable (agua fría/caliente).
- Dispensador de jabón 500ml.
- Tapa redonda con escurridor,.
- Enjuagador de vaso.
- Cesta escurridora ajustable.
- Kit de instalación.

1 AÑO DE GARANTÍA
YEAR WARRANTY

BOLONIA 61 | 76 | 84

POD

Diseño que combina lujo y funcionalidad

Diseño elegante en acero inoxidable satinado que realza cualquier cocina moderna, brindando resistencia y sofisticación en cada detalle.

Grifería premium para un manejo superior

Grifo extraíble principal 2 modos de salida de agua:

- Lluvia circular.
- Columna de agua.

Enjuagador de vasos.

Más espacio y comodidad para el fregado

Con dimensiones amplias y profundidad de 22 cm, lavar ollas grandes o preparar alimentos será mucho más cómodo y eficiente.

Sistema anti-ruido

Disfruta de una experiencia más tranquila gracias a su tecnología de absorción de sonido, que reduce el ruido del agua y el impacto de los utensilios dentro del fregador.

Sistema anti reboso

Equipados con sistemas que reducen el ruido del agua y evitan derrames accidentales, garantizando una cocina más limpia y tranquila.

Accesorios que elevan tu experiencia

Cada modelo incluye dispensador de jabón de 500 ml, escurridor, enjuagador de vaso y una práctica cesta ajustable para un área de trabajo organizada y funcional.

spec.

Modelo	Bolonia 61	Bolonia 76	Bolonia 84
Tipo	Individual	Individual	Individual
Material	INOX 304 satinado	INOX 304 satinado	INOX 304 satinado
Espesor	0.8 + 3.0 mm	0.8 + 3.0 mm	0.8 + 3.0 mm
Grifería	Monomando extraíble Inox	Monomando extraíble Inox	Monomando extraíble Inox
Dimensiones (cm) (An. x Prof. x Alt.)	61 x 50.8 x 22	76.2 x 50.8 x 22	84.3 x 50.1 x 22
Dimensiones internas	57 × 45	71.3 × 41	79 × 41
Peso	10.0 /12.0 kg	14.5/ 16.5 kg	12.6 / 14.6 kg
Accesorios	Tapa de desagüe con escurridor de 114mm con tubo de 1,5 pulgadas		

***Algunas imágenes son referenciales para fines ilustrativos.

DRIJA

LUCCA 84

LUCCA 84

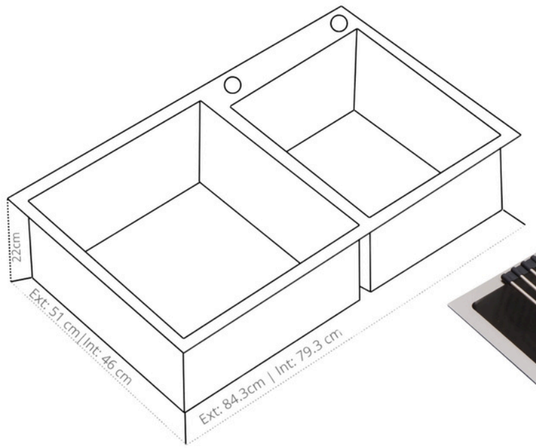

LUCCA 84 — 84.3 cm x 51 cm x 22 cm

¿Qué incluye?

- Rejilla escurridora.
- Tapa redonda con escurridor.
- Kit de instalación básica.
- Enjuagador de vaso.

1 AÑO DE GARANTÍA
YEAR WARRANTY

POD

Doble tina para el doble de comodidad

Lava y enjuaga al mismo tiempo con su diseño amplio de doble compartimento. Más espacio, más eficiencia.

Sistema anti-ruido

Disfruta de una experiencia más tranquila gracias a su tecnología de absorción de sonido, que reduce el ruido del agua y el impacto de los utensilios dentro del fregador.

Grifería negra de lujo con manguera extraíble

2 modos de salida de agua:

- Lluvia en cono.
- Columna de agua

Tecnología anti reboso

Gracias a su sistema anti reboso, el fregador evita que el agua se desborde si olvidas cerrar la llave. Seguridad para tu cocina, tranquilidad para ti.

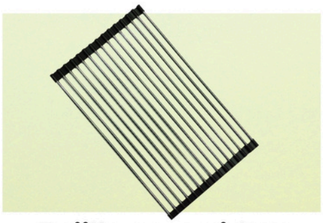

Rejilla escurridora

Mantén tu fregador impecable mientras escurres utensilios y alimentos de forma ordenada, segura y sin rayones.

Enjuagado instantáneo con solo presionar

El enjuagador de vasos elimina residuos al instante con un potente chorro de agua. Ideal para copas, tazas y botellas. Limpieza rápida, sin esfuerzo.

spec.

	LUCCA 84
Modelo	
Tipo	Doble tina
Material	INOX 304 satinado
Espesor	0.8 + 3.0 mm
Grifería	Monomando extraíble negra (agua fría y caliente)
Dimensiones cm) (An. x Prof. x Alt.)	84.3 x 51.8 x 22
Dimensiones internas	76.8 × 48
Peso	12.6 / 27.72 kg
Accesorios	Tapa de desagüe con escurridor de 114mm con tubo de 1,5 pulgadas

***Algunas imágenes son referenciales para fines ilustrativos.

DRIJA

SIENA 75

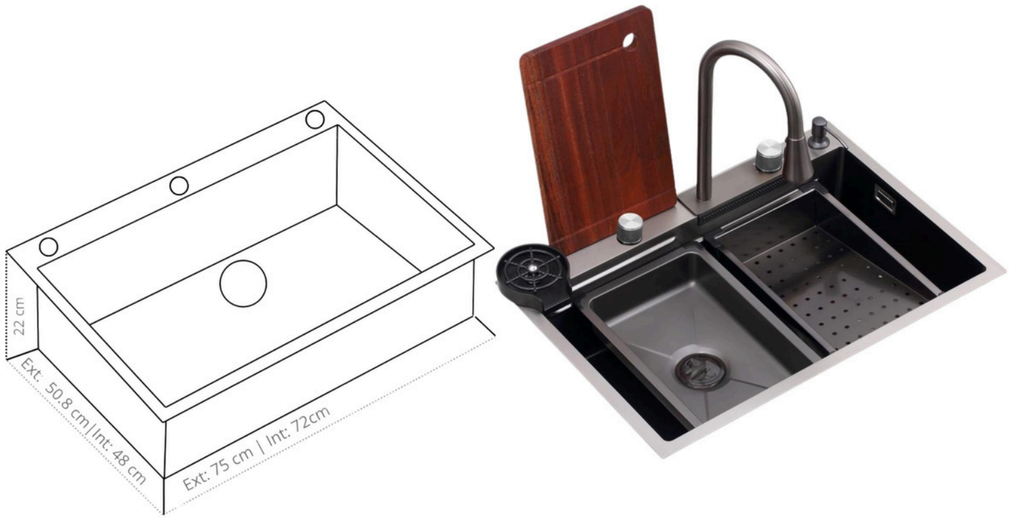

SIENA 75 75 × 50.8 × 22 cm

¿Qué incluye?

- Tapa cuadrada de desagüe de lujo.
- Tabla de picar de madera.
- Bandeja de lavado.
- Bandeja escurridora.
- Perilla de flujo de agua.
- Dispensador de jabón (500 ml).
- Kit de drenaje.
- Enjuagador de vaso
- Kit de instalación básica con tuberías.

1 AÑO DE GARANTÍA YEAR WARRANTY

SIENA 75

POD

Diseño que combina lujo y funcionalidad

La línea Siena ofrece un diseño elegante en acero inoxidable satinado que realza cualquier cocina moderna, brindando resistencia y sofisticación en cada detalle.

Cortina de agua

La cortina de agua ofrece un flujo constante que ayuda a enjuagar frutas, verduras y utensilios rápidamente, evitando salpicaduras y reduciendo el uso de agua.

Grifería multifuncional

- Chorro multi-función extraíble con 3 modos de salida de agua:
  - Columna de Agua
  - Chorro a presión
  - Espiral de agua

Tabla de cortar y bandeja escurridora para uso conjunto

- Bandeja escurridora
- Bandeja de lavado
- Tabla de cortar

Sistema anti reboso

Gracias a su sistema anti reboso, el fregador evita que el agua se desborde si olvidas cerrar la llave. Seguridad para tu cocina, tranquilidad para ti.

Enjuagado instantáneo con solo presionar

El enjuagador de vasos elimina residuos al instante con un potente chorro de agua. Ideal para copas, tazas y botellas. Limpieza rápida, sin esfuerzo.

spec.

	SIENA
Modelo	Individual
Tipo	INOX 304 satinado
Material	0.8 + 3.0 mm
Espesor	Monomando extraíble de acero inoxidable tipo cascada (fría/caliente) con cuello giratorio
Grifería	75 × 50.8 × 22
Dimensiones (cm) (An. x Prof. x Alt.)	72 × 48
Dimensiones internas	14 / 16 kg
Peso	Tapa cuadrada con escurridor.
Accesorios	

***Algunas imágenes son referenciales para fines ilustrativos.

DRIJA

CAPRI 76 | 84

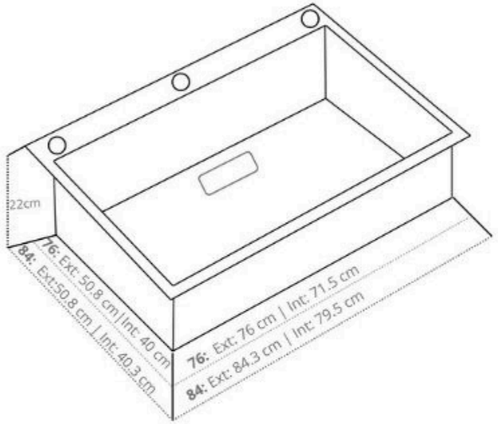

CAPRI 76	76. cm x 50.8 cm x 22 cm
CAPRI 84	84.3 cm x 51 cm x 22 cm

¿Qué incluye?

- Dispensador de jabón 500ml.
- Bandeja de lavado.
- Escurridor multiusos
- Bandeja escurridora.
- Enjuagador de vaso.
- Grifería para filtro de agua
- Porta cuchillo.
- Sistema anti-reboso.
- Kit de instalación básica con tuberías

1 AÑO DE GARANTÍA
YEAR WARRANTY

CAPRI 76 | 84

POD

Diseño de lujo que eleva cualquier cocina

El fregador Capri combina estilo moderno y acabados premium para transformar tu cocina en un espacio sofisticado y funcional.

Grifería multifuncional

Grifería principal con rotación de 90° extraíble y tres modos:

- Lluvia.
- Columna de agua.
- Chorro a presión.

Pantalla digital con perillas y botones multifuncionales

- Cortina de agua.
- Cascada de agua.
- Filtro de agua.
- Pistola rociadora de alta presión
- Enjuagador de vaso

Bandeja de lavado y Bandeja escurridora

Lava y escurre: frutas, verduras y utensilios delicados sin llenar el fregadero principal, ideal para separar tareas y mejorar la higiene alimentaria.

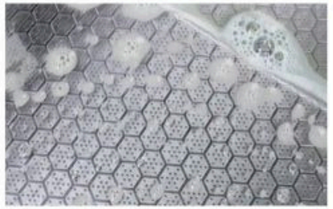

Diseño tipo panal

El acero inoxidable lo hace más resistente a rayones. Su diseño tipo panal con guía de agua facilita un drenaje rápido y haciendo que la limpieza sea mucho más sencilla.

Versatilidad 2 en 1 para cada tipo de corte

Una cara carnes y alimentos crudos, y otra de plástico para frutas y verduras.
Más higiene, más practicidad, menos contaminación cruzada.

spec.

	Capri 76	Capri 84
Modelo	Individual	Individual
Tipo	INOX 304 satinado	INOX 304 satinado
Material	0.8 + 3.0 mm	0.8 + 3.0 mm
Espesor	Grifería digital multifuncional en acero inoxidable	Grifería digital multifuncional en acero inoxidable
Grifería	76 x 50.8 x 22	84.3 x 51 x 22
Dimensiones (An. x Prof. x Alt.)	71.5 × 40	79.5 × 41
Dimensiones internas	19.0 / 21.0 kg	20.0 / 22.0 kg
Peso	Kit de drenaje	
Accesorios		

***Algunas imágenes son referenciales para fines ilustrativos.

DRIJA

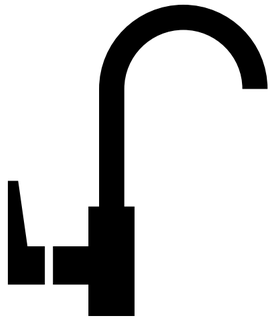

GRIFOS

- PISA BLACK
- PISA GOLD

DRIJA

PISA BLACK | GOLD

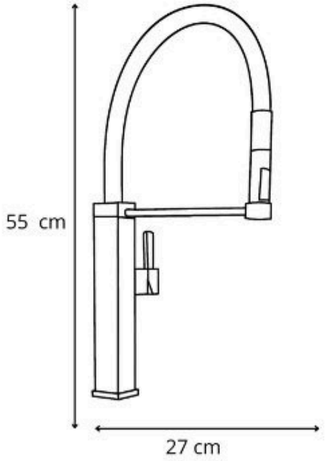

1 AÑO DE GARANTÍA
YEAR WARRANTY

PISA BLACK | GOLD

POD

Diseño y estética

Acabados de lujo . Su cuerpo texturizado aporta distinción, mientras que el cuello flexible en negro mate brinda practicidad y contraste visual.

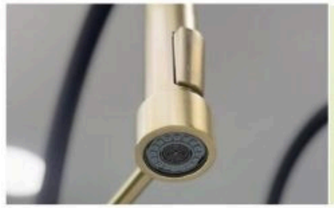

Rociador de doble función

2 modos de salida de agua:

- Lluvia en cono.
- Columna de agua

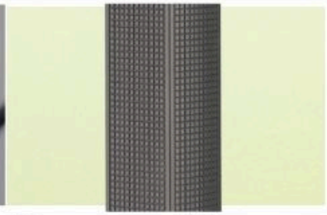

Cuerpo metálico con textura antideslizante

Acabado cuadriculado en la base que mejora el agarre, resiste huellas y agrega elegancia visual.

Monomando lateral

Controla fácilmente la temperatura y la presión del agua con una sola mano, gracias a su diseño lateral ergonómico y preciso. Ideal para una experiencia de uso fluida, cómoda y sin interrupciones en la cocina.

Manguera flexible de 60 cm

Caño en forma de "U" invertida, recubierto con manguera negra de silicona/flexible, ideal para direccionar el flujo de agua.

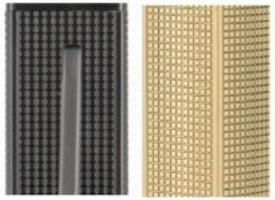

Diseño premium en dos acabados exclusivos

Disponible en dorado cepillado y negro cepillado, ofrece un estilo moderno.

spec.

Modelo	**Pisa**
Tipo	Grifería
Materiales	Metal
Grifería	Manija rotadora
Dimensiones (cm) ancho x alto	27 × 55
Peso	2.6 /2.8 kg

***Algunas imágenes son referenciales para fines ilustrativos.

DRIJA

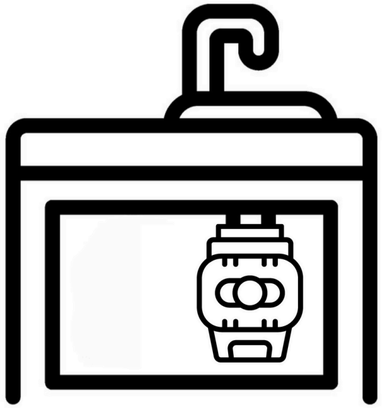

TRITURADOR

- FRANTOIO

DRIJA

FRANTOIO ½ HP

Recomendación

Para una instalación segura, se recomienda adquirir un interruptor de aire tipo pulso para activar el triturador de alimentos, ya que este tipo de interruptor ayuda a prevenir accidentes.

1 AÑO DE GARANTÍA
YEAR WARRANTY

C ETL US
Intertek

FRANTOIO ½ HP

POD

Potencia eficiente en un tamaño Compacto

Con 370W (1/2 HP) ofrece un rendimiento sólido sin ocupar mucho espacio.

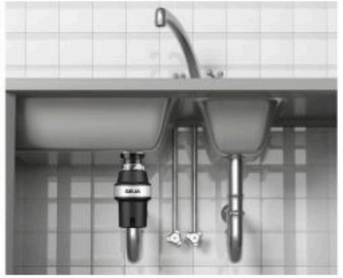

Material de acero galvanizado

Resistente a condiciones de húmedad y duradero, garantiza una larga vida útil.

Evita la aparición de olores desagradables

Los impulsores giratorios anti-atasco evitan olores desagradables ya que el equipo mantiene un flujo eficiente y continuo, previniendo la acumulación de desecho prolongando la vida útil del sistema.

Compacto y liviano

Tamaño reducido:

- Cabe debajo de la mayoría de fregadores (350 mm x 178 mm).
- Peso neto 3,7 kg: ligera y fácil de manipular.

spec.

Potencia	370W
RPM	3800 - 2500
Motor HP	1/2 HP
Dimensiones (cm) ancho x alto	35 x 17.8
Peso neto	3,7 kg
Material del triturador	Polipropileno- Acero Galvanizado
Material de la brida de drenaje	SS = acero inoxidable (fuerte). POM = poliacetal + Fibra de Vidrio
Cámara de trituración	BMC- especial para triturar comida orgánica
Ruido	63 dB
Encendido	Directo desde el tomacorriente
Voltaje/ Frecuencia	120 V/ 60 Hz
Cable de alimentación	1 Metro

PODs

- Tritura la comida en una sola fase.
- Conexión para lavavajillas 7/8" 25mm compatible con la mayoría de lavavajillas
- Protección de sobrecalentamiento

***Algunas imágenes son referenciales para fines ilustrativos.

DISPENSADOR DE AGUA

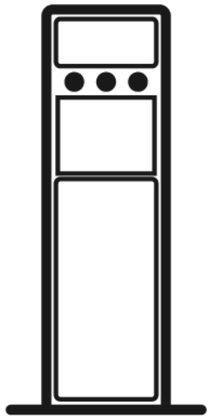

DISPENSADOR DE AGUA

DRIJA

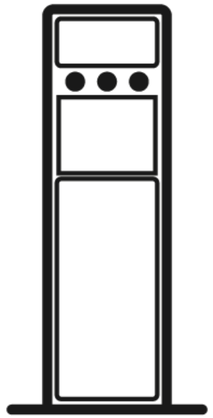

DISPENSADOR DE AGUA

- ACQUA
- LUSSO

DRIJA

LUSSO

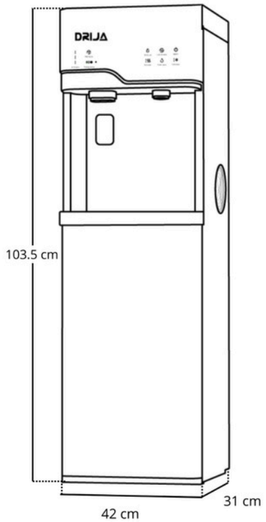

POD

3 funciones en 1

Combina las funciones de proporcionar agua fría, agua caliente y hielo. Estas tres funciones pueden funcionar simultáneamente para satisfacer sus diversas necesidades.

Carga inferior sin esfuerzo

Cuenta con un cómodo sistema de agua de carga inferior fácil de usar, eliminando cualquier levantamiento, volteo y derrame mientras mantiene la botella escondida en un gabinete debajo.

Fábrica de hielo integrada

Produce hasta 10 kg de hielo cada 24 horas. Perfecto para bebidas frías en cualquier momento.

Modo ECO

La máquina cuenta con un modo de ahorro de energía que apaga automáticamente la calefacción durante la noche o en ausencia de luz, y la enciende nuevamente durante el dia sin afectar el enfriamiento de agua y producción de hielo.

Acabado negro con detalles cromados

Acabado negro mate con detalles cromados, ideal para cocinas u oficinas modernas.

Diseñado para adaptarse a múltiples tamaños de botellones

de 3 a 5 Galones.

spec.

Dimensiones (cm) (An. x Prof. x Alt.)	103.5 × 31 × 42
Material	Pintura negra mate detalles de acero
Capacidad Frío	4 L/h | 5-10°C
Capacidad caliente	2 L/h | 85- 95° C
Capacidad de agua	20L
Suministro de agua	Galón de agua carga inferior
Suministro de hielo	10 kg/24hrs| almacena hasta 4 cargas de hielo
Control	panel tactil
Peso	18.5 kg / 20.6 kg
Potencia térmica	120 W(frío)|420 W (caliente)
Voltaje	120V / 60Hz

1 AÑO DE GARANTÍA
YEAR WARRANTY

***Algunas imágenes son referenciales para fines ilustrativos.

DRIJA

ACQUA

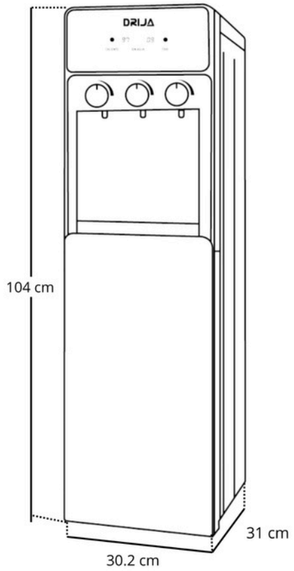

1 AÑO DE GARANTÍA
YEAR WARRANTY

POD

Diseño moderno

Acabado en cristal negro templado y cuerpo metálico con pintura horneada: ideal para cualquier cocina u oficina.

Carga inferior sin esfuerzo

Cuenta con un cómodo sistema de agua de carga inferior fácil de usar, eliminando cualquier levantamiento, volteo y derrame mientras mantiene la botella escondida en un compartimento debajo.

3 ajustes de temperatura: fría, caliente o natural

Disfruta de tres temperaturas en un solo equipo, ideal para cualquier momento del día.

Control simple y preciso

Ajusta la temperatura de forma intuitiva gracias a sus perillas giratorias y su pantalla LED.

Máxima seguridad para el hogar

Incluye bloqueo infantil para evitar quemaduras accidentales al dispensar agua caliente.

Diseñado para adaptarse a múltiples tamaños de botellones

de 3 a 5 Galones.

spec.

Dimensiones (cm) (An. x Prof. x Alt.)	104 × 31 × 30.2
Material	Metal Pintado- vidrio negro
Capacidad Frío	5 L/h | 5 -10°C
Capacidad caliente	2 L/h | 85- 95° C
Capacidad de agua	20L
Suministro de agua	Galón de agua carga inferior
Control	Perillas con pantalla LED
Peso	12.0 kg / 14 kg
Potencia térmica	90 W(frío)|460 W (caliente)
voltaje	115V/60Hz

***Algunas imágenes son referenciales para fines ilustrativos.

DRIJA

REFRIGERADORES

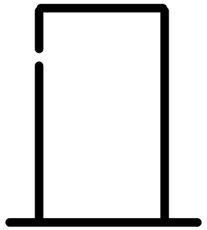

EJECUTIVA

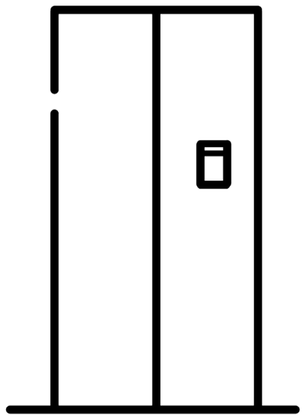

SIDE BY SIDE

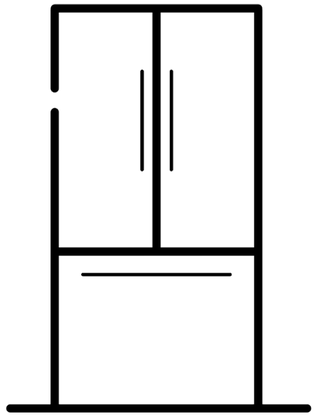

FRENCH DOOR

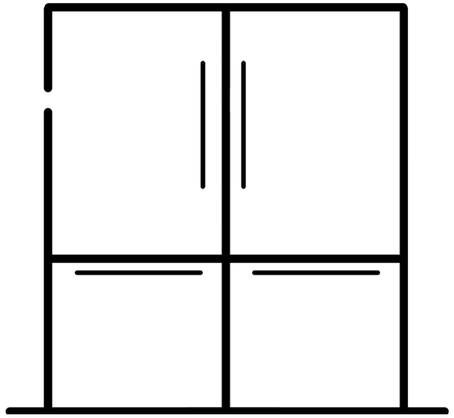

TWIN

DRIJA

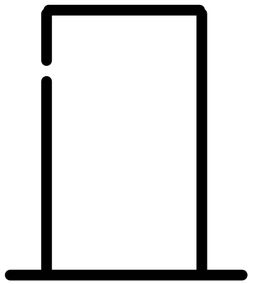

EJECUTIVAS

- BLACK-3
- MIRROR-3

BLACK-3

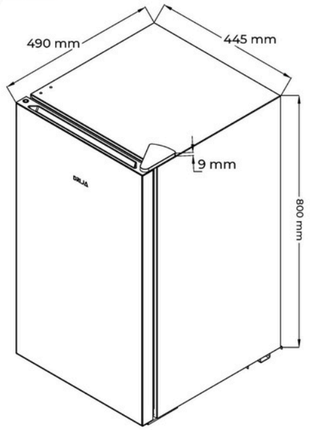

POD

Material:
Vidrio Negro

Puertas Reversibles

7 niveles de enfriamiento

spec.

Capacidad	3.2 P3 | 82.3L
Material	Vidrio templado | espejo negro
Dimensiones (cm) (An. x Prof. x Alt.)	44.5 x 49 x 80
Peso	20.8 kg | 46 libras
Apertura de puertas	Sin manijas
Voltaje	115V – 60 Hz

PODs

- Patas ajustables
- 2 estantes de vidrio

1 AÑO DE GARANTÍA
YEAR WARRANTY

Intertek

USAMOS GAS REFRIGERANTE R600a
Reduce la huella de carbono y altamente eficiente

***Algunas imágenes son referenciales para fines ilustrativos.

MIRROR-3

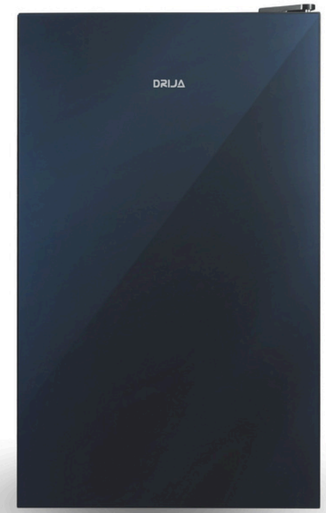

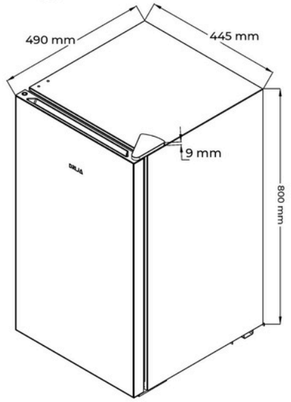

POD

Espejo Azul
Vidrio Templado

Puertas Reversibles

7 niveles de enfriamiento

spec.

Capacidad	3.2 P3 | 82.3L
Material	Vidrio templado | espejo azul
Dimensiones (cm) (An. x Prof. x Alt.)	44.5 x 49 x 80
Peso	20.8 | 46 libras
Apertura de puertas	Sin manijas
Voltaje	115V – 60 Hz

PODs

- Patas ajustables
- 2 estantes de vidrio

1 AÑO DE GARANTÍA
YEAR WARRANTY

Intertek

USAMOS GAS REFRIGERANTE R600a
Reduce la huella de carbono y altamente eficiente

***Algunas imágenes son referenciales para fines ilustrativos.

DRIJA

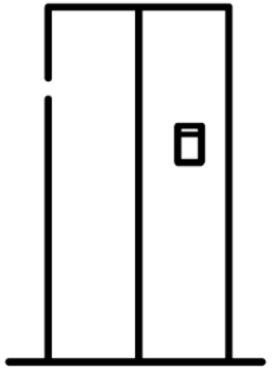

SIDE BY SIDE

- SILVER
- INOX
- INOX-18
- INOX-23
- BLACK
- BLACK-18
- BLACK-20CFAH
- BLACK-23
- MIRROR
- MIRROR-18
- MIRROR-20CFAH
- WHITE 23

DRIJA

SILVER

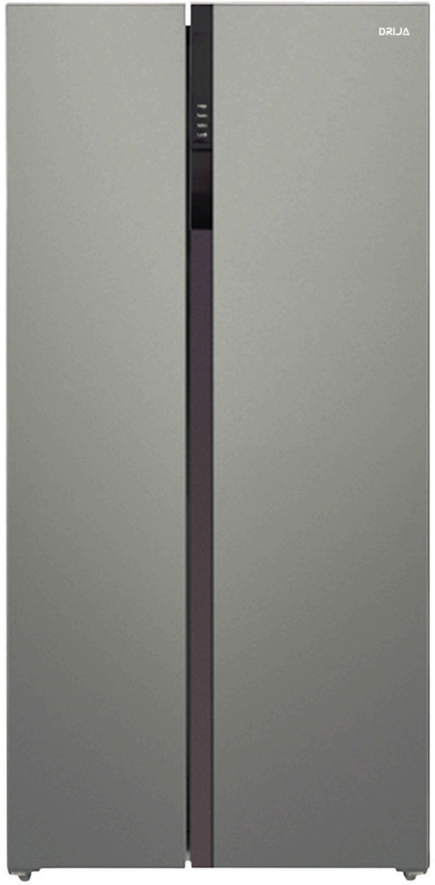

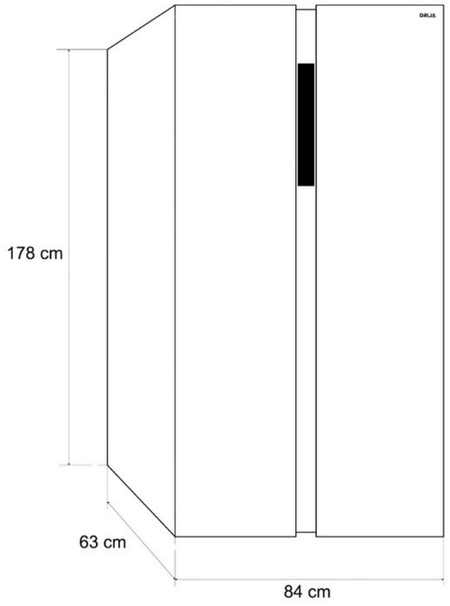

1 AÑO DE GARANTÍA
YEAR WARRANTY

10 AÑOS GARANTÍA EN COMPRESOR

USAMOS GAS REFRIGERANTE R600a
Reduce la huella de carbono y altamente eficiente

SILVER

POD

Bandejas de vidrio templado

Las bandejas de vidrio templado ofrecen alta resistencia al peso y a los impactos, brindando una superficie estable, fácil de limpiar y segura para organizar tus alimentos.

Control de temperatura digital

Ajusta la temperatura de tu equipo fácilmente con el panel digital intuitivo, asegurando un ambiente óptimo para conservar tus alimentos por más tiempo.

Fabricador de hielo giratorio (manual)

Permite liberar los cubos de hielo con un simple giro, sin necesidad de moldes ni conexiones eléctricas, y con un diseño compacto que optimiza el espacio interior de la nevera.

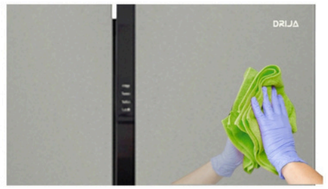

Fácil limpieza

Diseño en acero inoxidable que resiste el uso diario
Elegante, duradero y fácil de limpiar, el exterior en acero aporta un acabado premium que mantiene su apariencia impecable por más tiempo.

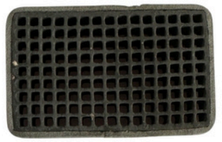

Filtro de carbón

Neutraliza los malos olores y mantiene el interior del refrigerador limpio y libre de contaminantes, conservando mejor el sabor y frescura de tus alimentos.

Alarma de puerta abierta

Evita pérdidas de frío y consumo innecesario de energía: si la puerta permanece abierta por más de un minuto, el sistema de alarma te avisa para que la cierres a tiempo.

spec.

Capacidad	15.4 P3 | 435 L
Material	Acero inoxidable
Dimensiones (cm) (An. x Prof. x Alt.)	84x 63 x 178
Compresor	Inverter
Enfriamiento	Turbo - Express
Apertura de puertas	Sin manijas
Voltaje	115V – 60 Hz

PODs

- Huevera
- Ahorro de energía y reducción de ruido.
- Sello de puerta fácil de remover y limpiar.

***Algunas imágenes son referenciales para fines ilustrativos.

DRIJA

INOX

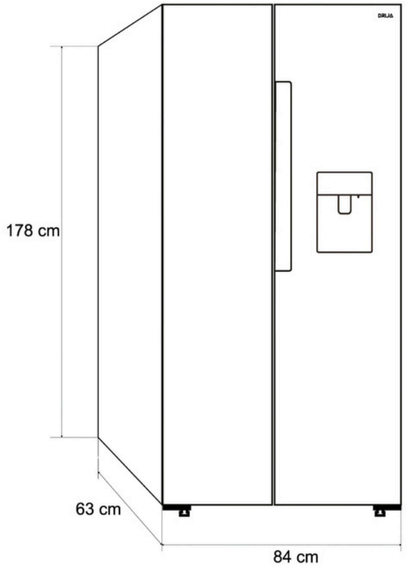

1 AÑO DE GARANTÍA
YEAR WARRANTY

10 AÑOS GARANTÍA EN COMPRESOR

USAMOS GAS REFRIGERANTE R600a
Reduce la huella de carbono y altamente eficiente

INOX

POD

Bandejas de vidrio templado

Las bandejas de vidrio templado ofrecen alta resistencia al peso y a los impactos, brindando una superficie estable, fácil de limpiar y segura para organizar tus alimentos.

Fabricador de hielo giratorio (manual)

Permite liberar los cubos de hielo con un simple giro, sin necesidad de moldes ni conexiones eléctricas, y con un diseño compacto que optimiza el espacio interior de la nevera.

Dispensador de agua por gravedad

Su sistema por gravedad permite dispensar agua sin necesidad de electricidad ni bombas, ideal para hogares, oficinas o espacios al aire libre.

Fácil limpieza

Su superficie no porosa evita la absorción de líquidos y residuos, previniendo manchas y bacterias. Con un simple paño, tu refrigeradora se verá impecable, ahorrando tiempo y esfuerzo.

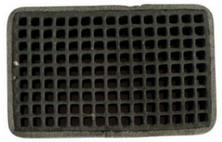

Filtro de carbón

Neutraliza los malos olores y mantiene el interior del refrigerador limpio y libre de contaminantes, conservando mejor el sabor y frescura de tus alimentos.

Alarma de puerta abierta

Evita pérdidas de frío y consumo innecesario de energía: si la puerta permanece abierta por más de un minuto, el sistema de alarma te avisa para que la cierres a tiempo.

spec.

Capacidad	15.4 P3 | 435 L
Material	Acero Inoxidable
Dimensiones (cm) (An. x Prof. x Alt.)	84x 63 x 178
Compresor	Inverter
Enfriamiento	Turbo - Express
Apertura de puertas	Sin manijas
Voltaje	115V – 60 Hz

PODs

- Huevera
- Ahorro de energía y reducción de ruido.
- Sello de puerta fácil de remover y limpiar.
- Control de temperatura digital.

***Algunas imágenes son referenciales para fines ilustrativos.

DRIJA

INOX-18

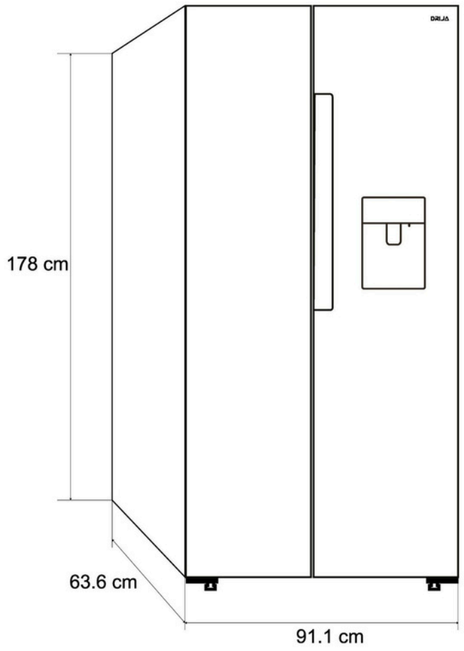

1 AÑO DE GARANTÍA
YEAR WARRANTY

10 AÑOS GARANTÍA EN COMPRESOR

USAMOS GAS REFRIGERANTE R600a
Reduce la huella de carbono y altamente eficiente

POD

Bandejas de vidrio templado

Las bandejas de vidrio templado ofrecen alta resistencia al peso y a los impactos, brindando una superficie estable, fácil de limpiar y segura para organizar tus alimentos.

Fabricador de hielo giratorio (manual)

Permite liberar los cubos de hielo con un simple giro, sin necesidad de moldes ni conexiones eléctricas, y con un diseño compacto que optimiza el espacio interior de la nevera.

Dispensador de agua por gravedad

Su sistema por gravedad permite dispensar agua sin necesidad de electricidad ni bombas, ideal para hogares, oficinas o espacios al aire libre.

Fácil limpieza

Su superficie no porosa evita la absorción de líquidos y residuos, previniendo manchas y bacterias. Con un simple paño, tu refrigeradora se verá impecable, ahorrando tiempo y esfuerzo.

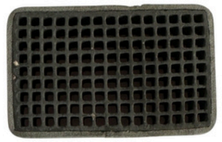

Filtro de carbón

Neutraliza los malos olores y mantiene el interior del refrigerador limpio y libre de contaminantes, conservando mejor el sabor y frescura de tus alimentos.

Alarma de puerta abierta

Evita pérdidas de frío y consumo innecesario de energía: si la puerta permanece abierta por más de un minuto, el sistema de alarma te avisa para que la cierres a tiempo.

spec.

Capacidad	18 P3 | 496 L
Material	Acero Inoxidable
Dimensiones (cm) (An. x Prof. x Alt.)	91.1 x 63.6 x 178
Compresor	Inverter
Enfriamiento	Turbo - Express
Apertura de puertas	Sin manijas
Voltaje	115V – 60 Hz

Otros

- Control de temperatura digital

***Algunas imágenes son referenciales para fines ilustrativos.

DRIJA

INOX-23

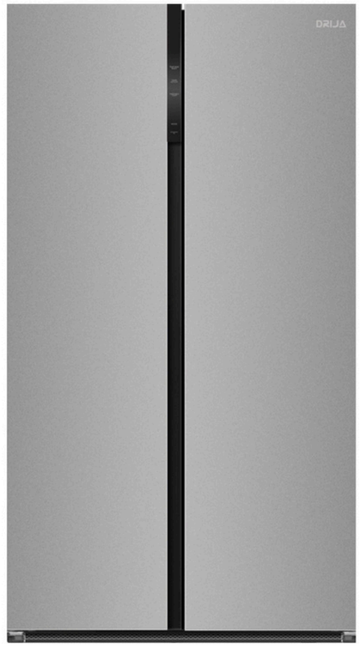

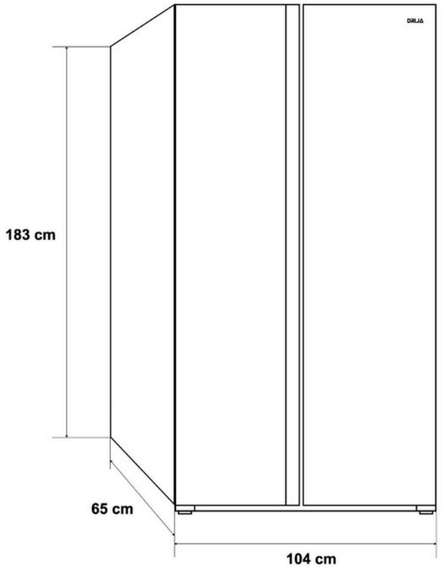

1 AÑO DE GARANTÍA
YEAR WARRANTY

10 AÑOS GARANTÍA EN COMPRESOR

USAMOS GAS REFRIGERANTE R600a
Reduce la huella de carbono y altamente eficiente

INOX-23

POD

Más espacio

Mayor capacidad ofrece más flexibilidad para almacenar. Con espacio abundante, los alimentos se conservan mejor gracias a la óptima circulación de aire.

Ultra Fast Cooling

Enfría rápidamente las compras, asegurando bebidas heladas y alimentos frescos, preservando su sabor, textura y nutrientes de manera eficaz.

6 Gavetas para gran almacenamiento

Las gavetas de gran capacidad te permiten almacenar frutas, verduras y alimentos voluminosos de forma ordenada, maximizando el espacio útil del refrigerador.

Control de temperatura digital

Ajusta la temperatura de tu equipo fácilmente con el panel digital intuitivo, asegurando un ambiente óptimo para conservar tus alimentos por más tiempo.

Bandejas de vidrio templado

Las bandejas de vidrio templado ofrecen alta resistencia al peso y a los impactos, brindando una superficie estable, fácil de limpiar y segura para organizar tus alimentos.

Fácil limpieza

Su superficie no porosa evita la absorción de líquidos y residuos, previniendo manchas y bacterias. Con un simple paño, tu refrigeradora se verá impecable, ahorrando tiempo y esfuerzo.

spec.

Capacidad	23 P3| 643 L
Material	Acero Inoxidable
Dimensiones (cm) (An. x Prof. x Alt.)	104 x 65 x 183
Compresor	Inverter
Enfriamiento	Multi zona de enfriamiento
Apertura de puertas	Sin manijas
Voltaje	115V – 60 Hz

Otros

- Filtro de carbón.
- Bandeja de hielo.
- Huevera.

***Algunas imágenes son referenciales para fines ilustrativos.

DRIJA

BLACK

BLACK

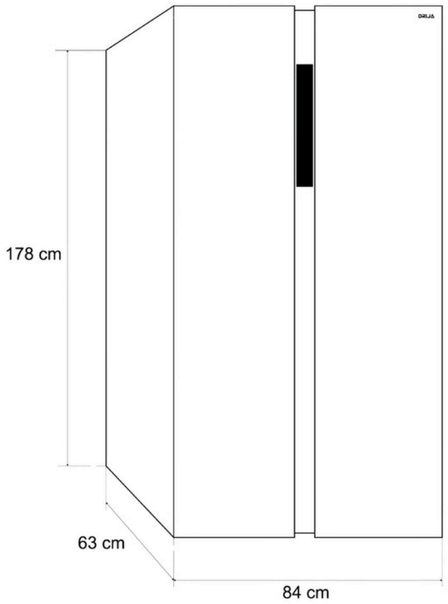

1 AÑO DE GARANTÍA
YEAR WARRANTY

10 AÑOS GARANTÍA EN COMPRESOR

USAMOS GAS REFRIGERANTE R600a
Reduce la huella de carbono y altamente eficiente

POD

Bandejas de vidrio templado

Las bandejas de vidrio templado ofrecen alta resistencia al peso y a los impactos, brindando una superficie estable, fácil de limpiar y segura para organizar tus alimentos.

Fabricador de hielo giratorio (manual)

Permite liberar los cubos de hielo con un simple giro, sin necesidad de moldes ni conexiones eléctricas, y con un diseño compacto que optimiza el espacio interior de la nevera.

Control de temperatura digital

Ajusta la temperatura de tu equipo fácilmente con el panel digital intuitivo, asegurando un ambiente óptimo para conservar tus alimentos por más tiempo.

Fácil limpieza

Su superficie no porosa evita la absorción de líquidos y residuos, previniendo manchas y bacterias. Con un simple paño, tu refrigeradora se verá impecable, ahorrando tiempo y esfuerzo.

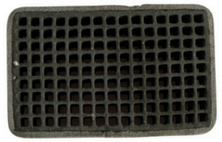

Filtro de carbón

Neutraliza los malos olores y mantiene el interior del refrigerador limpio y libre de contaminantes, conservando mejor el sabor y frescura de tus alimentos.

Alarma de puerta abierta

Evita pérdidas de frío y consumo innecesario de energía: si la puerta permanece abierta por más de un minuto, el sistema de alarma te avisa para que la cierres a tiempo.

spec.

Capacidad	15.4 P3 | 435 L
Material	Vidrio templado | espejo negro
Dimensiones (cm) (An. x Prof. x Alt.)	184 x 63 x 178
Compresor	Inverter
Enfriamiento	Turbo - Express
Apertura de puertas	Sin manijas
Voltaje	115V – 60 Hz

PODs

- Huevera
- Ahorro de energía y reducción de ruido.
- Sello de puerta fácil de remover y limpiar.

***Algunas imágenes son referenciales para fines ilustrativos.

DRIJA

BLACK-18

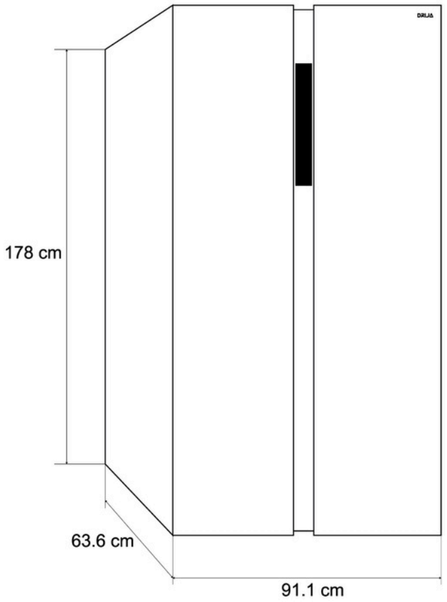

1 AÑO DE GARANTÍA
YEAR WARRANTY

10 AÑOS GARANTÍA EN COMPRESOR

USAMOS GAS REFRIGERANTE R600a
Reduce la huella de carbono y altamente eficiente

BLACK-18

POD

Bandejas de vidrio templado

Las bandejas de vidrio templado ofrecen alta resistencia al peso y a los impactos, brindando una superficie estable, fácil de limpiar y segura para organizar tus alimentos.

Fabricador de hielo giratorio (manual)

Permite liberar los cubos de hielo con un simple giro, sin necesidad de moldes ni conexiones eléctricas, y con un diseño compacto que optimiza el espacio interior de la nevera.

Control de temperatura digital

Ajusta la temperatura de tu equipo fácilmente con el panel digital intuitivo, asegurando un ambiente óptimo para conservar tus alimentos por más tiempo.

Fácil limpieza

Su superficie no porosa evita la absorción de líquidos y residuos, previniendo manchas y bacterias. Con un simple paño, tu refrigeradora se verá impecable, ahorrando tiempo y esfuerzo.

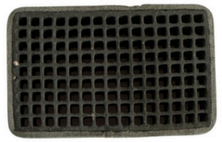

Filtro de carbón

Neutraliza los malos olores y mantiene el interior del refrigerador limpio y libre de contaminantes, conservando mejor el sabor y frescura de tus alimentos.

Alarma de puerta abierta

Evita pérdidas de frío y consumo innecesario de energía: si la puerta permanece abierta por más de un minuto, el sistema de alarma te avisa para que la cierres a tiempo.

spec.

Capacidad	18 P3 | 496 L
Material	Vidrio templado | espejo negro
Dimensiones (cm) (An. x Prof. x Alt.)	91.1 x 63 x 178
Compresor	Inverter
Enfriamiento	Turbo - Express
Apertura de puertas	Sin manijas
Voltaje	115V – 60 Hz

PODs

- Huevera
- Ahorro de energía y reducción de ruido.
- Sello de puerta fácil de remover y limpiar.

***Algunas imágenes son referenciales para fines ilustrativos.

DRIJA

BLACK-20CFAH

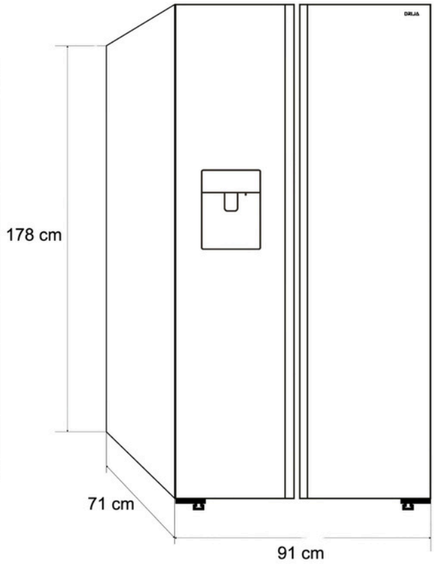

1 AÑO DE GARANTÍA YEAR WARRANTY

UL Solutions

10 AÑOS GARANTÍA EN COMPRESOR

USAMOS GAS REFRIGERANTE R600a
Reduce la huella de carbono y altamente eficiente

BLACK-20CFAH

POD

Más espacio

Mayor capacidad ofrece más flexibilidad para almacenar. Con espacio abundante, los alimentos se conservan mejor gracias a la óptima circulación de aire.

Ultra Fast Cooling

Enfría rápidamente las compras, asegurando bebidas heladas y alimentos frescos, preservando su sabor, textura y nutrientes de manera eficaz.

Fábrica de hielo

Disfruta de más hielo con la fábrica de hielo en la puerta; siempre tendrás suficiente.

Dispensador de agua y hielo

- Cubos de hielo al instante.
- Hielo picado para bebidas perfectas.
- Agua fría y purificada al instante.

Bandejas de vidrio templado

Las bandejas de vidrio templado ofrecen alta resistencia al peso y a los impactos, brindando una superficie estable, fácil de limpiar y segura para organizar tus alimentos.

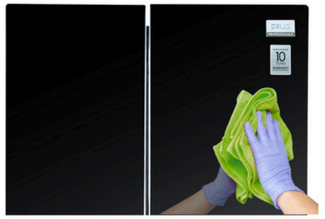

Fácil limpieza

Su superficie no porosa evita la absorción de líquidos y residuos, previniendo manchas y bacterias. Con un simple paño, tu refrigeradora se verá impecable, ahorrando tiempo y esfuerzo.

spec.

Capacidad	20 P3 | 566 L
Material	Vidrio templado | espejo negro
Dimensiones (cm) (An. x Prof. x Alt.)	91 x 7 x 178
Compresor	Inverter
Enfriamiento	Multi zona de enfriamiento
Apertura de puertas	Sin manijas
Voltaje	115V – 60 Hz

Otros

- Fábrica de hielo
- Filtro de agua
- Filtro de carbón
- Huevera

***Algunas imágenes son referenciales para fines ilustrativos.

DRIJA

BLACK-23

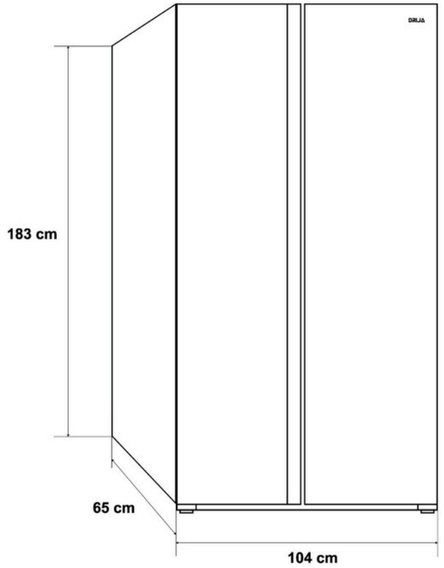

1 AÑO DE GARANTÍA
YEAR WARRANTY

10 AÑOS GARANTÍA EN COMPRESOR

USAMOS GAS REFRIGERANTE R600a
Reduce la huella de carbono y altamente eficiente

BLACK-23

POD

Más espacio

Mayor capacidad ofrece más flexibilidad para almacenar. Con espacio abundante, los alimentos se conservan mejor gracias a la óptima circulación de aire.

Ultra Fast Cooling

Enfría rápidamente las compras, asegurando bebidas heladas y alimentos frescos, preservando su sabor, textura y nutrientes de manera eficaz.

6 Gavetas para gran almacenamiento

Adapta el espacio a tus necesidades con bandejas ajustable permite reorganizar los alimentos, facilitando el almacenamiento de productos grandes o de forma irregular.

Control de temperatura digital

Ajusta la temperatura de tu equipo fácilmente con el panel digital intuitivo, asegurando un ambiente óptimo para conservar tus alimentos por más tiempo.

Bandejas de vidrio templado

Las bandejas de vidrio templado ofrecen alta resistencia al peso y a los impactos, brindando una superficie estable, fácil de limpiar y segura para organizar tus alimentos.

Fácil limpieza

Su superficie no porosa evita la absorción de líquidos y residuos, previniendo manchas y bacterias. Con un simple paño, tu refrigeradora se verá impecable, ahorrando tiempo y esfuerzo.

spec.

Capacidad	23 P3 | 643L
Material	Vidrio templado | espejo negro
Dimensiones (cm) (An. x Prof. x Alt.)	104 x 65 x 183
Compresor	Inverter
Enfriamiento	Multi zona de enfriamiento
Apertura de puertas	Sin manijas
Voltaje	115V – 60 Hz

Otros

- Filtro de carbón.
- Bandeja de hielo.
- Huevera.

***Algunas imágenes son referenciales para fines ilustrativos.

DRIJA

MIRROR

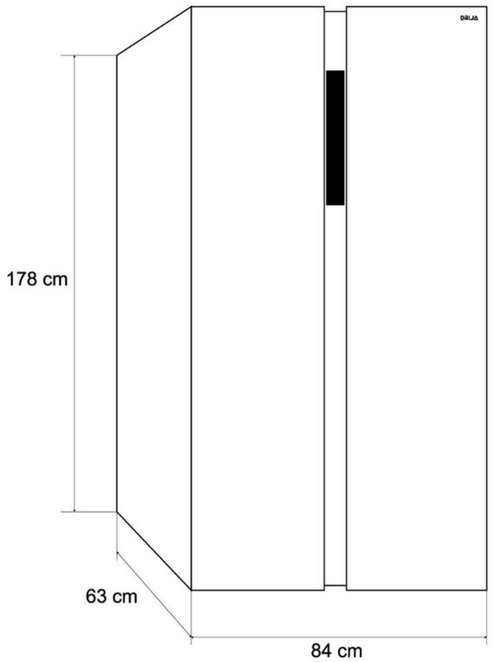

1 AÑO DE GARANTÍA
YEAR WARRANTY

10 AÑOS GARANTÍA EN COMPRESOR

USAMOS GAS REFRIGERANTE R600a
Reduce la huella de carbono y altamente eficiente

MIRROR

POD

Bandejas de vidrio templado

Las bandejas de vidrio templado ofrecen alta resistencia al peso y a los impactos, brindando una superficie estable, fácil de limpiar y segura para organizar tus alimentos.

Fabricador de hielo giratorio (manual)

Permite liberar los cubos de hielo con un simple giro, sin necesidad de moldes ni conexiones eléctricas, y con un diseño compacto que optimiza el espacio interior de la nevera.

Control de temperatura digital

Ajusta la temperatura de tu equipo fácilmente con el panel digital intuitivo, asegurando un ambiente óptimo para conservar tus alimentos por más tiempo.

Fácil limpieza

Su superficie no porosa evita la absorción de líquidos y residuos, previniendo manchas y bacterias. Con un simple paño, tu refrigeradora se verá impecable, ahorrando tiempo y esfuerzo.

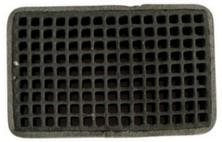

Filtro de carbón

Neutraliza los malos olores y mantiene el interior del refrigerador limpio y libre de contaminantes, conservando mejor el sabor y frescura de tus alimentos.

Alarma de puerta abierta

Evita pérdidas de frío y consumo innecesario de energía: si la puerta permanece abierta por más de un minuto, el sistema de alarma te avisa para que la cierres a tiempo.

spec.

Capacidad	15.4 P3 | 435 L
Material	Vidrio templado| espejo azul
Dimensiones (cm) (An. x Prof. x Alt.)	84x 63 x 178
Compresor	Inverter
Enfriamiento	Turbo - Express
Apertura de puertas	Sin manijas
Voltaje	115V – 60 Hz

PODs

- Huevera
- Ahorro de energía y reducción de ruido.
- Sello de puerta fácil de remover y limpiar.

***Algunas imágenes son referenciales para fines ilustrativos.

DRIJA

MIRROR-18

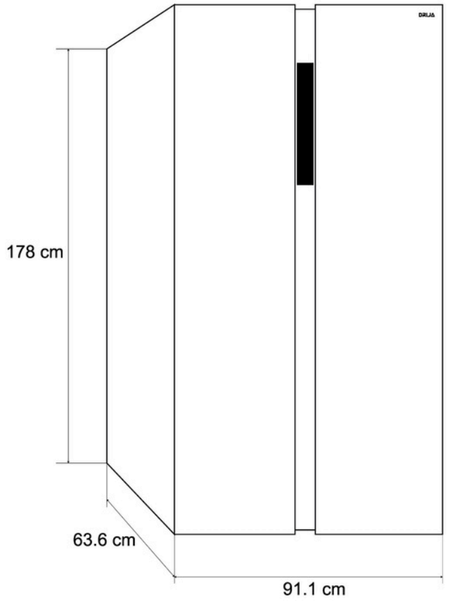

1 AÑO DE GARANTÍA
YEAR WARRANTY

10 AÑOS GARANTÍA EN COMPRESOR

USAMOS GAS REFRIGERANTE R600a
Reduce la huella de carbono y altamente eficiente

MIRROR-18

POD

Bandejas de vidrio templado

Las bandejas de vidrio templado ofrecen alta resistencia al peso y a los impactos, brindando una superficie estable, fácil de limpiar y segura para organizar tus alimentos.

Fabricador de hielo giratorio (manual)

Permite liberar los cubos de hielo con un simple giro, sin necesidad de moldes ni conexiones eléctricas, y con un diseño compacto que optimiza el espacio interior de la nevera.

Control de temperatura digital

Ajusta la temperatura de tu equipo fácilmente con el panel digital intuitivo, asegurando un ambiente óptimo para conservar tus alimentos por más tiempo.

Fácil limpieza

Su superficie no porosa evita la absorción de líquidos y residuos, previniendo manchas y bacterias. Con un simple paño, tu refrigeradora se verá impecable, ahorrando tiempo y esfuerzo.

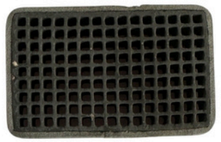

Filtro de carbón

Neutraliza los malos olores y mantiene el interior del refrigerador limpio y libre de contaminantes, conservando mejor el sabor y frescura de tus alimentos.

Alarma de puerta abierta

Evita pérdidas de frío y consumo innecesario de energía: si la puerta permanece abierta por más de un minuto, el sistema de alarma te avisa para que la cierres a tiempo.

spec.

Capacidad	18 P31 496 L
Material	Vidrio templado | espejo negro
Dimensiones (cm) (An. x Prof. x Alt.)	91.1 x 63 x 178
Compresor	Inverter
Enfriamiento	Turbo - Express
Apertura de puertas	Sin manijas
Voltaje	115V – 60 Hz

PODs

- Huevera
- Ahorro de energía y reducción de ruido.
- Sello de puerta fácil de remover y limpiar.

***Algunas imágenes son referenciales para fines ilustrativos.

DRIJA

MIRROR-20CFAH

MIRROR-20CFAH

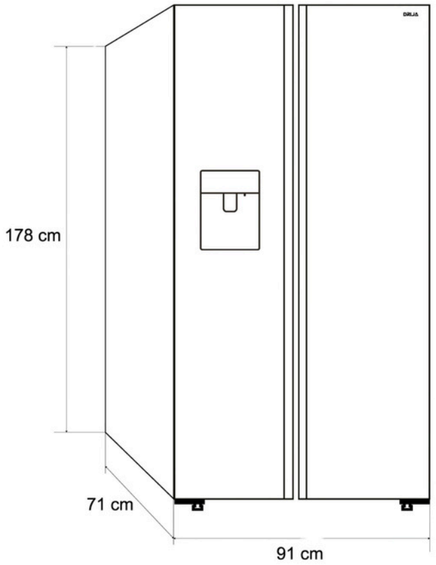

POD

Más espacio

Mayor capacidad ofrece más flexibilidad para almacenar. Con espacio abundante, los alimentos se conservan mejor gracias a la óptima circulación de aire.

Ultra Fast Cooling

Enfría rápidamente las compras, asegurando bebidas heladas y alimentos frescos, preservando su sabor, textura y nutrientes de manera eficaz.

Fábrica de hielo

Disfruta de más hielo con la fábrica de hielo en la puerta; siempre tendrás suficiente.

Dispensador de agua y hielo

- Cubos de hielo al instante.
- Hielo picado para bebidas perfectas.
- Agua fría y purificada al instante.

Bandejas de vidrio templado

Las bandejas de vidrio templado ofrecen alta resistencia al peso y a los impactos, brindando una superficie estable, fácil de limpiar y segura para organizar tus alimentos.

Fácil limpieza

Su superficie no porosa evita la absorción de líquidos y residuos, previniendo manchas y bacterias. Con un simple paño, tu refrigeradora se verá impecable, ahorrando tiempo y esfuerzo.

spec.

Capacidad	20 P3 | 566 L
Material	Vidrio templado | espejo azul
Dimensiones (cm) (An. x Prof. x Alt.)	91 x 71 x 178
Compresor	Inverter
Enfriamiento	Multi zona de enfriamiento
Apertura de puertas	Sin manijas
Voltaje	115V – 60 Hz

Otros

- Filtro de carbón.
- Huevera.

1 AÑO DE GARANTÍA YEAR WARRANTY

UL Solutions

10 AÑOS GARANTÍA EN COMPRESOR

USAMOS GAS REFRIGERANTE R600a
Reduce la huella de carbono y altamente eficiente

***Algunas imágenes son referenciales para fines ilustrativos.

DRIJA

WHITE-23

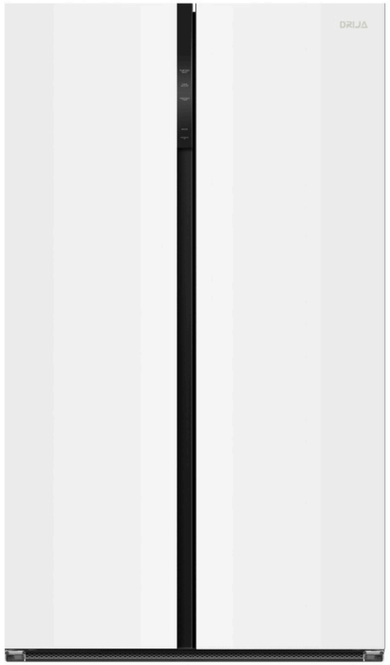

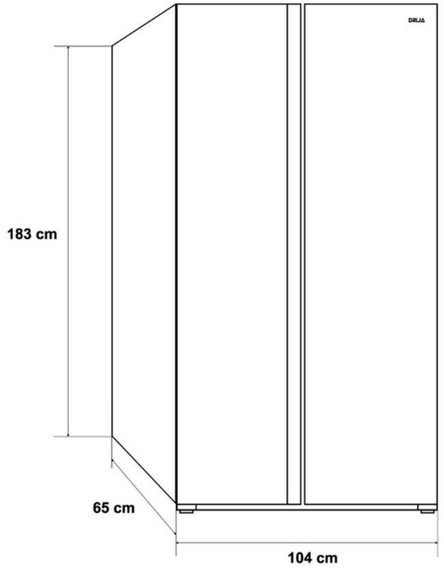

1 AÑO DE GARANTÍA
YEAR WARRANTY

10 AÑOS GARANTÍA EN COMPRESOR

USAMOS GAS REFRIGERANTE R600a
Reduce la huella de carbono y altamente eficiente

WHITE-23

POD

Más espacio

Mayor capacidad ofrece más flexibilidad para almacenar. Con espacio abundante, los alimentos se conservan mejor gracias a la óptima circulación de aire.

Ultra Fast Cooling

Enfría rápidamente las compras, asegurando bebidas heladas y alimentos frescos, preservando su sabor, textura y nutrientes de manera eficaz.

6 Gavetas para gran almacenamiento

Adapta el espacio a tus necesidades con bandejas ajustable permite reorganizar los alimentos, facilitando el almacenamiento de productos grandes o de forma irregular.

Control de temperatura digital

Ajusta la temperatura de tu equipo fácilmente con el panel digital intuitivo, asegurando un ambiente óptimo para conservar tus alimentos por más tiempo.

Bandejas de vidrio templado

Las bandejas de vidrio templado ofrecen alta resistencia al peso y a los impactos, brindando una superficie estable, fácil de limpiar y segura para organizar tus alimentos.

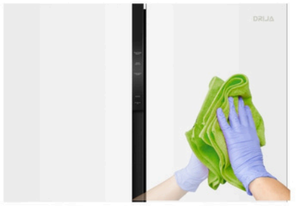

Fácil limpieza

Su superficie no porosa evita la absorción de líquidos y residuos, previniendo manchas y bacterias. Con un simple paño, tu refrigeradora se verá impecable, ahorrando tiempo y esfuerzo.

spec.

Capacidad	23 P3| 643 L
Material	Vidrio templado| panel Blanco
Dimensiones (cm) (An. x Prof. x Alt.)	104 x 65 x 183
Compresor	Inverter
Enfriamiento	Multi zona de enfriamiento
Apertura de puertas	Sin manijas
Voltaje	115V – 60 Hz

Otros

- Filtro de carbón.
- Bandeja de hielo.
- Huevera.

***Algunas imágenes son referenciales para fines ilustrativos.

DRIJA

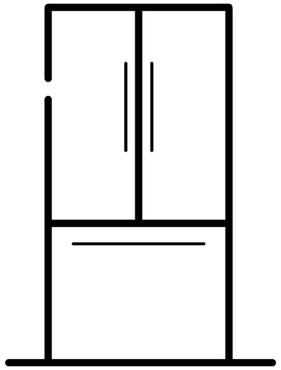

FRENCH DOOR

- INOX-18D3P
- INOX-20D3P
- INOX-18D4P
- BLACK-18D4P
- BLACK-19D4P
- MIRROR-18D4P

DRIJA

INOX-18D3P

INOX-18D3P

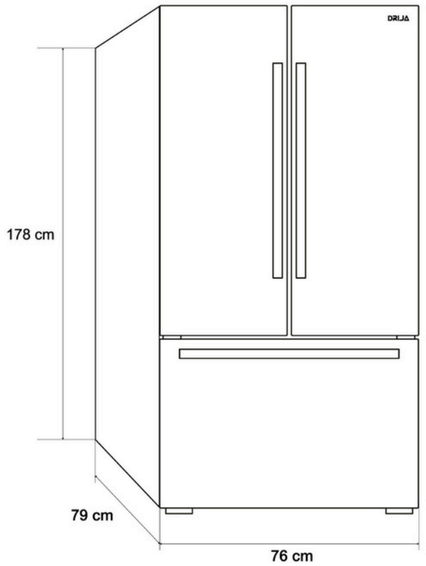

POD

Más espacio

Mayor capacidad ofrece más flexibilidad para almacenar. Con espacio abundante, los alimentos se conservan mejor gracias a la óptima circulación de aire.

Iluminación LED

Luz eficiente que ilumina todo el refrigerador, facilitando la localización de alimentos .

Bandejas de vidrio templado

Las bandejas de vidrio templado ofrecen alta resistencia al peso y a los impactos, brindando una superficie estable, fácil de limpiar y segura para organizar tus alimentos.

Bandeja de congelador ajustable

La bandeja de congelador ajustable permite reorganizar o retirar niveles según el tamaño de los alimentos, facilitando el almacenamiento de productos grandes o de forma irregular.

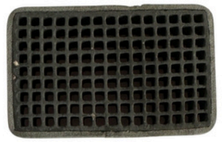

Filtro de carbón

Neutraliza los malos olores y mantiene el interior del refrigerador limpio y libre de contaminantes, conservando mejor el sabor y frescura de tus alimentos.

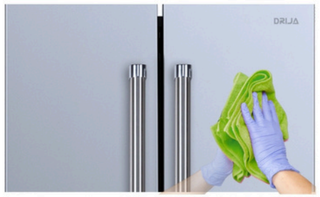

Fácil limpieza

Su superficie no porosa evita la absorción de líquidos y residuos, previniendo manchas y bacterias. Con un simple paño, tu refrigeradora se verá impecable, ahorrando tiempo y esfuerzo.

spec.

Capacidad	18 P3 | 509L
Material	Acero inoxidable
Dimensiones (cm) (An. x Prof. x Alt.)	76 x 178 x 79.2 x 178
Compresor	Inverter
Enfriamiento	Ultra fast Cooling
Apertura de puertas	con manijas
Voltaje	115V – 60 Hz

Otros

- Multizona de refrigeramiento.
- Huevera.

1 AÑO DE GARANTÍA YEAR WARRANTY

10 AÑOS GARANTÍA EN COMPRESOR

USAMOS GAS REFRIGERANTE R600a
Reduce la huella de carbono y altamente eficiente

***Algunas imágenes son referenciales para fines ilustrativos.

DRIJA

INOX-20D3P

INOX-20D3P

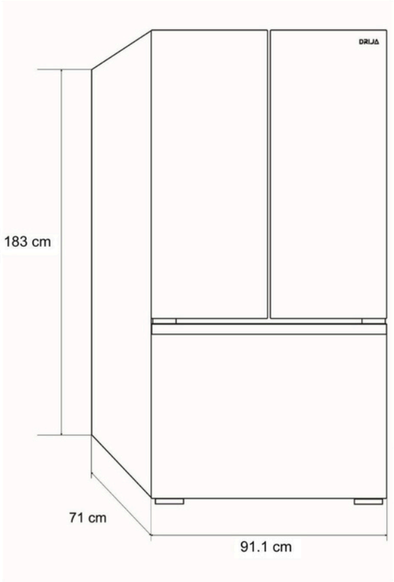

POD

Más espacio

Mayor capacidad ofrece más flexibilidad para almacenar. Con espacio abundante, los alimentos se conservan mejor gracias a la óptima circulación de aire.

Ultra Fast Cooling

Enfría rápidamente las compras, asegurando bebidas heladas y alimentos frescos, preservando su sabor, textura y nutrientes de manera eficaz.

Gaveta con ajuste de húmedad

Te brinda el control perfecto sobre el ambiente de almacenamiento para tus frutas y verduras. Ajusta el nivel de humedad para crear las condiciones óptimas que cada tipo de alimento necesita

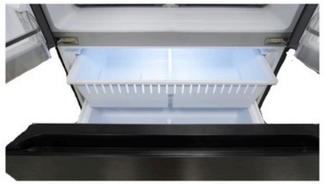

Dos Niveles en el congelador

Te permite separar y organizar tus alimentos congelados de manera eficiente, evitando el desorden y facilitando la localización de cada artículo

Control de Temperatura Digital

No solo te permite ajustar la temperatura de tu refrigeradora con exactitud al grado deseado, sino que también te ofrece una visualización clara e intuitiva de las condiciones internas.

Clean Touch

Tratamiento especial para acero inoxidable mate pulido que minimiza la visibilidad de huellas y manchas, manteniendo la superficie limpia por más tiempo y facilitando su mantenimiento. Perfecto para quienes desean elegancia y practicidad en la cocina.

spec.

Capacidad	20 P3 | 508L
Material	Acero inoxidable pulido mate
Dimensiones (cm) (An. x Prof. x Alt.)	91.1x 71 x 183
Compresor	Inverter
Enfriamiento	Ultra fast Cooling
Apertura de puertas	Sin manijas
Voltaje	115V – 60 Hz

Otros

- Filtro de carbón.
- Huevera.
- Iluminación LED.

1 AÑO DE GARANTÍA YEAR WARRANTY

UL Solutions

10 AÑOS GARANTÍA EN COMPRESOR

USAMOS GAS REFRIGERANTE R600a
Reduce la huella de carbono y altamente eficiente

***Algunas imágenes son referenciales para fines ilustrativos.

DRIJA

INOX-18D4P

INOX-18D4P

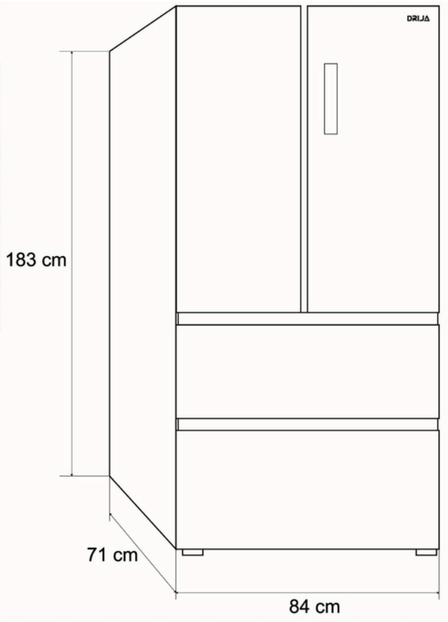

1 AÑO DE GARANTÍA YEAR WARRANTY

UL Solutions

10 AÑOS GARANTÍA EN COMPRESOR

USAMOS GAS REFRIGERANTE R600a
Reduce la huella de carbono y altamente eficiente

POD

Más espacio

Mayor capacidad ofrece más flexibilidad para almacenar. Con espacio abundante, los alimentos se conservan mejor gracias a la óptima circulación de aire.

Ultra Fast Cooling

Enfría rápidamente las compras, asegurando bebidas heladas y alimentos frescos, preservando su sabor, textura y nutrientes de manera eficaz.

Gavetas para gran almacenamiento

Las gavetas de gran capacidad te permiten almacenar frutas, verduras y alimentos voluminosos de forma ordenada, maximizando el espacio útil del refrigerador.

Doble gaveta de congelación

Gaveta adicional del congelador, perfecta para organizar mejor los alimentos congelados y almacenar grandes volúmenes sin sacrificar orden ni accesibilidad.

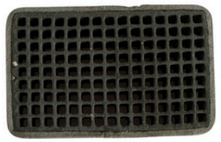

Filtro de carbón

Neutraliza los malos olores y mantiene el interior del refrigerador limpio y libre de contaminantes, conservando mejor el sabor y frescura de tus alimentos.

Fácil limpieza

Su superficie no porosa evita la absorción de líquidos y residuos, previniendo manchas y bacterias. Con un simple paño, tu refrigeradora se verá impecable, ahorrando tiempo y esfuerzo.

spec.

Capacidad	18 P3 | 506L
Material	Acero Inoxidable
Dimensiones (cm) (An. x Prof. x Alt.)	84 x 71 x 183
Compresor	Inverter
Enfriamiento	Ultra fast Cooling
Apertura de puertas	Sin manijas
Voltaje	115V – 60 Hz

Otros

- Multizona de refrigeramiento
- Huevera
- Iluminación LED

***Algunas imágenes son referenciales para fines ilustrativos.

DRIJA

BLACK-18D4P

BLACK-18D4P

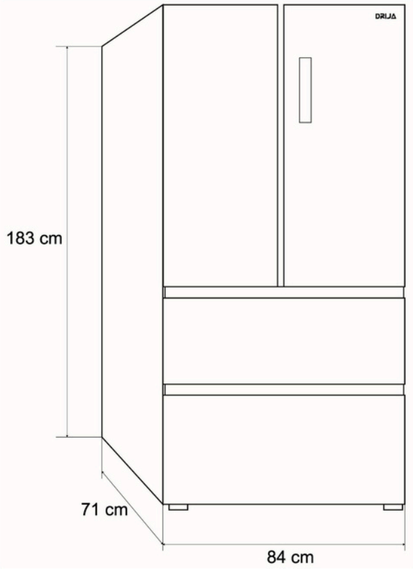

POD

Más espacio

Mayor capacidad ofrece más flexibilidad para almacenar. Con espacio abundante, los alimentos se conservan mejor gracias a la óptima circulación de aire.

Ultra Fast Cooling

Enfría rápidamente las compras, asegurando bebidas heladas y alimentos frescos, preservando su sabor, textura y nutrientes de manera eficaz.

Gavetas para gran almacenamiento

Las gavetas de gran capacidad te permiten almacenar frutas, verduras y alimentos voluminosos de forma ordenada, maximizando el espacio útil del refrigerador.

Doble gaveta de congelación

Gaveta adicional del congelador, perfecta para organizar mejor los alimentos congelados y almacenar grandes volúmenes sin sacrificar orden ni accesibilidad.

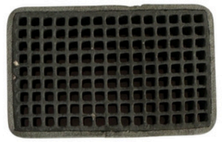

Filtro de carbón

Neutraliza los malos olores y mantiene el interior del refrigerador limpio y libre de contaminantes, conservando mejor el sabor y frescura de tus alimentos.

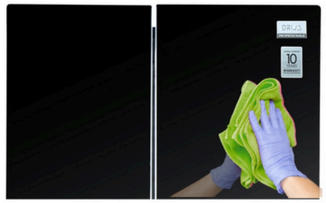

Fácil Limpieza

Su superficie no porosa evita la absorción de líquidos y residuos, previniendo manchas y bacterias. Con un simple paño, tu refrigeradora se verá impecable, ahorrando tiempo y esfuerzo.

spec.

Capacidad	18 P3 | 506L
Material	Vidrio templado | Espejo negro
Dimensiones (cm) (An. x Prof. x Alt.)	84 x 71 x 183
Compresor	Inverter
Enfriamiento	Ultra fast Cooling
Apertura de puertas	Sin manijas
Voltaje	115V – 60 Hz

Otros

- Huevera.
- Iluminación LED.

1 AÑO DE GARANTÍA YEAR WARRANTY

UL Solutions

10 AÑOS GARANTÍA EN COMPRESOR

USAMOS GAS REFRIGERANTE R600a
Reduce la huella de carbono y altamente eficiente

***Algunas imágenes son referenciales para fines ilustrativos.

DRIJA

MIRROR-18D4P

MIRROR-18D4P

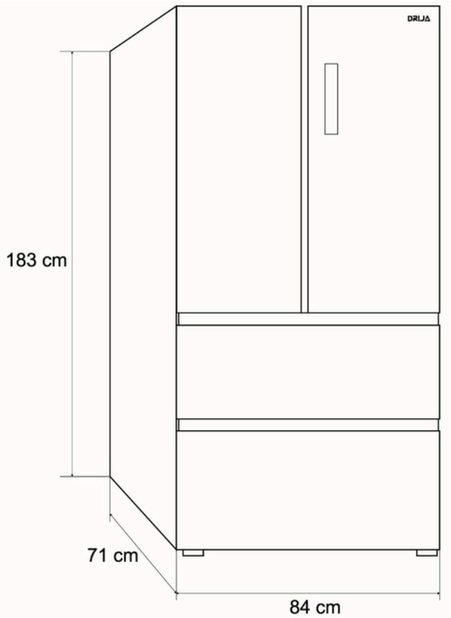

POD

Más espacio

Mayor capacidad ofrece más flexibilidad para almacenar. Con espacio abundante, los alimentos se conservan mejor gracias a la óptima circulación de aire.

Ultra Fast Cooling

Enfría rápidamente las compras, asegurando bebidas heladas y alimentos frescos, preservando su sabor, textura y nutrientes de manera eficaz.

Gavetas para gran almacenamiento

Las gavetas de gran capacidad te permiten almacenar frutas, verduras y alimentos voluminosos de forma ordenada, maximizando el espacio útil del refrigerador.

Doble gaveta de congelación

Gaveta adicional del congelador, perfecta para organizar mejor los alimentos congelados y almacenar grandes volúmenes sin sacrificar orden ni accesibilidad.

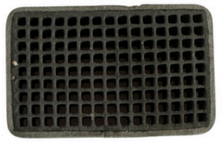

Filtro de carbón

Neutraliza los malos olores y mantiene el interior del refrigerador limpio y libre de contaminantes, conservando mejor el sabor y frescura de tus alimentos.

Fácil Limpieza

Su superficie no porosa evita la absorción de líquidos y residuos, previniendo manchas y bacterias. Con un simple paño, tu refrigeradora se verá impecable, ahorrando tiempo y esfuerzo.

spec.

Capacidad	18 P3 | 506L
Material	Vidrio templado | espejo azul
Dimensiones (cm) (An. x Prof. x Alt.)	84 x 71 x 183
Compresor	Inverter
Enfriamiento	Ultra fast Cooling
Apertura de puertas	Sin manijas
Voltaje	115V – 60 Hz

Otros

- Multizona de refrigeramiento.
- Huevera.
- Iluminación LED.

1 AÑO DE GARANTÍA YEAR WARRANTY

UL Solutions

10 AÑOS GARANTÍA EN COMPRESOR

USAMOS GAS REFRIGERANTE R600a
Reduce la huella de carbono y altamente eficiente

***Algunas imágenes son referenciales para fines ilustrativos.

DRIJA

BLACK-19D4P

BLACK-19D4P

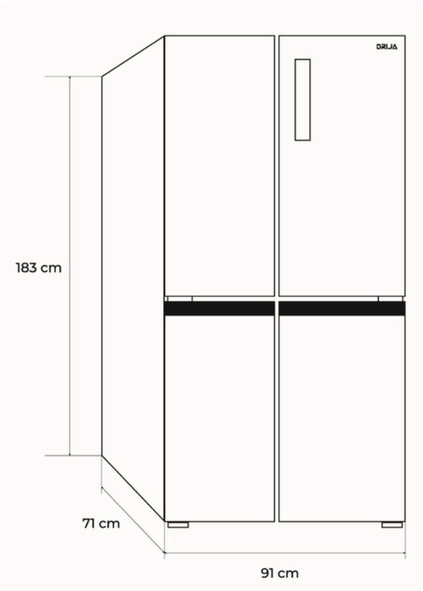

POD

Más espacio

Mayor capacidad ofrece más flexibilidad para almacenar. Con espacio abundante, los alimentos se conservan mejor gracias a la óptima circulación de aire.

Ultra Fast Cooling

Enfría rápidamente las compras, asegurando bebidas heladas y alimentos frescos, preservando su sabor, textura y nutrientes de manera eficaz.

Bandejas de vidrio templado

Las bandejas de vidrio templado ofrecen alta resistencia al peso y a los impactos, brindando una superficie estable, fácil de limpiar y segura para organizar tus alimentos.

3 Niveles en el congelador

Tres compartimentos separados que te permiten almacenar los alimentos congelados de forma ordenada, optimizando el espacio y facilitando el acceso a todo.

Control de temperatura digital

Ajusta la temperatura exacta de tu equipo con solo un toque, gracias al panel digital fácil de usar.

Fácil Limpieza

Su superficie no porosa evita la absorción de líquidos y residuos, previniendo manchas y bacterias. Con un simple paño, tu refrigeradora se verá impecable, ahorrando tiempo y esfuerzo.

spec.

Capacidad	17.9 P3 | 508L
Material	vidrio negro
Dimensiones (cm) (An. x Prof. x Alt.)	91 x 71 x 183
Compresor	Inverter
Enfriamiento	Turbo - Express
Apertura de puertas	Sin manijas
Voltaje	115V – 60 Hz

Otros

- Filtro de carbón.
- Huevera.
- Iluminación LED.

1 AÑO DE GARANTÍA YEAR WARRANTY

10 AÑOS GARANTÍA EN COMPRESOR

USAMOS GAS REFRIGERANTE R600a
Reduce la huella de carbono y altamente eficiente

***Algunas imágenes son referenciales para fines ilustrativos.

DRIJA

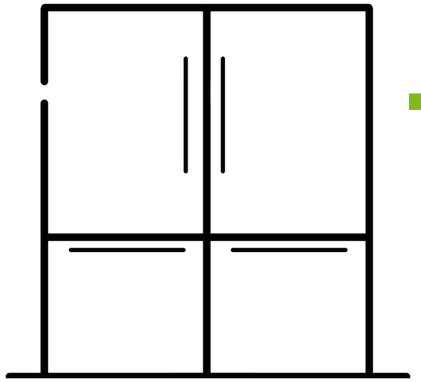

TWIN

- 36D4PD
- 36D4PIFH

DRIJA

Twin 36D4PD | 36D4PIFH

Twin 36D4PD | 36D4PIFH

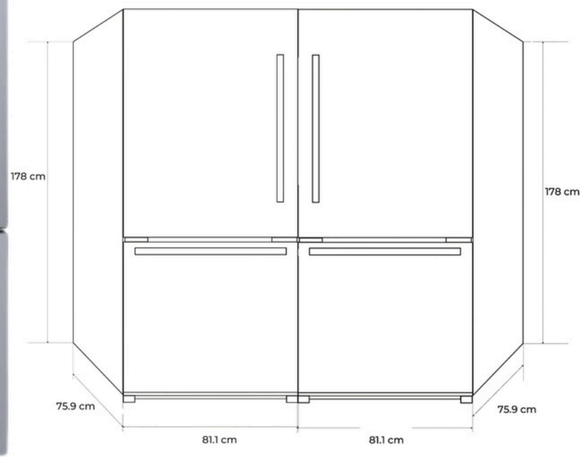

POD

Más espacio

Mayor capacidad ofrece más flexibilidad para almacenar. Con espacio abundante, los alimentos se conservan mejor gracias a la óptima circulación de aire.

Ultra Fast Cooling

Enfría rápidamente las compras, asegurando bebidas heladas y alimentos frescos, preservando su sabor, textura y nutrientes de manera eficaz.

Bandejas de vidrio templado

Su resistencia soporta el peso de tus productos sin deformarse ni romperse. Además, su superficie lisa y no porosa permite una limpieza rápida y eficiente.

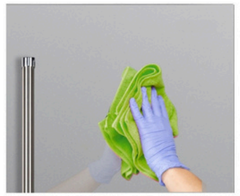

Fácil de limpiar

Su superficie no porosa previene manchas y bacterias, manteniéndola impecable con solo un paño.

Control de temperatura digital

Permite ajustar la temperatura con precisión y ofrece una visualización clara de las condiciones internas.

Fábrica de hielo

Esta refrigeradora cuenta con una potente fábrica de hielo que produce hasta 1800 gramos al día.

spec.

Capacidad	18 P3| 509L derecho 18 P3| 509L izquierdo
Material	Acero inoxidable
Dimensiones (cm) (An. x Prof. x Alt.)	81x 75.9 x 178 derecho 81x 75.9 x 178 izquierdo
Compresor	Inverter
Enfriamiento	Ultra fast Cooling
Apertura de puertas	Con manijas
Voltaje	115V – 60 Hz

Otros

- Filtros de carbón.
- Incluye Kit de Goma decorativa

1 AÑO DE GARANTÍA YEAR WARRANTY

UL Solutions

10 AÑOS GARANTÍA EN COMPRESOR

USAMOS GAS REFRIGERANTE R600a
Reduce la huella de carbono y altamente eficiente

***Algunas imágenes son referenciales para fines ilustrativos.

DRIJA

PEQUEÑOS ELECTRODOMÉSTICOS

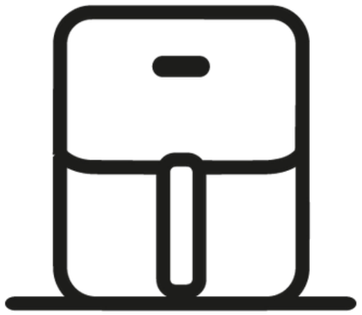

AIR FRYER

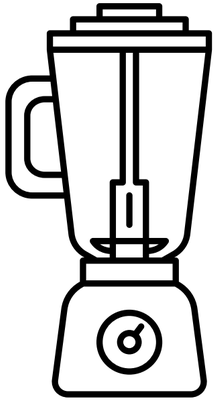

LICUADORA

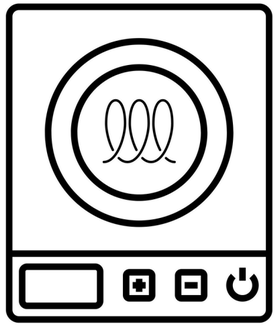

ESTÚFAS PORTÁTILES

DRIJA

FREIDORAS DE AIRE

- CARTOCCIO
- CALZONE
- PORCHETTA

DRIJA

CARTOCCIO

¿Qué incluye?

- 1 guante.
- 1 soporte de silicona.
- 1 rejilla.

1 AÑO DE GARANTÍA
YEAR WARRANTY

POD

Visión perfecta

Gracias a su ventana de vidrio templado resistente al calor, podrás monitorear el proceso de cocción sin abrir la freidora.

Cocina sin aceite con gran capacidad

Disfruta de tus platillos favoritos con hasta 90% menos grasa. Su capacidad de 4.5L es ideal para porciones familiares.

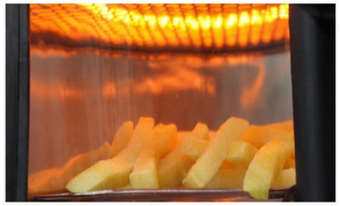

Cocción inteligente y segura

Termostato inteligente que mantiene la temperatura ideal, con apagado programado y recordatorio automático para girar los alimentos.

Panel táctil

Panel táctil intuitivo y pantalla LED para configurar tiempo, temperatura y modo de cocción con facilidad.

Multifunción

Modo multifunción con diversas opciones de cocción para preparar:

- Papas fritas
- Alitas
- Camarón
- Carne
- Camote
- Pastel Tarta de Huevo
- DIY

Accesorios incluidos

Incluye guante, soporte de silicona y rejilla para comenzar a cocinar desde el primer día.

spec.

Material	Vidrio templado
Capacidad	4.5 L
Rango térmico	60-200°C
Rango de tiempo de cocción	1 – 60 minutos
Control	Táctil con termostato inteligente
Potencia	1200 W
Voltaje	110V / 60Hz

PODs

- Apagado automático
- Recordatorio de giro
- Modos múltiples

***Algunas imágenes son referenciales para fines ilustrativos.

CALZONE

POD

Visión perfecta 360

Gracias a su ventana de vidrio templado resistente al calor, podrás monitorear el proceso de cocción sin abrir la freidora.

Máxima versatilidad en cada preparación

Desde vegetales al vapor hasta postres crujientes: cocina todo con múltiples modos de cocción personalizables.

Sistema de humificación

Gracias al depósito de agua y al sistema automático de humidificación, tus alimentos se cocinan sin secarse, conservando mejor su sabor y textura.

Panel táctil

Panel táctil intuitivo y pantalla LED para configurar tiempo, temperatura y modo de cocción con facilidad.

Freidora segura y práctica

Función de apagado automático, recordatorio para girar los alimentos y tapa de vidrio templado resistente al calor.

Multifunción

Modo multifunción con diversas opciones de cocción para preparar:

- Papas fritas
- Alitas
- Camarón
- Carne
- Camote
- Pastel Tarta de Huevo
- DIY

spec.

Material	Vidrio templado
Capacidad	4.5 L
Rango térmico	60-200°C
Rango de tiempo de cocción	1 – 60 minutos
Control	Táctil con termostato inteligente
Potencia	1200 W
Voltaje	110V / 60Hz

PODs

- Apagado automático.
- Modos múltiples.

¿Qué incluye?

- 1 guante.
- 1 soporte de silicona.
- 1 rejilla.
- Humificación automática.

1 AÑO DE GARANTÍA
YEAR WARRANTY

***Algunas imágenes son referenciales para fines ilustrativos.

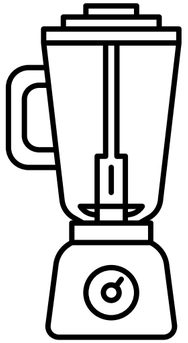

LICUADORA

- MISCELATORE

DRIJA

MISCELATORE 1500W

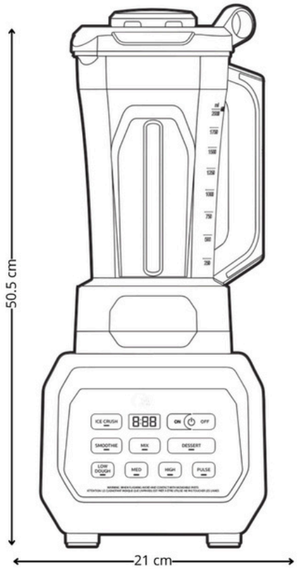

1 AÑO DE GARANTÍA YEAR WARRANTY

UL Solutions

MISCELATORE 1500W

POD

Licuadora multifuncional

Incluye programas automáticos para:

- Triturar hielo
- Batir
- Mezclar

Adicional 3 velocidades manuales + función Pulso.

Mezcla homogénea

Diseñada con múltiples niveles y ángulos estratégicamente colocados en la jarra de 2 L, perfecta para triturar hielo, licuar frutas, o bebidas para compartir.

Sistema One Touch

Inicia las funciones con un solo toque, optimizando tiempo y esfuerzo.

Copoliéster de alta resistencia

Material libre de BPA y BPS, resistente a golpes, caídas y altas temperaturas. Conserva su claridad como el vidrio, es ideal para un uso intensivo en la cocina. Perfecto para preparar bebidas y alimentos.

Smoothies personales al instante

Los vasos individuales son ideales para preparar batidos rápidos y llevarlos contigo.

Perfectos para porciones personales

Salsas y aderezos

Ideal para mezclar aderezos, vinagretas y salsas en pequeñas cantidades.

El vaso individual permite una emulsión rápida y sin desperdicio.

spec.

Potencia	1500 W
Nro. de velocidades	3 (High -medium- Low)
Dimensiones (cm) (An. x Prof. x Alt.)	1.6 cu.ft.| 24 x 21 x 50.5
Peso neto	5.48 kg
Control	Panel digital
Voltaje/ Frecuencia	120 V/ 60 Hz
Capacidad	Jarra grande : 78 Oz, 2 Litros 2- Individuales 28Oz., 850 ml c/u
Color	Cubierta y frontal : negro

El kit completo

- Vaso medidor
- 2 vasos personales
- 1 cuchilla personal
- 1 jarra de 2 lts

***Algunas imágenes son referenciales para fines ilustrativos.

DRIJA

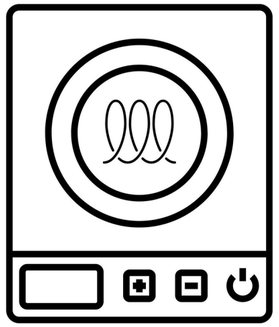

ESTUFA PORTÁTIL

- MUNICH 28 INDUKTION

DRIJA

MUNICH 28 INDUKTION

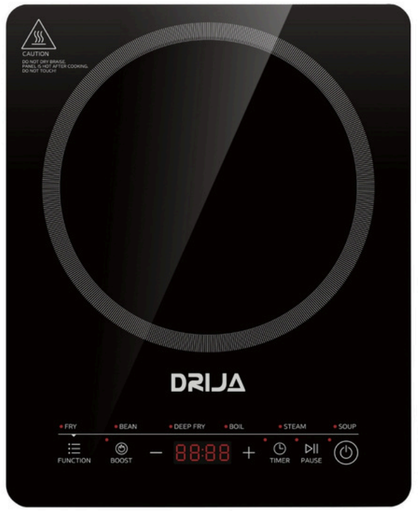

1500 W

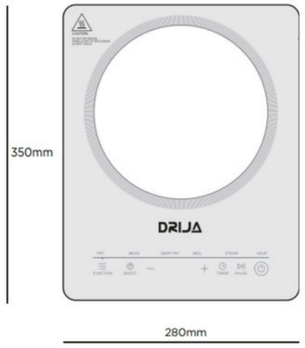

Potente super imán

Al encender la cocina de inducción, un campo magnético induce un rápido movimiento de partículas dentro de la olla, generando calor instantáneo que cocina la comida directamente.

1 AÑO DE GARANTÍA
YEAR WARRANTY

Certificación
CB

MUNICH 28 INDUKTION

POD

Eficiencia y sostenibilidad

Es preciso, respetuoso con el medio ambiente, y supera a otras alternativas en eficiencia energética, seguridad y control. Transfiere más energía, calienta áreas específicas y reduce el consumo.

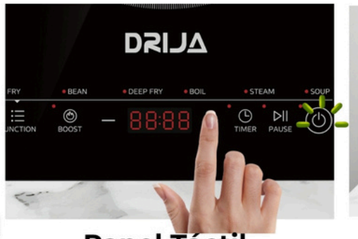

Panel Táctil

Incluso en un espacio reducido, un panel táctil aporta una estética limpia y moderna, sin necesidad de perillas que sobresalgan.

Portátil

Diseño portátil que lo hace de fácil de trasladarlo

Un toque, 6 funciones e infinitas posibilidades

Boil (Hervir)
Ebullición rápida y eficiente. Apagado automático al terminar.
Soup (Sopa) / Steam (Vapor)
Control automático de potencia según tiempo.
Beans: granos.
Fry (Freír) / Deep Fry (Freír en abundante aceite)

Potenciador / Boost

La función Boost de una estufa de inducción incrementa la potencia en la zona de cocción, permitiendo calentar alimentos o hervir agua rápidamente.

9 Niveles de potencia.

Garantiza una distribución uniforme y constante del calor en el recipiente, optimizando así los resultados de cada receta.

spec.

Tamaño	28 cm
Dimensiones (cm) (An. x Prof. x Alt.)	35 x 28 x 5.6
Materiales	Vitrocerámica Negro
Peso neto	2.4 kg
Temporizador	Temporizador de apagado
Control	Panel Táctil
Potencia	1500 W
Voltaje	127 V/ 50- 60 Hz
Material inductor	Aluminio

PODs

- Protección contra sobrecalentamiento.
- Instalación rápida.
- Resistente a la corrosión.
- Sistema antiobstrucción.
- Fácil de Limpiar

***Algunas imágenes son referenciales para fines ilustrativos.

DRIJA

CALENTADORES DE AGUA

GAS

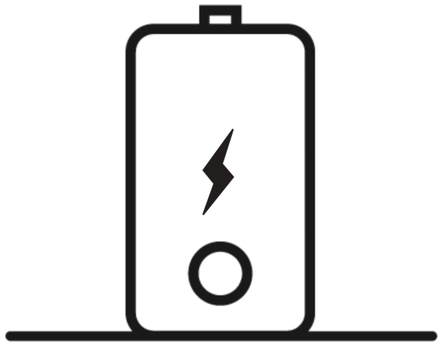

ELÉCTRICOS

DRIJA

GAS

- CLT10L BLACK
- CLT13L
- CLT17L
- CLT21L

DRIJA

CLT10L BLACK

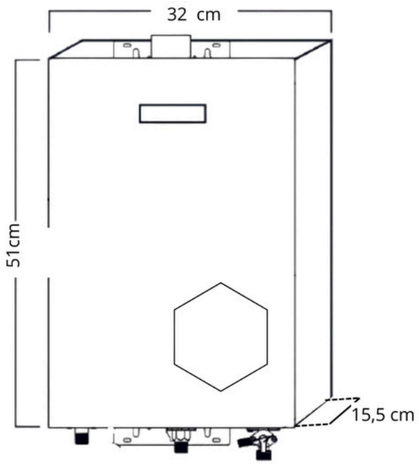

CLT10L 51 cm× 32 cm × 15.5 cm

¿Qué incluye?

- Kit de instalación básico, que puede contener:
  - Conectores para entrada y salida de agua.
  - Sensor de llama.
  - Ventilador de refrescamiento.

1 AÑO DE GARANTÍA
YEAR WARRANTY

CLT10L BLACK

POD

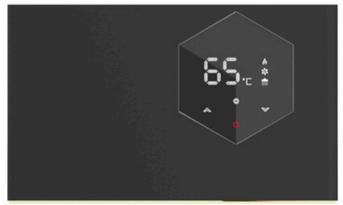

Diseño minimalistas

Visualiza y ajusta fácilmente la temperatura desde su moderna pantalla LED táctil, intuitiva y elegante, en un cuerpo negro con pintura en polvo y diseño compacto que combina estética con durabilidad.

Flujo de agua ajustable

Ajusta el volumen de agua caliente disponible, brindándote flexibilidad para diferentes usos: desde una ducha hasta múltiples grifos funcionando al mismo tiempo.

Detector de fallos de llama

Sistema de seguridad que detecta fallas en la llama y corta el suministro para protegerte a ti y a tu hogar.

Función de memoria

Recuerda automáticamente la última temperatura seleccionada, brindando comodidad y ahorro de tiempo en cada uso.

Encendido eléctrico automático

Fácil y rápido. El sistema enciende el calentador al instante al abrir el grifo, sin necesidad de fósforos ni pilotos.

Doble punto de uso

Ideal para dos duchas o grifos funcionando al mismo tiempo, brindando agua caliente constante donde la necesitas.

spec.

	CLTE10L
Modelo	
Dimensiones (cm) (An. x Prof. x Alt.)	51 × 32 × 15.5
Color	Negro
Tipo	Gas
Capacidad de agua	10 L/min
Potencia de agua	0.015 – 0.8 MPa
Rango temp	35°C – 65°C
Eficiencia térmica	84%
Control	Táctil
Peso	8 kg
Potencia	20 kw
Voltaje	110V / 60Hz
Garantía	5 años ventilador

***Algunas imágenes son referenciales para fines ilustrativos.

CLT13L

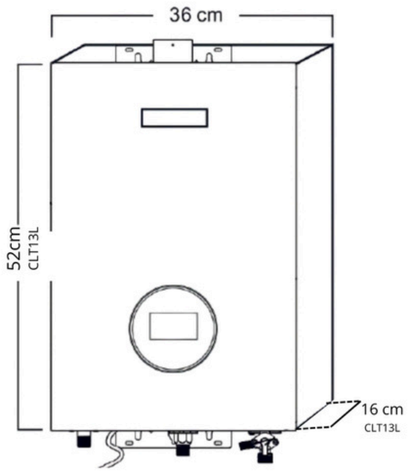

CLT13L 52 cm× 32 cm × 16 cm

¿Qué incluye?

- Kit de instalación básico, que puede contener:
  - Conectores para entrada y salida de agua.
  - Sensor de llama.
  - Ventilador de refrescamiento.

1 AÑO DE GARANTÍA
YEAR WARRANTY

POD

Control de temperatura al Tacto: Pantalla LED

Visualiza y ajusta fácilmente la temperatura desde su moderna pantalla LED táctil, intuitiva y elegante.

Protección contra combustion en seco

Optimiza el uso del gas con una combustión eficiente que maximiza el rendimiento y reduce el consumo energético.

Detector de fallos de llama

Sistema de seguridad que detecta fallas en la llama y corta el suministro para protegerte a ti y a tu hogar.

Flujo de agua ajustable

Ajusta el volumen de agua caliente disponible, brindándote flexibilidad para diferentes usos: desde una ducha hasta múltiples grifos funcionando al mismo tiempo.

Temperatura constante

Olvídate de las fluctuaciones. Mantén una temperatura estable y confortable en cada uso, sin sobresaltos.

Encendido eléctrico automático

Fácil y rápido. El sistema enciende el calentador al instante al abrir el grifo, sin necesidad de fósforos ni pilotos.

spec.

Modelo	CLT13L
Color	Gris
Tipo	Gas
Capacidad de agua	13 L/min
Potencia de agua	0.015 – 0.8 MPa
Rango temp	35°C – 65°C
Eficiencia térmica	89%
Dimensiones (cm)	52 × 32 × 16
Control	Táctil
Peso	10 kg
Potencia	26kw
Voltaje	110V / 50Hz
Garantía	5 años ventilador

***Algunas imágenes son referenciales para fines ilustrativos.

CLT17L

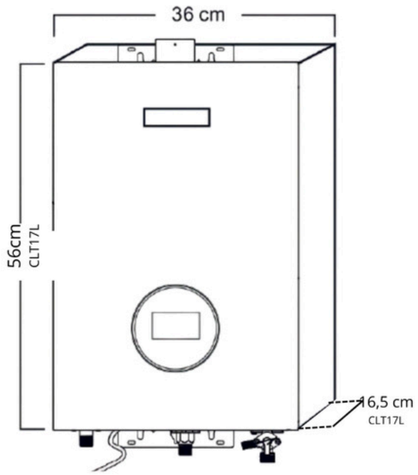

CLT17L 56 cm× 36 cm × 16.5 cm

POD

Control de temperatura al Tacto: Pantalla LED

Visualiza y ajusta fácilmente la temperatura desde su moderna pantalla LED táctil, intuitiva y elegante.

Protección contra combustion en seco

Optimiza el uso del gas con una combustión eficiente que maximiza el rendimiento y reduce el consumo energético.

Detector de fallos de llama

Sistema de seguridad que detecta fallas en la llama y corta el suministro para protegerte a ti y a tu hogar.

Flujo de agua ajustable

Ajusta el volumen de agua caliente disponible, brindándote flexibilidad para diferentes usos: desde una ducha hasta múltiples grifos funcionando al mismo tiempo.

Temperatura constante

Olvídate de las fluctuaciones. Mantén una temperatura estable y confortable en cada uso, sin sobresaltos.

Encendido eléctrico automático

Fácil y rápido. El sistema enciende el calentador al instante al abrir el grifo, sin necesidad de fósforos ni pilotos.

spec.

Modelo	CLT17L
Color	Gris
Tipo	Gas
Capacidad de agua	17 L/min
Potencia de agua	0.015 – 0.8 MPa
Rango temp	35°C – 65°C
Eficiencia térmica	89%
Dimensiones (cm)	56 × 36 × 16.5
Control	Táctil
Peso	11 kg
Potencia	34kw
Voltaje	110V / 50Hz
Garantía	5 años ventilador

1 AÑO DE GARANTÍA
YEAR WARRANTY

¿Qué incluye?

- Kit de instalación básico, que puede contener:
  - Conectores para entrada y salida de agua.
  - Sensor de llama.
  - Ventilador de refrescamiento.

***Algunas imágenes son referenciales para fines ilustrativos.

DRIJA

CLT21L

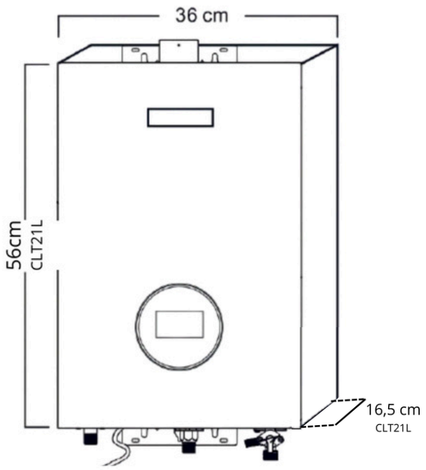

CLT21L 56 cm× 36 cm × 16.5 cm

¿Qué incluye?

- Kit de instalación básico, que puede contener:
  - Conectores para entrada y salida de agua.
  - Sensor de llama.
  - Ventilador de refrescamiento.

1 AÑO DE GARANTÍA
YEAR WARRANTY

CLT21L

POD

Control de temperatura al Tacto: Pantalla LED

Visualiza y ajusta fácilmente la temperatura desde su moderna pantalla LED táctil, intuitiva y elegante.

Protección contra combustion en seco

Optimiza el uso del gas con una combustión eficiente que maximiza el rendimiento y reduce el consumo energético.

Detector de fallos de llama

Sistema de seguridad que detecta fallas en la llama y corta el suministro para protegerte a ti y a tu hogar.

Flujo de agua ajustable

Ajusta el volumen de agua caliente disponible, brindándote flexibilidad para diferentes usos: desde una ducha hasta múltiples grifos funcionando al mismo tiempo.

Temperatura constante

Olvídate de las fluctuaciones. Mantén una temperatura estable y confortable en cada uso, sin sobresaltos.

Encendido eléctrico automático

Fácil y rápido. El sistema enciende el calentador al instante al abrir el grifo, sin necesidad de fósforos ni pilotos.

spec.

Modelo	**CLT21L**
Color	Gris
Tipo	Gas
Capacidad de agua	21 L/min
Potencia de agua	0.015 – 0.8 MPa
Rango temp	35°C – 65°C
Eficiencia térmica	89%
Dimensiones (cm)	56 × 36 × 16.5
Control	Táctil
Peso	14kg
Potencia	42kw
Voltaje	110V / 50Hz
Garantía	5 años ventilador

***Algunas imágenes son referenciales para fines ilustrativos.

ELÉCTRICOS

- CLTE6KW
- CLTE7KW
- CLTE9KW
- CLT14KW

DRIJA

CLTE6KW

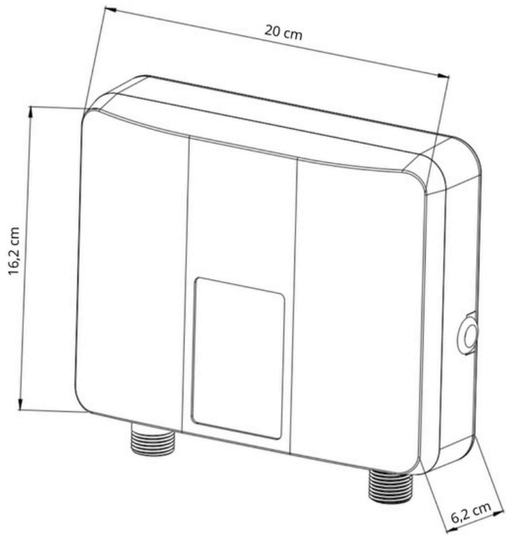

CLTE6kw 20.0 cm× 16.2 cm × 6.2 cm

2 AÑOS DE GARANTÍA

Certificación
CB

¿Qué incluye?

- Grado de impermeabilidad: IPX4: Diseño resistente a salpicaduras.
- Sensor de flujo: Detecta automáticamente el flujo de agua para activar el sistema de calentamiento de forma eficiente.
- Incluye cable de conexión (80cm)

POD

Tecnología Inverter para mayor ahorro

La tarjeta electrónica Inverter modula la potencia según el flujo, optimizando el consumo eléctrico.

Calentamiento instantáneo y sin tanque

Con un calentador de agua sin tanque, tendrás agua caliente infinita, así que nunca más tendrás que esperar a que el tanque se llene antes de darte una ducha.

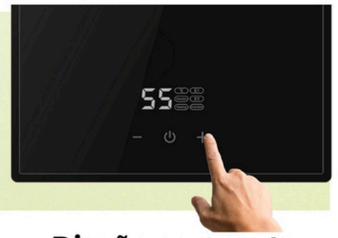

Diseño compacto con panel táctil

Modelos con acabado negro o vidrio espejo que combinan con cualquier baño moderno.

Resistencia interna de aluminio

Alta durabilidad, resistente a la corrosión y de excelente conducción térmica.

Compactos y fáciles de instalar

Tamaños reducidos que se adaptan a espacios pequeños y se instalan fácilmente.

Encendido eléctrico automático

Fácil y rápido. El sistema enciende el calentador al instante al abrir el grifo, sin necesidad de fósforos ni pilotos.

spec.

	CLTE6KW
Modelo	
Dimensiones (cm) (An. x Prof. x Alt.)	20.0 × 16.2 × 6.2
Color	Negro
Tipo	Eléctrico
Capacidad de agua	8.5 L/min
Potencia de agua	0.09-0.6MPa
Rango temp	30°C – 55°C
Tipo de calefactor	Aluminio
Control	Táctil
Peso	1.4/ 1.7kg
Potencia	6kw
Voltaje	240V / 60Hz
Garantía	3 años termoresistencia

***Algunas imágenes son referenciales para fines ilustrativos.

CLTE7KW

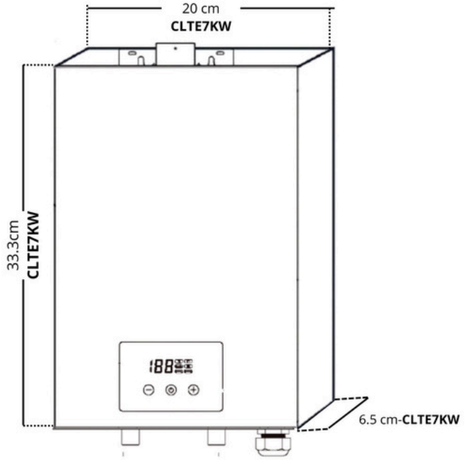

CLTE7kw 33 cm× 20 cm × 6.5 cm

POD

Tecnología Inverter para mayor ahorro

La tarjeta electrónica Inverter modula la potencia según el flujo, optimizando el consumo eléctrico.

Calentamiento instantáneo y sin tanque

Con un calentador de agua sin tanque, tendrás agua caliente infinita, así que nunca más tendrás que esperar a que el tanque se llene antes de darte una ducha.

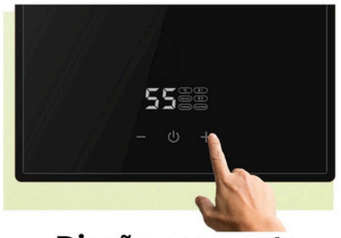

Diseño compacto con panel táctil

Modelos con acabado negro o vidrio espejo que combinan con cualquier baño moderno.

Resistencia interna de aluminio

Alta durabilidad, resistente a la corrosión y de excelente conducción térmica.

Compactos y fáciles de instalar

Tamaños reducidos que se adaptan a espacios pequeños y se instalan fácilmente.

Encendido eléctrico automático

Fácil y rápido. El sistema enciende el calentador al instante al abrir el grifo, sin necesidad de fósforos ni pilotos.

spec.

Modelo	CLTE7KW
Dimensiones (cm) (An. x Prof. x Alt.)	40 × 27 × 13
Color	Negro
Tipo	Eléctrico
Capacidad de agua	10.5 L/min
Potencia de agua	0.09-0.6MPa
Rango temp	30°C – 55°C
Tipo de calefactor	Aluminio
Control	Táctil
Peso	3 - 3.7 kg
Potencia	7W
Voltaje	240V / 60Hz
Garantía	3 años termoresistencia

¿Qué incluye?

- Grado de impermeabilidad: IPX4: Diseño resistente a salpicaduras.
- Sensor de flujo: Detecta automáticamente el flujo de agua para activar el sistema de calentamiento de forma eficiente.
- Incluye cable de conexión (73- 90cm)

2 AÑOS DE GARANTÍA

Certificación
CB

***Algunas imágenes son referenciales para fines ilustrativos.

DRIJA

CLTE9KW

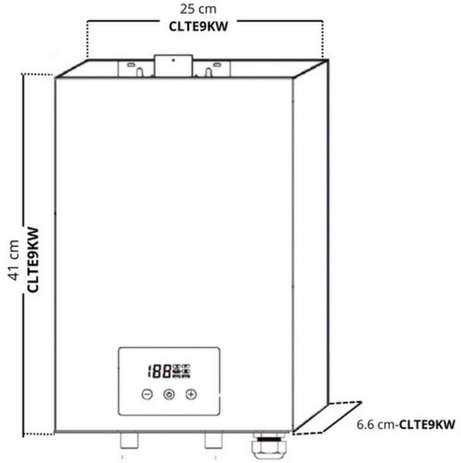

CLTE9kw 41cm× 25 cm × 6,6 cm

¿Qué incluye?

- Grado de impermeabilidad: IPX4: Diseño resistente a salpicaduras.
- Sensor de flujo: Detecta automáticamente el flujo de agua para activar el sistema de calentamiento de forma eficiente.
- Incluye cable de conexión (73- 90cm)

2 AÑOS DE GARANTÍA

Certificación
CB

CLTE9KW |

POD

Tecnología Inverter para mayor ahorro

La tarjeta electrónica Inverter modula la potencia según el flujo, optimizando el consumo eléctrico.

Calentamiento instantáneo y sin tanque

Con un calentador de agua sin tanque, tendrás agua caliente infinita, así que nunca más tendrás que esperar a que el tanque se llene antes de darte una ducha.

Diseño compacto con panel táctil

Modelos con acabado negro o vidrio espejo que combinan con cualquier baño moderno.

Resistencia interna de aluminio

Alta durabilidad, resistente a la corrosión y de excelente conducción térmica.

Compactos y fáciles de instalar

Tamaños reducidos que se adaptan a espacios pequeños y se instalan fácilmente.

Encendido eléctrico automático

Fácil y rápido. El sistema enciende el calentador al instante al abrir el grifo, sin necesidad de fósforos ni pilotos.

spec.

Modelo	CLTE7KW	CLTE9KW	CLTE14KW
Dimensiones (cm) (An. x Prof. x Alt.)	40 × 27 × 13	41× 25 × 6,6	49.5 × 31.5 ×14.8
Color	Negro	Negro	Negro
Tipo	Eléctrico	Eléctrico	Eléctrico
Capacidad de agua	10.5 L/min	13.5 L/min	21.5 L/min
Potencia de agua	0.09-0.6MPa	0.09-0.6MPa	0.09-0.6MPa
Rango temp	30°C – 55°C	30°C – 55°C	30°C – 55°C
Tipo de calefactor	Aluminio	Aluminio	Aluminio
Control	Táctil	Táctil	Táctil
Peso	3 - 3.7 kg	3.7-4.7 kg	5.8 - 7.0 kg
Potencia	7W	9kw	14kw
Voltaje	240V / 60Hz	240V / 60Hz	240V / 60Hz
Garantía	3 años termoresistencia		

***Algunas imágenes son referenciales para fines ilustrativos.

DRIJA

CLTE14KW

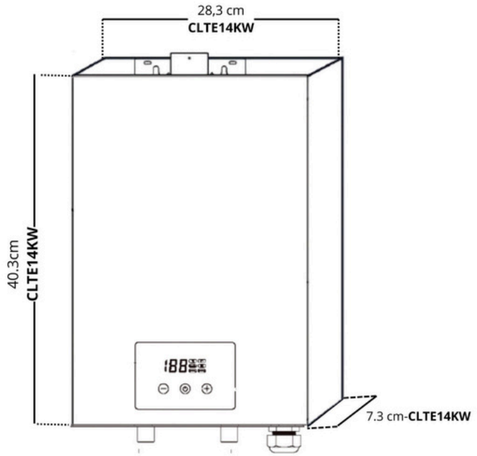

CLTE14kw 40,3 cm× 28.3cm ×7,3 cm

¿Qué incluye?

- Grado de impermeabilidad: IPX4: Diseño resistente a salpicaduras.
- Sensor de flujo: Detecta automáticamente el flujo de agua para activar el sistema de calentamiento de forma eficiente.
- Incluye cable de conexión (73- 90cm)

2 AÑOS DE GARANTÍA

Certificación
CB

CLTE14KW

POD

Tecnología Inverter para mayor ahorro

La tarjeta electrónica Inverter modula la potencia según el flujo, optimizando el consumo eléctrico.

Calentamiento instantáneo y sin tanque

Con un calentador de agua sin tanque, tendrás agua caliente infinita, así que nunca más tendrás que esperar a que el tanque se llene antes de darte una ducha.

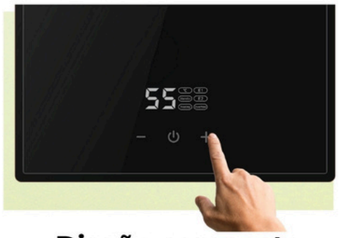

Diseño compacto con panel táctil

Modelos con acabado negro o vidrio espejo que combinan con cualquier baño moderno.

Resistencia interna de aluminio

Alta durabilidad, resistente a la corrosión y de excelente conducción térmica.

Compactos y fáciles de instalar

Tamaños reducidos que se adaptan a espacios pequeños y se instalan fácilmente.

Encendido eléctrico automático

Fácil y rápido. El sistema enciende el calentador al instante al abrir el grifo, sin necesidad de fósforos ni pilotos.

spec.

Modelo	CLTE7KW	CLTE9KW	CLTE14KW
Dimensiones (cm) (An. x Prof. x Alt.)	40 × 27 × 13	41× 25 × 6,6	49.5 × 31.5 ×14.8
Color	Negro	Negro	Negro
Tipo	Eléctrico	Eléctrico	Eléctrico
Capacidad de agua	10.5 L/min	13.5 L/min	21.5 L/min
Potencia de agua	0.09-0.6MPa	0.09-0.6MPa	0.09-0.6MPa
Rango temp	30°C – 55°C	30°C – 55°C	30°C – 55°C
Tipo de calefactor	Aluminio	Aluminio	Aluminio
Control	Táctil	Táctil	Táctil
Peso	3 - 3.7 kg	3.7-4.7 kg	5.8 - 7.0 kg
Potencia	7W	9kw	14kw
Voltaje	240V / 60Hz	240V / 60Hz	240V / 60Hz
Garantía	3 años termoresistencia		

***Algunas imágenes son referenciales para fines ilustrativos.

DRIJA

LAVADORAS

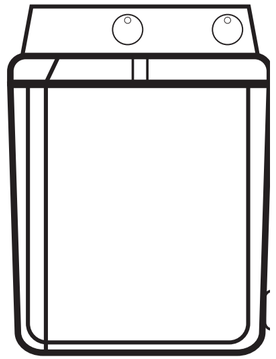

LAVADORA

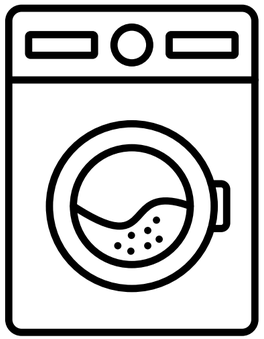

LAVA- SECA

DRIJA

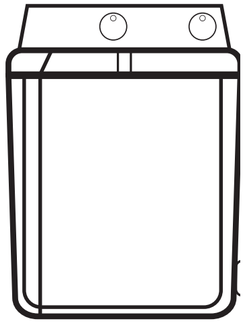

LAVADORA

- LAVATRICE 1305

DRIJA

LAVATRICE 1305

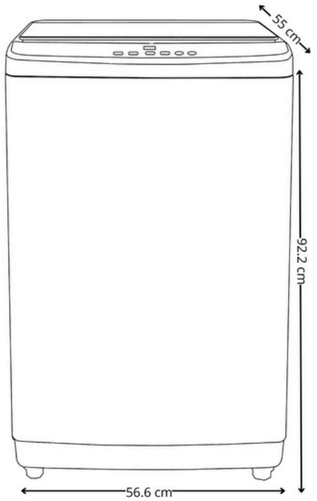

1 AÑO DE GARANTÍA
YEAR WARRANTY

Certificación
CB

LAVATRICE 1305

POD

Diseño robusto y elegante en gris oscuro con tapa negra

Perfecta para integrarse en cualquier espacio moderno.

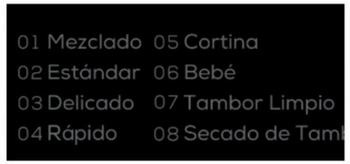

8 programas inteligentes para todo tipo de ropa

- Mezclado (todo tipo de tejido)
- Estándar (ciclo Normal)
- Delicado
- Rápido
- Cortina
- Bebé
- Tambor limpio
- Secador de tambor

Lavado Rápido

Limpieza completa en solo 24 minutos: ahorra tiempo sin comprometer resultados.

Filtro de pelusa y lavado sin agitador

Cuida tu ropa en cada ciclo. El tambor sin agitador central reduce el desgaste en las telas y mejora el espacio interior para cargas más grandes. También cuenta con la función del filtro de pelusa, para que tus prendas se mantengan limpias y libres de pelusas.

Panel digital con display LED

Manejo intuitivo y moderno con visualización clara del estado del ciclo.

Bloqueo infantil y apagado automático

Protección total para tu familia y mayor eficiencia energética.

spec.

Tipo	Carga superior
Dimensiones (cm) (An. x Prof. x Alt.)	92.2 × 55 × 56.6
Capacidad	13.50kg - 69L
Color	Gris oscuro con tapa negra| tambor de acero.
Programas o ciclos	8
Entradas de agua	2 entradas (fría y caliente)
Protección de niños	Si
Display	Táctil digital (pantalla LED)
Peso	35 kg/39 kg
Potencia	600W (lavado y centrifugado)
Voltaje	110- 127V / 60Hz

PODs

- Tambor limpio: Mantiene el tambor higiénico y libre de malos olores.
- Apagado automático: Ahorra energía cuando el ciclo termina
- Capacitancia anti-explosión: Seguridad adicional en el uso eléctrico.
- Filtro de pelusa.
- Ultra silenciosa.
- Nivel de agua ajustable
- Dispensador pro.
- Puerta con cierre suave

***Algunas imágenes son referenciales para fines ilustrativos.

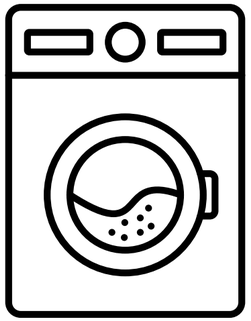

LAVA-SECA

- LAVASCIUGA

DRIJA

LAVASCIUGA 1609

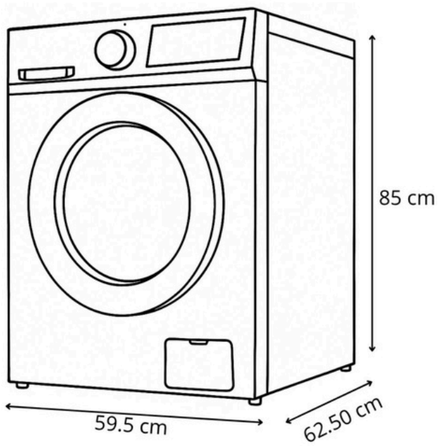

1 AÑO DE GARANTÍA
YEAR WARRANTY

Combo 2 en 1

LAVASCIUGA1609

POD

Lavado y secado 2 en 1

La lavadora-secadora combinada es un electrodoméstico práctico y eficiente que ahorra tiempo al eliminar la necesidad de transferir la ropa entre dos máquinas.

Lavado a vapor para mayor higiene y cuidado

El vapor penetra las fibras eliminando bacterias, alérgenos y olores, dejando tu ropa más limpia, suave y sin arrugas.

16 programas de lavado

- Algodón
- Súper rápido
- Camisa
- Ropa deportiva
- Lana
- Delicado
- Limpieza del tambor
- Centrifugado
- Enjuague + centrifugado
- Solo secado
- Lavar y secar
- Lavado de aire
- Mezcla
- Intensivo
- Ropa de cama
- Cuidado de alergias

Cuidado total con seguridad inteligente

- Cuenta con bloqueo infantil
- Protección contra sobrecalentamiento
- Previene fugas y accidentes por exceso de agua
- Sistema de auto balance.

Lavado silencioso

Disfruta de un lavado silencioso con un motor inverter eficiente, que minimiza vibraciones y ruidos, alcanzando solo 69 dB para un hogar más tranquilo.

Pantalla LED intuitiva y control con perilla

Visualiza tiempo restante, activa funciones como “añadir ropa” o “sonido apagado” fácilmente.

spec.

Tipo	Carga frontal
Dimensiones (cm) (An. x Prof. x Alt.)	59.5 × 62.50 ×85
Tecnología	Inverter
Capacidad lavado	16kg
Capacidad secado	9kg
Velocidad de centrif	1400 rpm
Color	Gris oscuro con tapa negra| tambor de acero.
Programas o ciclos	16
Entradas de agua	1 entrada (fría y caliente)
Display	Táctil digital (pantalla LED)
Peso	66 kg / 69 kg
Potencia	900W (lavado y centrifugado)
Voltaje	110- 127V / 60Hz

PODs

- Retraso de inicio: programacion de inicio de lavado de 3 a24 hrs.
- Lavado a vapor.
- Limpieza y secado express (1hr).
- Auto balance: Reducción de vibraciones y estabilidad durante el centrifugado.
- Añadir ropa :pausa el ciclo para añadir prendas olvidadas.
- Sistema anti desbordamiento: Previene fugas y accidentes por exceso de agua.
- Control anti espuma
- Secado con resistencia.

***Algunas imágenes son referenciales para fines ilustrativos.

DRIJA

Venezuela

+58 4243697867
serviciotecnicove@drijacompany.com
serviciotecnico@drijacompany.com

Costa Rica

+50686141212
serviciotecnicocr@drijacompany.com

R. Dominicana

+1 (809) 827-8441
+1 (849) 5305134
serviciotecnicord@drijacompany.com
analistaderepuestord@drijacompany.com

Guatemala

+502 58448694
w.gonzalez@drijacompany.com

Panamá | Honduras | Nicaragua

+507 62015956
w.gonzalez@drijacompany.com

Caribe

+507 6145-6613
Soportetecnico@drijacompany.com

El Salvador

+503 68559533
w.gonzalez@drijacompany.com

To contact each department, please do so on weekdays during business hours.

DRIJA

Categoría	Tipo de Producto	Tiempo Garantía	
		Mano de Obra	Piezas y Partes
Extractores de Grasa	Tipo Chimenea / Tipo Isla	1 año	1 año
	Compacta / Slim Touch	1 año	1 año
Estufas	Empotrable a Gas / Acero Inoxidable / Vidrio Templado	1 año	1 año
	Piso y Sobre mesa	1 año	1 año
	Empotrable Eléctrica Vitrocerámica / Inducción	1 año	1 año
	Empotrable Dual	1 año	1 año
Microondas	Microonda Empotrable	1 año	1 año
Horno	Empotrable Eléctrico	2 años	2 años
	Empotrable a Gas / Gas Grill	1 año	1 año
Vineras	Termoeléctricas / Compresor	1 año	1 año
Dispensador de Agua	Compresor	1 año	1 año
Fabricador de Hielo	Compresor	1 año	1 año
Refrigeradoras	Tipo Lado a Lado / Tipo Francesa	1 año	1 año
Fregaderos	Empotrable / Sobre Mesa	1 año	1 año
Calentadores	Calentador a Gas / Eléctricos	2 años	5 años en otras piezas
Air Fryer / Olla de Presión	Freidora de Aire / Vaporera / Olla de Presión	1 año	1 año

Certificados de garantía para cada categoría de productos.

GRACIAS

DRIJA

www.drijaInternational.com