PULSAR

# Quick Start Guide

# HELION 2 XP50 PRO

## Thermal Imaging Scopes

ENGLISH / FRANÇAIS / DEUTSCH / ESPAÑOL / ITALIANO / РУССКИЙ

**EN**

**Attention!** Helion thermal imaging monoculars require a license if exported outside your country.
**Electromagnetic compliance.** This product complies with EU Standard EN 55032:2015, Class A.
**Warning!** Operation of this equipment in a residential environment could cause radio interference.
Detailed product description and complete user manual are available for download on our official web-page:
**www.pulsar-nv.com/glo/products/33/thermal-imaging-scopes/helion-version-2/**

**FR**

**Attention!** Les imageurs thermique  Helion nécessitent une licence s'ils sont exportés hors de votre pays.
**Compatibilité électromagnétique.** Ce produit est conforme à la norme européenne EN 55032:2015, Classe A.
**Attention!** L'utilisation de ce matériel dans un environnement résidentiel peut produire des interférences radio.
La description détaillée du produit et un manuel d'instructions complet sont disponibles sur notre site:
**www.pulsar-nv.com/glo/fr/produits/439/lunettes-limagerie-thermique/helion-version-2/**

**DE**

**Achtung!** Wärmebildgeräte Helion benötigen eine Lizenz, wenn sie außerhalb Ihres Landes exportiert werden.
**Elektromagnetische Verträglichkeit.** Das Produkt entspricht der Europäischen Norm EN 55032:2015, Klasse A.
**Warnung!** Der Betrieb dieses Gerätes im Wohngebiet kann Funkstörungen verursachen. Die ausführliche Beschreibung des Produktes und volle Betriebsanleitung sind auf unserer Webseite unter dem Link zugänglich:
**www.pulsar-nv.com/glo/de/produkte/57/warmebildgerate/helion-version-2/**

**ES**

**¡Atención!** Los monoculares de visión térmica Helion requieren una licencia si se exportan fuera de su país.
**Compatibilidad electromagnética.** Este producto cumple con la reglamentación de la UE EN 55032:2015, Clase A.
**Advertencia:** el funcionamiento de este equipo en áreas residenciales podría causar radio interferencias. La descripción detallada del producto y el manual de usuario completo están disponibles en nuestro sitio web:
**www.pulsar-nv.com/glo/es/productos/64/alcances-de-imagen-termica/helion-version-2/**

**IT**

**Attenzione!** I monocoli termici Helion richiedono una licenza se esportati al di fuori del proprio paese.
**Compatibilità elettromagnetica.** Questo prodotto è conforme alla norma europea EN 55032:2015, Classe A.
**Avvertenza:** l'uso di questa apparecchiatura in un'area residenziale può causare perturbazioni radioelettriche.
La descrizione dettagliata del prodotto e un manuale di istruzioni completo sono disponibili sul nostro sito:
**www.pulsar-nv.com/ita/prodotti/571/ambiti-di-imaging-termico/helion-version-2/**

**RU**

**Внимание!** Тепловизионные монокуляры Helion требуют лицензии, если они экспортируются за пределы Вашей страны.
**Электромагнитная совместимость.** Данный продукт соответствует требованиям европейского стандарта EN 55032:2015, Класс A.
**Внимание:** эксплуатация данного продукта в жилой зоне может создавать радиопомехи.
Подробное описание продукта и полное руководство по эксплуатации доступны на нашем сайте по ссылке:
**www.pulsar-nv.com/glo/ru/produkty/44/teplovizory/helion-version-2/**

# HELION
## Quick Start Guide


| | | |
|---|---|---|
| Thermal Imaging Scope HELION 2 | 1-5 | ENGLISH |
| Imageur thermique HELION 2 | 6-10 | FRANÇAIS |
| Wärmebildgerät HELION 2 | 11-15 | DEUTSCH |
| Monocular térmico HELION 2 | 16-20 | ESPAÑOL |
| Termovisore HELION 2 | 21-25 | ITALIANO |
| Тепловизор HELION 2 | 26-30 | РУССКИЙ |


v.0321

## Operation

**Powering on and image setup**

- Open the lens cover **(1)**.
- Press the **ON/OFF** button **(2)** briefly to power the device on.
- Adjust the sharp resolution of the symbols on the display by rotating the dioptre adjustment ring of the eyepiece **(3)**.
- Rotate the lens focus ring **(4)** to focus on the visual target.
- Enter the main menu with a long press of the Menu button and select the desired calibration mode: manual **(M)**, semi-automatic **(SA)** or automatic **(A)**.
- Press the **ON/OFF** button **(2)** briefly (when the calibration mode is **SA** or **M**) to calibrate the image. Close the lens cover for manual calibration.
- Select the desired operating mode (**Forest** / **Rocks** / **Identification** / **User** mode) by briefly pressing the **UP** button. **User** mode allows to change and save user brightness and contrast settings.
- Select the appropriate color palette by long pressing the **UP** button.
- Adjust the brightness, display contrast, smooth digital zoom (see the **"Quick menu functions"** section of the full version of the manual.).
- To change the lens, slide the lens lock toward the power button, rotate the lens toward the power supply, and carefully remove the lens. Install the new lens by sliding the lock back, rotate the lens toward the control buttons until it clicks. Configure the image as described above. To display the magnified image properly, configure the lens type in the basic settings of the device (**Lens selection** menu item).
- Upon completion of operation turn the device off by long pressing the **ON/OFF** button **(2)**.

## Components and Controls

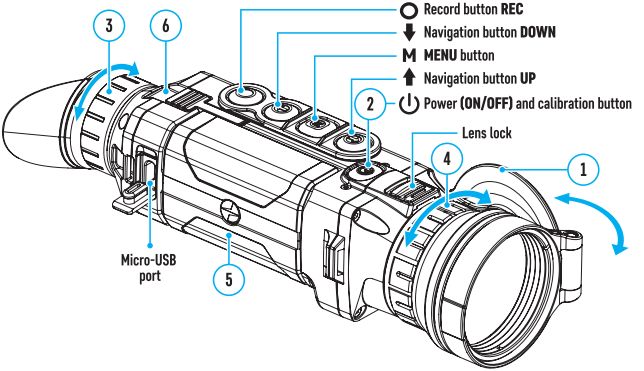

## Buttons Operation

| Button | Device Status | First short press | Next short press | Long press |
|---|---|---|---|---|
| **Button ON/OFF** ⏻ | **Device switched off** | Turning on device | Sensor calibration | Switch display off/ Switch device off |
| | **Display off** | Turning on display | Sensor calibration | |
| | **Device on** | Sensor calibration | | |
| **Navi-gation button UP** ⬆ | **Normal (observation)** | Toggle observation modes | | Switching color palettes |
| | **Main menu** | Navigate upwards/ rightwards | | --- |
| | **Quick Access menu** | Parameter change | | --- |
| **MENU button M** | **Normal (observation)** | Enter the quick access menu | --- | Access main menu |
| | **Main menu** | Confirm selection | | Exit submenu without confirming selection/ exit the menu (go to observation mode) |
| | **Quick Access menu** | Switching between quick access menu items | | |
| **Navi-gation button DOWN** ⬇ | **Normal (observation)** | Discrete zoom adjustment | | Switch PiP on/ off |
| | **Main menu** | Navigation downwards/ leftwards | | --- |
| | **Quick Access menu** | Parameter change | | --- |
| **Record button REC** ○ | **Video** | Start video recording | Pause/ resume video recording | Video recording off/Switch to video mode |
| | **Photo** | Photography | | Switch to video mode |

## Battery pack charging

- Lift up the lever **(7)** of the charger.
- Install the Battery Pack **(5)** into the charger as far as it can go.
- Lower the lever **(7)**.
- Connect the micro USB plug of the USB cable **(8)** to the micro USB port **(9)** of the charger.
- Connect the other end of the microUSB cable to the mains adapter **(10)**.
- Plug the mains adapter **(10)** into a 100 - 240 V socket **(11)**.
- Disconnect the charger from the mains after the battery is fully charged (green LED light stays on continuously).

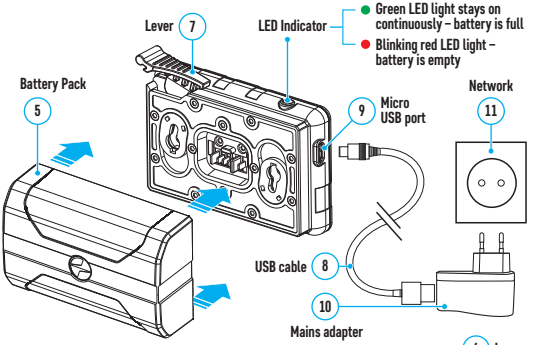


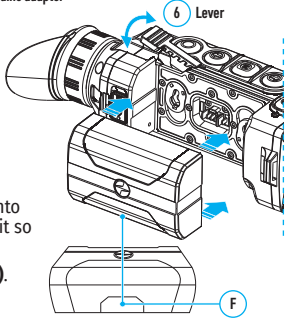


**Installing Battery Pack**

- Lift up the lever **(7)**. Remove the battery **(5)** from the charging pad.
- Lift up the battery locking the lever **(6)**.
- Insert the battery **(5)** as far as it will go into the slot of the device body designed for it so that the F part is at the bottom.
- Lock the battery by lowering the lever **(6)**.

## Stream Vision App

Download the Stream Vision app to stream the image via Wi-Fi from the display of your device to a smartphone or tablet. Detailed instructions are available on the Internet at: **www.pulsar-vision.com**

STREAM VISION

ANDROID APP ON Google play

Available on the App Store

# Specifications

| MODEL | HELION 2 XP50 PRO |
|---|---|
| **SKU** | **77431** |
| **MICROBOLOMETER** | |
| Type | uncooled |
| Resolution, Pixels | 1024x768 |
| Pixel Pitch, µm | 17 |
| NETD, mK | < 25 |
| Frame Rate, Hz | 50 |
| **OPTICAL SPECIFICATIONS** | |
| Magnification, x | 2.5 |
| Smooth Digital Zoom, x | 2.5 - 20 |
| Digital Zoom, x | x2/ x4/ x8 |
| Lens | F50 mm, F/1.0 |
| Field of View,°, Horizontal | 12.4 |
| Eyepiece Focusing Range, Dioptre | ±5 |
| Range of Detection, m / y (Object 1.7m high) | 1800 / 1970 |
| **DISPLAY** | |
| Type | AMOLED |
| Resolution, Pixels | 1024x768 |
| **OPERATIONAL CHARACTERISTICS** | |
| Power Supply, V | 3 - 4.2 |
| Battery Type / Capacity / Nominal Output Voltage | Li-ion Battery Pack IPS7/ 6400 mAh/ DC 3.7 V |
| External Power Supply | 5 V (USB) |
| Battery Life at t=22 °C, h* | 8 |
| Level of Protection (acc. to IEC 60529) with Battery Installed | IPX7 |
| Operating Temperature, °C / °F | -25...+50 / -13...+122 |
| Dimensions, mm / inch | 242x75x60 / 9.53x2.96x2.36 |
| Weight (without Battery), kg/oz | 0.5 / 17.64 |
| **VIDEO RECORDER** | |
| Video / Photo Resolution, Pixels | 1024x768 |
| Video / Photo Format | .mp4/.jpg |
| Built-In Memory | 16 GB |
| Built-In Memory Capacity | About 5 hours of video or more than 100 000 photos |
| **WI-FI CHANNEL** | |
| Frequency | 2.4 GHz |
| Standard | 802.11 b/g |
| Line-of-Sight Reception range, m/y** | up to 15 / 16.4 |

* Actual battery life may vary depending on the use of Wi-Fi and the built-in video recorder.

**The reception range may vary depending on various factors: obstacles, other Wi-Fi networks.

The product design improvements are possible to make it more appealing for the consumer.

## Package Contents

- Helion 2 thermal imager
- IPS7 Battery Pack
- Battery Pack charger with mains adapter
- USB cable
- Carrying case
- Hand strap
- Quick start guide
- Lens-cleaning cloth
- Warranty sheet

The current version of the User's Manual can be found on the website **www.pulsar-vision.com**

Repair of the device is possible within 5 years.

# Mise en service

**Allumage et réglage de l'image**

- Enlevez le capuchon **(1)** d'objectif.
- Allumez l'appareil en appuyant brièvement le bouton **ON/OFF (MARCHE/ ARRÊT) (2)**.
- Réglez la résolution des icônes sur l'écran en faisant tourner la bague de réglage dioptrique de l'oculaire **(3)**.
- Faites tourner la bague de mise au point de l'objectif **(4)** pour mettre au point sur l'objet observé.
- Entrez dans le menu principal en appuyant longuement le bouton Menu et sélectionnez le mode d'étalonnage souhaité - manuel **(M)**, semi-automatique **(SA)** ou automatique **(A)**.
- Calibrez l'image en appuyant brièvement le bouton **ON/OFF (MARCHE/ARRÊT) (2)** (si le mode de calibrage est **SA** ou **M**), fermez le capuchon de l'objectif pendant le calibrage manuel.
- Sélectionnez le mode de fonctionnement souhaité (**«Foret» («Forest»)** / **«Roches» («Rocks»)**/ **«Identification»** / **«Utilisation» («User»)**) en appuyant brièvement le bouton **UP (EN HAUT)**. Le mode d'utilisation vous permet de configurer et d'enregistrer des paramètres de luminosité et de contraste personnalisés.
- Appuyez longuement le bouton **UP (EN HAUT)** pour sélectionner la palette de couleurs convenable.
- Réglez la luminosité, le contraste de l'affichage, le zoom numérique lisse (Voir la section **«Fonctions du menu rapide»** de la version complète du manuel).
- Pour changer l'objectif, faites glisser le verrou de l'objectif vers le bouton ON (MARCHE), faites pivoter l'objectif vers le bloc d'alimentation et retirez soigneusement l'objectif. Installez le nouvel objectif en glissant le verrou vers l'arrière, pivotez l'objectif vers les boutons de commande jusqu'à ce qu'il s'enclenche. Configurez l'image de manière décrite ci-dessus. Pour l'affichage correcte de l'agrandissement, configurez le type d'objectif dans les paramètres de base de l'appareil (option de menu **«Sélection d'objectif»**).
- Une fois l'exploitation est terminée, éteignez l'appareil en appuyant longuement le bouton **ON/OFF (MARCHE/ARRÊT) (2)**.

# Éléments et contrôles

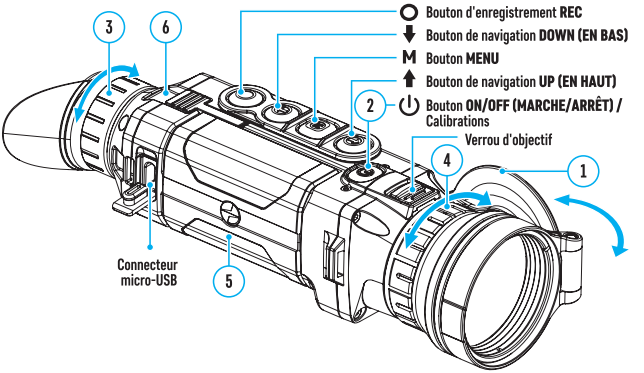


# Fonctions des boutons

| Bouton | Statut de l'appareil | Première pression bref | Pressions suivants brefs | Pression long |
|---|---|---|---|---|
| **Bouton ON/OFF (MARCHE/ ARRÊT)** ⏻ | **Appareil est éteint** | Allumage de l'appareil | Calibration de capteur | Arrêt de l'affichage/ Arrêt de l'appareil |
| | **Display Mode OFF (ARRÊT)** | Allumage d'affichage | Calibration de capteur | |
| | **Appareil est allumé** | Calibration de capteur | | |
| **Bouton de navigation UP (EN HAUT)** ⬆ | **Ordinaire (l'observation)** | Changement des modes d'observations | | Changement des palettes |
| | **Menu principal** | Navigation en haut /à droite | | --- |
| | **Menu d'accès rapide** | Changement des paramètres | | --- |
| **Bouton de MENU** M | **Ordinaire (l'observation)** | Entrer dans le menu d'accès rapide | --- | Entrer dans le menu principal |
| | **Menu principal** | Confirmation de la sélection | | Quitter le sous-menu sans confirmation de sélection / quitter le menu (passer en mode d'observation) |
| | **Menu d'accès rapide** | Déplacement entre les éléments du menu d'accès rapide | | |
| **Bouton de navigation DOWN (En bas)** ⬇ | **Ordinaire (l'observation)** | Réglage du zoom discret | | Marche / Arrêt PiP |
| | **Menu principal** | Navigation En bas - à gauche | | --- |
| | **Menu d'accès rapide** | Changement des paramètres | | --- |

| Bouton | Statut de l'appareil | Première pression bref | Pressions suivants brefs | Pression long |
|---|---|---|---|---|
| **Bouton d'enregistrement REC (ENREGISTREMENT)** | **Vidéo** | Commencer l'enregistrement vidéo | Pause renouveler l'enregistrement vidéo | Arrêter l'enregistrement vidéo / Passer en mode «Photo» |
| | **Photo** | Photographie | | Passer en mode Vidéo |

# Charge de la batterie

- Soulevez le levier **(7)** du chargeur.
- Insérez la batterie **(5)** dans le chargeur jusqu'à ce qu'elle s'arrête.
- Abaissez le levier **(7)**.
- Connectez la fiche micro-USB du câble USB **(8)** au connecteur micro-USB du chargeur **(9)**.
- Connectez l'autre fiche du câble micro-USB au réseau périphérique **(10)**.
- Branchez le réseau  périphérique **(10)** dans une prise 100 - 240 V **(11)**.
- Une fois la batterie est complètement chargée (la LED verte est constamment allumée), débranchez le kit de charge de la prise.

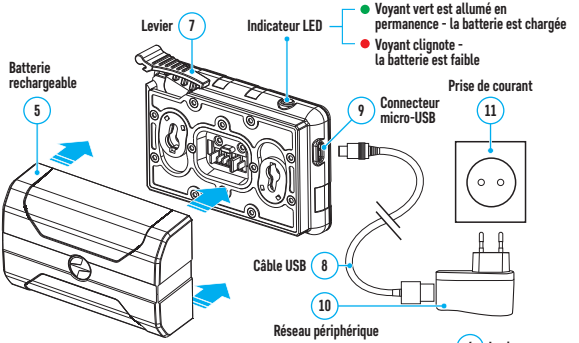


**L'installation de la batterie:**

- Relevez le levier **(7)**. Retirez la batterie **(5)** de la plate-forme de charge.
- Soulevez le levier du verrou de la batterie **(6)**.
- Insérez la batterie **(5)** à fond dans le connecteur prévu à cet effet dans le boîtier de l'instrument pour que l'élément F se trouve en bas.
- Fixez la batterie en abaissant le levier **(6)**.

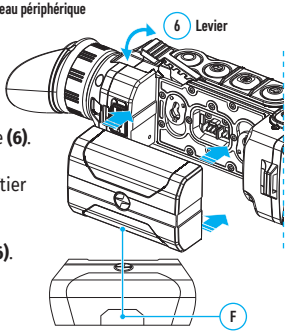

## Application Stream Vision

Téléchargez l'application Stream Vision afin de diffuser l'image d'écran de votre appareil à votre smartphone ou tablette via Wi-Fi. Voir les instructions détaillées sur Internet: **www.pulsar-vision.com**

STREAM VISION

ANDROID APP ON Google play

Available on the App Store

## Spécification techniques

| MODÈLE | HELION 2 XP50 PRO |
|---|---|
| **SKU** | **77431** |
| **MICRO-BOLOMÈTRE** | |
| Type | Non refroidi |
| Résolution, pixels | 640x480 |
| Taille de pixel, micron | 17 |
| NETD, mK | < 25 |
| Fréquence de rafraîchissement des images, Hz | 50 |
| **CARACTÉRISTIQUES OPTIQUES** | |
| Amplification optique (zoom) x | 2,5 |
| Zoom numérique lisse, coefficient | 2,5 - 20 |
| Zoom numérique | x2/ x4/ x8 |
| Objectif, mm | F50 mm, F/1,0 |
| Angle de champ visuel (horizon), deg | 12,4 |
| Gamme de mise au point d'oculaire, dioptrie | ±5 |
| Distance de détection, m (objet - animal de type «cerf») | 1800 |
| **L'ÉCRAN** | |
| Type | AMOLED |
| Résolution, pixels | 1024x768 |
| **CARACTÉRISTIQUES DE FONCTIONNEMENT** | |
| Alimentation électrique, V | 3 - 4,2 |
| Type de batterie / capacité / tension de sortie nominale | Li-ion Battery Pack IPS7/ 6400 mAh/ DC 3,7 V |
| Alimentation externe | 5 V (USB) |
| Autonomie de la batterie (à t = 22 ° C)*, h | 8 |
| Degré de protection, code IP (IEC60529), avec une batterie installée | IPX7 |
| Plage de température de fonctionnement, °C | -25...+50 |
| Dimensions, mm | 242x75x60 |
| Poids (sans batterie), kg | 0,5 |

| MODÈLE | HELION 2 XP50 PRO |
|---|---|
| **SKU** | **77431** |
| **ENREGISTREUR VIDÉO** | |
| Résolution vidéo/ photo, pixels | 1024x768 |
| Format vidéo/ photo | .mp4/.jpg |
| Quantité de mémoire intégrée | 16 GB |
| Capacité de mémoire intégrée | Environ 5 heures de vidéo ou plus de 100 000 photos |
| **CHAÎNE WI-FI** | |
| Fréquence | 2,4 GHz |
| Standard | 802.11 b/g |
| Distance de réception en ligne de mire, m ** | jusqu'à 15 |

* L'autonomie réelle de la batterie varie selon l'utilisation du Wi-Fi et de l'enregistreur vidéo intégré.

**La portée de réception peut varier en fonction de différents facteurs: la présence d'obstacles, d'autres réseaux Wi-Fi.

La configuration peut être modifiée afin d'améliorer l'utilisation d'un appareil.

## Lot de livraison

- Imageur thermique Helion 2
- Batterie rechargeable IPS7
- Chargeur à batterie rechargeable avec AC dispositif
- Câble USB
- Housse
- Dragonne
- Manuel d'utilisation bref
- Lingettes pour nettoyer l'optique
- Certificat de garantie

La version actuelle du manuel d'utilisation est disponible sur site **www.pulsar-vision.com**

La période de réparation possible de l'appareil est 5 ans.

# Erste Schritte

**Einschalten und Bildeinstellung**

- Nehmen Sie den Objektivschutzdeckel **(1)** ab.
- Schalten Sie das Gerät durch kurzes Drücken der Taste **ON/OFF (2)** ein.
- Drehen Sie den Dioptrieneinstellring des Okulars **(3)** zur Scharfstellung der Symbole auf dem Display.
- Drehen Sie den Fokussierring des Objektivs **(4)** zur Scharfstellung des Beobachtungsobjektes.
- Rufen Sie das Hauptmenü durch langes Drücken der Taste Menu auf und wählen Sie den gewünschten Kalibrierungsmodus – den manuellen **(M)**, halbautomatischen **(SA)** oder automatischen **(A)**.
- Kalibrieren Sie das Bild durch kurzes Drücken der Taste **ON/OFF (2)** (wenn der Kalibrierungsmodus **SA** oder **M** ausgewählt ist), schließen Sie den Objektivschutzdeckel während der manuellen Kalibrierung.
- Wählen Sie den passenden Betriebsmodus (**„Wald“** / **„Felsen“** / **„Identifizierung“** / **„Benutzermodus“**) durch kurzes Drücken der Taste **UP** aus. Im Benutzermodus können Sie benutzerdefinierte Helligkeits- und Kontrasteinstellungen konfigurieren und speichern.
- Halten Sie die Taste **UP** gedrückt, um die passende Farbtonpalette auszuwählen.
- Stellen Sie die Helligkeit und den Kontrast des Displays, den gleichmäßigen Digitalzoom ein (siehe Abschnitt **„Funktionen vom Schnellstartmenü“** der vollen Betriebsanleitung).
- Schieben Sie die Objektivverriegelung in Richtung Einschalttaste zum Wechseln des Objektivs, drehen Sie das Objektiv in Richtung Netzteil und entfernen Sie vorsichtig das Objektiv. Setzen Sie das neue Objektiv ein, indem Sie die Verriegelung nach hinten schieben, und drehen Sie das Objektiv in Richtung der Steuertasten, bis es einrastet. Stellen Sie die Abbildung wie oben beschrieben ein. Für eine korrekte Abbildung der Vergrößerung stellen Sie den Objektivtyp in den Grundeinstellungen des Gerätes ein (Menüpunkt **„Objektivauswahl“**).
- Schalten Sie das Gerät nach dem Betrieb durch langes Drücken der Taste **ON/OFF (2)** aus.

## Komponenten und Bedienungselemente

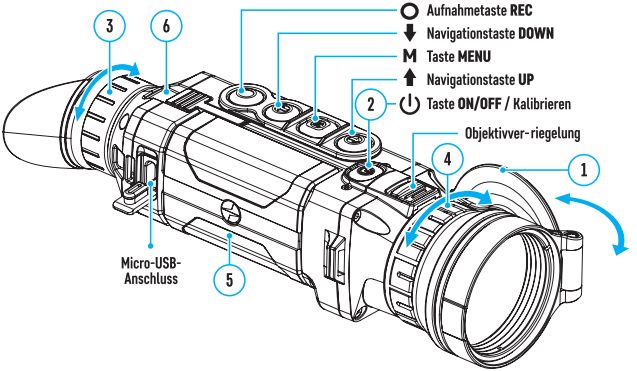


## Funktionen der Tasten

| Taste | Betriebsmodus | Erstes kurzes Drücken | Nächste kurze Drücken | Langes Drücken |
|---|---|---|---|---|
| **Taste ON/OFF** ⏻ | **Gerät ist ausgeschaltet** | Gerät einschalten | Kalibrierung des Sensors | Display ausschalten/ Gerät ausschalten |
| | **Modus Display OFF** | Display einschalten | Kalibrierung des Sensors | |
| | **Gerät ist eingeschaltet** | Kalibrierung des Sensors | | |
| **Navigationstaste UP** ⬆ | **Normaler Modus (Beobachtung)** | Beobachtungsmodi umschalten | | Farbtonpaletten umschalten |
| | **Hauptmenü** | Navigation nach oben/ nach rechts | | --- |
| | **Schnellstartmenü** | Änderung der Parameter | | --- |
| **Taste MENU** M | **Normaler Modus (Beobachtung)** | Schnellstartmenü aufrufen | --- | Hauptmenü aufrufen |
| | **Hauptmenü** | Auswahl bestätigen | | Untermenü ohne Bestätigung der Auswahl verlassen / Menü verlassen (in den Beobachtungsmodus wechseln) |
| | **Schnellstartmenü** | Schnellstartmenüoptionen wechseln | | |
| **Navigationstaste DOWN** ⬇ | **Normaler Modus (Beobachtung)** | Einstellung des diskreten Zooms | | PiP ein-/ausschalten |
| | **Hauptmenü** | Navigation nach unten/ nach links | | --- |
| | **Schnellstartmenü** | Änderung der Parameter | | --- |
| **Aufnahmetaste REC** ○ | **Video** | Videoaufnahme starten | Videoaufnahme anhalten / fortsetzen | Videoaufnahme stoppen / Zum Fotomodus übergehen |
| | **Foto** | Foto aufnehmen | | Zum Videomodus übergehen |

# Aufladen der Akkumulatorenbatterie

- Heben Sie den Hebel **(7)** des Ladegeräts auf. Heben Sie den Hebel **(7)** des Ladegeräts auf.
- Setzen Sie die Akkumulatorenbatterie **(5)** ins Ladegerät bis zum Anschlag ein.
- Klappen Sie den Hebel **(7)** nach unten.
- Schließen Sie den microUSB-Stecker des USB-Kabels **(8)** an den microUSB-Anschluss **(9)** des Ladegeräts an.
- Schließen Sie das andere Ende des microUSB-Kabels an den Netzladeadapter **(10)** an.
- Schalten Sie das Netzwerkgerät **(10)** an die Steckdose 100 - 240 V **(11)** an.
- Nachdem der Akku vollständig aufgeladen wurde (die grüne Diode leuchtet kontinuierlich), trennen Sie das Ladekit vom Stromnetz.

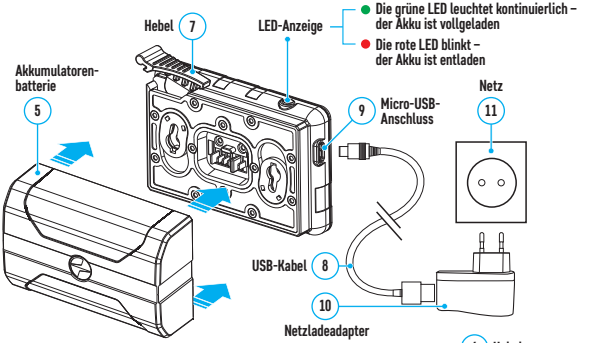


**Installieren der Akkumulatorenbatterie**

- Heben Sie den Hebel **(7)** auf. Entfernen Sie den Akku **(5)** aus der Ladestation.
- Heben Sie den Batterieverriegelungshebel **(6)** an.
- Setzen Sie den Akku **(5)** bis zum Anschlag in den dafür vorgesehenen Steckplatz im Gerätegehäuse so ein, dass das Element F unten liegt.
- Verriegeln Sie den Akku, indem Sie den Hebel **(6)** nach unten klappen.

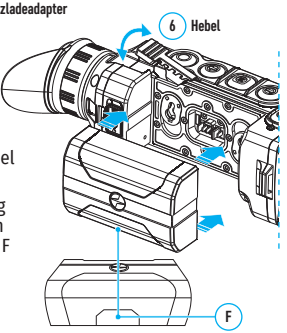

## Stream Vision App

Laden Sie die Stream Vision-App herunter, um das Bild vom Display Ihres Geräts via Wi-Fi auf ein Smartphone oder Tablet zu streamen. Detaillierte Anleitung finden Sie im Internet: **www.pulsar-vision.com**

STREAM VISION

ANDROID APP ON Google play

Available on the App Store

## Technische Daten

| **MODELL** | **HELION 2 XP50 PRO** |
|---|---|
| **LAGEREINHEIT-NR. (SKU)** | **77431** |
| **MIKROBOLOMETER** | |
| Typ | ungekühlt |
| Auflösung, Pixel | 640x480 |
| Pixelgröße, Mikrometer | 17 |
| NETD, mK | < 25 |
| Bildwechselfrequenz, Hz | 50 |
| **OPTISCHE KENNDATEN** | |
| Vergrößerung, x | 2,5 |
| Gleichmäßiger Digitalzoom, x | 2,5 - 20 |
| Digitalzoom | x2/ x4/ x8 |
| Objektiv | F50 mm, F/1,0 |
| Sichtfeldwinkel (horizontal), Grad | 12,4 |
| Dioptrienausgleich des Okulars, Dioptrien | ±5 |
| Entdeckungsbereich (Objekt - Tiertyp “Hirsch”), m | 1800 |
| **DISPLAY** | |
| Typ | AMOLED |
| Auflösung, Pixel | 1024x768 |
| **BETRIEBSPARAMETER** | |
| Betriebsspannung, V | 3 - 4,2 |
| Batterietyp /Kapazität / Ausgangsnennspannung | Li-ion Battery Pack IPS7/ 6400 mAh/ DC 3,7 V |
| Externe Stromversorgung | 5 V (USB) |
| Betriebsdauer von einer Batterie (bei t=22 °C)*, Std. | 8 |
| Schutzart, IP-Code (IEC60529), mit eingesetzter Batterie | IPX7 |
| Betriebstemperaturbereich, °C | -25...+50 |
| Abmessungen, mm | 242x75x60 |
| Gewicht (ohne Batterie), kg | 0,5 |

| MODELL | HELION 2 XP50 PRO |
|---|---|
| **LAGEREINHEIT-NR. (SKU)** | **77431** |
| **VIDEOREKORDER** | |
| Video- / Fotoauflösung, Pixel | 1024x768 |
| Video- / Fotoformat | .mp4/.jpg |
| Eingebauter Speicher | 16 GB |
| Eingebaute Speicherkapazität | ca. 5 Stunden Video oder über 100 000 Fotos |
| **WI-FI-KANAL** | |
| Frequenz | 2,4 GHz |
| Standard | 802.11 b/g |
| Empfangsreichweite in Sichtlinie, m ** | bis zu 15 |

* Die tatsächliche Betriebsdauer hängt von der Intensität der Verwendung von Wi-Fi und dem integrierten Videorekorder ab.

**Die Empfangsreichweite kann je nach verschiedenen Faktoren variieren: Vorhandensein von Hindernissen, anderen Wi-Fi-Netzwerken.

Änderungen im Design zwecks höherer Gebrauchseigenschaften des Produkts vorbehalten.

## Lieferumfang

- Wärmebildgerät Helion 2
- IPS7 Akkumulatorenbatterie
- Ladegerät für Akkumulatorenbatterie mit Netzladeadapter
- USB-Kabel
- Aufbewahrungstasche
- Trageriemen
- Kurzanleitung
- Reinigungstuch für Optik
- Garantieschein

Die aktuelle Version der Bedienungsanleitung finden Sie unter **www.pulsar-vision.com**

Die Reparatur des Gerätes ist möglich innerhalb 5 Jahre.

# Puesta en funcionamiento

**Puesta en marcha y ajustes de la imagen**

- Abra la tapa **(1)** del objetivo.
- Encienda el dispositivo pulsando brevemente el botón **ON/OFF (ENCENDIDO/ APAGADO) (2)**.
- Ajuste la definición de los símbolos en la pantalla girando el anillo de ajuste dióptrico del ocular **(3)**.
- Para enfocar en el objeto de observación gire la perrilla de enfoque del objetivo **(4)**.
- Entre en el menú principal presionando prolongadamente el botón Menú y seleccione el modo de calibración deseado: manual **(M)**, semiautomático **(SA)** o automático **(A)**.
- Calibre la imagen presionando brevemente el botón **ON/OFF (ENCENDIDO/ APAGADO) (2)** (si el modo de calibración es **SA** o **M**), mantenga cerrada la tapa del objetivo durante la calibración manual.
- Seleccione el modo de operación deseado (**"Bosque"** / **"Rocas"** / **"Identificación"** / **"Uso"**) presionando brevemente el botón **UP (ARRIBA)**. El modo de uso permite configurar y guardar parámetros personalizados de brillo y contraste.
- Mantenga presionado el botón **UP (ARRIBA)** para seleccionar la paleta de colores adecuada.
- Ajuste el brillo, el contraste de la pantalla, el zoom digital suave (consulte la sección **"Funciones de menú rápido"** de la versión completa del manual).
- Para cambiar la lente, deslice el fijador de la lente hacia el botón de encendido, gire la lente hacia el bloque de alimentación y retire la lente con cuidado. Instale la nueva lente deslizando el fijador atrás, gire la lente hacia los botones de control hasta que haga clic. Configure la imagen tal como está descrito anteriormente. Para mostrar correctamente la magnificación, configure el tipo de lente en la configuración básica del dispositivo (elemento de menú **"Selección de lente"**).
- Al finalizar su uso, apague el dispositivo con una pulsación prolongada del botón **ON/OFF (ENCENDIDO/APAGADO) (2)**.

# Unidades y controles

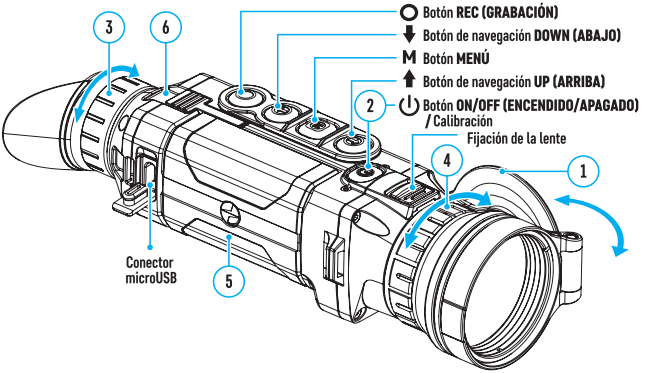


# Funcionamiento de botones

| Botón | Estado del dispositivo | Primera Pulsación breve | Siguientes pulsaciones breves | Pulsación prolongada |
|---|---|---|---|---|
| **Botón ON/OFF (ENCENDIDO/APAGADO)** ⏻ | **El dispositivo está apagado** | Encender el dispositivo | Calibración del sensor | Apagar la pantalla / Apagar el dispositivo |
| | **Modo Pantalla Apagado** | Encender la pantalla | Calibración del sensor | |
| | **El dispositivo está encendido** | Calibración del sensor | | |
| **Botón de navegación UP (ARRIBA)** ⬆ | **Habitual (observación)** | Cambiar de modos de observación | | Cambio de paletas |
| | **Menú principal** | Navegación hacia arriba / a la derecha | | --- |
| | **Menú de acceso rápido** | Cambiar parámetros | | --- |
| **Botón MENU (MENÚ)** M | **Habitual (observación)** | Entrar en menú de acceso rápido | --- | Abrir el menú principal |
| | **Menú principal** | Confirmar la elección | | Salir del submenú sin confirmar la selección / salir del menú (cambiar a modo de observación) |
| | **Menú de acceso rápido** | Cambiar entre los elementos del menú de acceso rápido | | |
| **Botón de navegación DOWN (ABAJO)** ⬇ | **Habitual (observación)** | Ajuste del zoom discontinuo | | Imagen en imagen (PiP) activado/desactivado |
| | **Menú principal** | Navegación hacia abajo - hacia izquierda | | --- |
| | **Menú de acceso rápido** | Cambiar parámetros | | --- |

| Botón | Estado del dispositivo | Primera Pulsación breve | Siguientes pulsaciones breves | Pulsación prolongada |
|---|---|---|---|---|
| **Botón de grabación GRABACIÓN (REC)** | **Vídeo** | Iniciar la grabación de vídeo | Pausa / continuar grabando el vídeo | Detener la grabación de vídeo/ Cambiar a modo de foto |
| | **Foto** | Fotografiado | | Cambia a modo de vídeo |

# Carga de la pila recargable

- Levante el brazo **(7)** del dispositivo de carga.
- Inserte la pila recargable **(5)** en el cargador hasta el tope.
- Baje el brazo **(7)**.
- Conecte la clavija microUSB del cable USB **(8)** al conector microUSB **(9)** del cargador de red.
- Conecte el otro extremo del cable microUSB al dispositivo de red **(10)**.
- Conecte el dispositivo de red **(10)** a una toma de corriente de 100 - 240 V **(11)**.
- Después de que la batería esté completamente cargada (el piloto verde luce continuamente), desconecte el equipo de carga de la red eléctrica.

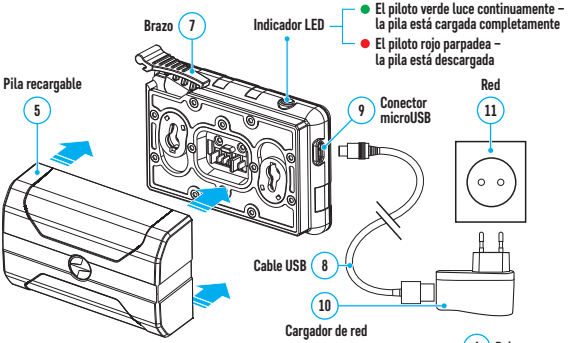


## Instalación de la pila recargable

- Levante la palanca **(7)**. Retire la batería **(5)** de la plataforma de carga.
- Levante la palanca de fijación de la batería **(6)**.
- Instale la pila **(5)** hasta el tope en la ranura prevista para aquella en el dispositivo de manera que el elemento F se encuentre abajo.
- Fije la pila levantando el brazo **(6)**.

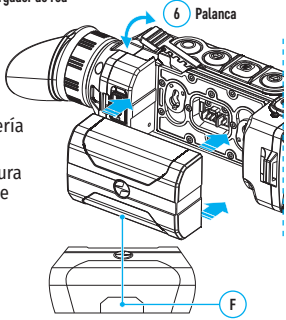

## Aplicación Stream Vision

Descargue la aplicación Stream Vision para transmitir la imagen por Wi-Fi desde su dispositivo a un teléfono inteligente o a una tableta. Véase las instrucciones más detalladas en Internet: **www.pulsar-vision.com**

STREAM VISION

ANDROID APP ON Google play

Available on the App Store

## Especificaciones

| MODELO | HELION 2 XP50 PRO |
|---|---|
| **SKU** | **77431** |
| **MICROBOLÓMETRO** | |
| Tipo | no refrigerado |
| Resolución, píxeles | 640x480 |
| Tamaño de píxel, micrometro | 17 |
| NETD, mK | < 25 |
| Tasa de actualización de fotogramas, Hz | 50 |
| **CARACTERÍSTICAS ÓPTICAS** | |
| Aumento, x | 2,5 |
| Zoom digital suave, x | 2,5 - 20 |
| Zoom digital | x2/ x4/ x8 |
| Lente | F50 mm, F/1,0 |
| Ángulo de campo visual (horizontal), grados | 12,4 |
| Rango de enfoque del ocular, dioptrías | ±5 |
| Distancia de detección, m (objeto - animal del tipo “ciervo”) | 1800 |
| **PANTALLA** | |
| Tipo | AMOLED |
| Resolución, píxeles | 1024x768 |
| **CARACTERÍSTICAS OPERATIVAS** | |
| Tensión de alimentación externa, V | 3 - 4,2 |
| Tipo de pila / Capacidad / Tensión de salida nominal | Li-ion Battery Pack IPS7/ 6400 mAh/ DC 3,7 V |
| Alimentación eléctrica externa | 5 V (USB) |
| Tiempo de funcionamiento con acumulador (a t = 22 °C)*, h | 8 |
| Grado de protección, código IP (IEC60529), con batería instalada | IPX7 |
| Rango de temperaturas de funcionamiento , °C | -25...+50 |
| Dimensiones, mm | 242x75x60 |

| MODELO | HELION 2 XP50 PRO |
|---|---|
| **SKU** | **77431** |
| Peso (sin batería), kg | 0,5 |
| **GRABADOR DE VÍDEO** | |
| Resolución de vídeo/ foto, píxeles | 1024x768 |
| Formato de vídeo/ foto | .mp4/.jpg |
| Memoria integrada | 16 GB |
| Memoria integrada | Aproximadamente 5 horas de vídeo o más de 100 000 fotos |
| **CANAL WI-FI** | |
| Frecuencia | 2,4 GHz |
| Estándar | 802.11 b/g |
| Alcance de recepción con visibilidad directa, m ** | hasta 15 |

* La tiempo real de funcionamiento de la pila depende del uso de Wi-Fi y de la grabadora de video integrada.

**El alcance de recepción puede variar según diversos factores: la presencia de obstáculos, otras redes Wi-Fi.

El diseño de este producto está sujeto a modificaciones con fines de mejorar sus propiedades del consumo.

## Paquete de entrega

- Visor térmico Helion 2
- Pila recargable IPS7
- Cargador para la pila recargable con adaptador de CA
- Cable USB
- Estuche
- Correa de muñeca
- Manual breve de usuario
- Paño para limpiar la óptica
- Tarjeta de garantía

Encontrará la última edición del manual de usuario en el sitio web **www.pulsar-vision.com**

La reparación del dispositivo es posible dentro de 5 años.

# Inizio del funzionamento

**Attivare e regolare l'immagine**

- Aprire il copriobiettivo **(1)**.
- Accendere il dispositivo premendo brevemente il pulsante **ON/OFF (2)**.
- Regolare l'immagine nitida dei simboli sul display ruotando l'anello di regolazione diottrica dell'oculare **(3)**.
- Per mettere a fuoco l'oggetto di osservazione, ruotare la manopola di messa a fuoco della lente **(4)**.
- Accedere al menu principale premendo a lungo il pulsante Menu e selezionare la modalità di calibrazione desiderata - manuale **(M)**, semiautomatica **(SA)** o automatica **(A)**.
- Calibrare l'immagine premendo brevemente il pulsante **ON/OFF (2)** (se la modalità di calibrazione è **SA** o **M**), durante la calibrazione manuale tenere chiuso il copriobiettivo.
- Selezionare la modalità di funzionamento desiderata (**"Forest" (Bosco)** / **"Rocks" (Rocce)** / **"Identification" (Identificazione)** / **"User" (Utente)**) premendo brevemente il tasto **UP**. La modalità **"User"** consente di configurare e salvare le impostazioni personalizzate di luminosità e contrasto.
- Premere a lungo il pulsante **UP** per selezionare la tavolozza dei colori appropriata.
- Regolare la luminosità, il contrasto del display, lo zoom digitale graduale (consultare la sezione **"Funzioni del menu veloce"** della versione completa del manuale).
- Per cambiare l'obiettivo, spostare il blocco dell'obiettivo verso il pulsante di accensione, ruotare l'obiettivo verso l'alimentatore e rimuovere l'obiettivo con cautela. Installare il nuovo obiettivo spostando indietro il blocco, ruotare l'obiettivo verso i pulsanti di controllo finché non scatta in posizione. Configurare l'immagine sopra descritta. Per visualizzare correttamente l'ingrandimento, configurare il tipo di obiettivo nelle impostazioni generali del dispositivo (voce del menu **"Selezionare l'obiettivo"**).
- Al termine d'uso, spegnere il dispositivo premendo a lungo il pulsante **ON/OFF (2)**.

## Unità e comandi operativi

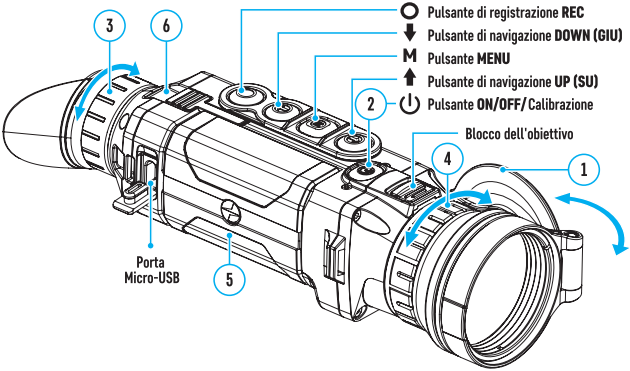


## Funzionano dei pulsanti

| Pulsante | Stato del dispo-sitivo | Prima Breve pressione | Seguenti corti pressioni | Pressione lunga |
|---|---|---|---|---|
| **Pulsante ON/OFF** ⏻ | **Dispositivo spento** | Accendere il dispositivo | Calibrazione del sensore | Spegnere il display/ Spegnere il dispositivo |
| | **Modalità Display OFF** | Accendere il display | Calibrazione del sensore | |
| | **Dispositivo è acceso** | Calibrazione del sensore | | |
| **Pulsante di navigazione UP** ⬆ | **Ordinario (osservazione)** | Cambio di modalità osservazioni | | Cambio tavolozze |
| | **Menu principale** | Navigare in alto/a destra | | --- |
| | **Menu rapido di accesso** | Modificare i parametri | | --- |
| **Pulsante MENU** M | **Ordinario (osservazione)** | Entrare nel menu dell'accesso rapido | --- | Accedere al menu principale menu |
| | **Menu principale** | Confermare la scelta | | Uscire dal sottomenu senza confermare la scelta / uscire dal menu (vai alla modalità di osservazione) |
| | **Menu rapido di accesso** | Spostarsi tra le voci del menu dell'accesso rapido | | |
| **Pulsante di navigazione DOWN** ⬇ | **Ordinario (osser-vazione)** | Regolazione dello zoom discreto | | Attivare/disatti-vare PiP |
| | **Menu principale** | Navigazione in basso - a sinistra | | --- |
| | **Menu rapido di accesso** | Modificare i parametri | | --- |

| Pulsante | Stato del dispo-sitivo | Prima Breve pressione | Seguenti corti pressioni | Pressione lunga |
|---|---|---|---|---|
| **Pulsante di registrazio-ne REC** | **Video** | Inizio videoregi-strazione | Pausa / rinnovo videoregistra-zione | Disattivazione della videore-gistrazione / Passaggio alla modalità foto |
| | **Foto** | Fotografia | | Passaggio alla modalità video |

# Carica della batteria ricaricabile

- Sollevare la leva **(7)** del caricabatteria.
- Inserire la batteria **(5)** nel caricabatteria fino in fondo.
- Abbassare la leva **(7)**.
- Attaccare il connettore MicroUSB del cavo USB **(8)** al connettore MicroUSB **(9)** del caricabatteria.
- Collegare l'altra estremità del cavo microUSB al dispositivo di rete **(10)**.
- Collegare il dispositivo di rete **(10)** a una presa di corrente da 100 - 240 V **(11)**.
- Dopo che la batteria è completamente carica (il led verde rimane costantemente acceso), scollegare il kit di ricarica dalla rete.

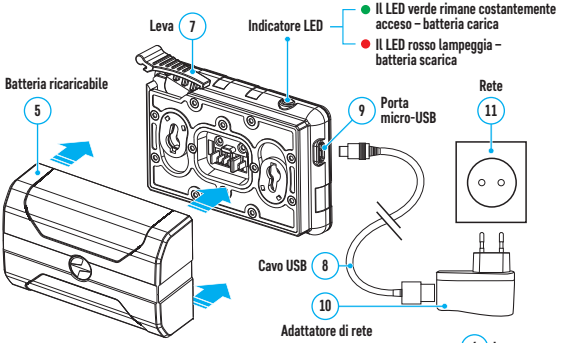


## Installazione della batteria ricaricabile

- Sollevare la leva **(7)**. Rimuovere la batteria **(5)** dalla base di ricarica.
- Sollevare la leva di blocco della batteria **(6)**.
- Inserire la batteria **(5)** fino in fondo nel vano del dispositivo in modo che l'elemento F si trovi in basso.
- Bloccare la batteria abbassando la leva **(6)**.

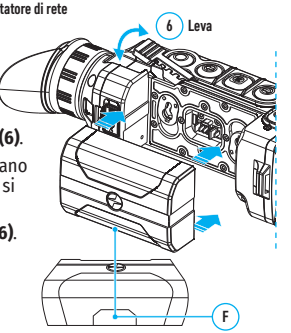

## App Stream Vision

Scaricare l'app Stream Vision per trasmettere l'immagine del display dal vostro dispositivo ad uno smartphone o tablet tramite Wi-Fi. Le istruzioni dettagliate sono disponibili sul sito Internet: **www.pulsar-vision.com**

STREAM VISION

ANDROID APP ON Google play

Available on the App Store

## Caratteristiche tecniche

| **MODELLO** | **HELION 2 XP50 PRO** |
|---|---|
| **SKU** | **77431** |
| **MICROBOLOMETRO** | |
| Tipo | non raffreddato |
| Risoluzione, pixel | 640x480 |
| Dimensione pixel, micron | 17 |
| NETD, mK | < 25 |
| Frequenza dei fotogrammi, Hz | 50 |
| **CARATTERISTICHE OTTICHE** | |
| Ingrandimento, x | 2,5 |
| Zoom digitale graduale, x | 2,5 - 20 |
| Zoom digitale | x2/ x4/ x8 |
| Lente obbiettivo | F50 mm, F/1,0 |
| Angolo del campo visivo (orizzontale), gradi | 12,4 |
| Intervallo di messa a fuoco oculare, diottrie | ±5 |
| Distanza di rilevamento (oggetto - animale del tipo “cervo”), m | 1800 |
| **DISPLAY** | |
| Tipo | AMOLED |
| Risoluzione, pixel | 1024x768 |
| **CARATTERISTICHE OPERATIVE** | |
| Tensione di alimentazione, V | 3 - 4,2 |
| Tipo di batteria / Capacità / Tensione di uscita nominale | Li-ion Battery Pack IPS7/ 6400 mAh/ DC 3,7 V |
| Alimentazione esterna | 5 V (USB) |
| Durata della batteria (a t=22 °C)*, ora | 8 |
| Grado di protezione, codice IP (IEC60529), con batteria installata | IPX7 |
| Intervallo di temperature d’utilizzo, °C | -25...+50 |
| Dimensioni, mm | 242x75x60 |

| MODELLO | HELION 2 XP50 PRO |
|---|---|
| **SKU** | **77431** |
| Peso (senza batteria), kg | 0,5 |
| **VIDEOREGISTRATORE** | |
| Risoluzione video/foto, pixel | 1024x768 |
| Formato registrazione video / foto | .mp4/.jpg |
| Capacità della memoria interna | 16 GB |
| Capacità memoria interna | Circa 5 ore di video<br>o più di 100 000 foto |
| **CANALE WI-FI** | |
| Frequenza | 2,4 GHz |
| Standard | 802.11 b/g |
| Portata di ricezione ottica, m** | fino a 15 |

* La durata effettiva della batteria varia in base all'uso del Wi-Fi e del videoregistratore integrato.

**La distanza della ricezione può variare in base a vari fattori: presenza di ostacoli, altre reti Wi-Fi.

Per migliorare le proprietà del prodotto nella sua costruzione possono essere apportate delle modifiche.

## Contenuto della confezione

- Termocamera Helion 2
- Batteria ricaricabile IPS7
- Caricabatterie con adattatore CA.
- Cavo USB
- Fodera
- Cinturino da polso
- Breve manuale d'uso
- Panno per pulitura ottica
- Tagliando di garanzia

La versione aggiornata delle istruzioni d'uso è disponibile sul sito **www.pulsar-vision.com**

Possibile periodo di riparazione del dispositivo è di 5 anni.

# Начало работы

**Включение и настройка изображения**

- Откройте крышку **(1)** объектива.
- Включите прибор кратким нажатием кнопки **ON/OFF (2)**.
- Настройте резкое изображение символов на дисплее вращением кольца диоптрийной настройки окуляра **(3)**.
- Для фокусировки на объект наблюдения вращайте ручку фокусировки объектива **(4)**.
- Войдите в главное меню долгим нажатием кнопки Menu и выберите нужный режим калибровки - ручной **(M)**, полуавтоматический **(SA)** или автоматический **(A)**.
- Откалибруйте изображение кратким нажатием кнопки **ON/OFF (2)** (если выбран режим калибровки **SA** или **M**), при ручной калибровке закройте крышку объектива.
- Выберите нужный режим работы (**«Лес»** / **«Скалы»**/ **«Идентификация»**/ **«Пользовательский»**) кратким нажатием кнопки **UP**. Пользовательский режим позволяет настроить и сохранить пользовательские параметры яркости и контраста.
- Длительным нажатием кнопки **UP** выберите подходящую цветовую палитру.
- Настройте яркость, контраст дисплея, плавный цифровой зум (см. в разделе **«Функции быстрого меню»** полной версии инструкции).
- Для смены объектива сдвиньте фиксатор объектива в сторону кнопки включения, поверните объектив в сторону блока питания, аккуратно снимите объектив. Установите новый объектив, сдвинув фиксатор назад, поверните объектив в сторону кнопок управления до щелчка. Проведите настройку изображения, описанную выше. Для корректного отображения увеличения настройте тип объектива в основных настройках прибора (пункт меню **«Выбор объектива»**).
- По завершении эксплуатации выключите прибор длительным нажатием кнопки **ON/OFF (2)**.

## Элементы и органы управления

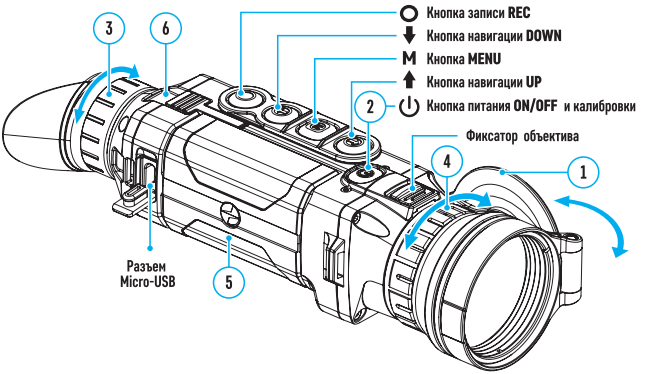


## Работа кнопок

| Кнопка | Состояние прибора | Первое краткое нажатие | Следующие короткие нажатия | Долгое нажатие |
|---|---|---|---|---|
| **Кнопка ON/OFF** ⏻ | **Прибор выключен** | Включение прибора | Калибровка сенсора | Выключение дисплея/ Выключение прибора |
| | **Режим Display OFF** | Включение дисплея | Калибровка сенсора | |
| | **Прибор включен** | Калибровка сенсора | | |
| **Кнопка навигации UP** ⬆ | **Обычный (наблюдение)** | Переключение режимов наблюдения | | Переключение палитр |
| | **Основное меню** | Навигация вверх/вправо | | --- |
| | **Меню быстрого доступа** | Изменение параметров | | --- |
| **Кнопка MENU** M | **Обычный (наблюдение)** | Вход в меню быстрого доступа | --- | Вход в основное меню |
| | **Основное меню** | Подтверждение выбора | | Выход из подменю без подтверждения выбора / выход из меню (переход в режим наблюдения) |
| | **Меню быстрого доступа** | Перемещение между пунктами меню быстрого доступа | | |
| **Кнопка навигации DOWN** ⬇ | **Обычный (наблюдение)** | Регулировка дискретного зума | | Включение/ выключение PiP |
| | **Основное меню** | Навигация вниз-влево | | --- |
| | **Меню быстрого доступа** | Изменение параметров | | --- |
| **Кнопка записи REC** ○ | **Видео** | Старт видеозаписи | Пауза / возобновление видеозаписи | Выключение записи видео / Переход в режим фото |
| | **Фото** | Фотографирование | | Переход в режим видео |

# Зарядка аккумуляторной батареи

- Поднимите рычаг **(7)** зарядного устройства.
- Установите аккумуляторную батарею **(5)** в зарядное устройство до упора.
- Опустите рычаг **(7)**.
- Подключите штекер microUSB кабеля USB **(8)** к разъему microUSB **(9)** зарядного устройства.
- Подключите второй конец кабеля microUSB к сетевому устройству **(10)**.
- Подключите сетевое устройство **(10)** в розетку 100 - 240 В **(11)**.
- После полной зарядки батареи (зеленый диод горит постоянно) отсоедините зарядный комплект от сети.

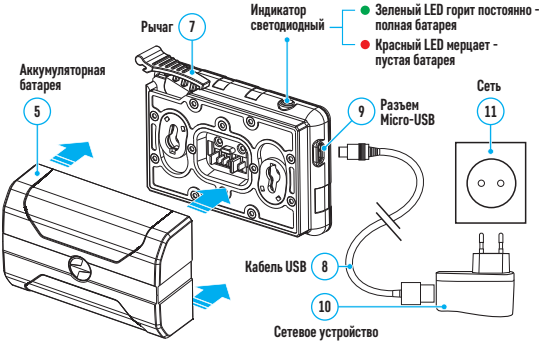


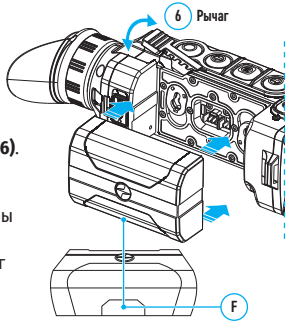


**Установка аккумуляторной батареи**

- Поднимите рычаг **(7)**. Извлеките батарею **(5)** из зарядной платформы.
- Поднимите рычаг фиксации батареи **(6)**.
- Установите до упора батарею **(5)** в предназначенный для нее разъем на корпусе прибора таким образом, чтобы элемент F находился снизу.
- Зафиксируйте батарею, опустив рычаг **(6)**.

## Приложение Stream Vision

Скачайте приложение Stream Vision для того, чтобы транслировать изображение с дисплея Вашего прибора на смартфон или планшет посредством Wi-Fi. Подробные инструкции в Интернете: **www.pulsar-vision.com**

STREAM VISION

ANDROID APP ON Google play

Available on the App Store

## Технические характеристики

| МОДЕЛЬ | HELION 2 XP50 PRO |
|---|---|
| **SKU** | **77431** |
| **МИКРОБОЛОМЕТР** | |
| Тип | неохлаждаемый |
| Разрешение, пикселей | 640x480 |
| Размер пикселя, микрон | 17 |
| NETD, мК | < 25 |
| Частота обновления кадров, Гц | 50 |
| **ОПТИЧЕСКИЕ ХАРАКТЕРИСТИКИ** | |
| Увеличение, крат | 2,5 |
| Плавный цифровой зум, крат | 2,5 - 20 |
| Цифровой зум | x2/ x4/ x8 |
| Объектив | F50 мм, F/1,0 |
| Угол поля зрения (горизонт.), град | 12,4 |
| Диапазон фокусировки окуляра, диоптрий | ±5 |
| Дистанция обнаружения (объект – животное типа «олень»), м | 1800 |
| **ДИСПЛЕЙ** | |
| Тип | AMOLED |
| Разрешение, пикселей | 1024x768 |
| **ЭКСПЛУАТАЦИОННЫЕ ХАРАКТЕРИСТИКИ** | |
| Напряжение питания, В | 3 - 4,2 |
| Тип батарей /Ёмкость / Номинальное выходное напряжение | Li-Ion Battery Pack IPS7 / 6400 мАч / DC 3,7 В |
| Внешнее питание | 5 В (USB) |
| Время работы от батареи (при t=22 °C), ч* | 8 |
| Степень защиты, код IP (IEC60529), с установленной батареей | IPX7 |
| Диапазон эксплуатационных температур, °C | -25...+50 |
| Габариты, мм | 242x75x60 |
| Масса (без батареи), кг | 0,5 |

| МОДЕЛЬ | HELION 2 XP50 PRO |
|---|---|
| **SKU** | **77431** |
| **ВИДЕОРЕКОРДЕР** | |
| Разрешение видео/фото, пикселей | 1024x768 |
| Формат видеозаписи/фото | .mp4/.jpg |
| Объём встроенной памяти | 16 ГБ |
| Ёмкость встроенной памяти | Около 5 часов видео или более 100 000 фото |
| **WI-FI КАНАЛ** | |
| Частота | 2,4 ГГц |
| Стандарт | 802.11 b/g |
| Дальность приёма в прямой видимости, м** | до 15 |

* Фактическое время работы зависит от степени использования Wi-Fi и встроенного видеорекордера.

**Дальность приёма может меняться в зависимости от разных факторов: наличие препятствий, других сетей Wi-Fi.

Для улучшения потребительских свойств изделия в его конструкцию могут вноситься усовершенствования.

## Комплект поставки

- Тепловизор Helion 2
- Аккумуляторная батарея IPS7
- Зарядное устройство к аккумуляторной батарее с сетевым устройством
- Кабель USB
- Чехол
- Ремешок на руку
- Краткая инструкция по эксплуатации
- Салфетка для чистки оптики
- Гарантийный талон

Актуальную версию инструкции по эксплуатации Вы можете найти на сайте **www.pulsar-vision.com**

Срок возможного ремонта прибора составляет 5 лет.

# NOTES

# NOTES

PULSAR

IMAGE.QUALITY

www.pulsar-vision.com

PulsarVision

pulsar.vision

pulsarvision