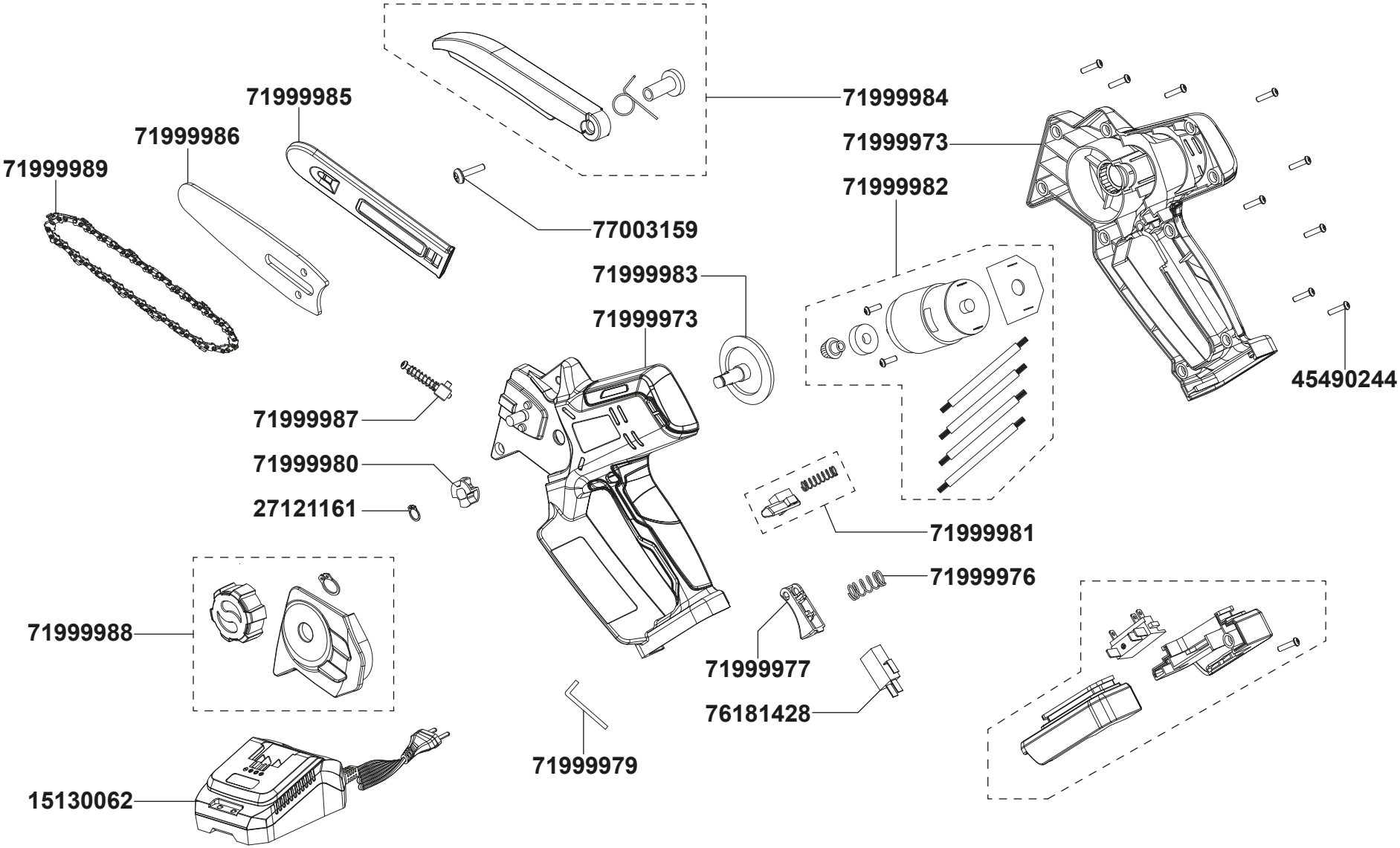

PMEKS 20 Primaster	6			
Modell/product name	5			
Artikel-Nr./product no.: 71220002	4			
	3			
IKRA seit 1977	2	Update	18.07.25	BM
	1	---	15.02.22	Wehr
	Rev.	Änderung/modification	Datum/date	Name/name
Ersatzteilliste: ETL_71220002	Ersatz für/replacement for:		Blatt/page: 1/1	