Avantree®
For a Better Experience

Wireless Audio Transmitterand Receiver

Model No.: BTTC-500P-GRY

User Manual	EN
Bedienungsanleitung	DE
Mode d'emploi	FR
Manuale di Istruzioni	IT
Manual de Usuario	ES

IMPORTANT NOTICE

*Please watch **step-by-step video tutorial** from https://avantree.com/tc500p/video before installation.

Scan for FAQ

support.avantree.com

Products overview

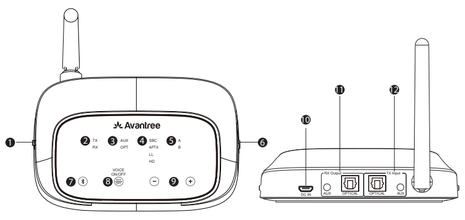

1: LL/HD Priority switch
2: Working modes
3: Audio input/output indicators
4: Bluetooth codec indictors
5: Connecting devices
6:Mode switch(TX/RX/Bypass/OFF)
7: Bluetooth button (Press for 2S to enter Pairing Mode)
8: AUX/OPT switch (Short press once)
Voice prompt ON/OFF (Hold for 7S)
9: Volume+/- (Short press once)
Track Forward/Back (Hold for 3S)
Reset (Hold + and – together for 7S)
10: USB Port
11: Output (Receiver Mode)
12: Input (Transmitter Mode)

What's in the box?

1 Oasis Plus BT Transmitter | 2 Optical Audio Cable | 3 3.5mm Audio Cable | 4 3.5mm to RCA Audio Cable | 5 Micro USB Power Cable

Troubleshooting

Cannot pair?
Ensure that your Bluetooth headphone/speaker is in Bluetooth Pairing Mode. Please see your headphone/speaker's user manual for more details.

No Sound?
Is the "A" indicator on the transmitter SOLID and NOT flashing? If yes, it is connected and ready to use. If there's still no sound, please adjust the TV audio output settings as suggested or contact your TV manufacturer for support.

Short range / Audio cuts / Static sound?
- **Unstable Bluetooth Connection** – Factory Reset BOTH the transmitter and the headphone.
- **Wireless Signal Interference** – Moveaway from any potential source of wireless interference such as WiFi router, TV stick, or any other RF audio transmitters.
- **Short work range of headphone** – Working range is determined by BOTH ends. Please also double-check the working range of your headphone/speaker stated on the manual.

Email support: support@avantree.com
FAQ support: support.avantree.com

English **User Guide**

Powering up the transmitter

Power up the transmitter with the micro-USB cable provided. You may use either a USB port on your TV or a wall plug (via a USB adapter that supports 5V/500mA-2A.)

Preparation before set up

- If your TV is connected to your sound system (e.g. Sound Bar, AV receiver, external speaker) already, we suggest that you use Oasis Plus's unique "bypass" features. Please refer to Section 1 on how to use it.
- If you're only using it with your TV, please refer to Section 2
- If you're using it as a Bluetooth receiver (Bluetooth-enabling your speaker or sound system,) please refer to Section 3

Section 1 Connect Transmitter to your TV with sound system

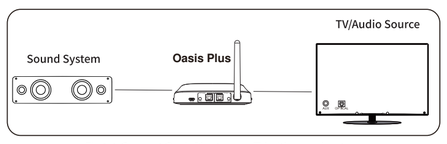

Fig 1-1 Connect Oasis Plus to your TV with sound system

The unique **"Bypass" feature** allows you to use the Oasis Plus AND the Sound bar/Sound System at the same time. They can also share the same Optical or Headphone port on the TV.
Please make sure that you use the same type of input / output, e.g.
- If you're using the OPTICAL cable with TV, please use OPTICAL cable to connect to sound system.
- If you're using the AUX/RCA cable to connect to TV, please use AUX/RCA cable to connect to sound system.
- When you turn off the transmitter, you'll still be able to hear the audio from your sound system, no need to unplug and plug anything.

When you only want to hear audio from your Bluetooth headphone, simply turn off your sound system.
Please check your TV output and choose the correct cable to set up Oasis Plus with TV, refer to the setting steps in section 2

Section 2 Connecting the Transmitter to your TV

Pair and connect to Bluetooth headphones/receiver

1) Slide the Mode switch to the "TX" position.
2) Slide the LL/HD switch to either "LL" or "HD priority" position. We suggest that you use"LL priority" forTV watching and "HD priority" for music streaming.
3) Pair the Oasis Plus with your Bluetooth audio device.
- For first-time use, the Oasis Plus will enter pairing mode automatically; the "TX" LED will flash GREEN & **WHITE** quickly. For non-first-time use, hold for 2s to enter pairing mode.
- Enter your headphones into **PAIRING MODE** – please refer to the headphone/speaker's user manual.
- Keep them close to each other and wait. Once connected, the "TX" LED will stop flashing and A will light up.

Reconnect

The transmitter will automatically reconnect to the most recently connected device once that device has been switched ON. Alternatively, reboot the transmitter and wait 5-10 seconds for them to reconnect.

If the "A" indicator on the transmitter is on, it means that the connection between the transmitter and headphone/speaker is working. The next step is to feed the audio from your TV into the transmitter.
After you've connected the transmitter to your TV/audio while following the steps shown in the sections below, if you still cannot hear anything through your headphones, please either adjust your TV audio output setting as suggested or contact your TV manufacturer for support.

Connect the Transmitter to your TV or other audio source

Check your audio source output options before connecting

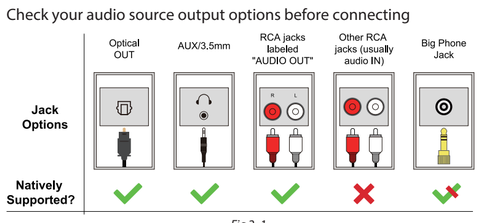

Fig 2 -1

If your TV has Optical Out>

1. Ensurethat the "OPT" LED on transmitter is lit. If not, please press once. Ensure your TV's **Sound Out / Speaker** setting is set to "External Speaker" or "Optical audio out." e.g.: Samsung > Audio Out/Optical; LG > Optical Out.
2. Set your TV's **Audio Format / Digital Sound Out** setting to "**PCM**" or set the **Dolby / DTS Digital** setting to "**OFF**".
3. The **OPT** LED on the transmitter will turn **SOLID WHITE** when playing TV audio.

Now you can stream audio from your TV.
Note: If you don't know how to change the settings on your TV, or if you cannot hear anything through your headphones after changing the settings, please contact your TV manufacturer for support.

If your TV has Headphone Out>

1. Please use the AUX cable to connect the transmitter and TV.
2. Ensurethat the "AUX" LED on the transmitter is on. If not, please press once.
3. The "AUX" LED will turn **SOLID WHITE** when playing TV audio.

Now you can stream audio from your TV.
Note: If there is no sound playing from your headphones or if the LED is still flashing, please set the **Sound Out / Speaker** setting on your TV to "**Wired headphones**" or "**Headset**".

If your TV has Red/White Audio Out (RCA- only for TV), >

1. Please use the AUX cable&3.5mm to RCA Audio Adapterto Connect.
2. Ensure that the "AUX" LED on transmitter is on. If not, please press once.
3. The "AUX" LED will turn **SOLID WHITE** when playing TV audio.

Now you can stream audio from your TV.
Note: If there is no sound playing from your headphones or if the LED is still flashing, please set the **Sound Out / Speaker** setting on your TV to "**External Speaker**".

Receivers with 6.35mm PHONE jack at front, refer to Fig 2-2

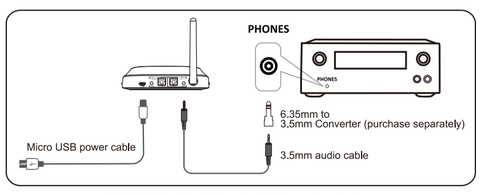

Fig 2 -2 Set up Oasis Plus using 6.35mm phone jack

Make sure that the "AUX" LED is on; if not, short press once to select AUX audio. The AUX LED should stay **SOLID WHITE** when streaming audio.

NOTE:
Please do NOT use the RCA ports on the back of your AV receiver. They will not work and may permanently damage the transmitter.
- Please ONLY use the BIG 6.35MM PHONE OUT located in the FRONT of your AV Receiver with the 6.35mm to 3.5mm adapter (not included).
- The volume through the PHONE ports can be loud; please make sure that you lower the volume beforehand.
- You may test the port with wired headphonesbefore using.

Section 3: Using as a Bluetooth Receiver (RX mode)

1) Slide Mode switch to the "RX" position.
2) Slide LL/HD switch to "LL" or "HD priority" position.
3) Connect with Speaker / Soundbar -
- With AUX / 3.5mm headphone cable (Fig 3-1 A)
- With RCA + AUX cable (Fig 3-1 B)
- With optical audio cable (Fig 3-1 C)

4) Pair the Oasis Plus with your Bluetooth-enabledphone / pc / tablet.
- The Oasis Plus should enter pairing mode automatically or you can hold button for 2s – "RX" LED will alternately flash GREEN and **WHITE**.
- Turn on Bluetooth on your phone or other device and search for "Avantree Oasis Plus" - tap to connect.
- Keep them close together and wait. Once connected, the "RX" LED will stop flashing and LED A will light up.

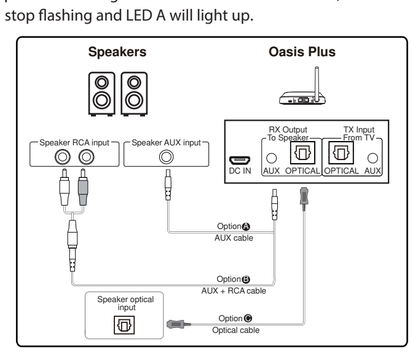

Fig 3-1 Set up Oasis Plus as a Bluetooth Receiver

Dutsch **Schnellanleitung**

Den Transmitter starten

Starten Sie den Transmitter mit dem mitgelieferten Mikro-USB-Kabel. Sie können entweder einen USB-Anschluss an Ihrem Fernseher oder einen Wandstecker (über einen USB-Adapter, der 5V/500mA-2A unterstützt) nutzen.

Vorbereitungen vor der Einrichtung

- Wenn Ihr Fernseher bereits über Ihr Soundsystem verbunden ist (z.B. Soundbar, AV-Receiver, externe Lautsprecher), schlagen wir vor, dass Sie die einzigartige „Bypass"-Funktion des Oasis Plus nutzen. Bitte beziehen Sie sich auf Abschnitt 1, um zu erfahren, wie diese genutzt werden kann.
- Wenn Sie das Gerät nur mit Ihrem Fernseher nutzen, beziehen Sie sich bitte auf Abschnitt 2.
- Wenn Sie das Gerät als Bluetooth-Receiver nutzen (um Ihren Lautsprecher oder Ihr Soundsystem Bluetooth-fähig zu machen), beziehen Sie sich bitte auf Abschnitt 3.

Abschnitt 1 Verbindung des Transmitters mit Ihrem Fernseher mit Soundsystem , Fig 1-1

Die einzigartige **"Bypass"-Funktion** ermöglicht es Ihnen, den Oasis Plus UND den Soundbar/ das Soundsystem zur gleichen Zeit zu nutzen. Sie können auch denselben optischen oder Kopfhöreranschluss am Fernseher nutzen.
Bitte stellen Sie sicher, dass Sie dieselbe Art von Input/ Output nutzen, z.B.
- Wenn Sie das OPTISCHE Kabel am TV nutzen, nutzen Sie bitte auch das OPTISCHE Kabel, um eine Verbindung mit dem Soundsystem herzustellen.
- Wenn Sie das AUX/RCA Kabel nutzen, um die Verbindung mit dem Fernseher herzustellen, dann nutzen Sie bitte auch das AUX/RCA Kabel, um eine Verbindung mit dem Soundsystem herzustellen.
- Wenn Sie den Transmitter ausschalten, können Sie immer noch Audio über Ihr Soundsystem hören, Sie müssen keine Kabel ziehen oder einstecken.

Wenn Sie nur Audio über Ihre Bluetooth-Kopfhörer hören möchten, schalten Sie einfach ihr Soundsystem aus.
Bitte überprüfen Sie Ihren TV-Output und wählen Sie das richtige Kabel, um den Oasis Plus mit dem Fernseher einzurichten, bitte beziehen Sie sich auf die Einrichtungsschritte in Abschnitt 2.

Abschnitt 2 Verbindung des Transmitters mit Ihrem Fernseher

Paarung und Verbindung mit Bluetooth-Kopfhörern/ Empfänger

1) Schieben Sie den Modusschalter „TX" Position.
2) Schieben Sie den LL/HD Schalterentweder auf „LL" oder „HD Priorität". Wir empfehlen die Nutzung von „LL Priorität" zum Fernsehen und „HD Priorität" zum Streamen von Musik.
3) Paaren Sie den Oasis Plus mit Ihrem Bluetooth-Audiogerät.
- Bei der ersten Benutzung geht der Oasis Plus automatisch in den Paarungsmodus; die „TX" LED blinkt schnell GRÜN & **WEISS**. Falls das Gerät nicht zum ersten Mal verwendet wird, halten Sie 2 Sekunden lang gedrückt, um in den Paarungsmodus zu gehen.
- Setzen Sie Ihre Kopfhörer in den **PAARUNGSMODUS** – bitte beziehen Sie sich auf die Bedienungsanleitung Ihrer Kopfhörer/ Lautsprecher.
- Halten Sie diese dicht beieinander und warten Sie. Sobald eine Verbindung besteht, hört die „TX"-LED auf zu blinken und A leuchtet auf.

Erneut verbinden

Der Transmitter verbindet sich automatisch erneut mit dem zuletzt verbundenen Gerät, sobald das Gerät EINGESCHALTET wurde. Alternativ können Sie den Transmitter neu starten und 5-10 Sekunden warten, bis diese sich miteinander verbinden.

Wenn die "A"-Anzeige am Transmitter an ist, bedeutet dies, dass die Verbindung zwischen dem Transmitter und den Kopfhörern / Lautsprechern funktioniert. Im nächsten Schritt muss nun Audio vom TV auf den Transmitter übertragen werden.
Nachdem Sie den Transmitter mit Ihrem Fernseher/ Audio verbunden haben und die Schritte im unteren Abschnitt befolgt haben, und Sie immer noch nichts über Ihre Kopfhörer hören können, sollten Sie die Audio-Output-Einstellungen wie vorgeschlagen ändern oder Ihren Fernseherhersteller für weitere Unterstützung kontaktieren.

Verbindung des Transmitters mit Ihrem Fernseher oder mit einer anderen Tonquelle

Überprüfen Sie die Audio-Output-Optionen der Tonquelle vor der Verbindung, Bild 2-1

Wenn Ihr Fernseher einen optischen Anschluss hat >

1. Stellen Sie sicher, dass die „OPT" LED am Transmitter leuchtet. Falls nicht, drücken Sie einmal auf . Stellen Sie sicher, dass die **Sound Out / Lautsprecher** Einstellung am Fernseher auf „externe Lautsprecher " oder „optisches Audio Out" eingestellt ist. Z.B. Samsung> Audio Out / Optical; LG > Optical Out.
2. Stellen Sie die **Audio Format / Digitaler Sound Out** Einstellung an Ihrem Fernseher auf „**PCM**" oder stellen Sie die **Dolby / DTS** Digital Einstellung auf „**AUS**".
3. Die **OPT** LED am Transmitter leuchtet **DURCHGEHEND WEISS**, wenn TV Audio abgespielt wird. Jetzt können Sie Audio von Ihrem Fernseher streamen.

Hinweis: Wenn Sie sich nicht sicher sind, wie Sie die Einstellungen an Ihrem Fernseher ändern können, oder wenn Sie nichts über Ihre Kopfhörer hören, nachdem Sie die Einstellungen geändert haben, kontaktieren Sie bitte Ihren Fernseherhersteller für weitere Unterstützung.

Wenn IhrFernseher einen Kopfhöreranschluss hat>

1. Bitte nutzen Sie das AUX Kabel, um den Transmitter und den Fernseher miteinander zu verbinden.
2. Stellen Sie sicher, dass das „AUX" LED am Transmitter an ist. Falls nicht, drücken Sie einmal auf .
3. Das "AUX" LED leuchtet dann **DURCHGEHEND WEISS** , wenn TV Audio abgespielt wird.

Jetzt können Sie Audio von Ihrem Fernseher streamen.
Hinweis: Wenn kein Ton über Ihre Kopfhörer zu hören ist, oder das LED weiterhin blinkt, ändern Sie die **Sound Out / Lautsprecher** Einstellung an Ihrem Fernseher bitte auf „**verkabelte Kopfhörer**" oder „**Headset**".

Wenn Ihr Fernseher über rot/ weiß Audio Out (RCA – nur für den Fernseher) verfügt >

1. Bitte nutzen Sie das AUX Kabel & den 3,5mm auf RCA Audioadapter, um eine Verbindung herzustellen.
2. Stellen Sie sicher, dass die "AUX" LED am Transmitter an ist. Falls nicht, drücken Sie einmal.
3. Die "AUX" LED leuchtet **DURCHGEHEND WEISS**, wenn Audio über den Fernseher abgespielt wird.

Jetzt können Sie Audio von Ihrem Fernseher streamen.
Hinweis: Wenn kein Ton über Ihre Kopfhörer zu hören ist, oder das LED weiterhin blinkt, ändern Sie die **Sound Out / Lautsprecher** Einstellung an Ihrem Fernseher bitte auf „**externer Lautsprecher**".

Für Empfänger mit 6,35mm KOPFHÖRER Anschluss an der Vorderseite beziehen Sie sich bitte auf Bild 2-2

Stellen Sie sicher, dass die "AUX" LED an ist; falls nicht, drücken Sie einmal auf , um AUX Audio zu wählen. Die AUX LED sollte **DURCHGEHEND WEISS** leuchten, wenn Sie Audio streamen.

HINWEIS:
Bitte nutzen Sie NICHT die RCA-Anschlüsse an der Rückseite Ihres AV-Receivers. Diese werden nicht funktionieren und können den Transmitter permanent beschädigen.
- Bitte benutzen Sie NUR den GROSSEN 6,35mm KOPFHÖRERANSCHLUSS an der VORDERSEITE Ihres AV-Receivers mit dem 6,35mm auf 3,5mm Adapter (nicht mitinbegriffen).
- Das Volumen über die KOPFHÖRER-Anschlüsse kann laut sein; bitte stellen Sie sicher, dass Sie die Lautstärke vorher herunterdrehen.
- Sie können den Anschluss vor der Nutzung mit verkabelten Kopfhörern testen.

Abschnitt 3 Nutzung als Bluetooth-Receiver (RX Modus)

1) Schieben Sie den Modusschalter auf die "RX" Position.
2) Schieben Sie den LL/HD Schalter auf die "LL" oder "HD Priorität" Position.
3) Verbinden Sie das Gerät mit Lautsprechern/ einem Soundbar -
- Mit einem AUX / 3,5mm Kopfhörerkabel (Bild 3-1 A)
- Mit einem RCA + AUX Kabel (Bild 3-1 B)
- Mit einem optischen Audiokabel (Bild 3-1 C)

4) Paaren Sie den Oasis Plus mit Ihrem Bluetooth-fähigen Handy / PC / Tablet.
- Der Oasis Plus sollte automatisch in den Paarungsmodus gehen, oder Sie können die Taste 2 Sekunden halten – die "RX" LED blinkt abwechselnd GRÜN und **WEISS**.
- Schalten Sie die Bluetooth-Funktion auf Ihrem Handy oder einem anderen Gerät ein und suchen Sie nach "Avantree Oasis Plus" – klicken Sie darauf, um eine Verbindung herzustellen.
- Halten Sie die Geräte dicht beieinander und warten Sie. Sobald eine Verbindung besteht, hört die "RX" LED auf zu blinken, und LED A leuchtet auf.

Français **Guide d'utilisation Rapi**

Alimenter le transmetteur

Alimentez l'émetteur grâce au câble micro-USB fourni. Vous pouvez utiliser un port USB sur votre téléviseur ou une prise murale (via un adaptateur USB qui prend en charge 5V / 500mA-2A.)

Préparations avant mise en place

- Si votre téléviseur est déjà connecté à votre système audio (ex, barre de son, récepteur AV, haut-parleur externe), nous vous suggérons d'utiliser lA fonction unique «bypass» de l'Oasis Plus. Voir section 1 pour savoir comment l'utiliser.
- Si vous utilisez le transmetteur avec votreTV, voir la section 2 Si vous utilisez la fonction récepteur Bluetooth, voir section 3

Section 1 Connecter le Transmetteur à votre TV et votre systeme audio, Fig 1-1

La fonction exclusive"**Bypass**" vous permet d'utiliser l'Oasis Plus ET votre barre de son en même temps. Ils peuvent partager le même port casque ou optique sur votre TV.
Assurez-vous d'utiliser la même entrée/sortie, ex.
- Si vous utilisez la prise OPTIQUE sur votre TV, utilisez un câble OPTIQUE pour connecter votre barre de son.
- Si vous utilisez la prise AUX/RCA sur votre TV, utilisez un câble AUX / RCA pour connecter votre barre de son.
- Si vous éteignez le transmetteur, vous pourrez toujours utiliser votre barre de son sans rien débrancher.

Lorsque vous souhaitez uniquement entendre du son sur votre casque Bluetooth, éteignez simplement votre barre de son.
Vérifiez également vos sorties TV et choisissez le bon câble pour brancher l'Oasis Plus avec votre TV, voir section 2
Section2 **Connecter le Transmetteur à votre TV**

Appairer et connecter le transmetteur à votre casque/récepteur Bluetooth

1) Mettre le bouton sur le mode "TX".
2) Mettre le boutonLL/HD sur"LL" ou "HD priority" (utilisez "LL priority" pour la TV et"HD priority" pour écouter de la musique).
3) Associer l'Oasis Plus avec votre périphérique audio Bluetooth.
- A la 1iere utilisation, l'Oasis Plustenter de s'appairer automatiquement. La LED "TX" clignote rapidementVERT&BLANC. Dans tous les autres cas, appuyer 2s le bouton pour activer l'appairage.
- Mettre en **APPAIRAGE** votre casque/ enceintes – veuillez consulter leur mode d'emploi.
- Gardez vos équipements proches et patientez. Une fois connecté, la LED "TX" arrête de clignoter et la LED A s'illumine.

Reconnexion

L'émetteur se reconnectera automatiquement au dernier appareil connecté une fois que ce dernier aura été allumé. Sinon, redémarrez l'émetteur et attendez 5 à 10 secondes pour qu'il se reconnecte.

Si l'indicateur «A» de l'émetteur est allumé, cela signifie que la connexion entre l'émetteur et le casque / haut-parleur fonctionne. L'étape suivante consiste à émettre du son de votre téléviseur vers l'émetteur.
Après avoir connecté l'émetteur à votre téléviseur / source audio tout en suivant les étapes indiquées dans les sections ci-dessous, si vous n'entendez toujours rien dans vos écouteurs, veuillez régler le paramètre de sortie audio de votre téléviseur comme suggéré ou contacter son fabricant pour obtenir de l'aide.

Connecter letransmetteur à votre TV ou autre s ource audio

Vérifiez les options de sortie de votre source audio avant de vous connecter, Fig 2 -1

Si votreTV dispose d'une sortie OPTIQUE>

1. Assurez-vous que la LED "OPT" du transmetteur est allumée. Sinon, appuyer sur 1 fois.

Assurez-vous que le réglage **Sortie audio / Enceintes** de votre TV est bien défini à "External Speaker" ou "Optical audio out." e.x: Samsung > Audio Out / Optical; LG > Optical Out.
2. Assurez-vous que le réglage **Audio Format / Sortie son Digitale** est bien sur "**PCM**" ou que leDolby / DTS Digital est à "**OFF**".
3. La LED **OPT** de l'Oasis passe au BLANC **FIXE** lorsque du son est reçu depuis la TV.

Vous pouvez désormais diffuser du son depuis votre téléviseur.
Note: Si vous ne savez pas comment modifier les paramètres de votre téléviseur ou si vous n'entendez rien dans vos écouteurs après avoir modifié les paramètres, veuillez contacter son fabricant pour obtenir de l'aide.

Si votre TV dispose d'une sortie CASQUE>

1. Utilisez le câbleAUX pour faire la connexion de l'Oasis et de votre TV.
2. Assurez-vous que la LED "AUX" du transmetteur est allumée. Sinon, appuyer sur 1 fois.
3. La LED **AUX** de l'Oasis passe au **BLANC FIXE** lorsque du son est reçu depuis la TV.

Vous pouvez désormais diffuser du son depuis votre téléviseur.
Note: Si aucun son ne sort de votre casque ou si la LED clignote toujours, réglezSortie **audio / Enceintes** sur votre TV à "**Casque filaire**" ou "**Headset**".

Si votre TV dispose d'une sortie audio Rouge/Blanc (RCA- TV uniquement) >

1. Utilisez le câbleAUX & l'adaptateur 3.5mm vers RCA pour faire la connexion.
2. La LED "AUX" du transmetteur doit être allumée. Sinon, appuyer sur 1 fois.
3. La LED **AUX** de l'Oasis passe au **BLANC FIXE** lorsque du son est reçu depuis la TV.

Vous pouvez désormais diffuser du son depuis votre téléviseur.
Note: Si aucun son ne sort de votre casque ou si la LED clignote toujours, réglez Sortie **audio / Enceintes** sur votre TV à "**External Speaker**".

Récepteurs avec prise CASQUE 6,35 mm à l'avant, voir Fig 2-2

Vérifiez que la LED "AUX" est allumée. Sinon, faire 1 appui court sur pour sélectionner la source AUX. La LED AUX de l'Oasis passe au BLANC FIXE lorsque du son est reçu.

NOTE:
Veuillez NE PAS utiliser les ports RCA à l'arrière de votre récepteur AV. Ils ne fonctionneront pas et peuvent endommager définitivement l'émetteur.
- Utilisez UNIQUEMENT la prise 6.35MM PHONE OUT en façade de votre récepteur AV avec un adaptateur 6.35mm vers 3.5mm (non fourni).
- Le volume via les ports PHONE peut être fort. Assurez-vous de baisser le volume au préalable.
- Ces ports peuvent être testés avec un casque audio filaire classique.

Section 3 Usage en tant que récepteur Bluetooth (mode RX)

1) Mettre le bouton sur le mode "RX".
2) Mettre le bouton LL/HD sur "LL" ou "HD priority".
3) Connexion avec des Enceintes / Barre de son
- A l'aide du câble AUX / 3.5mm (Fig3-1 A)
- A l'aide du câble RCA + AUX (Fig3-1 B)
- A l'aide du câble optique (Fig3-1 C)

4) Associez l'Oasis avec votre téléphone / pc/ tablette équipés Bluetooth.
- L'Oasis Plus doit être mis en appairage (automatique ou appuyer durant 2s – La LED "RX" flashe en alterné GREEN et BLANC).
- Activer le Bluetooth sur vos équipements et cherchez "Avantree Oasis Plus". Une fois vu, sélectionnez-le pour établir la connexion.
- Gardez vos équipements proches et patientez. Une fois connecté, la LED "RX" arrête de clignoter et la LED A s'illumine.

Italiano **Guida Rapida**

Accensione del trasmettitore

Accendere il trasmettitore con il cavo micro-USBfornito.È possibile utilizzare una porta USB sul televisore o una presa a muro (tramite un alimentatore USB che supporta5V/500mA-2A.)

Preparazione prima della configurazione

- Se il televisore è già collegato al sistema audio (ad esempio Sound Bar, ricevitore AV, altoparlante esterno), si consiglia di utilizzare le caratteristiche uniche "bypass" di Oasis Plus. Si prega di fare riferimento alla Sezione 1 su come usarlo.
- Selo stai usando solo con il televisore, fai riferimento alla Sezione 2 Se lo siutilizzacomericevitore Bluetooth(Abilita al Bluetooth gli altoparlanti oil sistema audio),fareriferimento alla Sezione 3

Sezione 1 Collegare il trasmettitore al televisore con il sistema audio ,Fig 1-1

L'esclusiva **funzione "Bypass"**consente di utilizzare l'Oasis Plus e il Sound bar/Sound System allo stesso tempo. Possono anche condividere la stessa porta ottica o cuffia sul televisore.
Assicurarsi di utilizzare lo stesso tipo di input/output,ad esempio
- Se siutilizza il cavo OTTICO con la TV, utilizzare il cavo OTTICO ancheper il collegamento al sistema audio.
- Se stai usando il cavo AUX/RCAper il collegamento alla TV, utilizza il cavo AUX/RCAperconnetterti al sistema audio.
- Quando spegni il trasmettitore, sarai ancora in grado di ascoltare l'audio dal tuo sistema audio, senza bisogno di scollegare e collegare nulla.

Quando si desidera ascoltare solol'audio dalle cuffie Bluetooth, è sufficiente spegnere il sistema audio.
Controlla l'uscita tv e scegli il cavo corretto per configurare Oasis Plus con la TV, fai riferimento alle procedure di impostazione nella sezione 2

Sezione 2 Collegamento del trasmettitore al televisore

Associare e connettersi alle cuffie / ricevitore Bluetooth

1) Far scorrere l'interruttore Modalità sulla posizione "TX".
2) Far scorrere l'interruttore LL/HD sulla posizione "LL" o "HD priority".Vi suggeriamo di utilizzare "prioritàLL"perla visione TVe "hdpriority" per lo streaming musicale.
3) Abbina l'Oasis Plus al tuo dispositivo audioBluetooth.
- Per il primoutilizzo,l'Oasis Plus entrerà automaticamente in modalitàdi accoppiamento; il LED "TX" lampeggerà VERDE & **BIANCO** rapidamente. Per gli utilizzi seguenti,tenere premuto per 2s per attivare la modalità di associazione.
- Inserisci le cuffie in **PAIRING MODE** – si prega di fare riferimento al manuale utentedelle cuffie / dell'altoparlante .
- Tienili vicini l'uno all'altro e aspetta. Una volta collegato, il LED "TX" smetterà di lampeggiare e A si accenderà.

Ricollegare

Il trasmettitore si riconnetterà automaticamente al dispositivo connesso più di recente una volta che il dispositivo è stato acceso. In alternativa, riavviare il trasmettitore e attendere 5-10 secondi per riconnettersi.

Se l'indicatore "A" sul trasmettitore è attivo,significa che la connessione tra il trasmettitore e la cuffia/altoparlante funziona. Il passo successivo è quello di alimentare l'audio dal televisore nel trasmettitore.
Dopo aver collegato il trasmettitore al televisore/audio seguendo i passaggi illustrati nelle sezioni seguenti, se non riesci ancora a sentire nulla attraverso le cuffie, regola l'impostazione dell'uscita audio TV come suggerito o contatta il produttore del televisore per assistenza.

Collegare il trasmettitore al televisore o a un'altra sorgente audio

Controllare le opzioni di output dell'origine audio prima della connessione Fig 2-1

Se il televisore è in uscita ottica>

1. Assicurarsiche il LED "OPT" sul trasmettitore sia acceso. In caso contrario, premere una volta .

Verificare che l'impostazione **Audio / Altoparlante** del televisore sia impostata su "Altoparlante esterno" o "Audio ottico in uscita." ad esempio: Samsung > Audio Out/Optical; LG > Uscita ottica.
2. Impostare il **Formato audio / Audio digitale** del televisore su "**PCM**" o l'impostazione **Dolby / DTS Digital** su "**OFF**"
3. Il LED **OPT** sul trasmettitore diventerà **BIANCO FISSO** durante la riproduzione dell'audio TV.

Ora è possibile riprodurre l'audio dal televisore.
Nota: se non sai come modificare le impostazioni del televisore o se non riesci a sentire nulla attraverso le cuffie dopo aver modificato le impostazioni, contatta il produttore del televisore per assistenza.

Se il televisore è in uscita per cuffie>

1. Utilizzare il cavo AUX per collegare il trasmettitore e la TV.
2. Assicurarsiche il LED "AUX" sul trasmettitore sia acceso. In caso contrario, premere una volta .
3. Il LED "AUX" diventerà **BIANCO FISSO** durante la riproduzione dell'audio TV.

Ora è possibile riprodurre l'audio dal televisore.
Nota: Se non viene riprodotto alcun suono dalle cuffie o se il LED lampeggia ancora, cambiare l'impostazione **Audio In uscita / Altoparlante** sul televisoresu "**Cuffie cablate**" o "**Cuffia**".

Se il televisore è in uscita in RCA rosso/bianco (solo per TV), >

1. Si prega di utilizzare ilcavo AUX &3.5mm a RCA Adattatore audiopercollegarli.
2. Assicurarsi che il LED "AUX" sul trasmettitore sia acceso. In caso contrario, premere una volta .
3. Il LED "AUX" diventeràBIANCO FISSOdurante la riproduzione dell'audio TV.

Ora è possibile riprodurre l'audio dal televisore.
Nota: Se non viene riprodotto alcun suono dalle cuffie o se il LED lampeggia ancora, cambiare l'impostazione **Audio in uscita / altoparlante** sul televisore su "**Altoparlante esterno**".

Ricevitori con jack PHONE da 6,35 mm nella parte anteriore, fare riferimento a Fig2-2

Assicurarsi che il LED "AUX" sia acceso; in caso contrario, premere una volta per selezionare l'audio AUX. Il LED AUX deve rimanere **BIANCO FISSO** durante lo streaming audio.
Nota:
Si prega di NON utilizzare le porte RCA sul retro del ricevitore AV. Non funzioneranno e potrebbero danneggiare permanentemente il trasmettitore.
- Si prega di utilizzare SOLO il Jack da 6.35mm PHONE OUT situato sul frontale del ricevitore AV con l'adattatore da 6,35 mm a 3,5 mm (non incluso).
- Il volume attraverso le porte PHONE può essere forte; assicurarsi di abbassare il volume in anticipo.
- È possibile testare la porta con delle cuffie cablate prima di utilizzarla.

Sezione 3 Usare come ricevitore Bluetooth (modalità RX)

1) Scorrere l'interruttore modalità in posizione "RX".
2) Far scorrere l'interruttore LL/HD alla posizione "LL" o "HDpriority".
3) Connettiti con l'Altoparlante/Soundbar-
- Con cavo per cuffie AUX / 3,5 mm (Fig3-1 A)
- Con cavo RCA e AUX (Fig3-1 B)
- Con cavo audio ottico (Fig3-1 C)

4) Abbina l'Oasis Plus al tuo telefono /pc/tablet.
- L'Oasis Plus dovrebbe entrare automaticamente in modalità di accoppiamento o si può tenere premuto il pulsante "RX" per 2s –
- Il LED sarà lampeggerà alternativamente VERDE e **BIANCO**.
- Attiva il Bluetooth sul tuo telefono o altro dispositivo e cerca "Avantree Oasis Plus" - tocca per connetterti.
- Tieni vicini i dispositivi e aspetta. Una volta collegato, il LED "RX" smetterà di lampeggiare e il LED A si accenderà.

Español **Guida Rapida**

Encendido del transmisor

Encienda el transmisor con el cable micro-USB suministrado. Puede utilizar un puerto USB en el televisor o un enchufe de pared (a través de un adaptador USB compatible con 5V / 500mA-2A.)

Preparación antes de la configuración

- Si el televisor ya está conectado a su sistema de sonido (por ejemplo, barra de sonido, receptor AV, altavoz externo), le sugerimos que utilice las funciones únicas de "bypass" de Oasis Plus. Consulte la Sección 1 sobre cómo usarlo.
- Si solo lo usa con su televisor, consulte la Sección 2
- Si lo está utilizando como receptor Bluetooth (Habilite Bluetoothsu altavoz o Sistema de sonido) consulte la Sección3

Sección 1 Conecte el transmisor a su televisor con el sistema de sonido,Fig 1-1

La exclusiva **función "Bypass"** le permite utilizar el Oasis Plus y la barra de sonido / sistema de sonido al mismo tiempo. También pueden compartir el mismo puerto óptico o de auriculares en el televisor.
Por favor, asegúrese de utilizar el mismo tipo de entrada / salida, por ejemplo.
- Si está utilizando el cable ÓPTICO con TV, utilice el cable ÓPTICO para conectarse al sistema de sonido.
- Si utiliza el cable AUX/RCA para conectarse a la TV, utilice el cable AUX / RCA para conectarse al sistema de sonido.
- Cuando apague el transmisor, todavía podrá escuchar el audio de su sistema de sonido, sin necesidad de desconectar ni conectar nada.

Cuando solo quiera escuchar audio de sus auriculares Bluetooth, simplemente apague su sistema de sonido.
Por favor, compruebe la salida de su televisor y elija el cable correcto para configurar Oasis Plus con TV, consulte los pasos de configuración de la sección 2

Sección 2 Conexión del transmisor al televisor

Emparejar y conectar a auriculares/receptores Bluetooth

1) Deslice el interruptor de modo a la posición "TX".
2) Deslice el interruptor LL/HD a la posición "LL" o "prioridad HD". Le sugerimos que utilice "prioridad LL" para ver la TV y "prioridad HD" para escuchar música.
3) Empareje el Oasis Plus con su dispositivo de audio Bluetooth.
- Para uso por primera vez, el Oasis Plus entrará en modo de emparejamiento automáticamente; el LED "TX" parpadeará VERDE & **BLANCO** rápidamente. Para uso no por primera vez, mantenga pulsado durante 2 s para entrar en modo de emparejamiento.
- Ponga los auriculares en **MODO DE EMPAREJAMIENTO** – consulte el manual de usuario de los auriculares/altavoces.
- Manténgalos cerca el uno del otro y espere. Una vez conectados, el LED "TX" dejará de parpadear y A se iluminará.

Reconectar

El transmisor se volverá a conectar automáticamente al dispositivo conectado más recientemente una vez que ese dispositivo se haya encendido. Alternativamente, reinicie el transmisor y espere 5-10 segundos para que vuelvan a conectarse.

Si el indicador "A" del transmisor está encendido significa que la conexión entre el transmisor y los auriculares/altavoces está funcionando. El siguiente paso es alimentar el audio del televisor al transmisor.

Después de conectar el transmisor a su TV/audio mientras sigue los pasos que se muestran en las secciones siguientes, si todavía no puede escuchar nada a través de los auriculares, ajuste la configuración de salida de audio del televisor como se sugiere o póngase en contacto con el fabricante del televisor para obtener asistencia.

Conecte el transmisor al televisor u otra fuente de audio

Compruebe las opciones de salida de la fuente de audio antes de conectarse,Fig2-1

Si el televisor tiene salida óptica>

1. Asegúrese de que el LED "OPT" del transmisor esté encendido. Si no es así, pulse una vez.

Asegúrese de que la configu