Este producto incluye el siguiente software o tecnología:
(1) el software desarrollado independientemente por o para Panasonic Corporation,
(2) el software de propiedad de terceros y cedido bajo licencia a Panasonic Corporation,
(3) el software desarrollado basándose parcialmente en el trabajo de Independent JPEG Group,
(4) el software desarrollado por FreeType Project,
(5) el software distribuido bajo licencia GNU LESSER GENERAL PUBLIC LICENSE (LGPL) y/o,
(6) el software de código abierto distinto del software distribuido bajo la licencia LGPL.
(7) "PlayReady" (tecnología de administración de derechos digitales) cedida bajo licencia por Microsoft Corporation o sus afiliadas.

Para el software categorizado como (5), consulte los términos y condiciones de LGPL, según corresponda
http://www.gnu.org/licenses/old-licenses/lgpl-2.1.html
Además, el software categorizado como (5) está protegido por los derechos de autor de varias personas.
Consulte el aviso de copyright de dichas personas en
http://www.am-linux.jp/dl/DTV12U/
El software de LGPL se distribuye con la esperanza de que sea útil, pero SIN NINGUNA GARANTÍA, ni siquiera la garantía implícita de COMERCIABILIDAD o IDONEIDAD PARA A FINES ESPECÍFICOS.
Durante al menos tres (3) años a partir de la entrega de los productos, Panasonic proporcionará a cualquier tercero que nos contacte a la información de contacto indicada a continuación, por un costo no superior a nuestro propio costo de distribución física del código fuente, una copia completa automatizada del código fuente correspondiente cubierto por LGPL.
Información de contacto
cdrequest@am-linux.jp
El código fuente cubierto por LGPL también se encuentra disponible en forma gratuita y pública en nuestro sitio Web a continuación.
http://www.am-linux.jp/dl/DTV12U/

Para el software categorizado como (5) y (6), consulte los términos de las licencias correspondientes incluidos en el menú "Ajuste" del producto.

Además, para la tecnología Play Ready categorizada como (7), tenga en cuenta lo siguiente:
(a) este producto está protegido por determinados derechos de propiedad intelectual de Microsoft. El uso o la distribución de esta tecnología fuera de este producto está prohibida sin una licencia correspondiente otorgada por Microsoft.
(b) los propietarios de contenido utilizan la tecnología de acceso a contenidos PlayReady(TM) de Microsoft para proteger su propiedad intelectual, incluido el material protegido por derechos de autor. Este dispositivo usa la tecnología PlayReady para acceder al contenido protegido por PlayReady y/o contenido protegido por WMDRM. Si el dispositivo no implementa correctamente las restricciones al uso del contenido, los propietarios de contenido pueden solicitar que Microsoft revoque el derecho del dispositivo de reproducir el contenido protegido por PlayReady. Esta revocación no afecta el contenido sin protección o el contenido protegido por otras tecnologías de acceso a contenidos.
Los propietarios de contenido pueden solicitar que actualice PlayReady para acceder a su contenido.
Si rechaza la actualización, no podrá acceder al contenido que requiere la actualización.

ID: A25-1818

VIERA Link™ es una marca de fábrica de Panasonic Corporation.

HDMI, el logotipo HDMI y High-Definition Multimedia Interface son marcas comerciales o marcas comerciales registradas de HDMI Licensing LLC en Estados Unidos y otros países.

El logotipo SDXC es una marca comercial de SD-3C, LLC.

"AVCHD" y el logotipo "AVCHD" son marcas de fábrica de Panasonic Corporation y Sony Corporation.

DLNA®, el logo DLNA y DLNA CERTIFIED™ son marcas registradas, marcas de servicio o marcas de certificación de Digital Living Network Alliance.

QuickTime y el logo QuickTime constituyen marcas o marcas registradas de Apple Inc., utilizadas bajo su licencia.

Este producto cumple con los requisitos de ENERGY STAR cuando se emplea la configuración "Uso en Hogar", una configuración con la que se logra ahorrar energía. Cualquier modificación en la configuración "Uso en Hogar" o en cualquier otra configuración predeterminada en fábrica podría resultar en un consumo de energía superior a los niveles que cumplen con los requisitos de ENERGY STAR.

Fabricado bajo licencia de Dolby Laboratories. DOLBY y el símbolo de la D doble son marcas comerciales de Dolby Laboratories.

HDAVI Control™ es una marca de fábrica de Panasonic Corporation.

Skype™ es una marca comercial de Skype limited.

Este producto está autorizado, bajo la licencia de cartera de patente AVC, para el uso personal y no comercial del usuario para (i) codificar conforme al Estándar AVC ("AVC Video") y/o (ii) decodificar el Vídeo AVC que fue codificado por un usuario ocupado en una actividad personal y no comercial y/o fue obtenido por un proveedor de vídeo autorizado para suministrar Vídeo AVC. No se otorga ninguna licencia ni está implicada para cualquier otro uso diferente. Una información adicional puede obtenerse por MPEG LA, LLC.
Véase http://www.mpegla.com.

Índice

Asegúrese de leer

- Precauciones para su seguridad ····· 4
- Accesorios/Accesorios opcionales ····· 8
- Conexiones ····· 11
- Identificación de los controles ····· 14
- Ajuste Inicial ····· 15
- Usando eAyuda (manual electrónico) ····· 16
- Preguntas frecuentes ····· 17
- Cuidados y limpieza ····· 17
- Especificaciones ····· 18

Precauciones para su seguridad

ADVERTENCIA

NO ABRIR, RIESGO DE CHOQUE ELECTRICO

ADVERTENCIA: Para reducir el riesgo de sufrir una descarga eléctrica, no retire la cubierta ni el panel posterior. En el interior no hay piezas que deba reparar el usuario. Solicite las reparaciones al personal de servicio calificado.

El rayo con punta de flecha dentro de un triángulo equilátero tiene la finalidad de avisar al usuario de que hay piezas en el interior del producto que si las tocan las personas éstas pueden recibir una descarga eléctrica.

El signo de exclamación dentro de un triángulo equilátero tiene la finalidad de avisar al usuario de la existencia de instrucciones de utilización y servicio importantes en el material impreso que acompaña al aparato.

Nota para el instalador del sistema CATV

Este recordatorio se ofrece para que el instalador del sistema CATV preste atención al Artículo 820-40 de la NEC, el cual proporciona directrices para realizar una conexión a tierra apropiada y, en particular, especifica que la tierra del cable debe estar conectada al sistema de tierra del edificio, tan cerca del punto de entrada del cable como sea práctico.

Ventilación segura

Las ranuras y aberturas en el gabinete en la parte posterior o inferior se han colocado para ventilar y asegurar una operación confiable de la TV LCD y para protegerla de un sobre-calentamiento. Estas aberturas no deberán ser bloqueadas o cubiertas. Deben haber al menos 10 cm (4 pulgadas) de espacio alrededor del TV. Las aberturas nunca deberán ser bloqueadas al poner la TV LCD sobre una cama, sofá, alfombra o superficie similar. Esta TV LCD no deberá ser colocada en una instalación pre-fabricada tal como un librero a menos que tenga una ventilación apropiada.

Medidas de seguridad importantes (Televisor)

1) Leer las instrucciones.
2) Guardar las instrucciones.
3) Atender todas las advertencias.
4) Seguir todas las instrucciones.
5) No hacer uso de este aparato cerca del agua.
6) Limpiar sólo con un paño seco.
7) No bloquear ninguna de las aperturas de ventilación. Instale según las instrucciones del fabricante.
8) No instalar cerca de ninguna fuente de calor como radiadores, reguladores de calefacción, estufas u otros aparatos (incluyendo amplificadores) que generen calor.
9) No desechar el propósito de seguridad del enchufe polarizado o de encalladura. Un enchufe polarizado posee dos cuchillas, una más ancha que la otra. Un enchufe de encalladura posee dos cuchillas y una tercera punta de encalladura. La cuchilla ancha o la tercera punta son proporcionadas por su propia seguridad. Si el enchufe proporcionado no cabe en su salida de corriente, consulte a un eléctrico para reemplazar la salida de corriente obsoleta.
10) Proteger el cable de corriente de ser pisado o pellizcado, especialmente alrededor del enchufe, los receptáculos y el punto en el que salen del aparato.
11) Usar sólo accesorios especificados por el fabricante.
12) Usar el aparato sólo con el carro, plataforma, tripié, soporte o mesa especificado por el fabricante, o vendido con el aparato. Cuando un carro sea usado, tenga cuidado al mover dicho carro junto con el aparato para evitar lesiones por volcaduras.

13) Desconectar este aparato durante tormentas eléctricas o cuando no vaya a ser usado por largos periodos de tiempo.
14) Referir toda necesidad de servicio a personal de servicio calificado. El servicio se requiere cuando el aparato ha sido dañado en cualquier manera, como cuando el cable de corriente o el enchufe ha sido dañado, líquido ha sido derramado, objetos han caído dentro del aparato, el aparato ha sido expuesto a humedad o lluvia, no opera normalmente o ha caído.
15) Operar solamente desde el tipo de fuente de energía indicada en la etiqueta. Si usted no está seguro del tipo de abastecimiento de energía de su casa, consultar a su distribuidor o a la compañía de energia local.
16) Seguir todas las advertencias e instrucciones marcadas en la TV LCD.
17) Nunca echar objetos de ninguna clase dentro del TV LCD a través de las ranuras del gabinete ya que pueden tocar puntos de voltaje peligroso o cortar partes que pudieran ocasionar un incendio o choque eléctrico. Nunca derramar líquido de ningún tipo dentro del TV LCD.
18) Si una antena exterior es conectada al equipo de la televisión, asegurar que el sistema de antena sea a tierra para proporcionar protección contra subidas de voltaje y cargas de estática. En los E.U.A. la Sección 810-21 de la “National Electrical Code” proporciona información con respecto a la conexión a tierra apropiada para el mástil y la estructura de soporte, el cable principal a la unidad de descarga de la antena, el tamaño de los conductores a tierra, ubicación de la unidad de descarga de la antena, la conexión a los electrodos a tierra y requisitos para los electrodos a tierra.

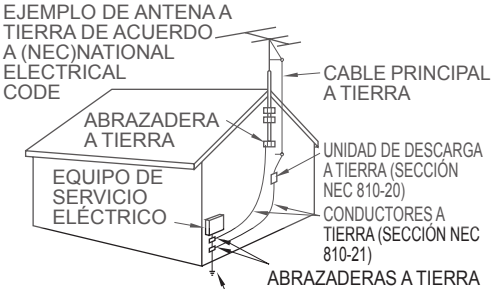

19) Un sistema de antena exterior no deberá deberá ser colocado cerca de las líneas de poder ú otros circuitos de energía o luz o donde ésta pueda caer en tales líneas de poder o circuitos. Cuando se instale un sistema de antena exterior, extremar cuidados para evitar tocar tales líneas o circuitos ya que este contacto pudiese tener consecuencias fatales.

20) Desconectar la TV de LCD del contacto de pared, y referir a personal de servicio calificado en la condiciones siguientes:
   a. Cuando el cable de poder o contacto esté dañado o desgastado.
   b. Si se ha derramado líquido dentro de la TV de LCD.
   c. Si la TV de LCD ha sido expuesta a lluvia o agua.
   d. Si la TV de LCD no opera normalmente, siguiendo las instrucciones de operación.
      Ajustar solamente aquellos controles que están cubiertos por las instrucciones de operación ya que el ajuste inapropiado de otros controles puede ocasionar daño y a menudo requerirá de mayor trabajo para un técnico especializado para restaurar la operación normal del TV de LCD.
   e. Si la TV de LCD se ha caído o el gabinete se encuentra dañado.
   f. Cuando la TV de LCD exhibe un cambio distinto en su funcionamiento - esto indica que requiere de servicio.

21) Cuando partes de repuesto sean requeridas, asegurarse que el técnico de servicio utilice partes especificadas por el fabricante que tengan las mismas características de las partes originales. Sustitutos no autorizados pueden ocasionar un incendio, choque eléctrico ú otros ríesgos.

22) **ADVERTENCIA: PARA REDUCIR EL RIESGO DE INCENDIO O DESCARGA ELÉCTRICA, NO EXPONGA ESTE APARATO A LA LLUVIA, HUMEDAD, GOTEO O SALPICADURA. NO COLOCAR ENVASES CON LIQUIDO (FLOREROS, COPAS, COSMÉTICOS, ETC.) SOBRE EL TELEVISOR (INCLUYENDO ANAQUELES COLOCADOS ARRIBA DE ESTE, ETC.).**

23) **ADVERTENCIA: RETIRAR PIEZAS PEQUEÑAS INNECESARIAS Y OTROS OBJETOS FUERA DEL ALCANCE DE LOS NIÑOS PEQUEÑOS. ESTOS OBJETOS PUEDEN SER TRAGADOS ACCIDENTALMENTE. TAMBIEN TENER CUIDADO AL EMPACAR MATERIALES Y HOJAS DE PLASTICO.**

24) **ADVERTENCIA: Para evitar la dispersión del fuego, mantenga velas así como otras llamas abiertas lejos de este producto en todo momento**

25) **ADVERTENCIA: No coloque el televisor en centros médicos ni institutos de salud equipados con dispositivos médicos.**
Las ondas de radio que emite el televisor podrían interferir con los dispositivos médicos y provocar accidentes por mal funcionamiento.

26) **ADVERTENCIA: No utilice el televisor cerca de dispositivos de control automático como puertas automáticas o alarmas de incendio.**
Las ondas de radio que emite el televisor podrían interferir con los dispositivos de control automático y provocar accidentes por mal funcionamiento.

27) **ADVERTENCIA: Mantenga el televisor a una distancia mínima de 22 cm (9 pulgadas) de un marcapasos cardíaco implantado.**
Las ondas de radio que emite el televisor podrían interferir con el funcionamiento del marcapasos.

28) **AVISO:** El interruptor de la alimentación de esta unidad no desconectará completamente toda la alimentación procedente de la toma de CA. Como el cable de la alimentación sirve como dispositivo de desconexión principal de la unidad, usted tendrá que desenchufarlo de la toma de CA para desconectar toda la alimentación. Por lo tanto, asegúrese de que la unidad esté instalada de forma que el cable de alimentación pueda desenchufarse fácilmente de la toma de CA en caso de accidente. Para evitar un incendio, el cable de la alimentación también deberá desenchufarse de la toma de CA cuando la unidad no se vaya a utilizar durante un periodo largo de tiempo (durante unas vacaciones, por ejemplo).

29) **PRECAUCIÓN:** PARA EVITAR CHOQUE ELÉCTRICO NO USAR ESTE ENCHUFE CON UN RECEPTÁCULO Ú OTRA SALIDA A MENOS QUE LAS CLAVIJAS PUEDAN SER INSERTADAS FIRMEMENTE PARA EVITAR QUE LA CLAVIJA QUEDE EXPUESTA.

30) **PRECAUCIÓN:** USAR OTRA BASE PUEDE RESULTAR INESTABLE Y CAUSAR POSIBLEMENTE ALGUN DAÑO.

31) **PRECAUCIÓN:** PELIGRO DE EXPLOSIÓN SI LA BATERÍA ES COLOCADA INCORRECTAMENTE. REPONER SOLAMENTE CON EL MISMO TIPO O EL EQUIVALENTE.

NOTA: Este equipo ha sido diseñado para funcionar en Norteamérica y en otros países donde el sistema de emisión y la corriente alterna (CA) sean exactamente los mismos que los de Norteamérica.

ID: A2018

DECLARACIÓN DE LA FCC E IC

Este equipo ha sido probado y ha demostrado cumplir con las limitaciones para los dispositivos digitales de la Clase B, de conformidad con el Apartado 15 de las Normas de la FCC. Estos límites han sido diseñados para proporcionar una protección razonable contra las interferencias perjudiciales en una instalación residencial. Este equipo genera, utiliza y puede radiar energía radioeléctrica, y si no se instala y utiliza de acuerdo con las instrucciones, puede causar interferencias perjudiciales en las comunicaciones por radio. Sin embargo, no existe ninguna garantía de que las interferencias no se produzcan en una instalación particular. Si este equipo causa interferencias perjudiciales en la recepción de la radio o la televisión, lo que puede determinarse apagando y encendiendo el equipo, al usuario se le recomienda intentar corregir la interferencia tomando una o más de las medidas siguientes:

- Cambie la orientación o el lugar de instalación de la antena.
- Aumente la separación entre el equipo y el receptor.
- Conecte el equipo a una toma de corriente diferente de aquella a la que está conectada el receptor.
- Consulte al Centro de Servicio Panasonic o a un técnico de radio/TV con experiencia para solicitar ayuda.

Aviso de la FCC: para asegurar el cumplimiento ininterrumpido, siga las instrucciones de instalación adjuntas y utilice solamente cables de interfaz blindados con núcleo de ferrita cuando conecte a un ordenador o dispositivos periféricos. Cualquier cambio o modificación que no haya sido aprobado explícitamente por Panasonic Corp. of North America podría anular la autorización que tiene el usuario para utilizar este dispositivo.

Declaración de la FCC y de Industry Canada (IC) respecto a la exposición a la radiación:

- **Este televisor está provisto con un puerto USB en la cubierta posterior para uso dedicado exclusivo para inserción del transmisor opcional siguiente: Adaptador LAN inalámbrico con identificación de FCC: H8N-WLU5150/ identificación de IC: 1353A-WLU5150.**
- **Otros transmisores no deben ser utilizados, a menos de que sean específicamente recomendados al momento que estén disponibles. Otros transmisores no han sido evaluados para exposición a la radiación para uso en este televisor y puede que no cumplan con los requerimientos para la exposición a la radiación de la FCC e IC.**
- **Los dos transmisores descritos arriba cumplen con los límites de exposición a la radiación establecidos por la FCC e IC para un ambiente no controlado de uso móvil con una distancia mínima de 20 cm (8 pulgadas) de separación entre los transmisores y el cuerpo de la persona (excluyendo las extremidades de manos, muñecas y pies) durante los modos de operación inalámbrica.**

<Sólo para WiFi si es capaz de transmitir en la banda de frecuencia de 5,15 ~ 5,25 GHz.>
El uso de este producto está restringido a ambientes cerrados ya que su operación se encuentra en el rango de frecuencia de 5,15 a 5,25 GHz. La FCC y la IC requieren que este producto sea utilizado en interiores para el rango de frecuencia de 5,15 a 5,25 GHz y reducir la posible interferencia co-canal perjudicial para sistemas de Satélites Móviles. Los radares de alta potencia están asignados como usuarios primarios de bandas de 5,25 a 5,35 GHz y 5,65 a 5,85 GHz. Estas estaciones radares pueden causar interferencia y/o dañar a este producto.

Declaración de conformidad de la FCC	
Modelo:	TC-60LE554
Responsable:	Panasonic Corporation of North America One Panasonic Way, Secaucus, NJ 07094
Dirección de contacto:	Panasonic Consumer Marketing Company of North America 1-877-95-VIERA (958-4372)
email:	consumerproducts@panasonic.com

Este dispositivo cumple con el Apartado 15 de las normas de la FCC y todos los estándares RSS de IC aplicables. El funcionamiento está sujeto a las dos condiciones siguientes: (1) este dispositivo no deberá causar interferencias perjudiciales y (2) este dispositivo deberá ser aceptar cualquier interferencia que reciba, incluyendo la interferencia que pueda causar un funcionamiento no deseado.

AVISOS DE SEGURIDAD DE LA CEA PARA NIÑOS

⚠ ADVERTENCIA

Las pantallas planas no siempre están montadas sobre bases adecuadas o instaladas de acuerdo con las recomendaciones del fabricante. Las pantallas planas mal colocadas en estanterías, librerías, estantes, escritorios, altavoces, baúles o muebles con ruedas pueden caer y provocar daños personales e incluso la muerte.

La industria de sistemas electrónicos para consumidores (de la cual es miembro Panasonic) trabaja por que el entretenimiento en casa sea entretenido y seguro. Siga siempre las siguientes normas de seguridad para prevenir posibles daños personales e incluso la muerte:

AJUSTES DE SEGURIDAD:
- Un mismo tamaño NO sirve para todo. Siga las recomendaciones del fabricante para garantizar una instalación y un uso seguro de la pantalla plana.
- Lea atentamente todas las instrucciones adjuntas y asegúrese de que las comprende para garantizar un uso correcto del producto.
- No permita que los niños se suban o jueguen con los muebles y los equipos de televisión.
- No coloque la pantalla plana en muebles que se puedan utilizar fácilmente como escalón, como por ejemplo una estantería.
- Recuerde que los niños se dejan llevar por las emociones al ver la tele, especialmente en una pantalla plana “más grande que el mundo”. Asegúrese de instalar la pantalla en un lugar donde no se pueda empujar, volcar o golpear y caer.
- Tenga cuidado de colocar todos los cables de la pantalla plana de forma que los niños no puedan cogerlos o tirar de ellos si sienten curiosidad.

MONTAJE EN LA PARED: SI DECIDE INSTALAR LA PANTALLA PLANA EN LA PARED, TENGA PRESENTE QUE SIEMPRE DEBE:
- Utilizar un soporte recomendado por el fabricante de la pantalla y/o por un organismo independient (por ejemplo UL, CSA, ETL).
- Seguir todas las instrucciones de los fabricantes de la pantalla y el soporte de pared.
- Si no se siente capaz de instalar con seguridad la pantalla plana, póngase en contacto con su distribuidor para contratar un servicio de instalación especializado.
- Asegúrese que la pared donde se va a instalar el soporte es apropiada. Algunos soportes de pared no están diseñados para la instalación en paredes utilizando espárragos de acero o estructuras cilíndricas antiguas. En caso de dudas, póngase en contacto con un instalador profesional.
- Para instalar la pantalla se necesitan dos personas como mínimo. Las pantallas planas pueden ser muy pesadas.

Panasonic recomienda encargar la instalación en la pared a un instalador calificado. Véase la página 8.

La Academia Americana de Pediatría desalienta la visualización de medios para niños menores de 2 años. Para mayor información visite www.aap.org.

CEA
Consumer Electronics Association
www.CE.org/safety

■ Acerca de la LAN inalámbrica incorporada

- Para utilizar la LAN inalámbrica incorporada se debe obtener un punto de acceso.
- No utilice la LAN inalámbrica incorporada para conectarse a una red inalámbrica (SSID*[1]) para la que no tiene derechos de uso. Dichas redes pueden estar listadas como resultado de búsquedas. Sin embargo, su uso puede ser considerado acceso ilegal.
- No someta la LAN inalámbrica incorporada a altas temperaturas, luz solar directa o humedad.
- Compruebe que el punto de acceso sea compatible con WPS*[2].
  (Si no es compatible con WPS, se necesitará de la clave de cifrado del punto de acceso para configurar los parámetros.)
- Siga las instrucciones de la pantalla de configuración del punto de acceso y configure los parámetros de seguridad adecuados. Para obtener más detalles acerca de la configuración del Punto de acceso, consulte el manual operativo del Punto de acceso.
- Se recomienda utilizar 11n (5 GHz) para el sistema inalámbrico entre la LAN inalámbrica incorporada y el punto de acceso. La comunicación también es posible con 11a, 11b, y 11g (2,4 GHz), pero la velocidad de ésta podría disminuir.
- Si el sistema inalámbrico del punto de acceso cambia, los dispositivos que podrían conectarse a través de la LAN inalámbrica, posiblemente ya no puedan hacerlo.
- Los datos transmitidos y recibidos por ondas de radio pueden ser interceptados y monitoreados.
- Mantenga el televisor alejado de los siguientes dispositivos:
  LAN inalámbricas, microondas y otros dispositivos que utilicen señales de 2,4 GHz y 5 GHz. De lo contrario, podrían ocurrir fallas en el televisor, como funcionamiento incorrecto debido a la interferencia de ondas de radio.
- Cuando se producen ruidos a causa de electricidad estática, etc., el televisor puede dejar de operar para proteger los dispositivos. En este caso, apague el televisor con el interruptor de encendido/apagado y luego enciéndanlo nuevamente.

*[1] SSID es el nombre para la identificación de una red inalámbrica específica de transmisión.
*[2] WPS: Wi-Fi Protected Setup (Configuración Wi-Fi protegida)

Accesorios/Accesorios opcionales

Accesorios

☑ **Compruebe que ha recibido todos los elementos que se indican.**

Accesorios

☐ Transmisor de mando a distancia
- N2QAYB000779

☐ Pilas para el transmisor de mando a distancia (2)
- Pila AA

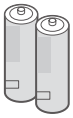

☐ Pedestal

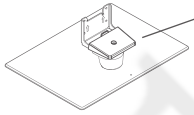

Ensamblaje (pág. 9)

☐ Cable de CA

☐ Adaptador de componente/AV
- K2KYYYY00199

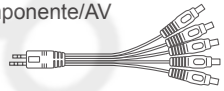

☐ Manual de usuario
☐ Guía de inicio rápido
☐ Seguridad para niños
☐ Tarjeta del cliente (para EE. UU.)

☐ Sujetacables

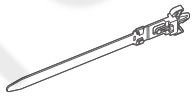

Accesorios opcionales

Póngase en contacto con su concesionario Panasonic más cercano para adquirir accesorios opcionales recomendados. Para conocer más detalles, consulte el manual de instalación de accesorios opcionales.

Cámara para comunicaciones
- TY-CC20W

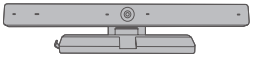

- Esta cámara podrá utilizarse con VIERA Connect.
- Se recomienda conectar la cámara para comunicaciones al puerto USB2 del televisor.
- Con respecto a los detalles, lea el manual de la Cámara para comunicaciones.

Abrazadera de suspensión de pared

Por favor contactar a un instalador profesional para la compra de la abrazadera de suspensión de pared calificada recomendada por UL.

Parte posterior del televisor

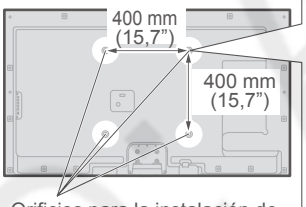

Orificios para la instalación de soportes para montura en pared

Tornillo para fijar el televisor a los soportes para montura en pared (no incluidos con la unidad de TV)

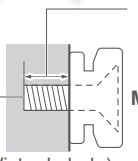

(Vista de lado)

Advertencia
- Asegúrese siempre de pedir a un técnico calificado que lleve acabo el ajuste.
- No monte directamente la unidad debajo de las luces del techo (proyectores, focos o luces halógenas) que producen típicamente bastante calor. De lo contrario puede que se deformen o dañen partes de la caja de plástico.
- Tome precauciones al fijar los soportes de la montura en la pared. Asegúrese siempre de que no haya cables eléctricos o tubería en la pared antes de instalar los soportes.
- Para prevenir la caída y lesiones, quite el televisor de su posición fija en la pared cuando ya no este en uso.
- El uso de una abrazadera de suspensión de pared equivocada o empotrado incorrecto pueden causar la caída del equipo, resultando en lesiones y daño del producto.
- Panasonic se deslinda de la responsabilidad por cualquier daño o lesión debido al uso de una abrazadera de suspensión de pared incorrecta, empotrado incorrecto o cualquier otra falla por no seguir las instrucciones indicadas arriba.

Colocación del pedestal en el televisor

■Montaje del pedestal

① Coloque el soporte a la parte sobresaliente del cuello.
Asegurese que la ménsula este anclada antes de fijarla con los tornillos de montaje.
Fije con los tornillos de ensamble (4 tornillos)

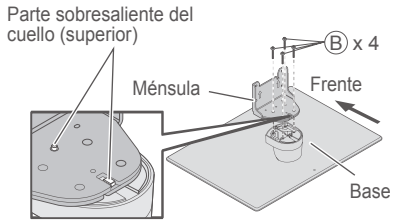

② Coloque la cubierta y fije firmemente con los tornillos de ensamble.

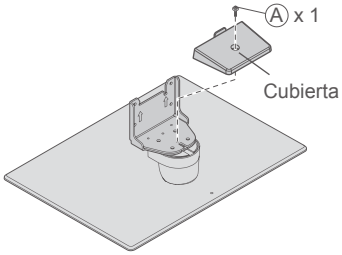

■Instalación

- Apriete los tornillos de montaje Ⓐ (4 tornillos en total) con la mano, después apriételos firmemente para asegurarlos.

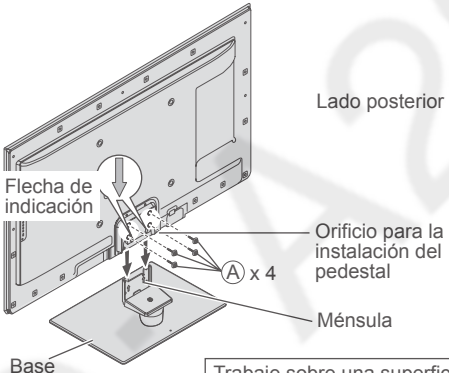

Trabaje sobre una superficie plana

Accesorios

Tornillo de montaje

Ⓐ

- XYN4+F10FNK (negro)
  Tamaño (M4 x 10) (5)

Ⓑ

- XYN5+F16FN (plateado)
  Tamaño (M5 x 16) (4)

Ménsula (1)

- TBL5ZA3238

Cubierta (1)

- TXFBL5Z0071

Base (1)

- TBL5ZX04911

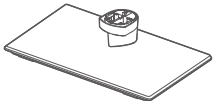

Retiro del televisor del pedestal
Asegúrese de retirar el pedestal de la siguiente forma cuando utilice la abrazadera de suspensión de pared o cuando vuelva a embalar el televisor.
① Retire los tornillos de ensamblaje Ⓐ del televisor.
② Levante el televisor del pedestal.
③ Retire los tornillos de ensamblaje Ⓐ de la cubierta.
④ Quite el cubierta.
⑤ Retire los tornillos de ensamblaje Ⓑ del ménsula.

Advertencia

No desarme ni modifique el pedestal.
- De lo contrario, la unidad podría caerse y dañarse, y también podría causar heridas a personas.

Precaución

No utilice ningún otro pedestal que no sea el que viene incluido con el TV.
- En caso de no ser asi, la unidad puede caerse y dañarse, pudiendo sufrir daños personales.

No utilice el pedestal si está doblado, partido o está roto.
- Si utiliza un pedestal roto, puede dañarse todavía más y puede resultar usted dañado. Comuníquese a la tienda donde lo compró, lo antes posible.

Durante la instalación, asegúrese de apretar bien todos los tornillos.
- Si no se tiene cuidado y los tornillos no están bien apretados durante el armado, la instalación no será lo suficientemente fuerte como para sostener el televisor y éste podrá caerse y dañarse, y podrá causar daños a las personas.

Al quitar el pedestal, no quite el pedestal siguiendo otro método que no sea el especificado. (Arriba)
- De lo contrario, el TV y/o pedestal podría caerse y dañarse, y también podría causar heridas a personas.

LC-A29718

Conexión del cable de alimentación

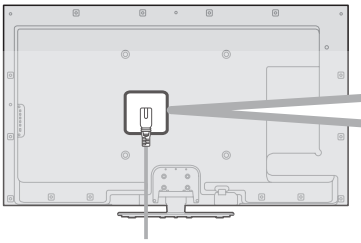

Inserte firmemente en su lugar la clavija del cable de CA (incluído).

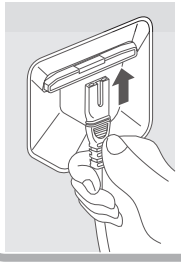

- Cuando desconecte el cable de CA, asegúrese primero de desconectar la clavija del cable de CA conectado al enchufe de la pared.
- El cable de alimentación de CA suministrado es para ser utilizado con este aparato solamente.

Instalación de las pilas del mando a distancia

1

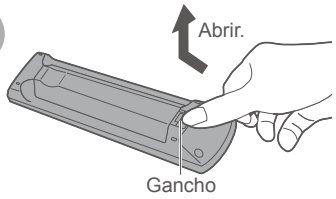

2

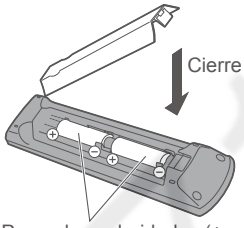

Precaución

- La instalación incorrecta puede causar fugas de electrolito y corrosión, lo que podría dañar el mando a distancia.
  - No mezcle pilas viejas y nuevas.
  - No mezcle pilas de tipos diferentes (pilas alcalinas y de manganeso, por ejemplo).
  - No utilice baterías (Ni-Cd).
- No queme ni rompa las pilas.

ID: A29718

Conexiones

Paneles de conexión

Parte posterior del TV

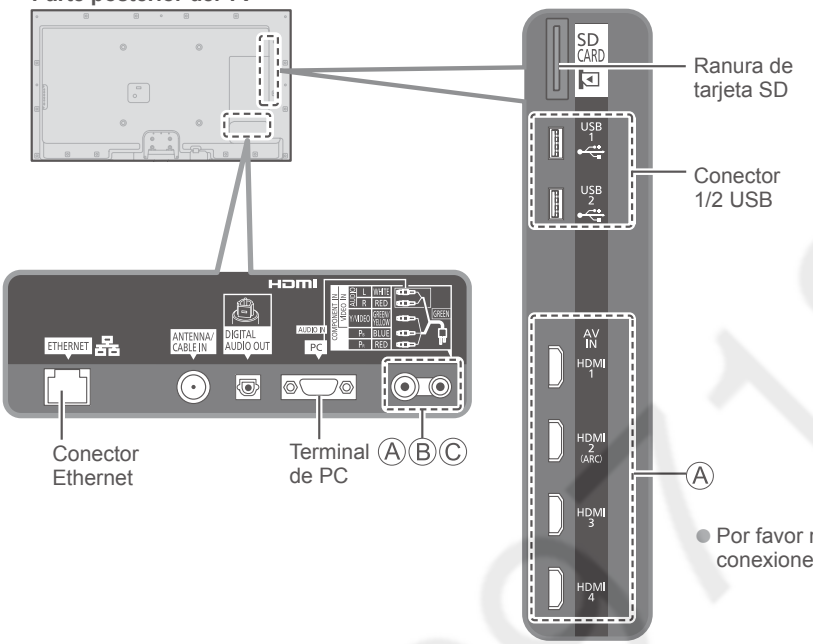

● Por favor referirse a la pág. 12 para las conexiones Ⓐ, Ⓑ y Ⓒ.

Conexión de antena o cable

Parte posterior del TV

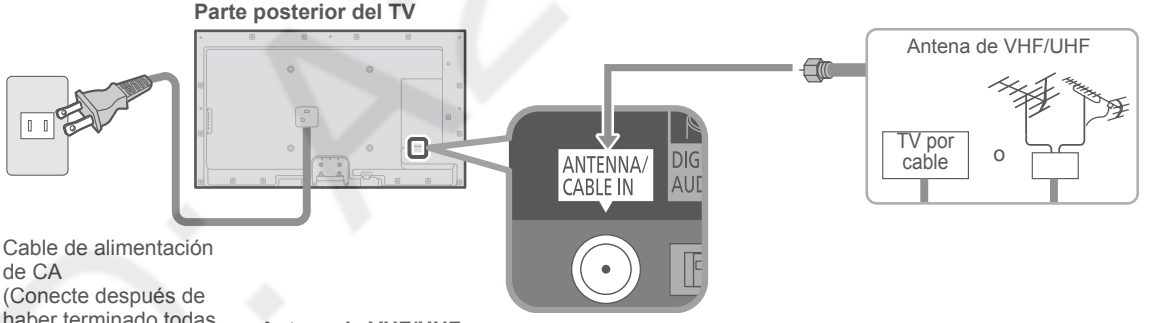

Cable de alimentación de CA
(Conecte después de haber terminado todas las demás conexiones.)

Antena de VHF/UHF

- NTSC (National Television System Committee):
  ATSC (Advanced Television Systems Committee):
  Las normas de televisión digital incluyen la televisión de alta definición digital (HDTV), la televisión de definición estándar (SDTV), la emisión de datos, el audio multicanal de sonido envolvente y la televisión interactiva.

Cable

- Usted necesita suscribirse a un servicio de televisión por cable para poder ver sus programas.
- Puede que necesite suscribirse a un servicio de cable de alta definición (HD) para disfrutar de la programación HD. La conexión para alta definición se puede hacer empleando un cable de HDMI o de vídeo componente. (pág. 12)

Nota

- Cuando utilice una caja de cable, los equipos y cables de video externos que aparecen en este manual no vienen incluidos con el TV.
- Al desconectar el cable de alimentación, asegúrese de desconectar primero el enchufe del cable del tomacorriente de la pared.
- Para obtener más ayuda, visítenos en: www.panasonic.com/help

ID:2018

Conexiones del cable AV

Superior

Buena

Básica (no HD)

Ⓐ Para utilizar terminales HDMI

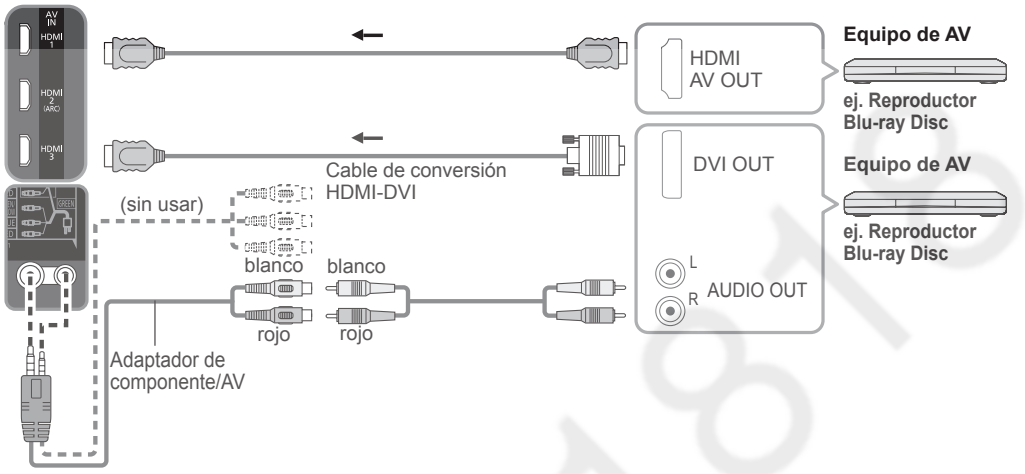

Ⓑ Para utilizar terminales de VIDEO COMPONENTE

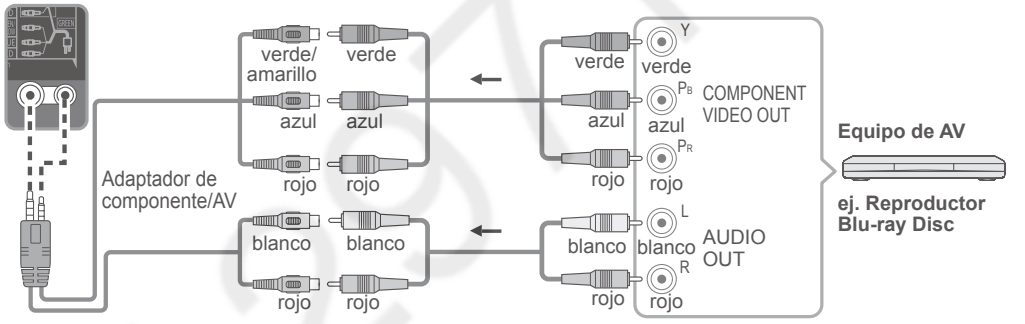

Ⓒ Para utilizar terminales de VIDEO COMPUESTO

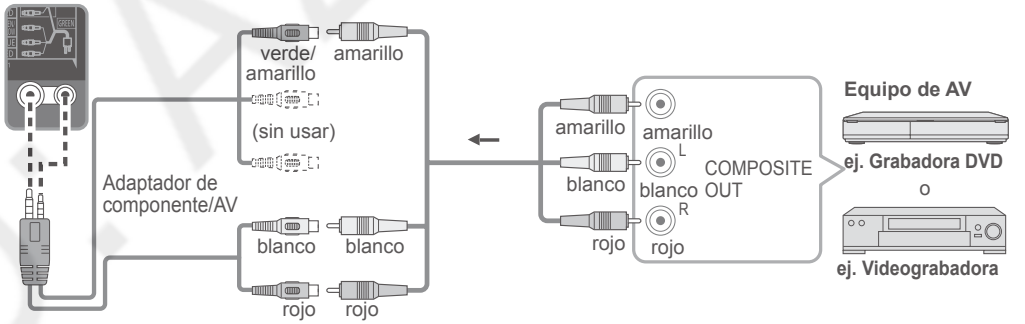

Nota

- En algunos casos no es posible hacer la conexión dependiendo del tipo de cable o equipo.
- La terminal Verde/Amarilla es compartida para las conexiónes de Componente y Compuesto (Video In). Cuando use la conexión de Compuesto (Video In), el conector Amarillo (Video) debe ser insertado en la conexión Verde/Amarillo.

Seleccionar entrada:

(Para obtener más detalles, consulte eAyuda (pág. 16))

Conexión de audio

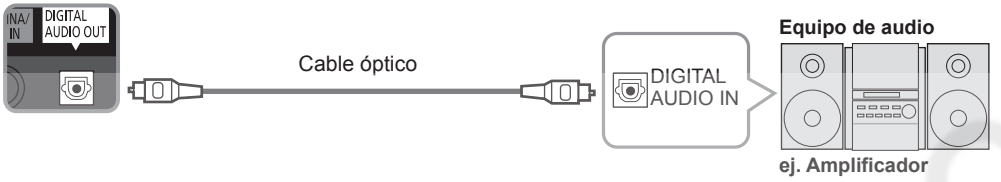

Conexión PC/Computadora (VGA)

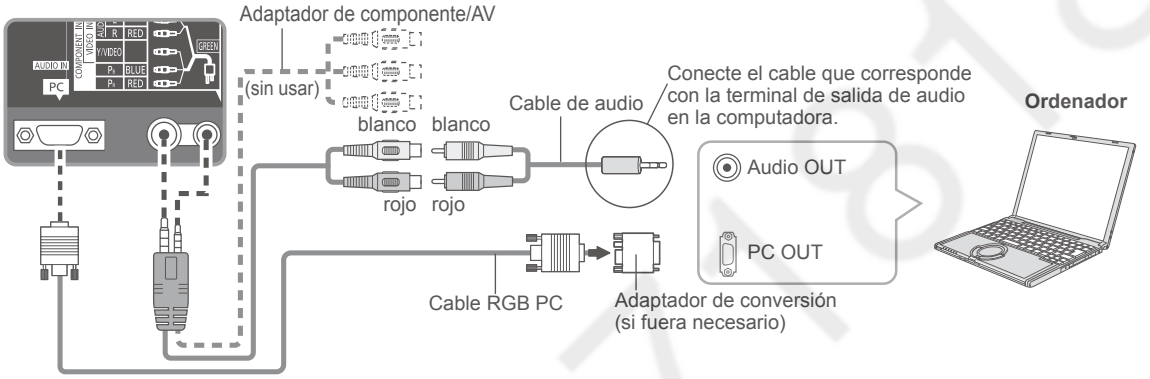

Instrucciones para la unión de cables

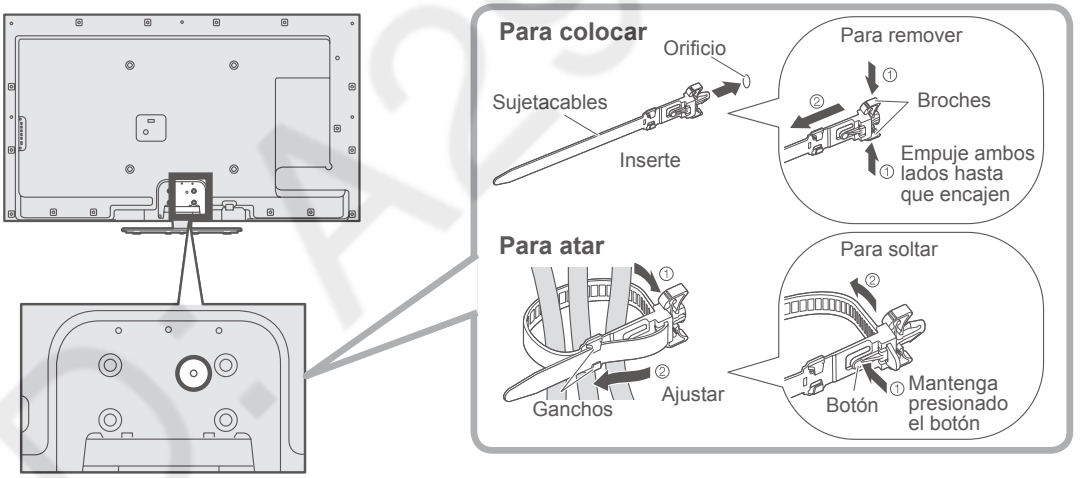

- No ate el cable Antena y el cable CA juntos (podría causar distorsión de imagen).
- Sujete los cables con el sujetacables si es necesario.
- Al utilizar las opciones, siga el manual de montaje de la opción para fijar los cables.

ID: A29718

Identificación de los controles

Controles/indicadores del televisor

Parte delantera del TV

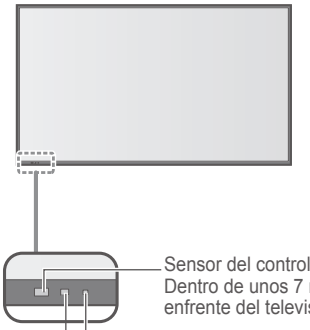

Parte posterior del TV

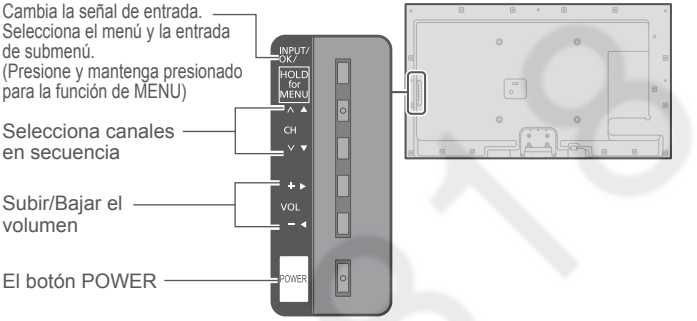

- Una imagen del panel de control aparecerá en pantalla cuando lo esté utilizando.

Nota

- El televisor consume una pequeña cantidad de energía eléctrica incluso estando apagado.
- No coloque ningún objeto entre el sensor de control remoto del televisor y el mando a distancia.

Transmisor de mando a distancia

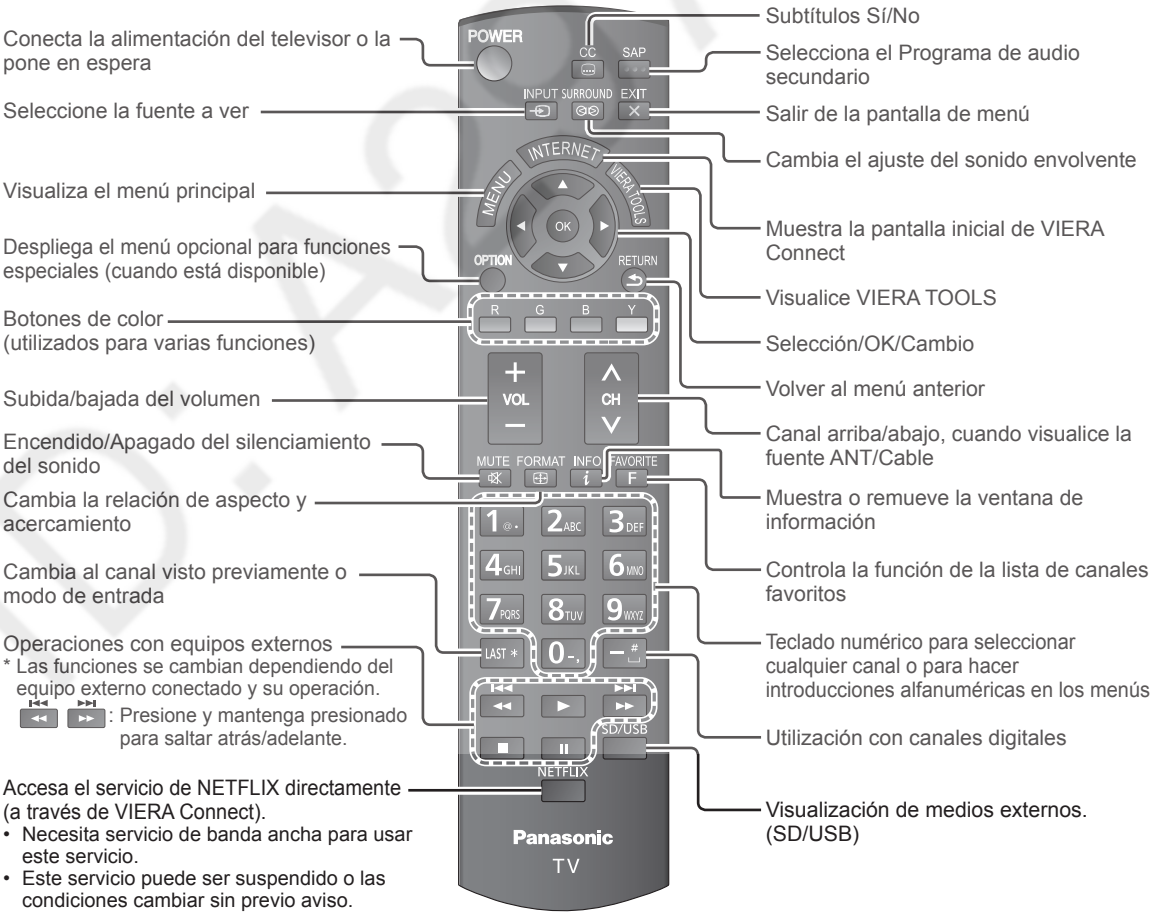

Ajuste Inicial

La pantalla “Ajuste Inicial” se visualiza solamente cuando el TV se enciende por primera vez después de enchufar el cable de alimentación en una toma de corriente y cuando “Autoencendido” se pone en “No”. (Presione **MENU** --> **Ajuste** --> **Ajuste avanzado** --> **Autoencendido**)

1 Encienda el televisor con el interruptor POWER

(TV) (mando a distancia)

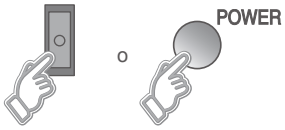

2 Configure los siguientes elementos

- **Seleccione su idioma**
- **Seleccione su país**
- **Seleccione su modo de visualización (Asegúrese de seleccionar “Uso en Hogar”)**
  Si selecciona “Exhibición en Mostrador” por equivocación, se visualizará la pantalla de confirmación.
  Para visualizar otra vez “Ajuste Modo de Visualización” realice algo de lo siguiente para volver a seleccionar “Uso en Hogar”:
  - Presione y mantenga apretado el botón POWER por al menos cinco segundos.
  - Desenchufe el cable de la alimentación eléctrica por 30 segundos y enchúfelo de nuevo.
- **Ajuste ANT/Cable**
  Seleccione y defina de acuerdo a su conexión de ANT/Cable.
  Seleccione “Sí” en la pantalla de confirmación para iniciar el escaneo.
  Una vez que el escaneo a terminado, presione OK para continuar.
- **Etiquete las entradas para su fácil identificación**
  Para nombrar cada entrada, siga las instrucciones en la pantalla.
  Cuando esté listo, seleccione Siguiente y pulse OK para ir al siguiente paso.
- **Configurar “Configuración de red”**
  Seleccione el tipo de red y seleccione el modo de ajuste.
  Si selecciona “Inalámbri. (WiFi)”, inicia “Configuración de conexión inalámbrica”.
  Seleccione “Automático” o “Manual” e inicie la prueba de conexión.
  Cuando termine exitosamente la “Configuración de red”, aparecerá una pantalla indicando que ha terminado.
- **Ajuste el reloj**
  Seleccione el modo Reloj y haga los ajustes necesarios.
  Cuando “Auto” es seleccionado, el reloj será ajustado automáticamente de acuerdo a Huso hor. y H. Verano.

3 Complete Ajuste Inicial

Se muestra la pantalla indicando que ha terminado.

Puede repetir el Ajuste Inicial.
- Presione **MENU** –> **Ajuste** –> **Ajuste Inicial**

Para ver TV mediante una caja de cable, receptor satelital o cualquier otro medio (DVD, DVR, dispositivo de juegos, etc.), pulse el botón INPUT y seleccione la entrada adecuada.

ID: AH07818

Usando eAyuda (manual electrónico)

eAyuda (manual electrónico) le ayuda a entender como usar las funciones del televisor fácilmente.

1 Mostrar eAyuda

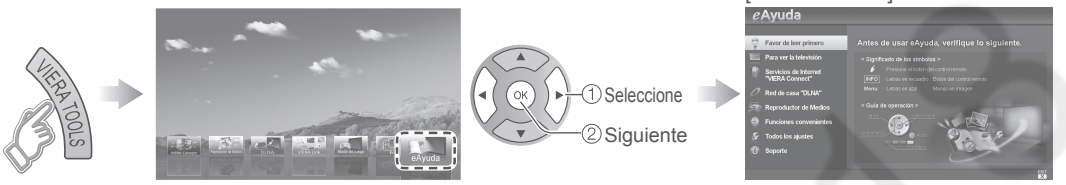

Cuando vuelve a entrar a eAyuda después de salir, la pantalla de confirmación es mostrada y puede seleccionar “PÁGINA INICIAL” o “ÚLTIMA PÁGINA”.

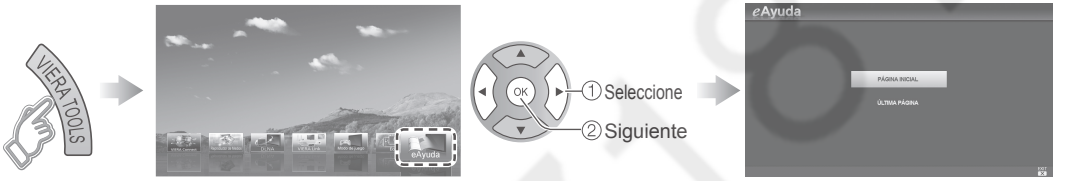

2 Seleccione la página deseada del menú

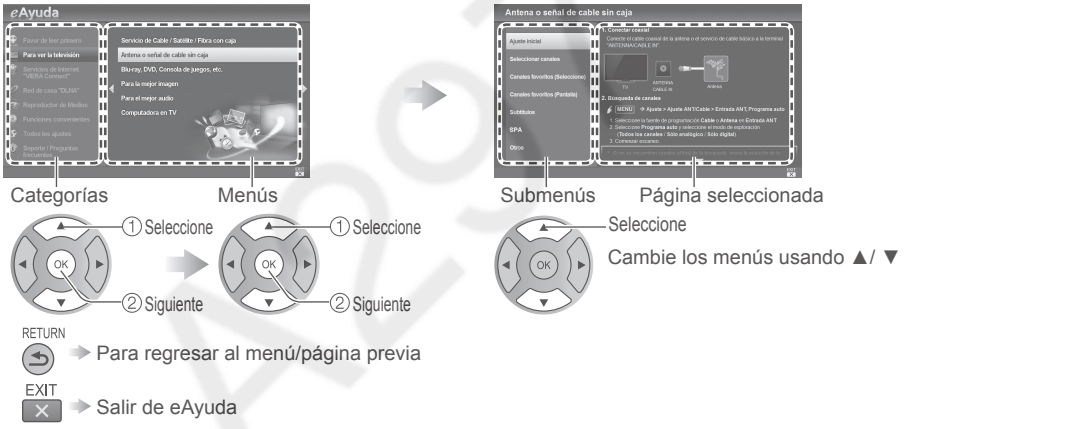

3 Utilizando eAyuda

Muestra el menú relacionado con la página seleccionada al salir de eAyuda.

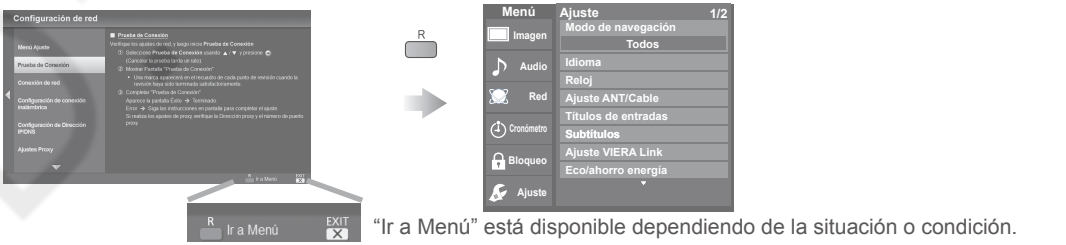

“Ir a Menú” está disponible dependiendo de la situación o condición.

Preguntas frecuentes

Preguntas	Respuestas
¿Por qué no funciona el Control Remoto?	● Verifique que las baterías sean nuevas, del mismo tipo y estén instaladas con la polaridad correcta (+ & -). ● Para operar otros dispositivos tales como el cambio de canal al utilizar cajas de cable o satélite o cuando se opere con reproductores Blu-ray de Panasonic, utilice el control remoto suministrado con el dispositivo.
¿Por qué no se ve la imagen o sólo se muestra una pantalla azul, negra o nevada?	● Verifique que el cable de alimentación esté enchufado y el TV encendido (la luz LED roja frontal debe estar encendida, no titilando). ● Presione el botón INPUT en el control remoto y seleccione la fuente de entrada correcta. ● Verifique que todas las conexiones sean correctas y seguras. ● Al utilizar una fuente externa de video tal como una conexión de caja de cable/satélite o un reproductor de DVD verifique que el dispositivo esté encendido y esté funcionando correctamente. ● Presione MENU en el control remoto del televisor. Si se despliega el menú, el televisor funciona. Verifique nuevamente los pasos anteriores.
¿Por qué la pantalla está en blanco y el indicador de encendido titila?	● El TV pasó a modo de apagado para protegerse. Intente desenchufarlo durante unos minutos y conectarlo nuevamente. Si hubo una oscilación temporaria de energía en la línea eléctrica AC, ahora puede que esté bien. Si titila nuevamente llame al 1-877-95-VIERA (EE. UU.) o 1-866-330-0014 (Canadá).
¿Cómo muestro eAyuda (manual electrónico)?	● Presione el botón VIERA TOOLS en el control remoto del televisor y seleccione el icono de eAyuda. (pág. 16)

Cuidados y limpieza

Desenchufe primero la clavija del cable de alimentación de CA del toma de corriente.

Panel de la pantalla

El frente del panel de la pantalla ha recibido un tratamiento especial. Limpie suavemente la superficie del panel utilizando un paño suave.

- Si la superficie está muy sucia, después de limpiar el polvo, empape un paño blando y sin pelusa en una solución de agua y jabón líquido suave de los empleados para lavar vajillas (1 parte de jabón por cada 100 partes de agua) y luego escúrralo para quitar el exceso de agua, frote uniformemente con un paño seco del mismo tipo hasta que la superficie quede completamente seca.
- No raye o golpee la superficie del panel con sus uñas u otros objetos duros ya que la superficie puede dañarse. Además, evite el contacto con sustancias volátiles tales como rociadores de insecticida, disolventes y diluyentes de pintura, de lo contrario puede verse afectada la calidad de la superficie.

Mueble

Si el mueble se ensucia, limpie con un paño suave y seco.

- Si la caja está muy sucia, empape el paño en una solución de agua y jabón líquido suave de los empleados para lavar vajillas y luego escúrralo para quitar el agua. Utilice el paño para limpiar el mueble y seque frotando con un paño seco.
- No permita que el jabón líquido suave de los empleados para lavar vajillas toque directamente la superficie del televisor. Si las gotas de agua entran en el interior del aparato, pueden surgir problemas en el funcionamiento.
- Evite el contacto con sustancias volátiles tales como rociadores de insecticida, disolventes y diluyentes de pintura debido a que puede verse afectada la superficie del mueble y puede desprenderse el revestimiento.
- No permita que elementos de caucho o PVC estén en contacto con el TV durante largos períodos.

Pedestal

- Limpieza
  Limpie las superficies pasando un paño blando y seco. Si la unidad está muy sucia, límpiela con un paño empapado en agua a la que se haya añadido una pequeña cantidad de jabón líquido suave de los empleados para lavar vajillas y luego pase un paño seco. No utilice productos tales como disolventes, diluyente o cera del hogar para la limpieza ya que pueden dañar el revestimiento de la superficie. (Si utiliza un paño con tratamiento químico, siga las instrucciones que vienen con el paño.)
- No pegue cinta adhesiva o etiquetas ya que pueden ensuciar la superficie del pedestal. No permita el contacto durante mucho tiempo con productos de goma, vinilo o similares. (Hacerlo puede causar deterioros.)

Clavija del cable de alimentación

Limpie la clavija con un paño seco a intervalos frecuentes. (La humedad y el polvo pueden causar un incendio o una descarga eléctrica.)

Panasonic no garantiza el funcionamiento ni el rendimiento de dispositivos periféricos de otros fabricantes y renuncia a cualquier responsabilidad legal o daños causados por el funcionamiento y/o rendimiento derivado del uso de dichos dispositivos periféricos de otros fabricantes.

Especificaciones

		TC-60LE554
Alimentación		110 - 127 V CA, 60 Hz
Consumo de energía (Nominal de energía/ Condición de espera)		191 W / 0,2 W
Panel de pantalla	Tipo de panel	Panel del LCD (Luz de Fondo LED)
	Tamaño de pantalla	Clase 60” (59,5 pulgadas medidas diagonalmente)
	An. × Al. × Diagonal	1.319 mm × 742 mm × 1.513 mm (51,9 ” × 29,2 ” × 59,5 ”)
	Número de píxeles	1.920 × 1.080
Salida altavoz		20 W [10 W + 10 W] (10 % de distorsión armónica total)
Capacidad de canales (Digital/Análogo)		VHF/ UHF: 2 - 69, CATV: 1 - 135
Condiciones de funcionamiento		Temperatura: 32 °F - 95 °F (0 °C - 35 °C) Humedad: 20 % - 80 % RH (sin condensación)
Terminales de conexión	VIDEO IN	RCA PIN (VIDEO, AUDIO-L, AUDIO-R)
	COMPONENT IN	RCA PIN (Y, PB, PR, AUDIO-L, AUDIO-R)
	HDMI 1/2/3/4	Conector tipo A (soporta la función “HDAVI Control 5”)
	USB 1/2	USB 2.0 Conector tipo A
	PC IN	D-SUB 15PIN (VGA, SVGA, WVGA, XGA, SXGA, WXGA)
	DIGITAL AUDIO OUT	PCM / Dolby Digital, Fibra óptica
	Otros	Ranura de tarjeta SD, ETHERNET (10BASE-T/100BASE-TX)
Dimensiones	Incluyendo pedestal (An. × Al. × Prof.)	1.368 mm × 843 mm × 335 mm (53,9 ” × 33,2 ” × 13,2 ”)
	Televisor solamente (An. × Al. × Prof.)	1.368 mm × 796 mm × 54 mm (53,9 ” × 31,4 ” × 2,2 ”)
Masa	Incluyendo pedestal	68,4 lb. (31,0 kg) NETO
	Televisor solamente	59,6 lb. (27,0 kg) NETO

	LAN inalámbrica
Conformidad con normas y Rango de frecuencia *1, *2	IEEE 802.11a/n: 5,15 GHz - 5,35 GHz, 5,47 GHz - 5,85 GHz IEEE 802.11b/g/n: 2,400 GHz - 2,4835 GHz
Modo de acceso	Modo de infraestructura
Seguridad	WPA2-PSK (TKIP/AES) WPA-PSK (TKIP/AES) WEP (64bit/128bit)

*1 La frecuencia y canal difieren dependiendo del país.
*2 802.11b/g/n CH1 ~ CH11 para uso en Estados Unidos y Canadá.

Nota

- El diseño y las especificaciones están sujetos a cambios sin previo aviso. La masa y dimensiones son aproximadas.

ID: A2971818