LIGHT MY BRICKS™

LIGHT KIT INSTALLATION GUIDE

SHELBY COBRA 427 S/C

FOR LEGO SET #10357



CONTENTS

03 Getting Started

04 Legend
05 Component Handling
06 Blueprint

07 Instructions

07 LEGO Bag 02 - LMB Bag 02
45 LEGO Bag 03
66 LEGO Bag 04
86 LEGO Bag 05
113 LEGO Bag 06
162 LEGO Bag 07 + LMB Bag 02
211 LEGO Bag 08

239 Final Product

240 Package Contents
241 Contact & Troubleshooting

GETTING STARTED

Bold, beautiful and bright, Light My Bricks elevates your favourite LEGO set from knick-knack to statement piece. Create a talking point at home or in the office that speaks to your passions with Light My Bricks. To learn more, click below.

Learn More

Audacieux, beau et lumineux, Light My Bricks élève votre ensemble LEGO préféré du statut de bibelot à celui de pièce maîtresse. Que ce soit à la maison ou au bureau, partagez votre passion des LEGO avec Light My Bricks. Cliquez ci-dessous pour en savoir plus.

En savoir plus

Audace, bello e luminoso, Light My Bricks eleva il tuo set LEGO preferito da soprammobile a pezzo di tendenza. Crea un punto di discussione a casa o in ufficio che parli alle tue passioni con Light My Bricks. Per saperne di più, clicca qui sotto.

Ulteriori Informazioni

Mutig, schön und hell – Light My Bricks verwandelt Ihr lieblings-LEGO-Set von einem schnickschnack in ein statement-stück. Schaffen sie einen gesprächspunkt zu hause oder im büro, der Ihre leidenschaften widerspiegelt, mit Light My Bricks. Um mehr zu erfahren, klicken sie unten.

Mehr erfahren

Audaz, hermoso y brillante, Light My Bricks eleva tu set LEGO favorito de una chuchería a una pieza llamativa. Crea un tema de conversación en casa o en la oficina que hable de tus pasiones con Light My Bricks. Para obtener más información, haga clic a continuación.

Más información

大胆、美丽而明亮，Light My Bricks 将你喜爱的乐高套装从小摆件提升为引人注目的装饰品。在家或办公室打造一个能表达你激情的话题，了解更多，请点击下方。

了解更多

LEGEND

Rotate Set	Add Part	Click	Pinch/Fold	Pull Cable
				
Retournez L'ensemble Ruota Set Set Drehen Rotar Conjunto 旋转套件	Ajoutez une Pièce Aggiungi Parte Teil Hinzufügen Agregar Pieza 添加零件	Cliquez Clic Klicken Clic 点击	Pincez/Pliez Pizzicare/Piegare Kneifen/Falten Pellizcar/Doblar 折叠	Tirez le Cable Tirare il Cavo Kabel Ziehen Tirar del Cable 拉动电缆

Repeat Step	Sticker	Power On Test	Disconnect Power	Troubleshoot
				
Répétez Ripetere Wiederholen Repetir 重复	Autocollant Adesivo Aufkleber Pegatina 贴纸	Test de mise sous tension Test di Potenza Stromtest Prueba de Energía 电源测试	Débranchez L'alimentation Scollegare L'alimentazione Strom Trennen Desconectar la Energía 断开电源	Dépanner Risolvere Fehlerbehebung Solución de Problemas 故障排除

COMPONENT HANDLING

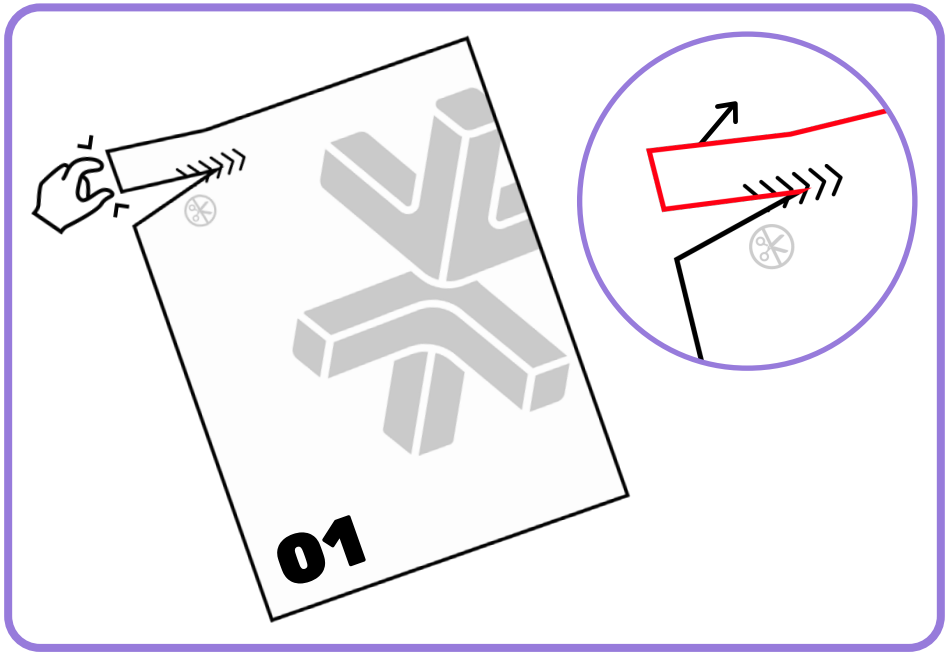

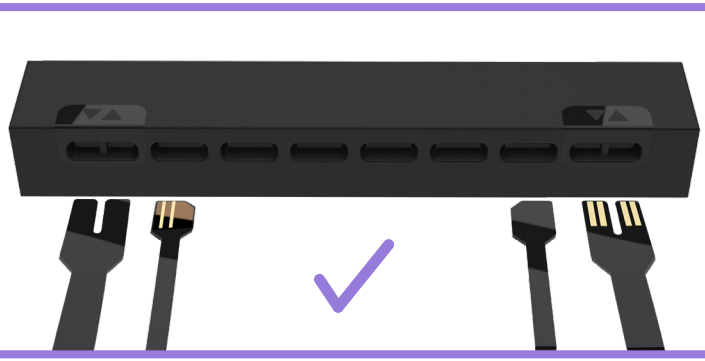

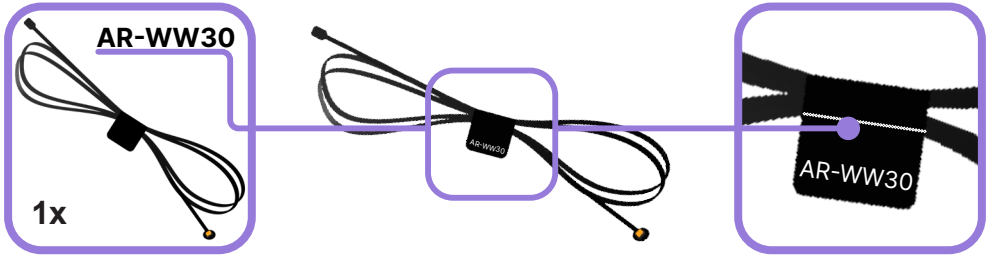

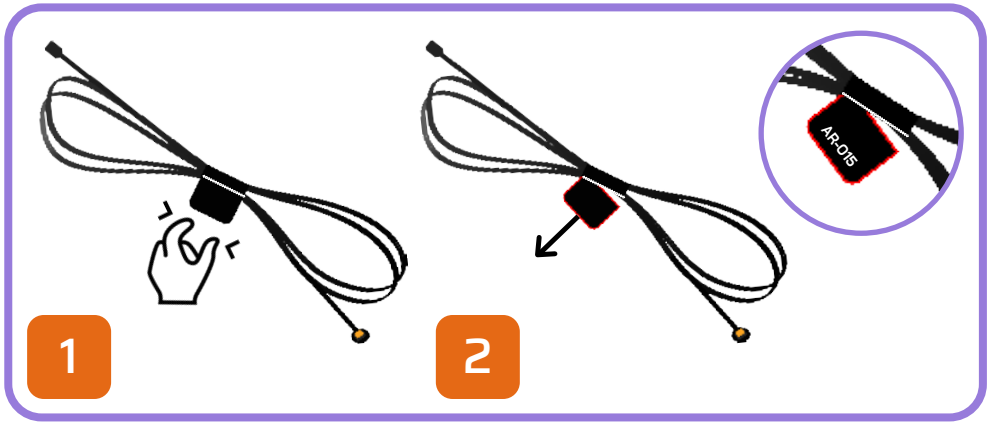



BLUEPRINT

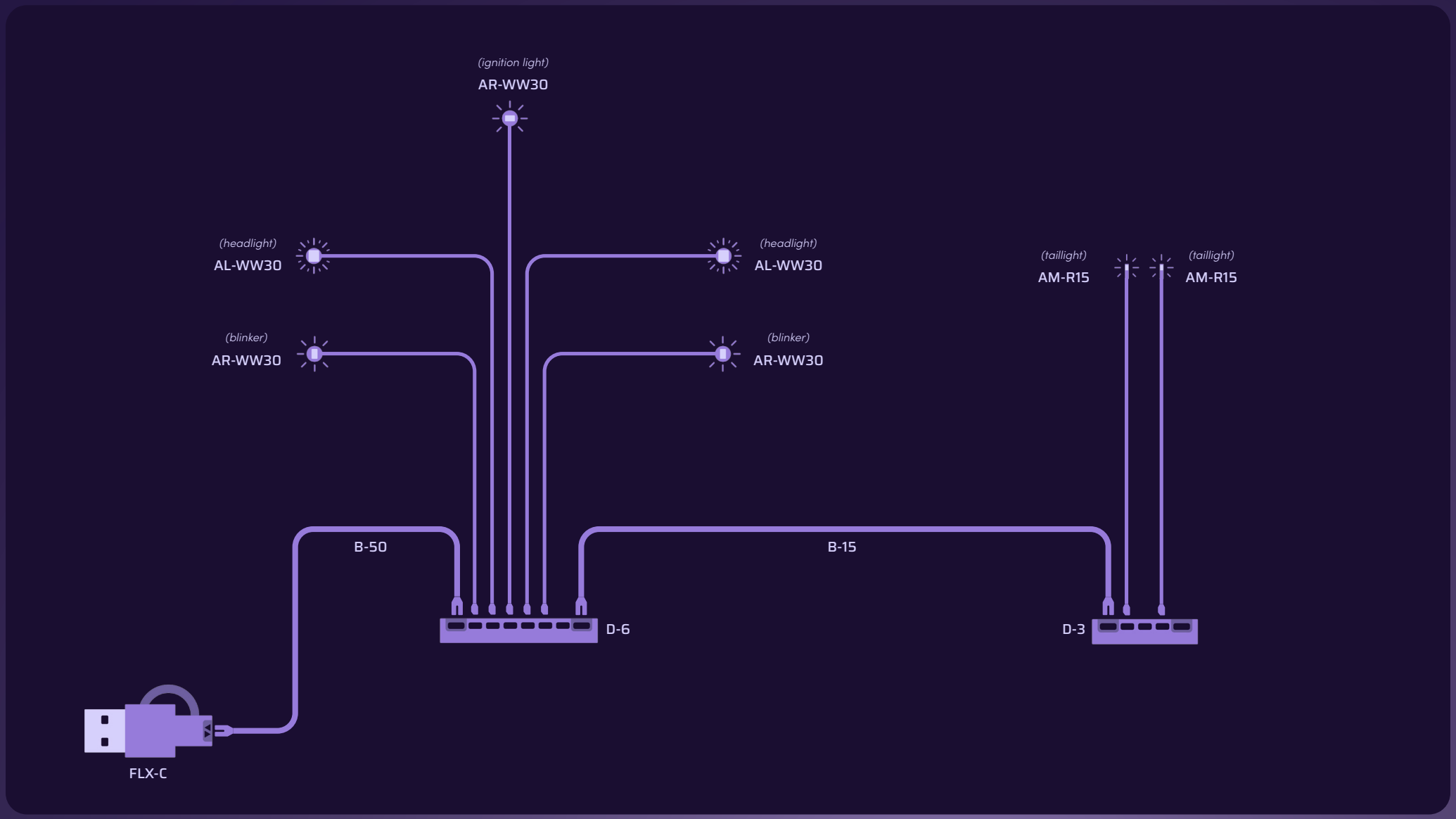
(ignition light)
AR-WW30
(headlight)
AL-WW30
(headlight)
AL-WW30
(blinker)
AR-WW30
(blinker)
AR-WW30
(taillight)
AM-R15
(taillight)
AM-R15
B-50
B-15
D-6
D-3
FLX-C

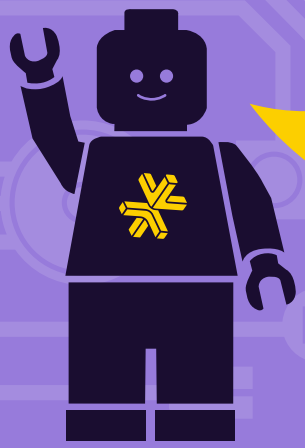

HOLD UP!

You might notice some bags aren't in order, as well as left over pieces, but that's ok! We're changing the way you build LEGO!

ATTENDEZ!

Vous remarquerez peut-être que certains sacs, ainsi que certaines pièces, ne sont pas dans le bon ordre. Mais pas de panique! Nous changeons simplement la façon avec laquelle vous construisez vos LEGO!

ASPETTA!

Potresti notare che alcuni sacchetti non sono in ordine, così come i pezzi avanzati, ma va bene così! Stiamo cambiando il modo in cui costruisci i LEGO!

HALT!

Sie werden möglicherweise bemerken, dass einige tüten durcheinander sind und teile übrig bleiben, aber das ist in Ordnung! Wir ändern die art und weise, wie Sie LEGO bauen!

¡ESPERA!

Es posible que notes que algunas bolsas están fuera de servicio, así como piezas sobrantes, ¡pero está bien! ¡Estamos cambiando la forma en que construyes LEGO!

暂停!

你可能会注意到一些袋子顺序错乱，以及一些剩余的部件，但没关系！我们正在改变你搭建乐高的方式！

Open LEGO® Bag 02

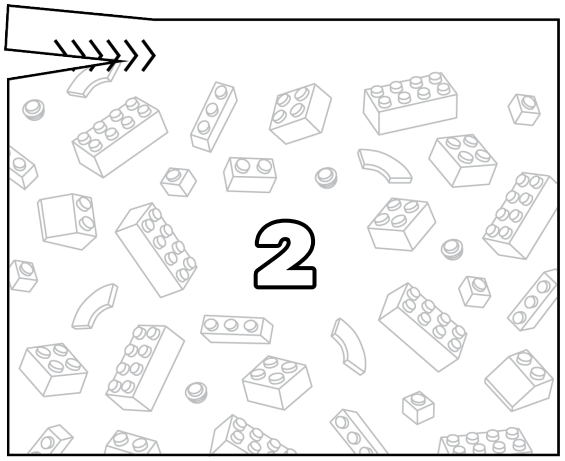

Open LMB Bag 02

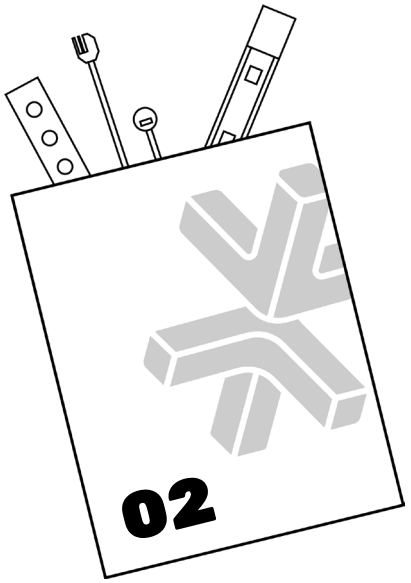

1

Use LEGO Guide, up to page 33

P33

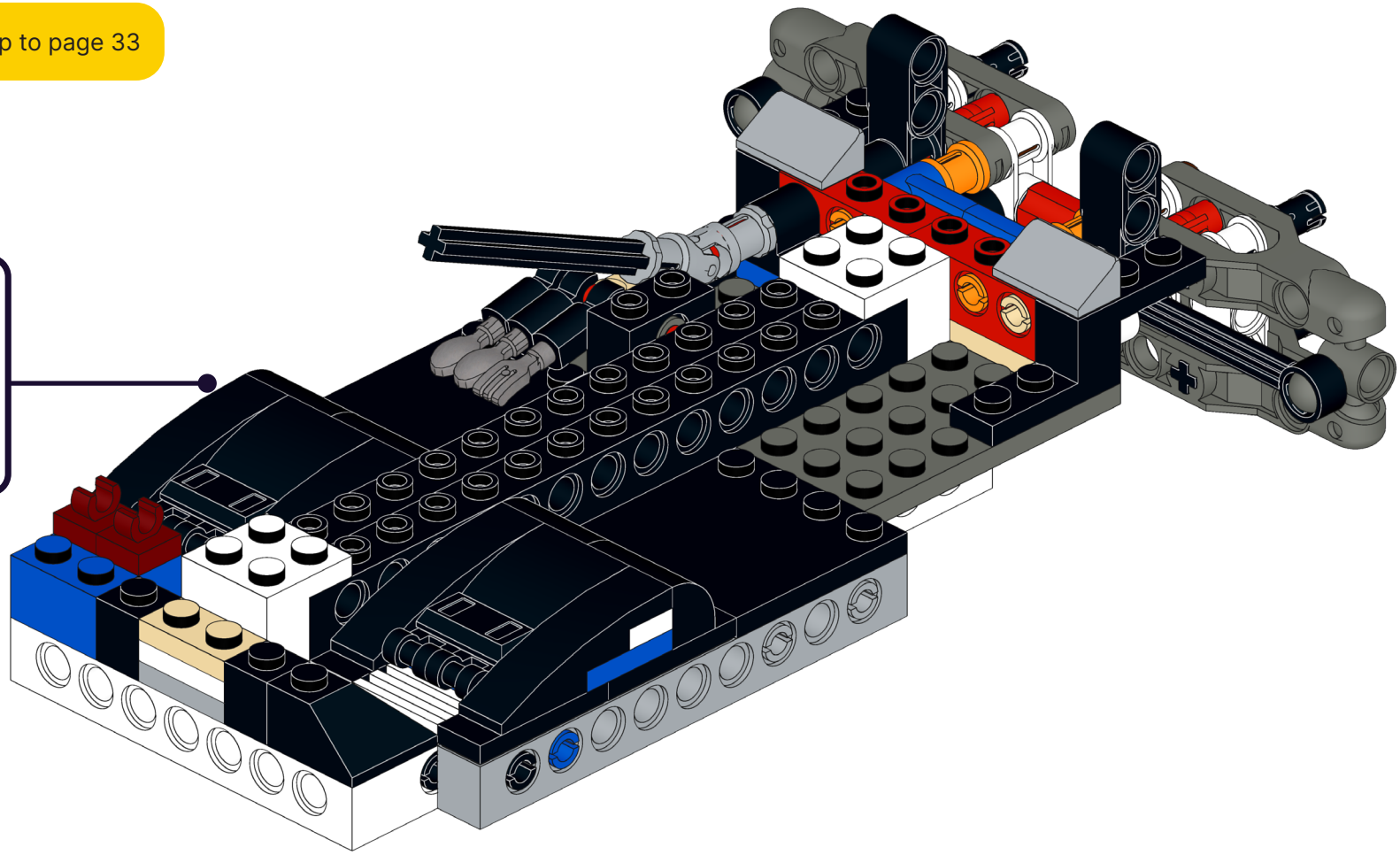

2

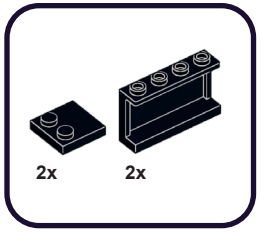

1

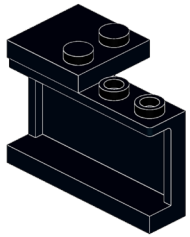

2

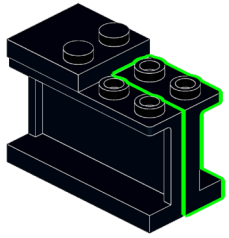

3

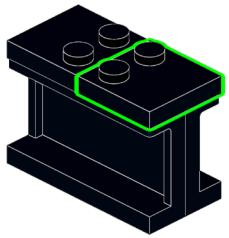

3

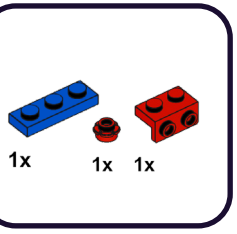

1

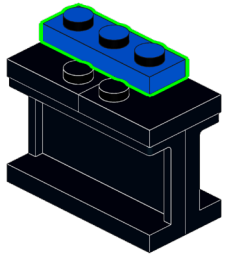

2

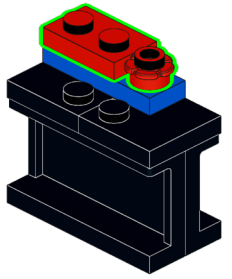

3

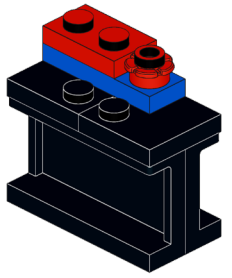

4

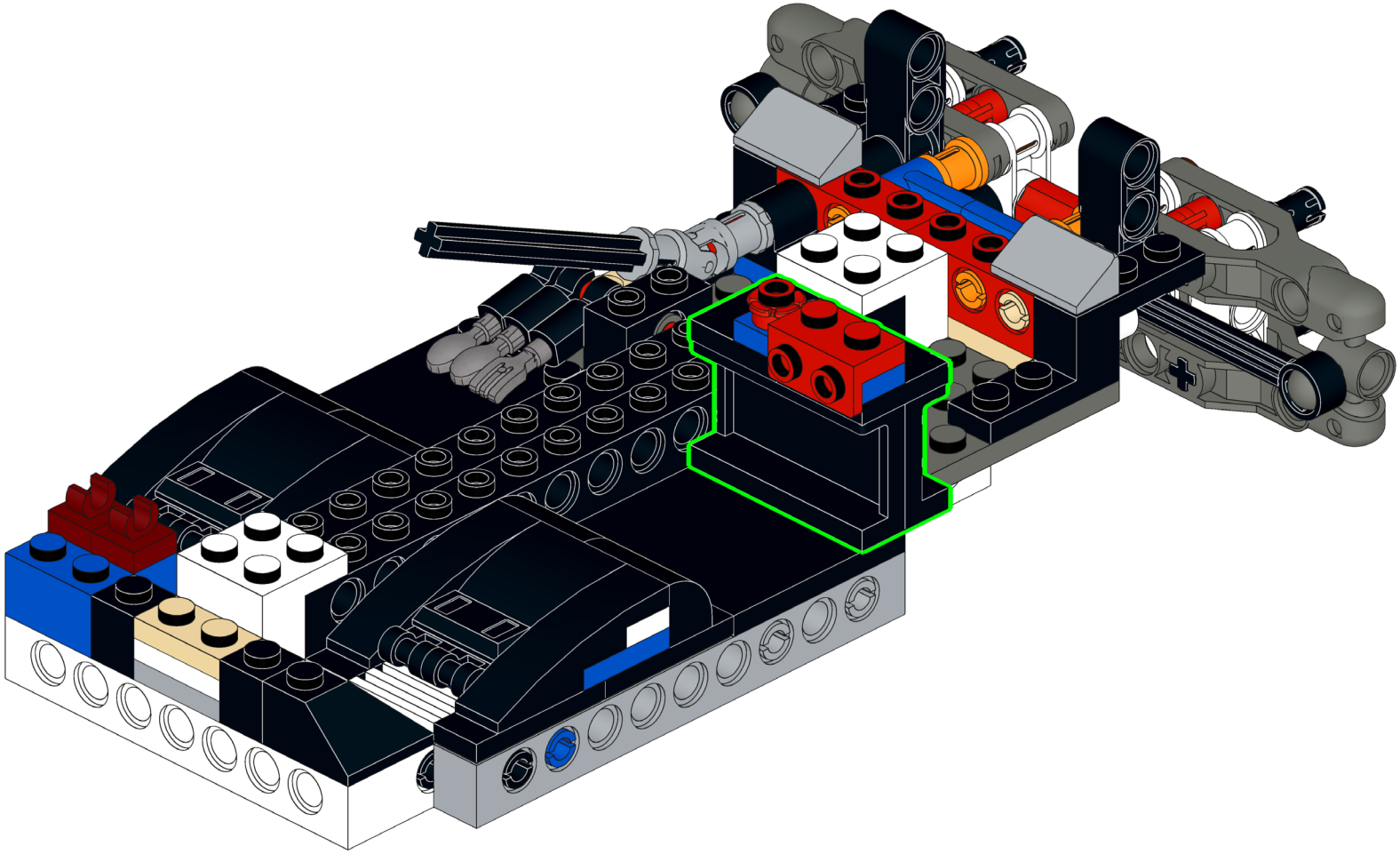

5

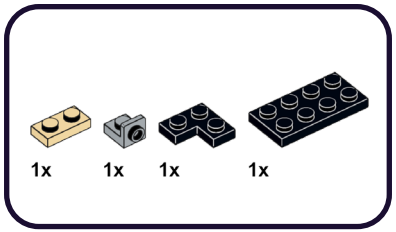

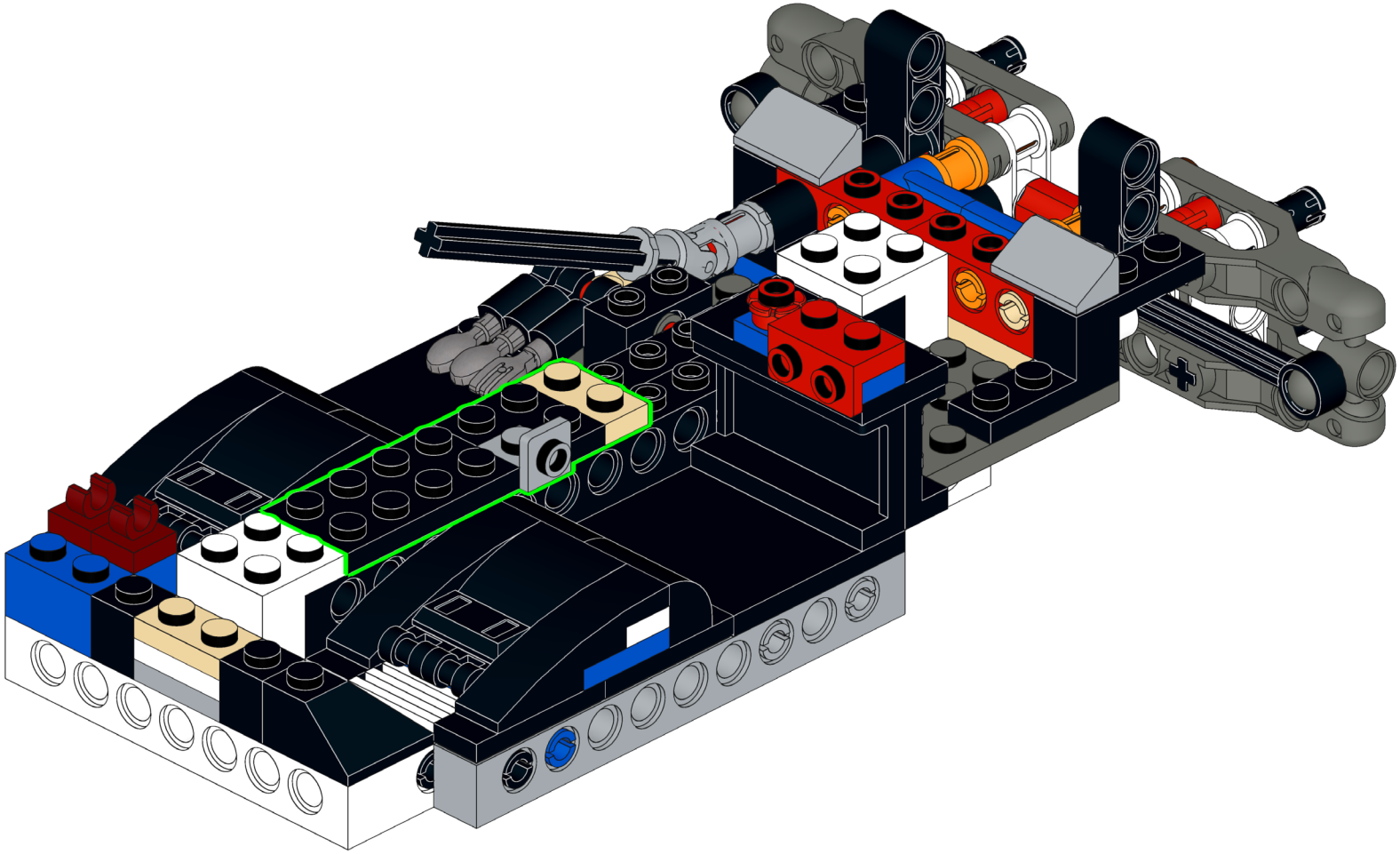

6

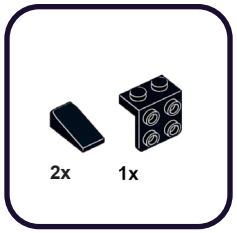

1

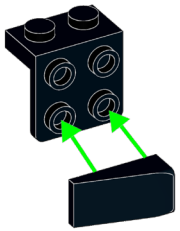

2

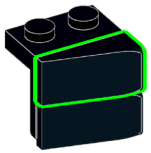

7

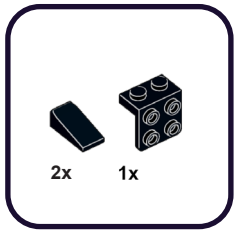

1

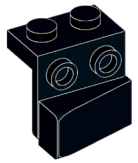

2

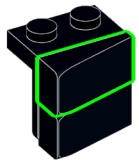

8

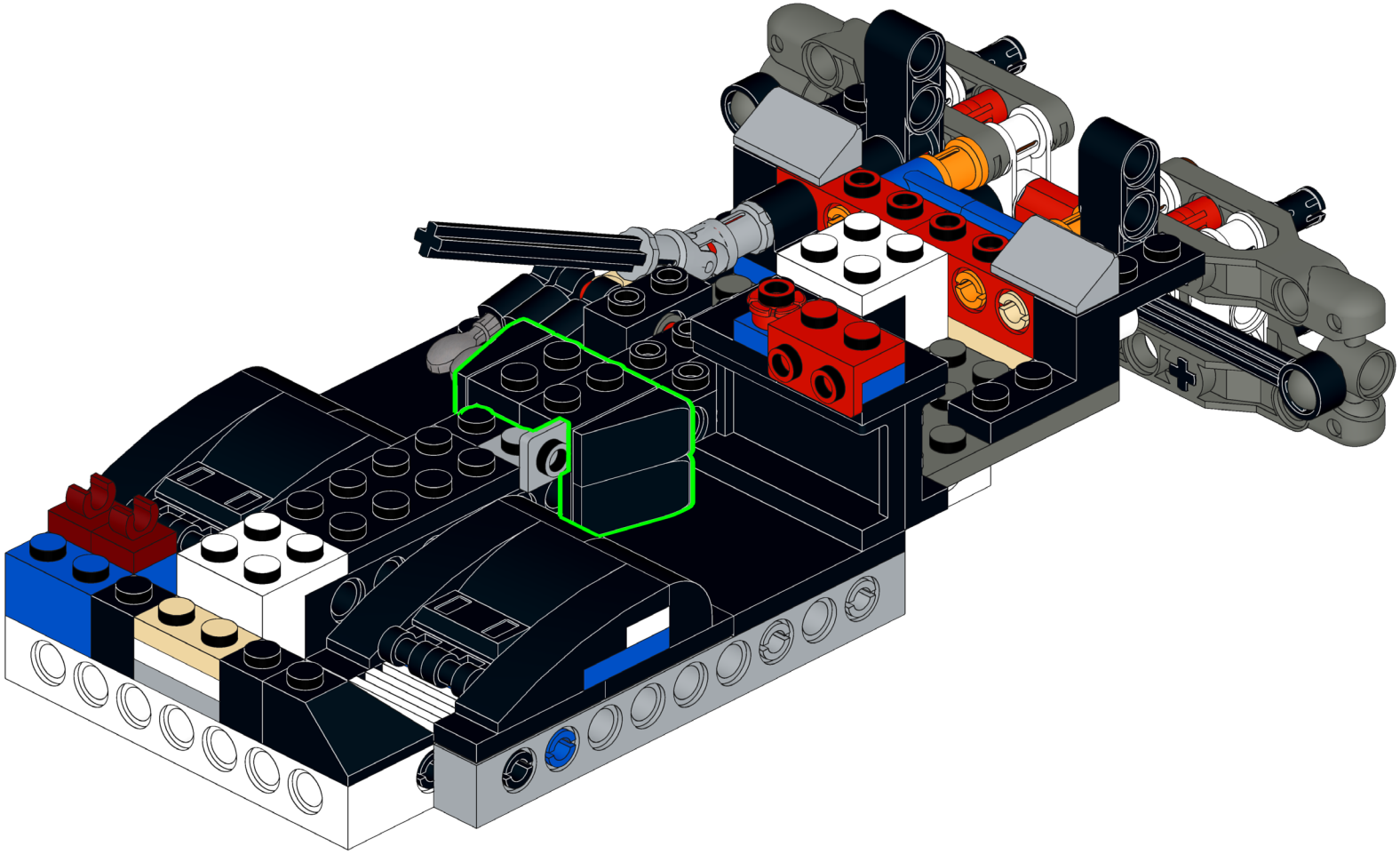

9

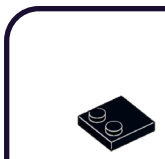

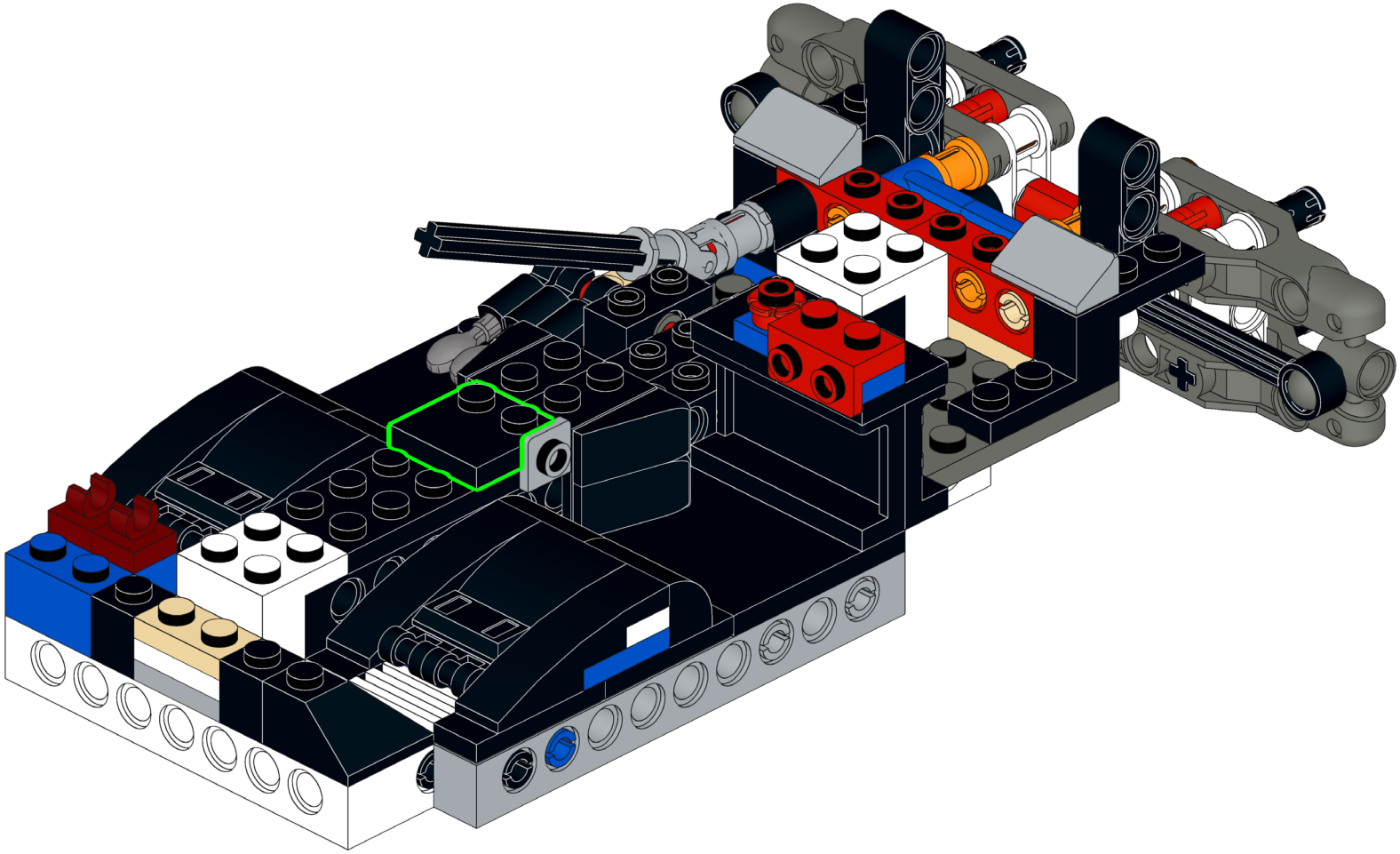

10

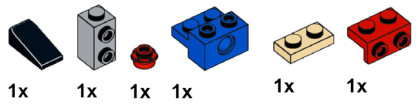

1

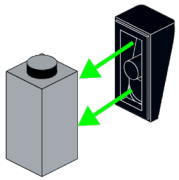

2

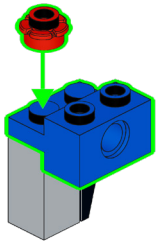

3

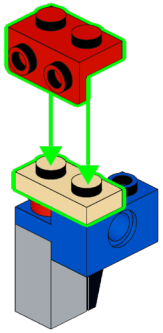

11



1

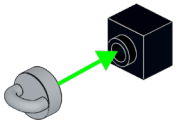

2

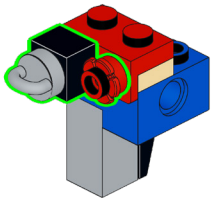

3

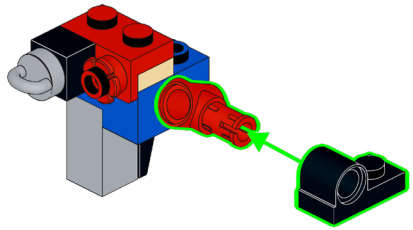

12

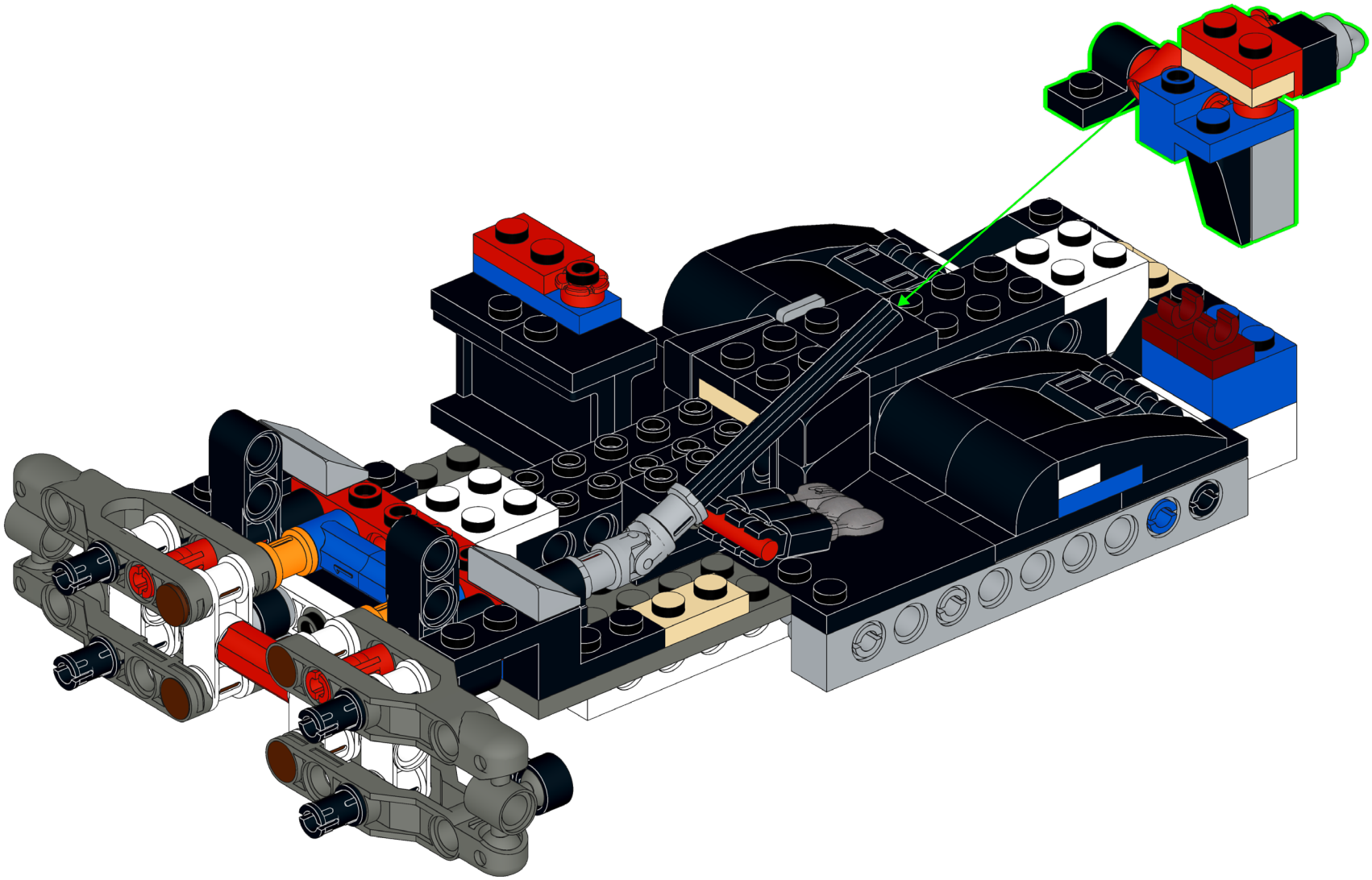

13

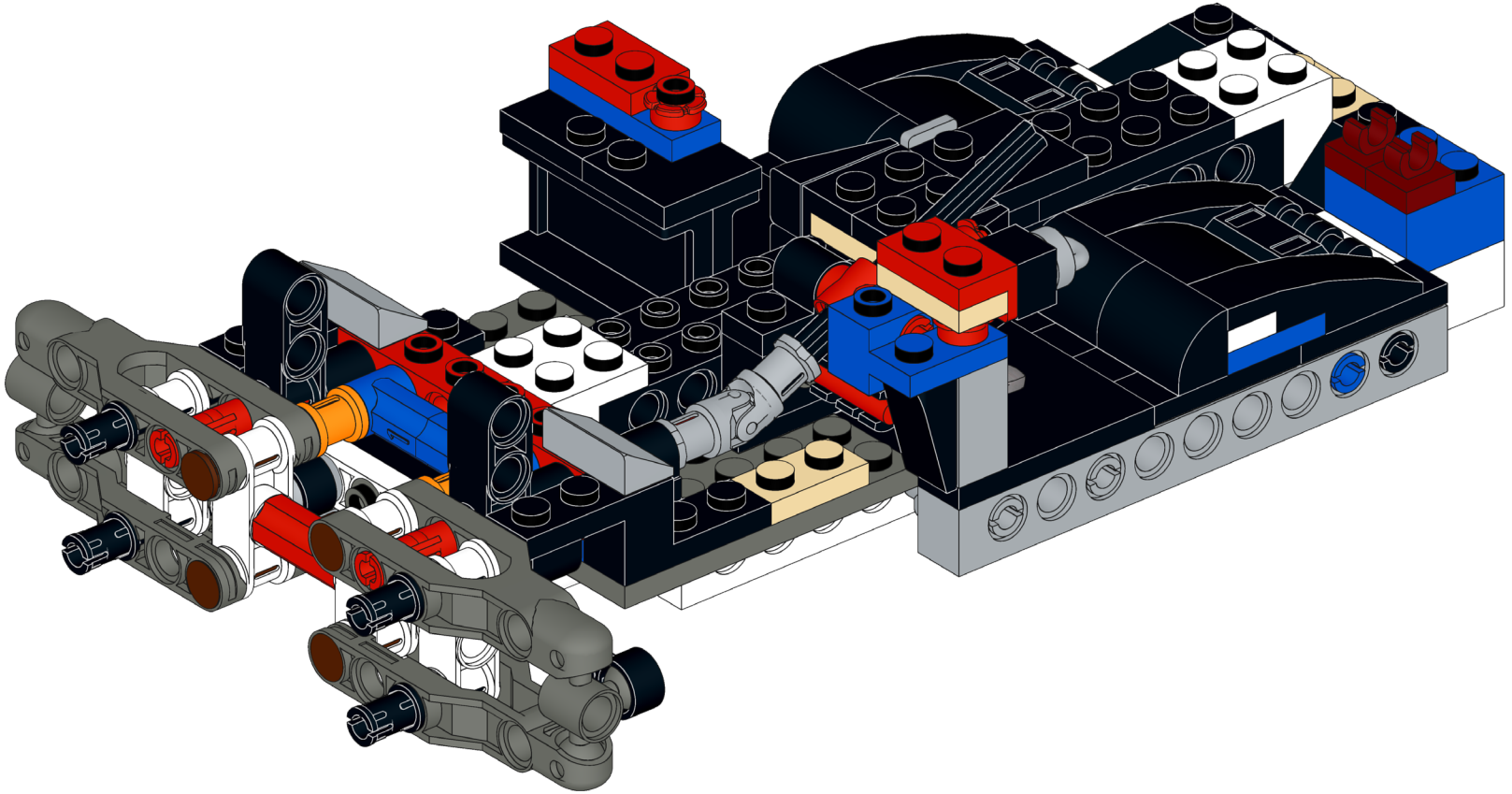

14

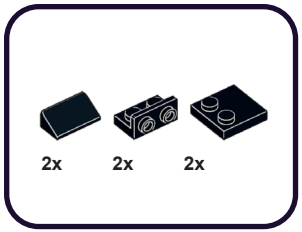

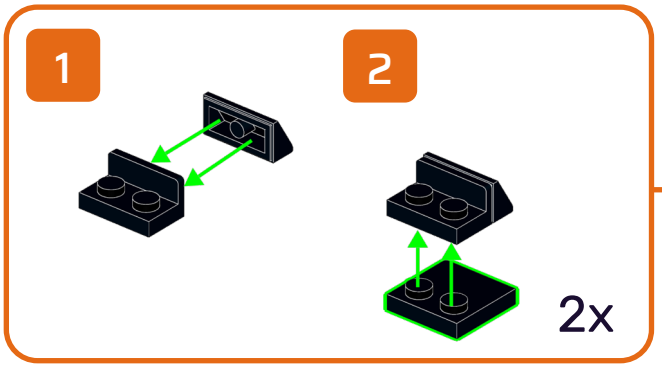

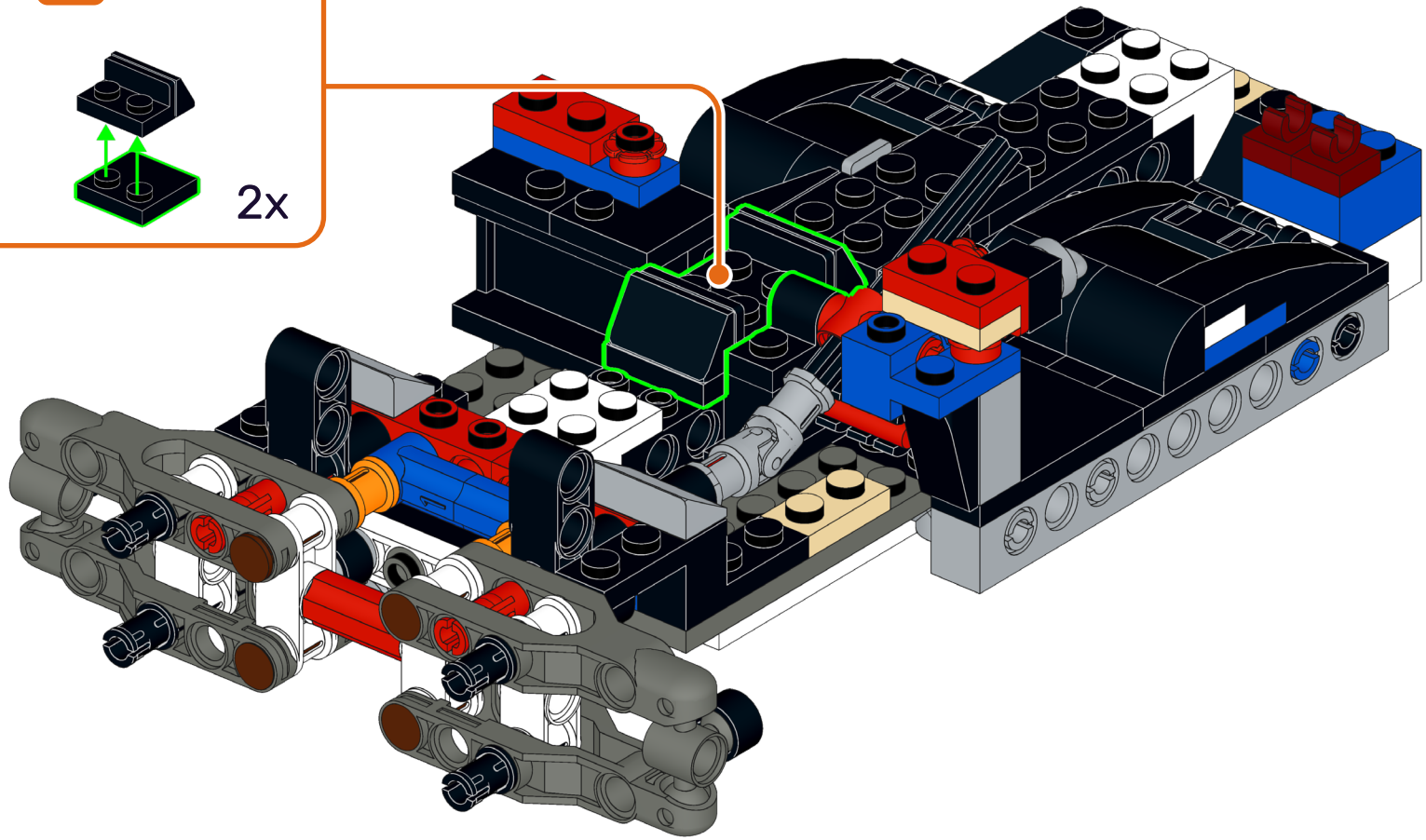

15

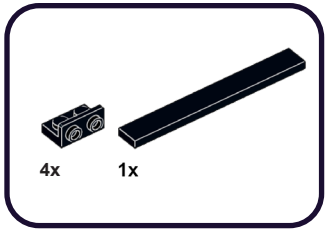

1



2

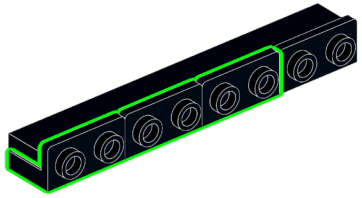

16

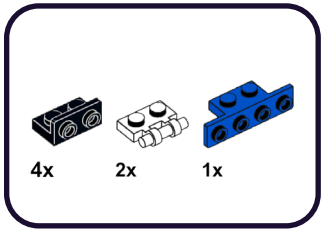

1

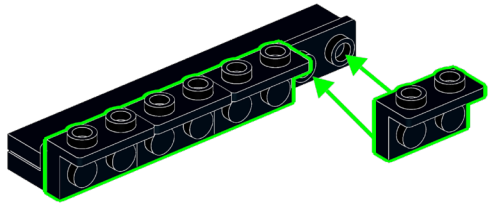

2

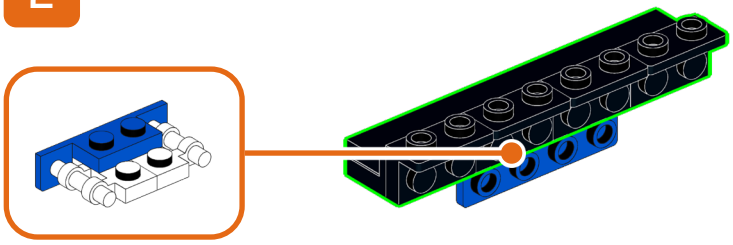

17

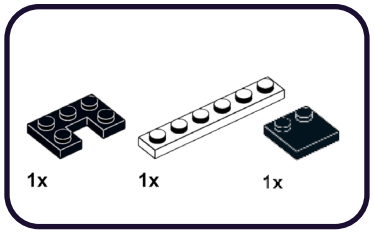

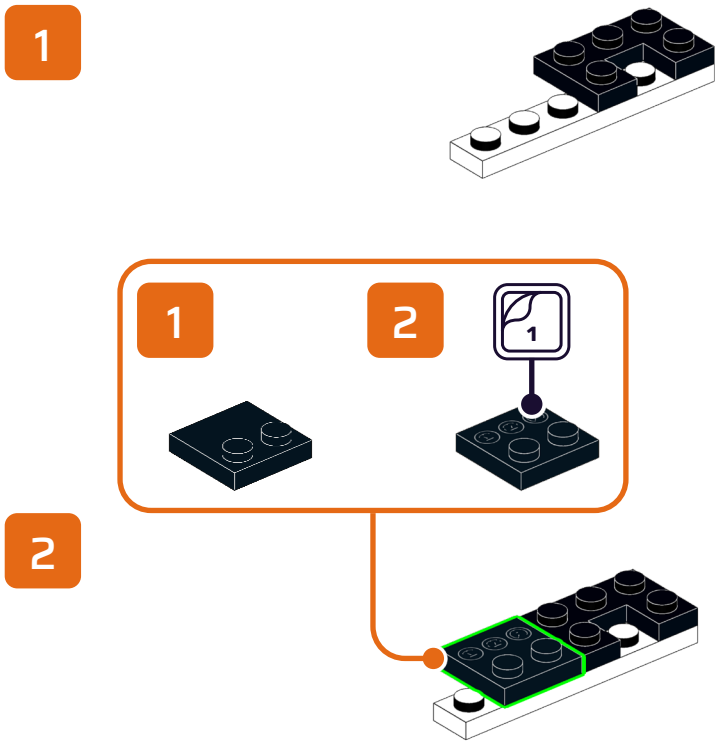

18

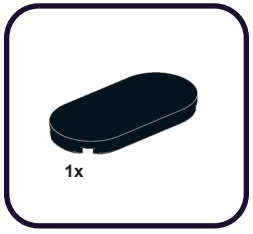

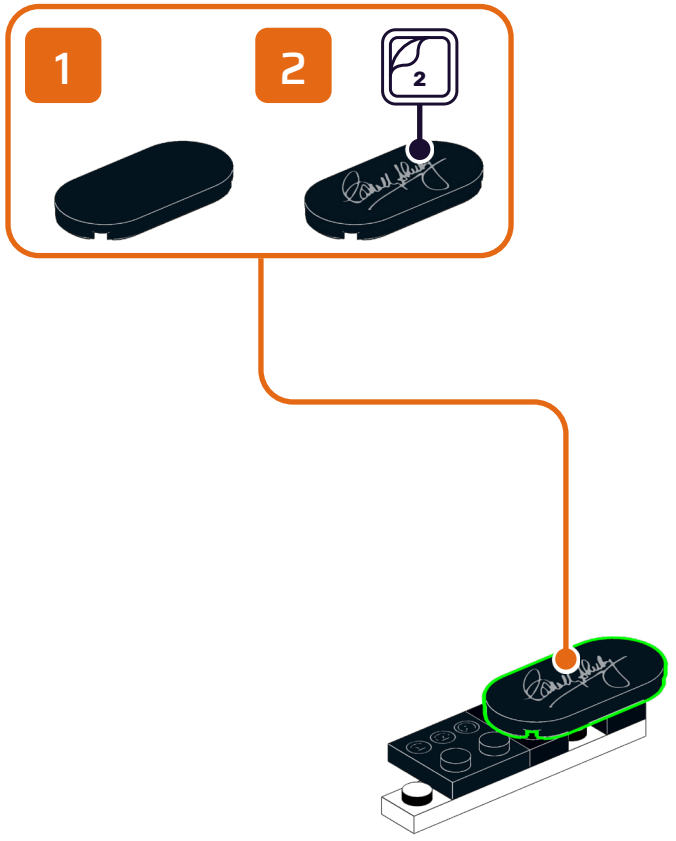

19

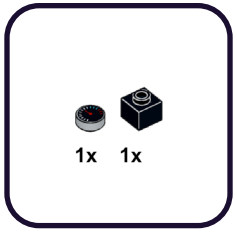

1

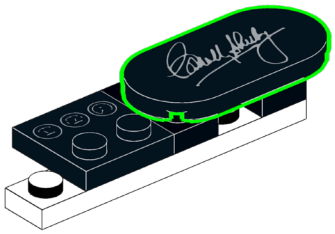

2

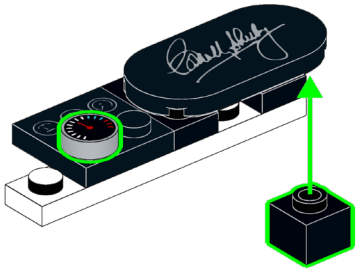

3

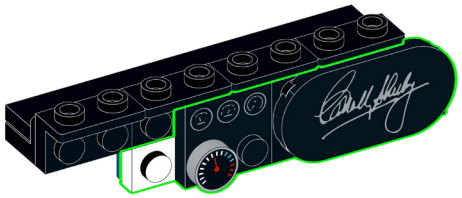

20

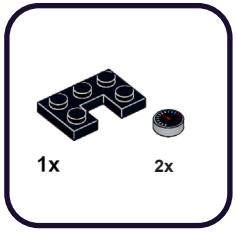

1

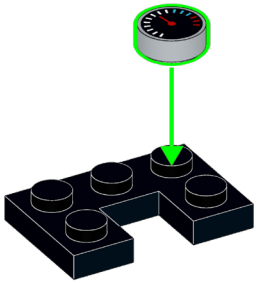

2

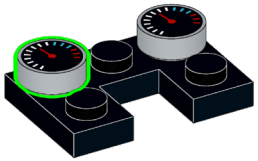

21

AR-WW30

1x

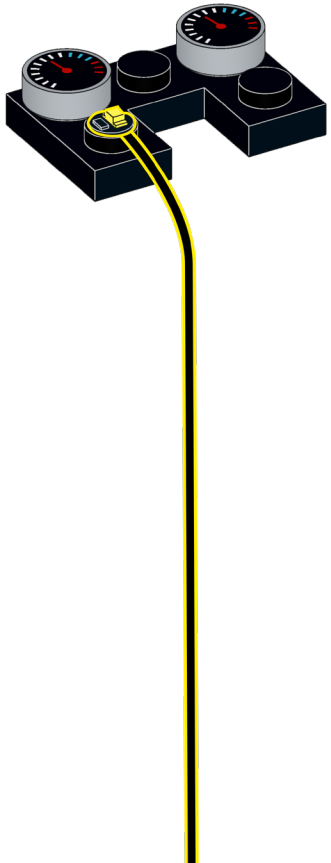

22

1x

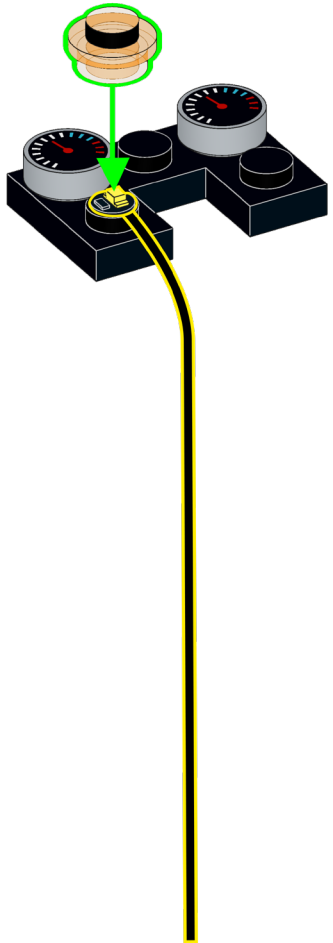

23

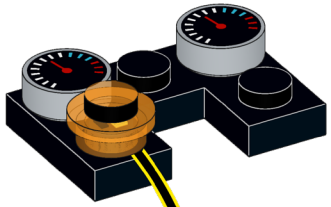

24

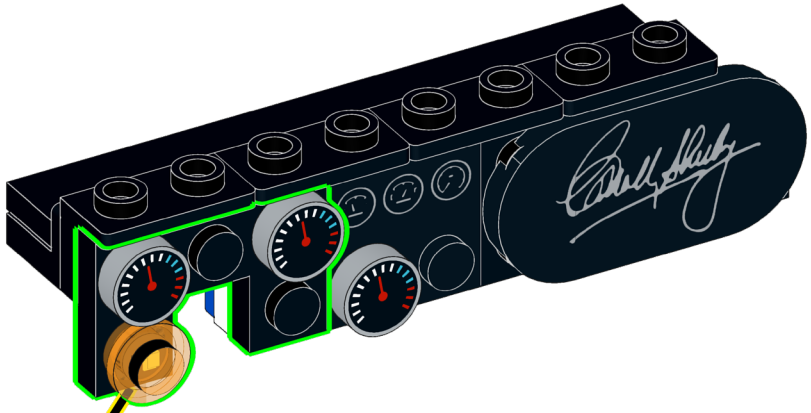

25

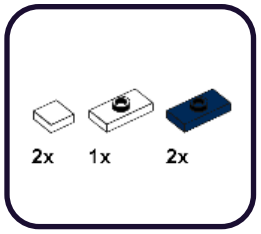

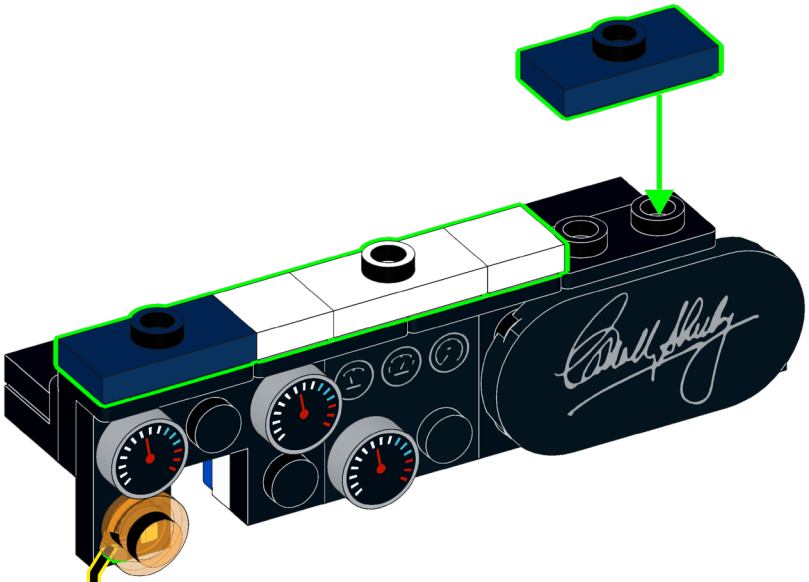

26

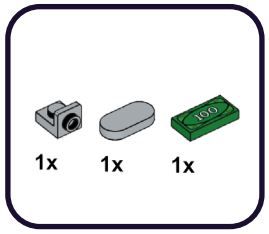

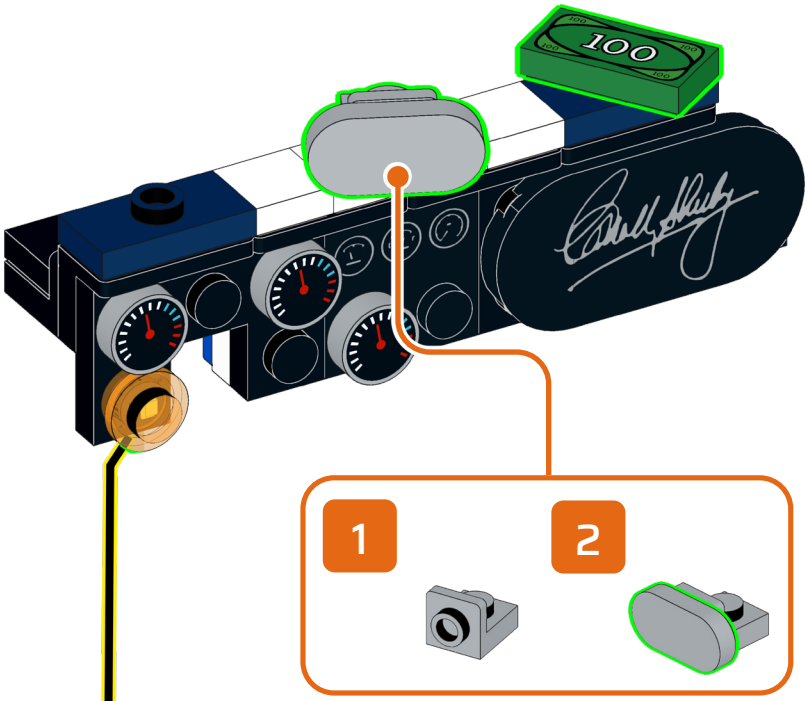

27

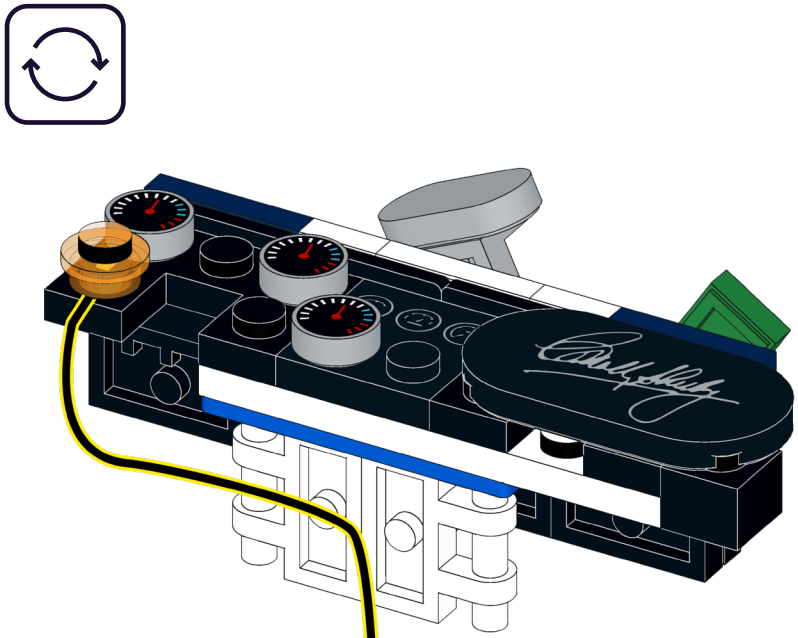

28



1x

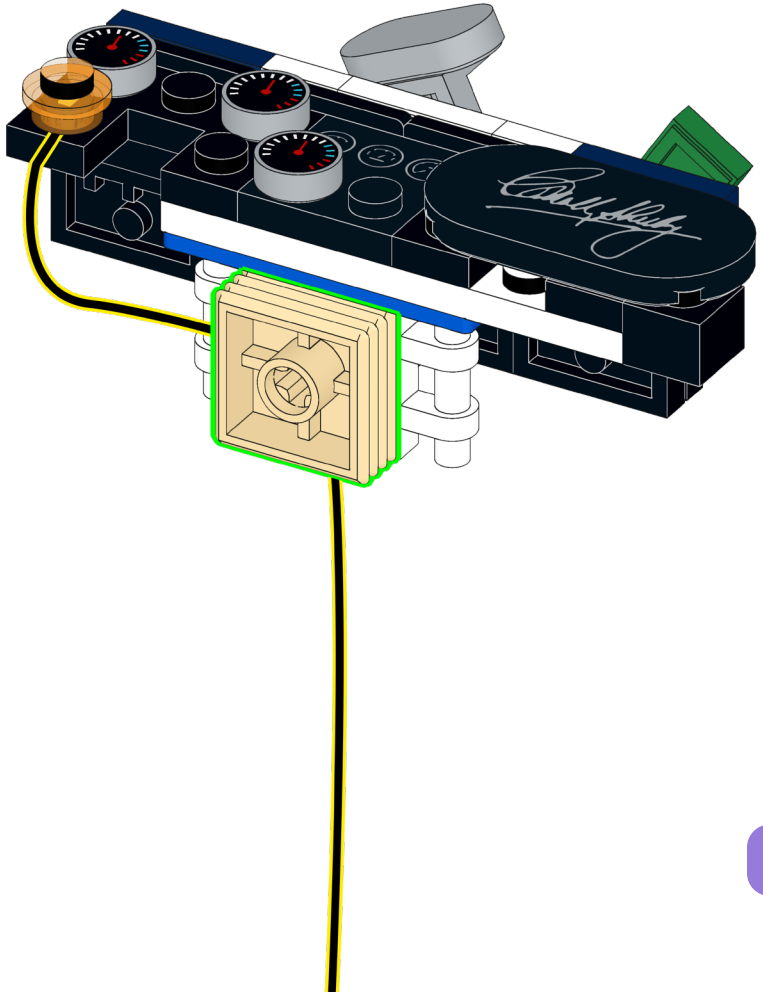

29

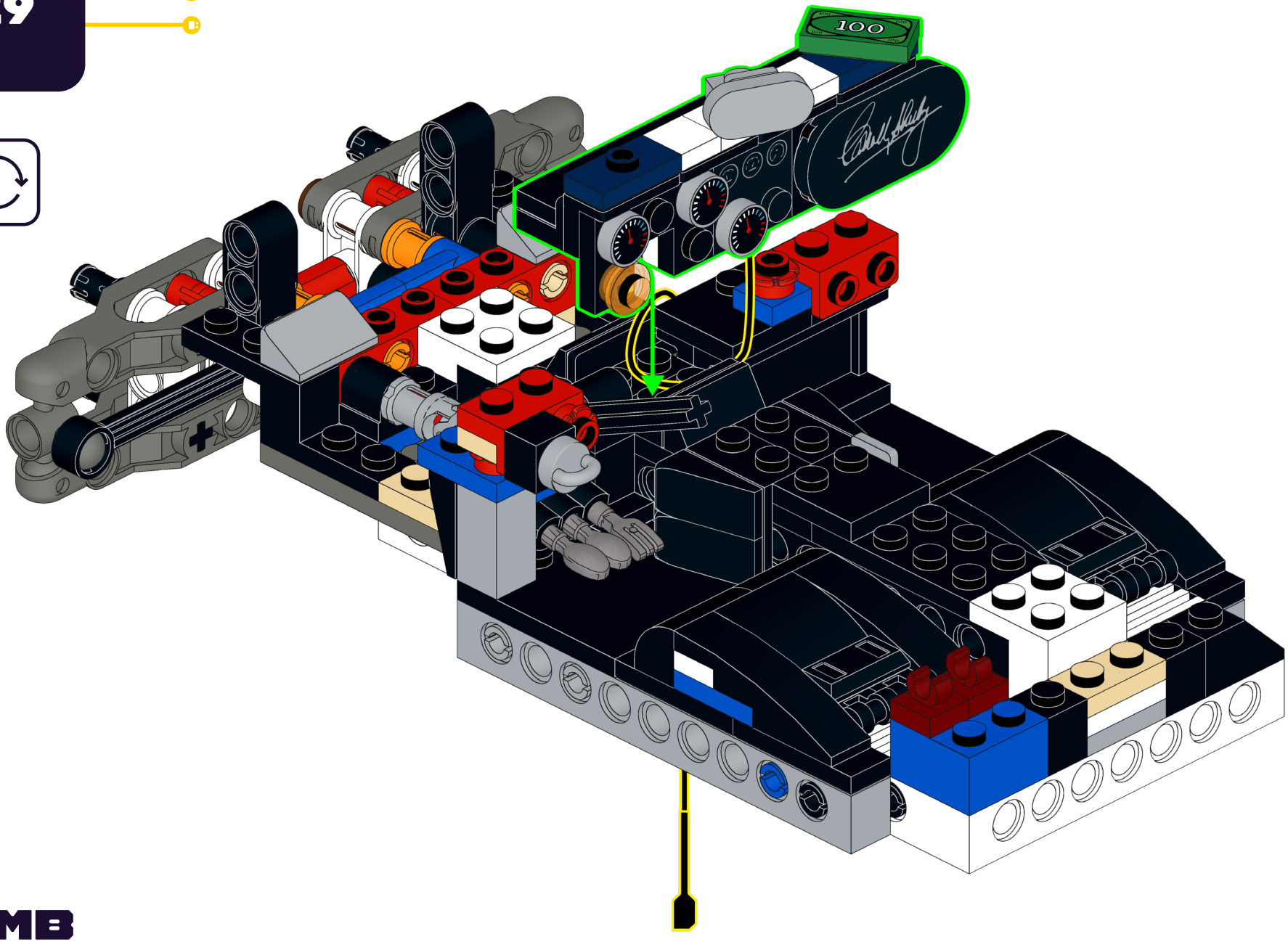

30

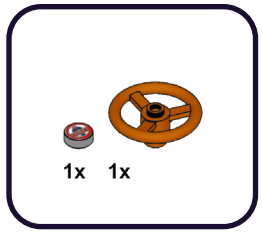

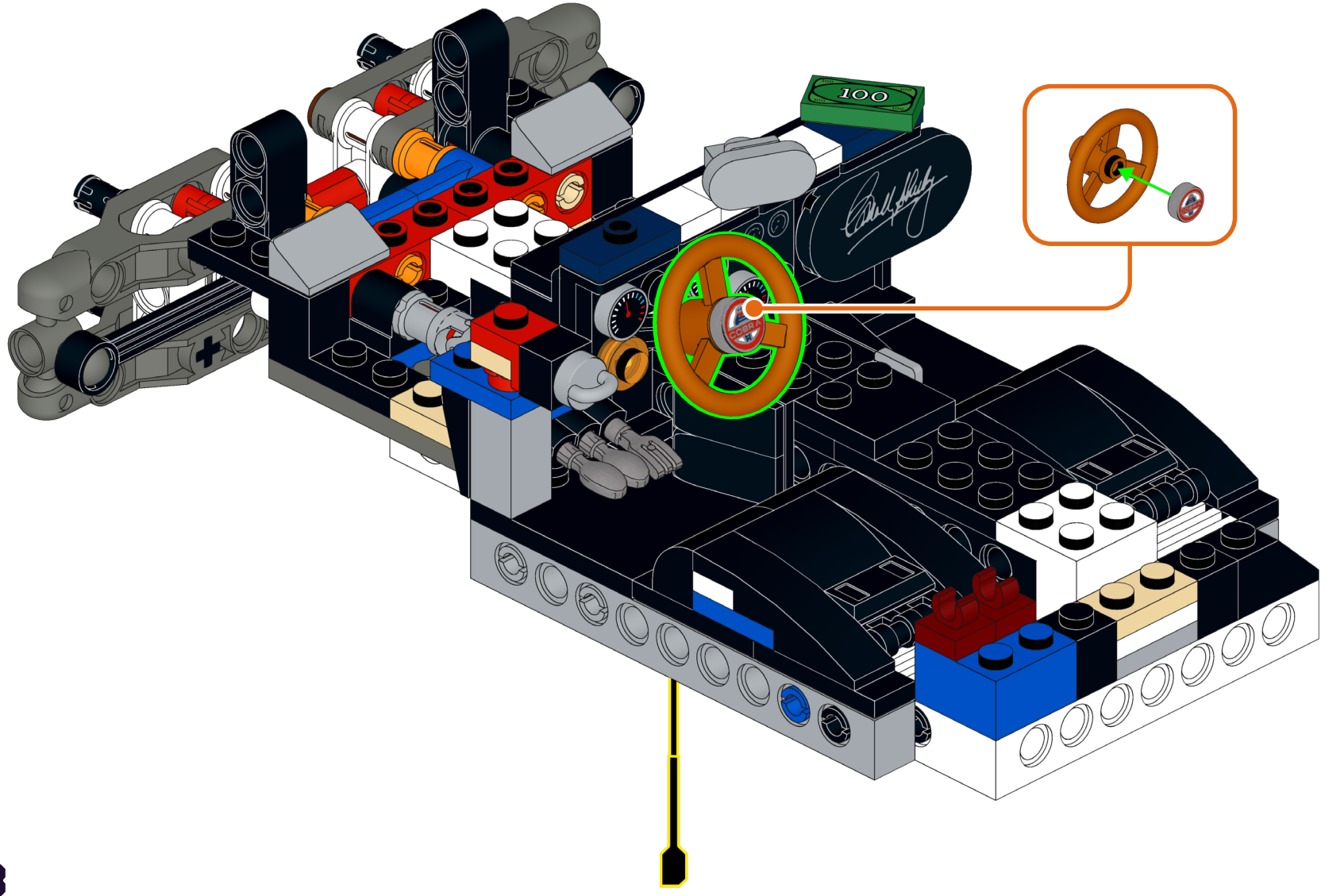

31

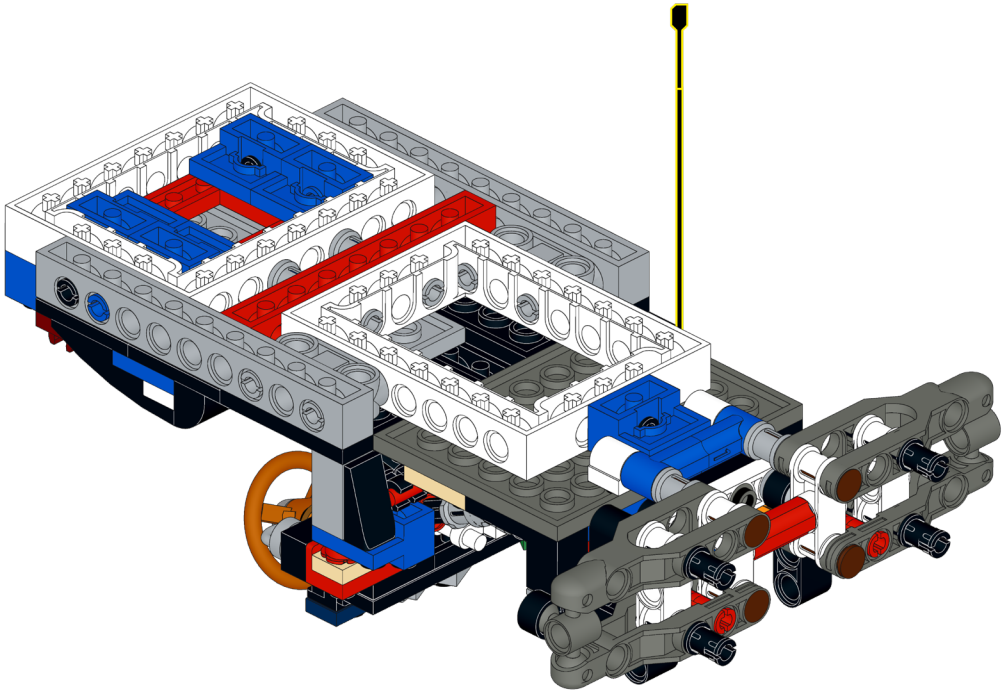

32

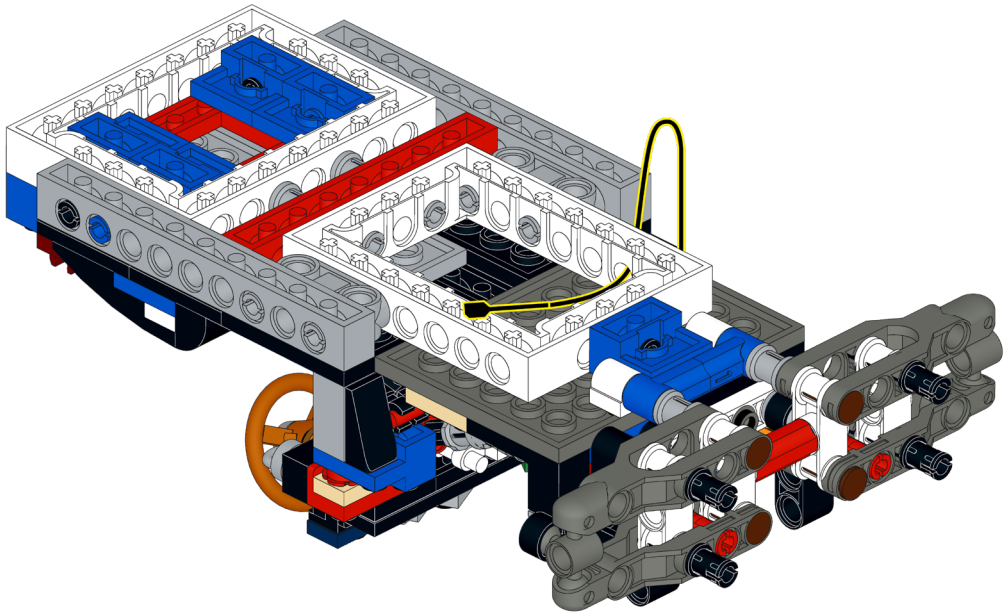

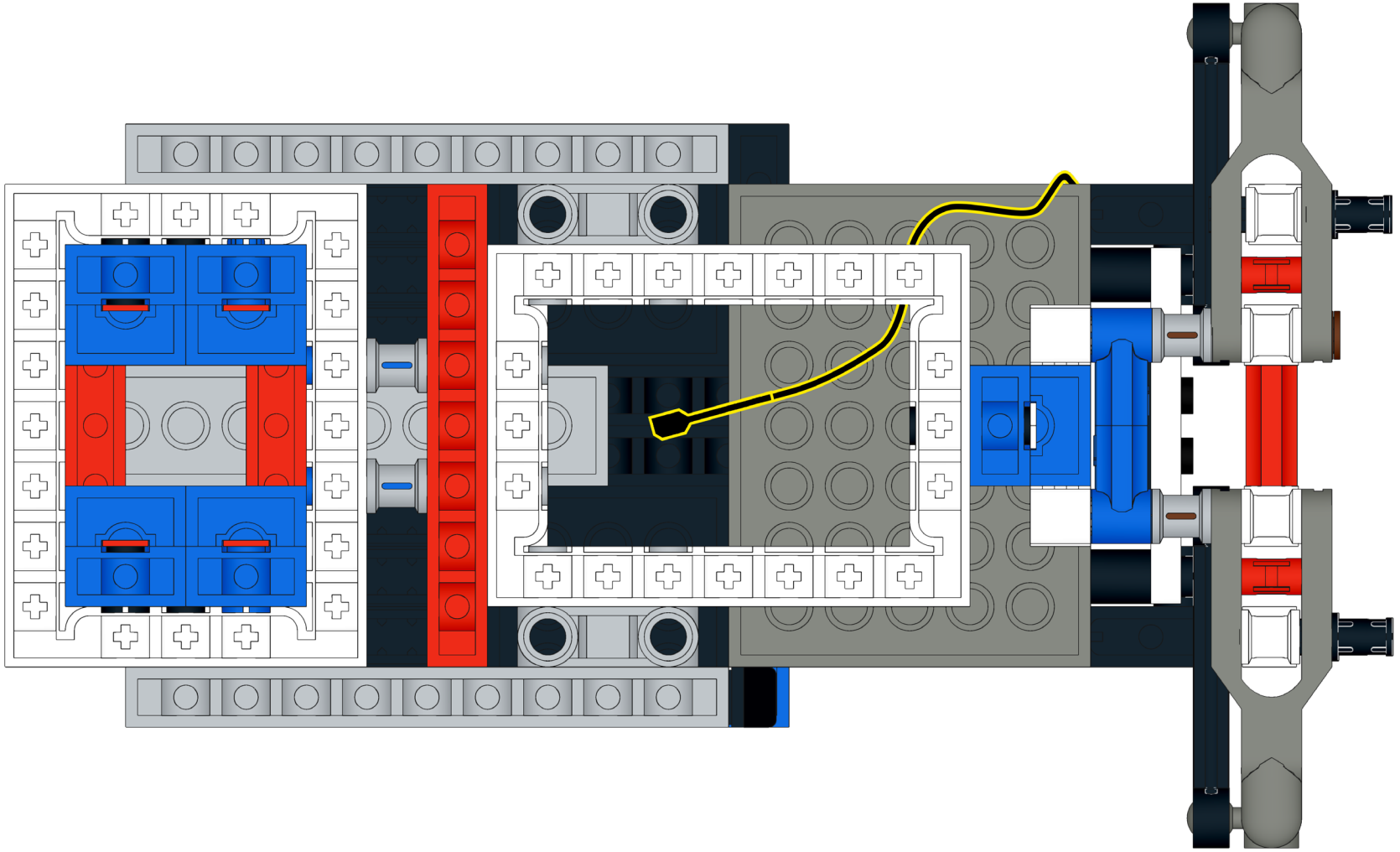

34

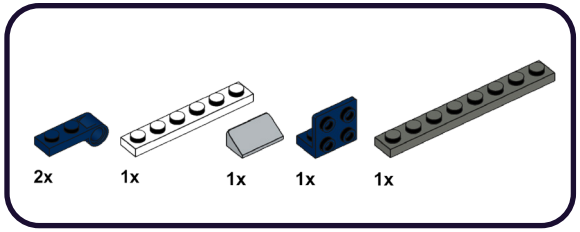

1

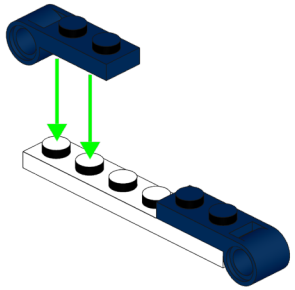

2

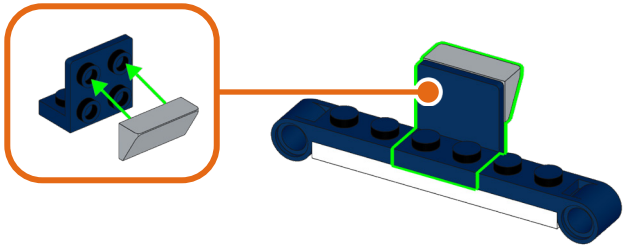

3

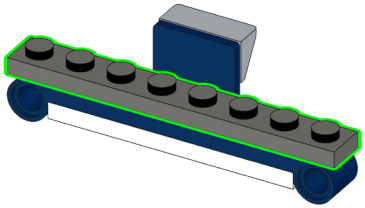

35

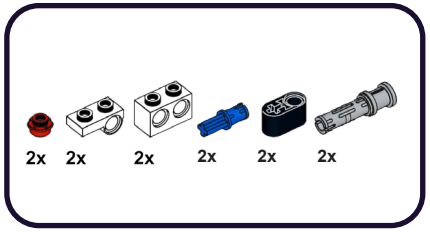

1

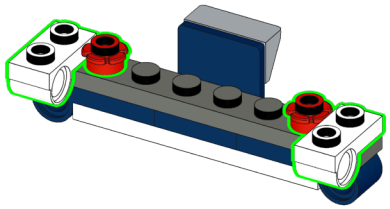

2

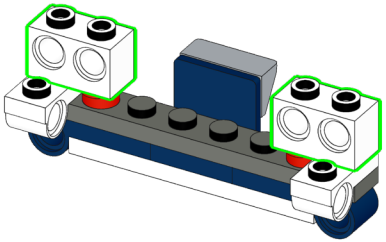

3



4

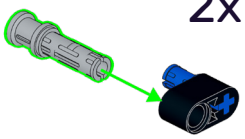

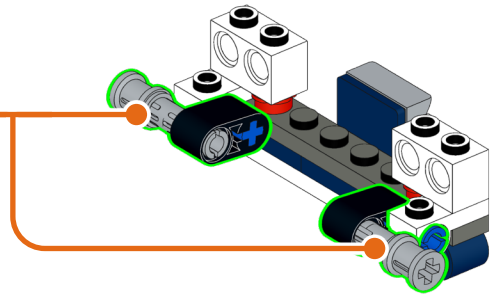

36

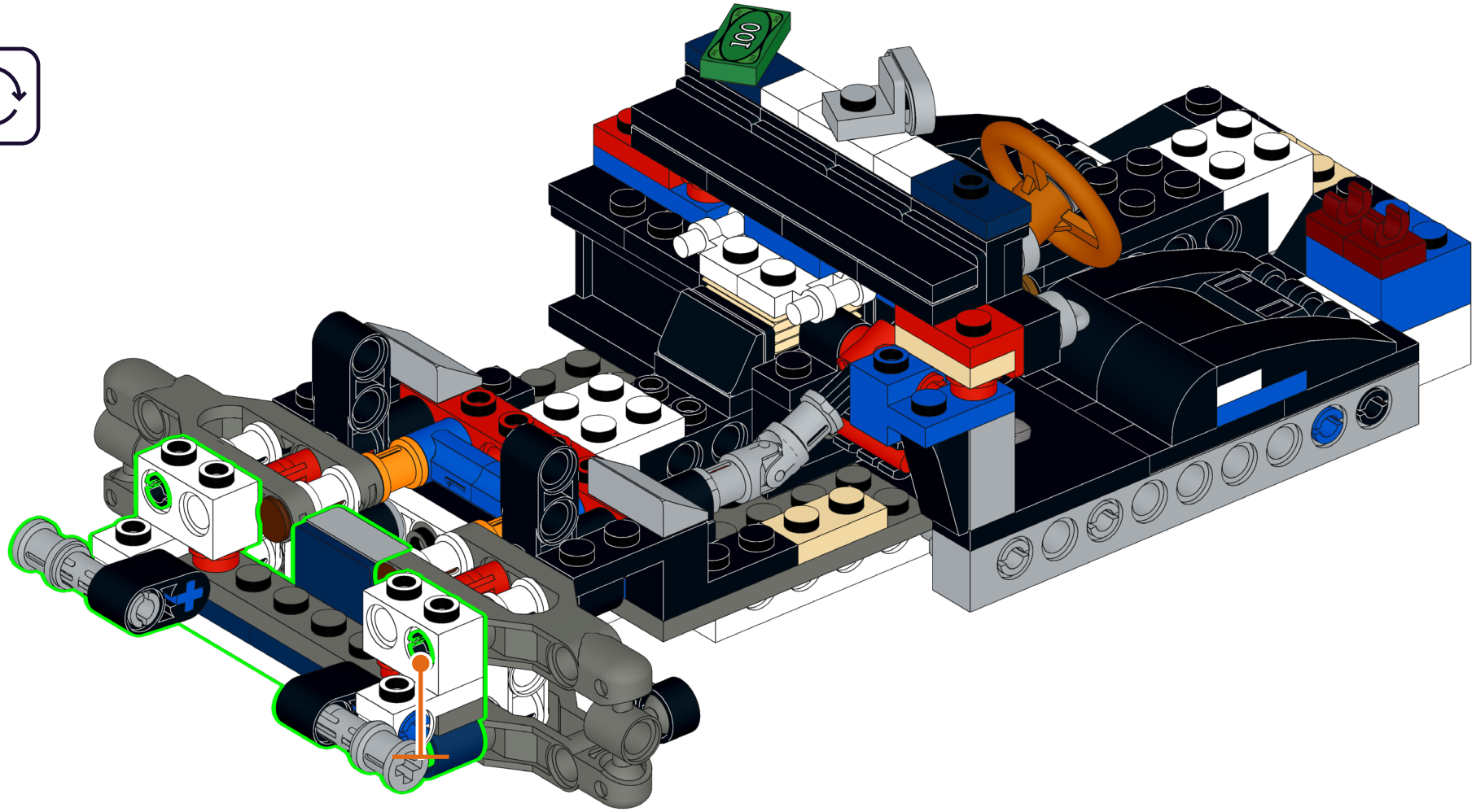

37

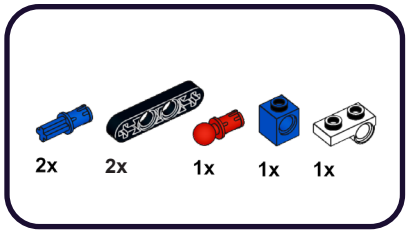

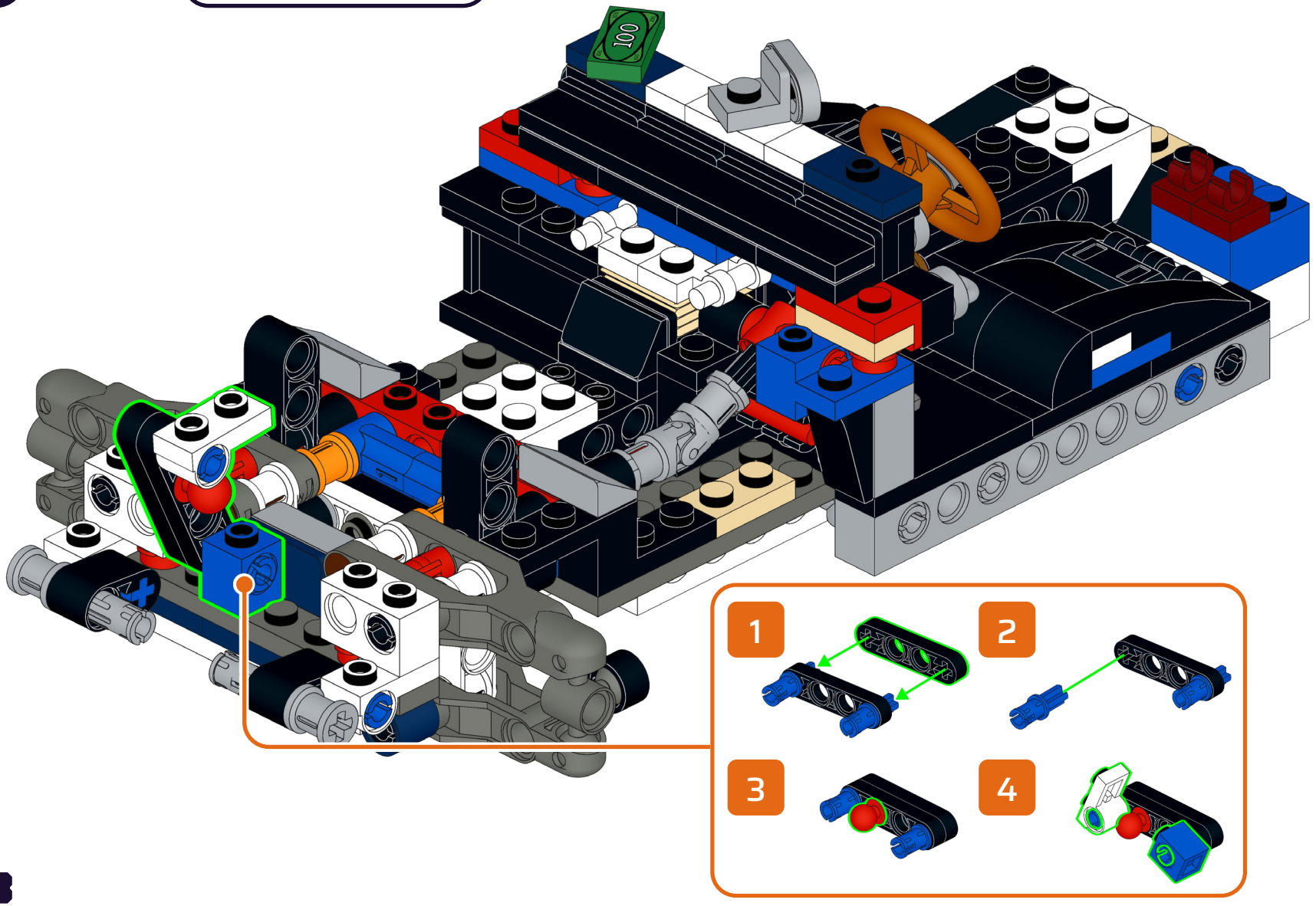

38

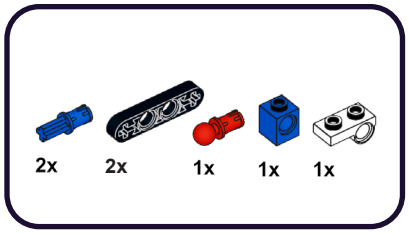

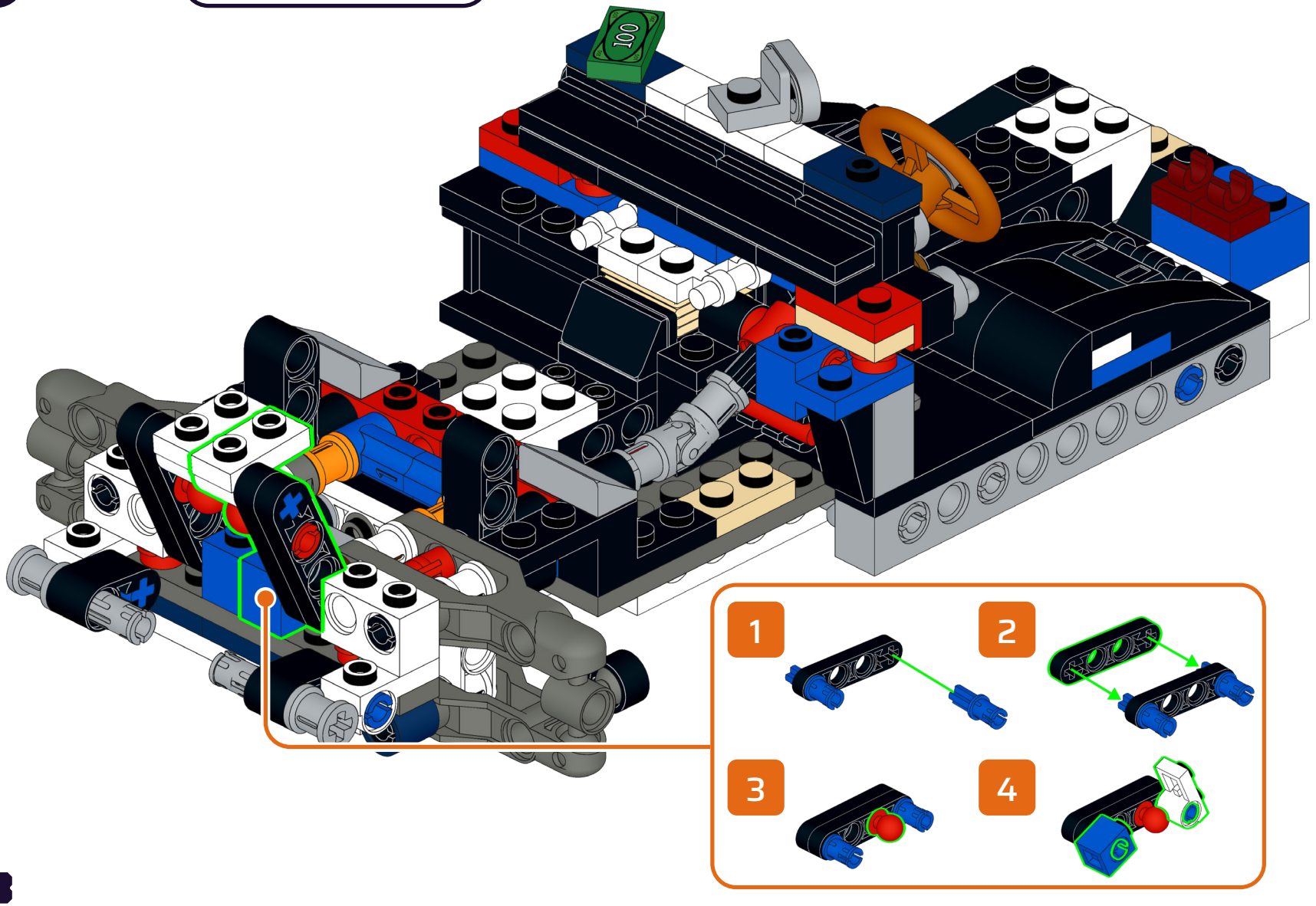

39

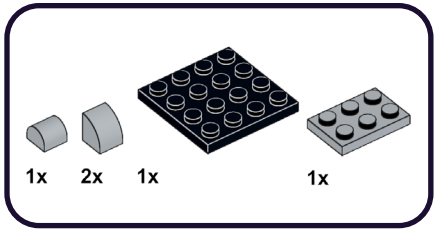

1

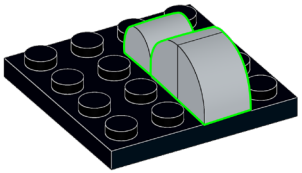

2

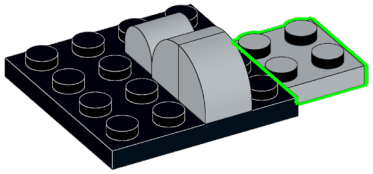

40

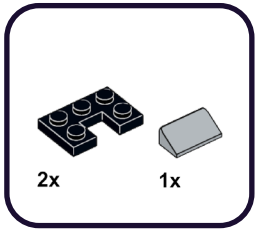

1

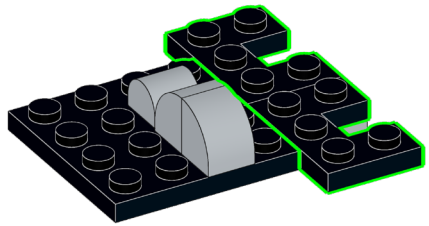

2

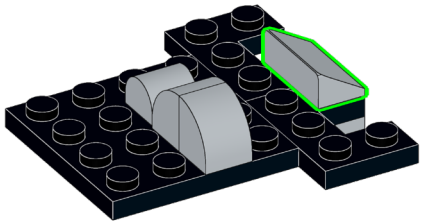

41

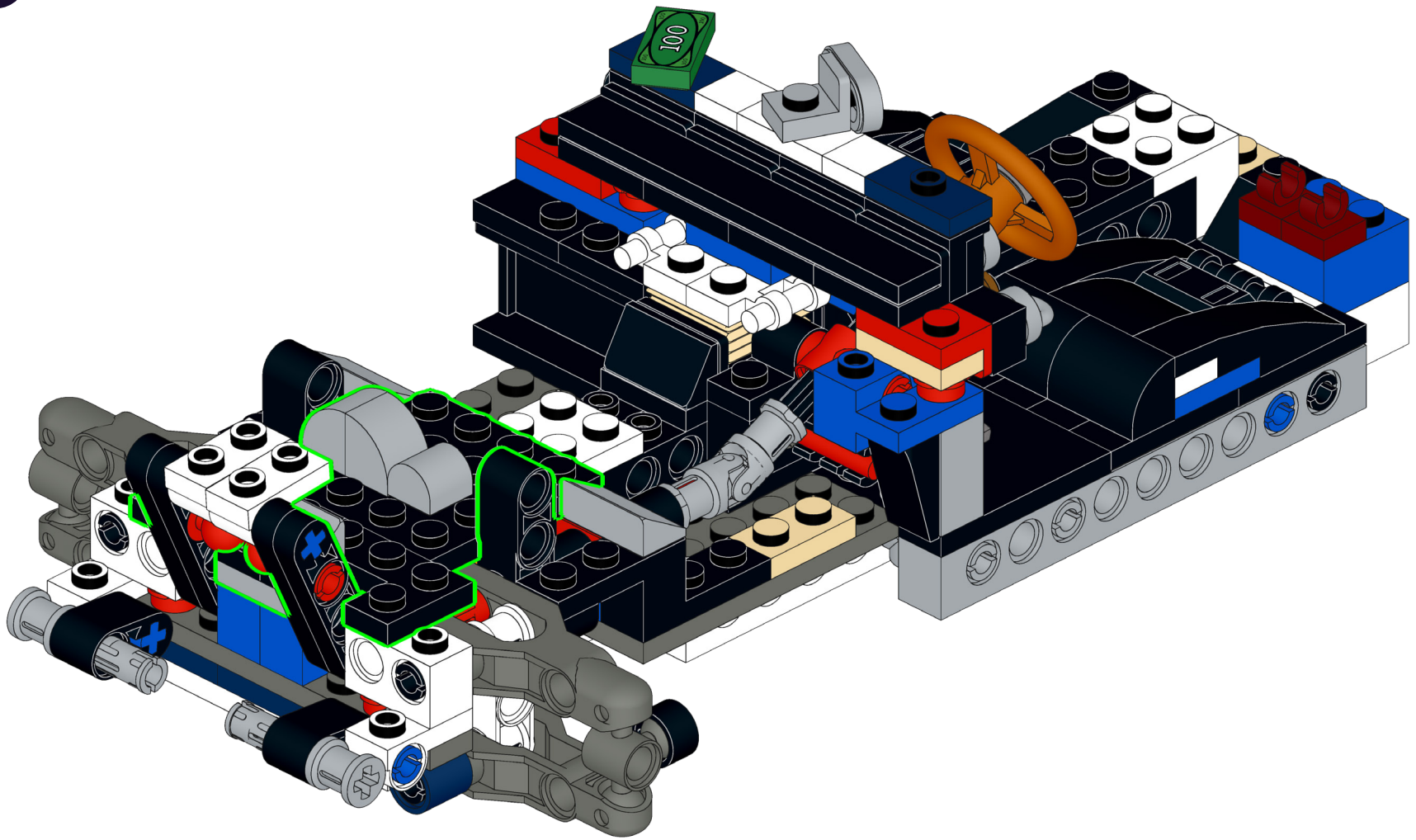

42

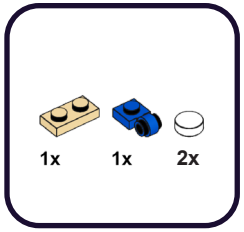

1

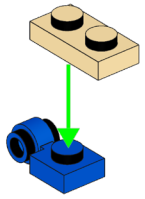

2

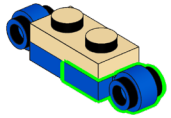

3

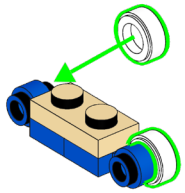

43

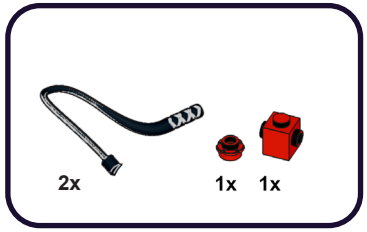

1

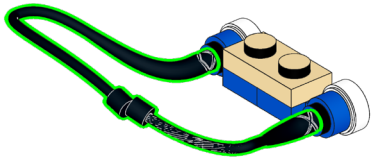

2

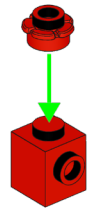

3

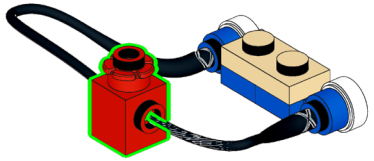

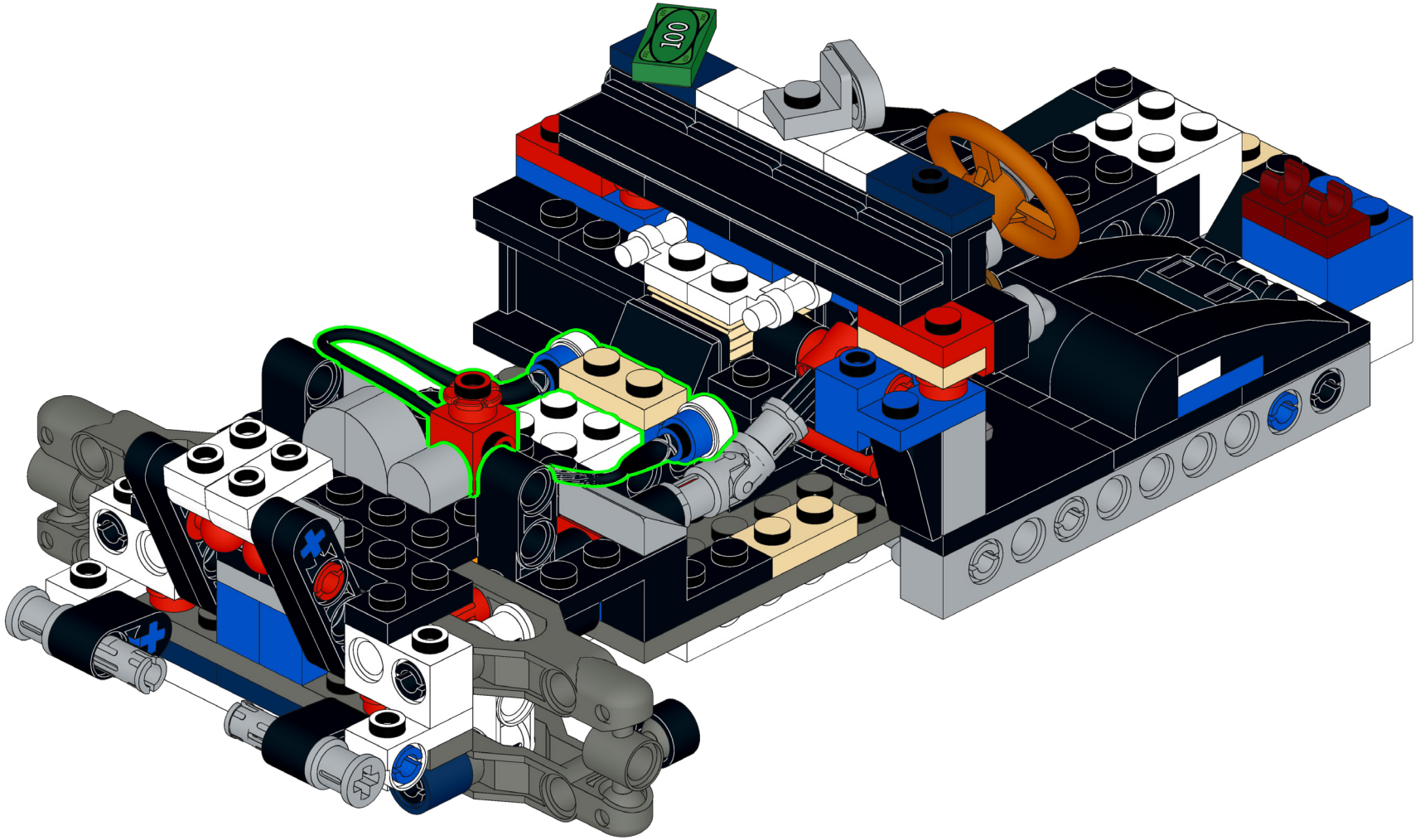

45

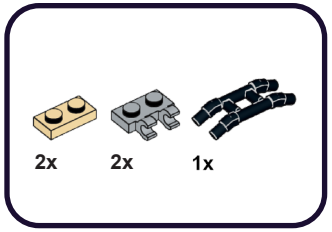

1

2x

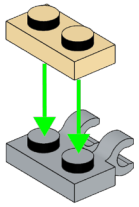

2

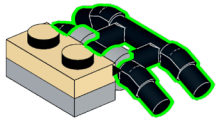

3

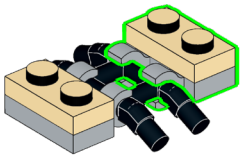

46

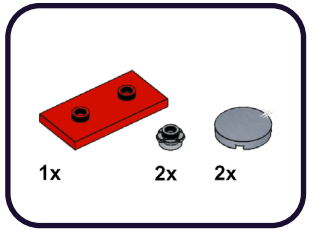

1

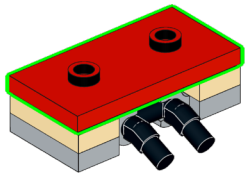

2

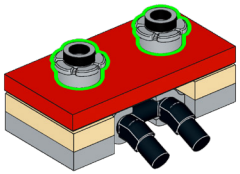

3

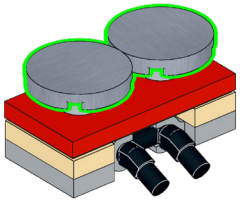

47

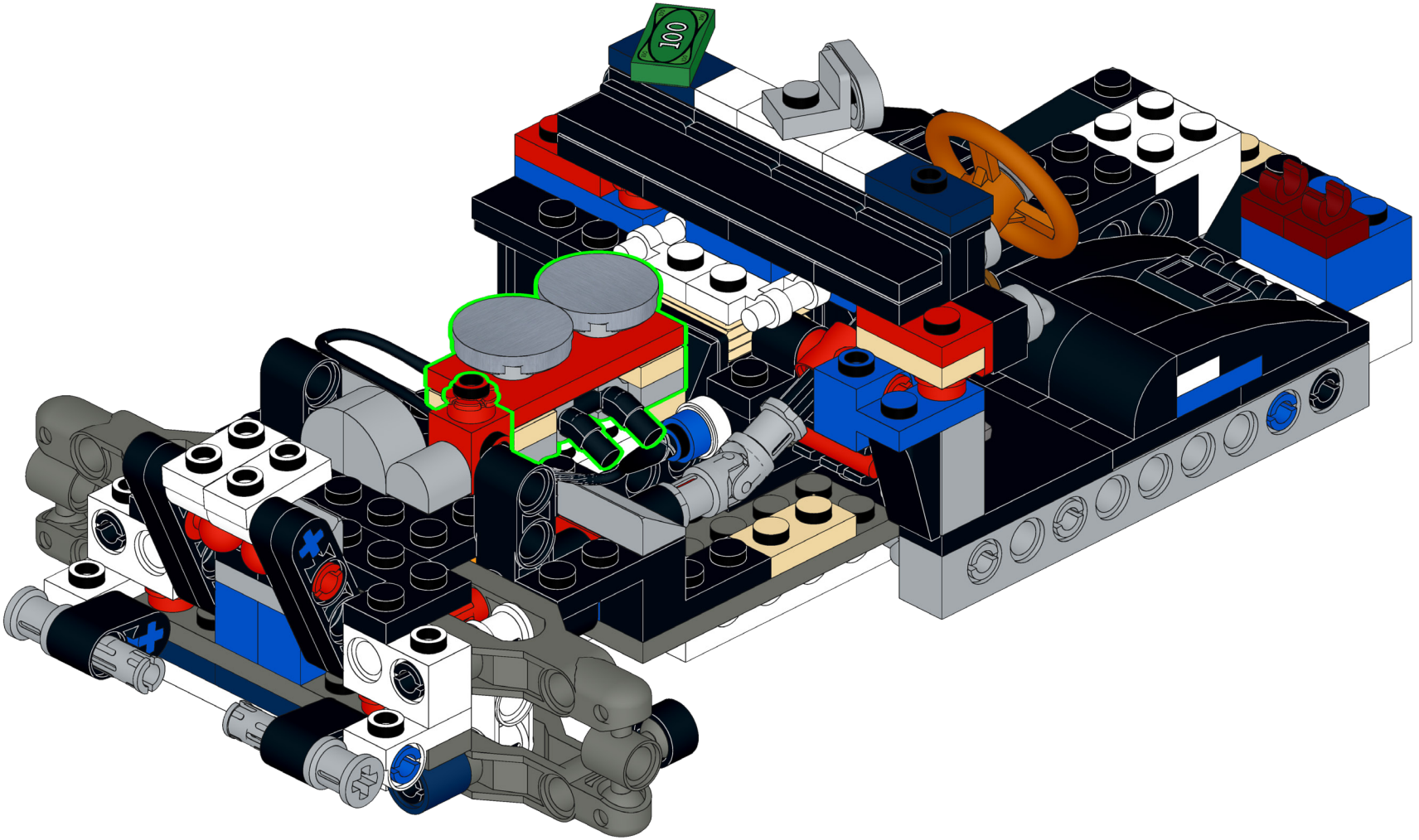

48

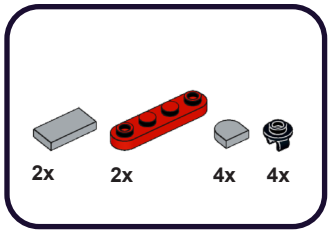

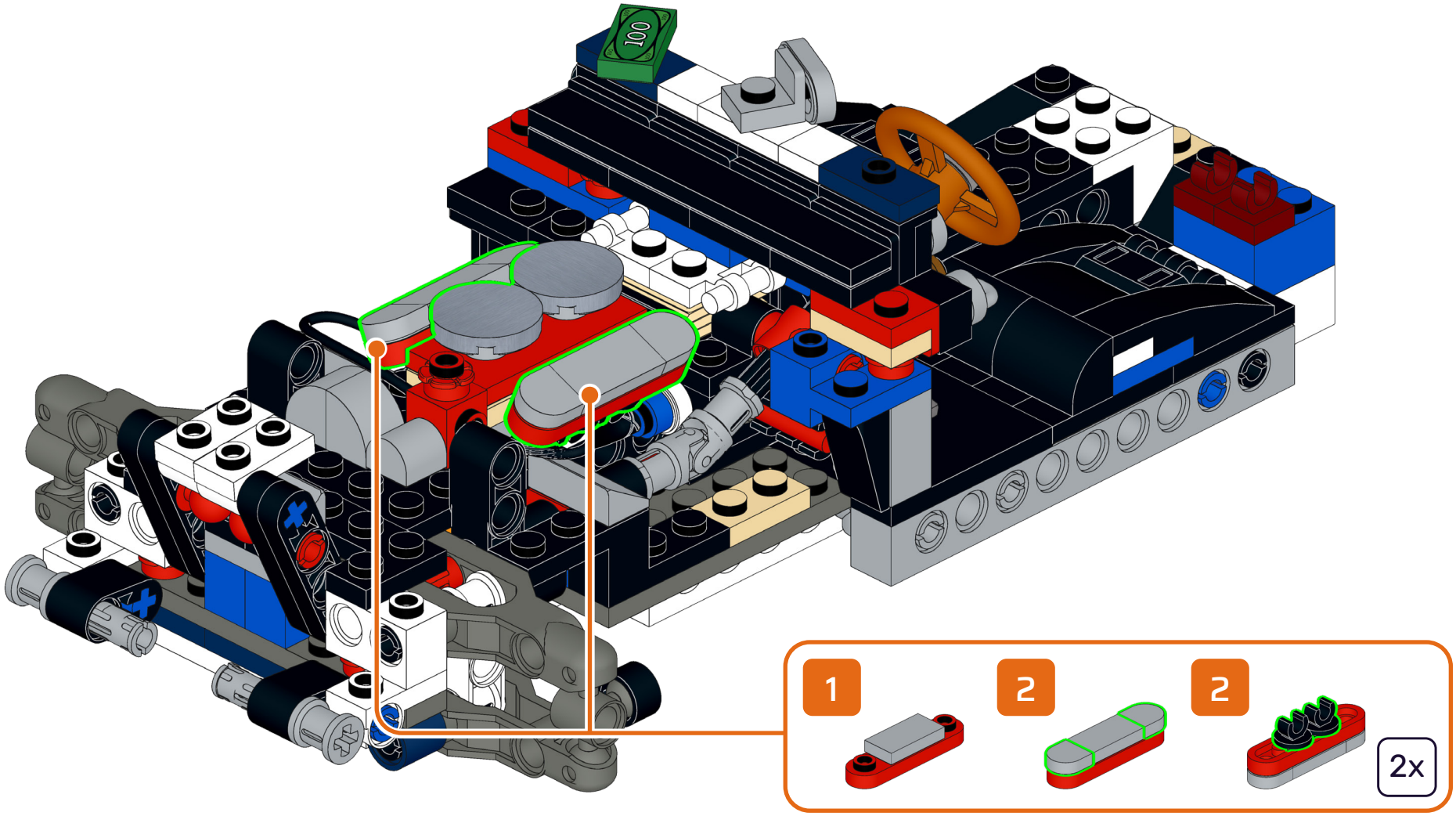

49

2x 1x 1x 1x

1 2

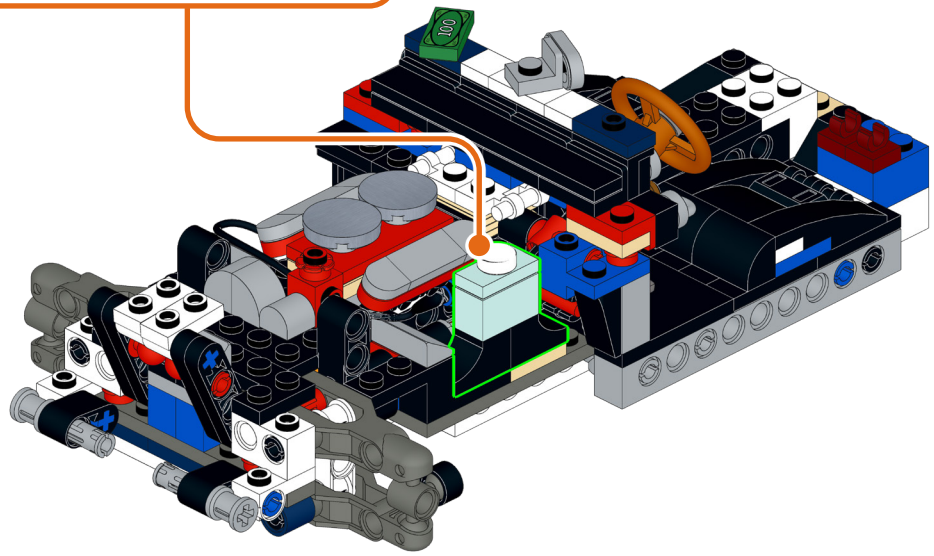

50

2x

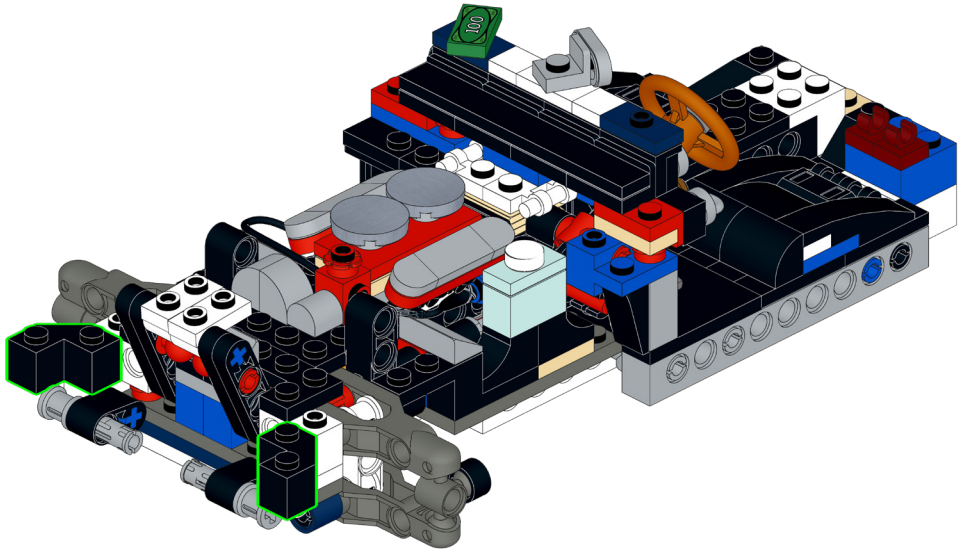

51



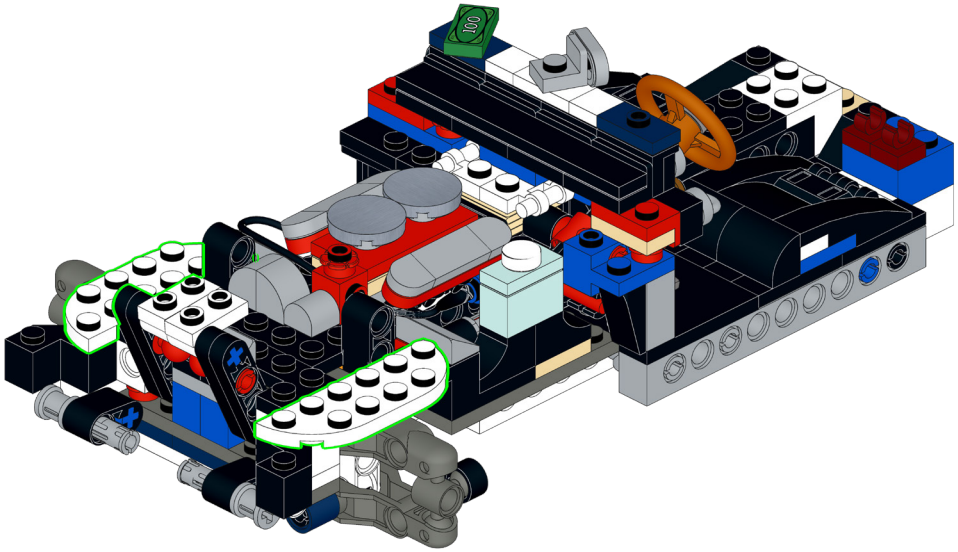

52



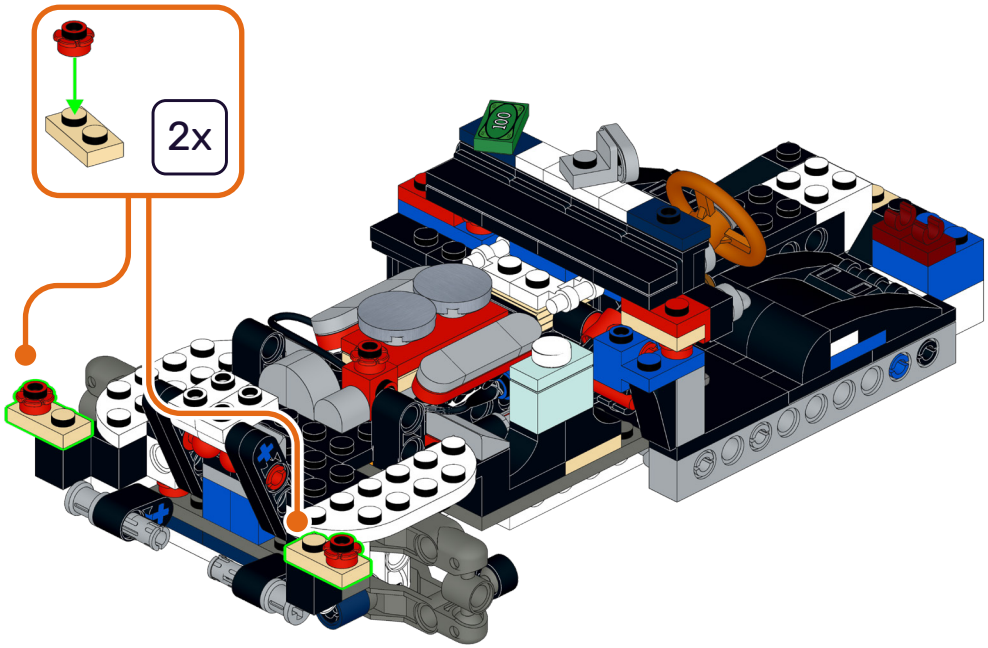

53

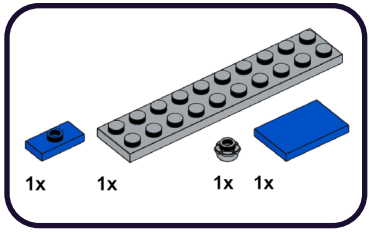

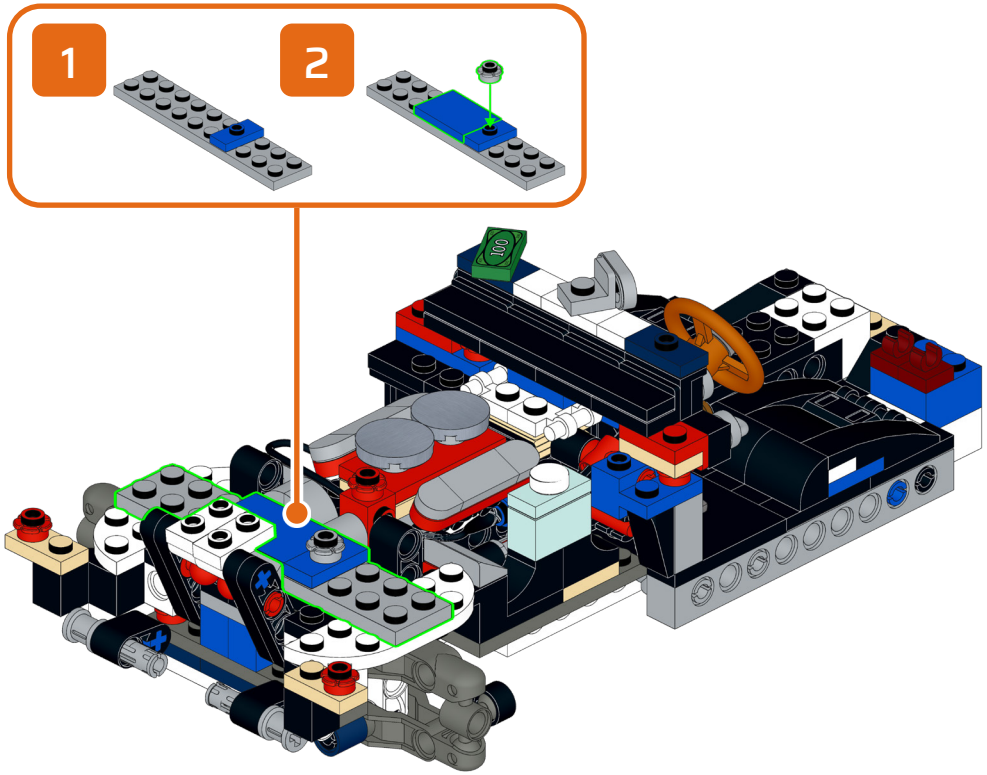

54

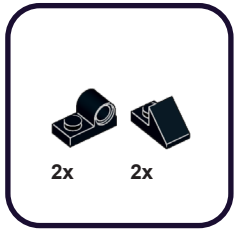

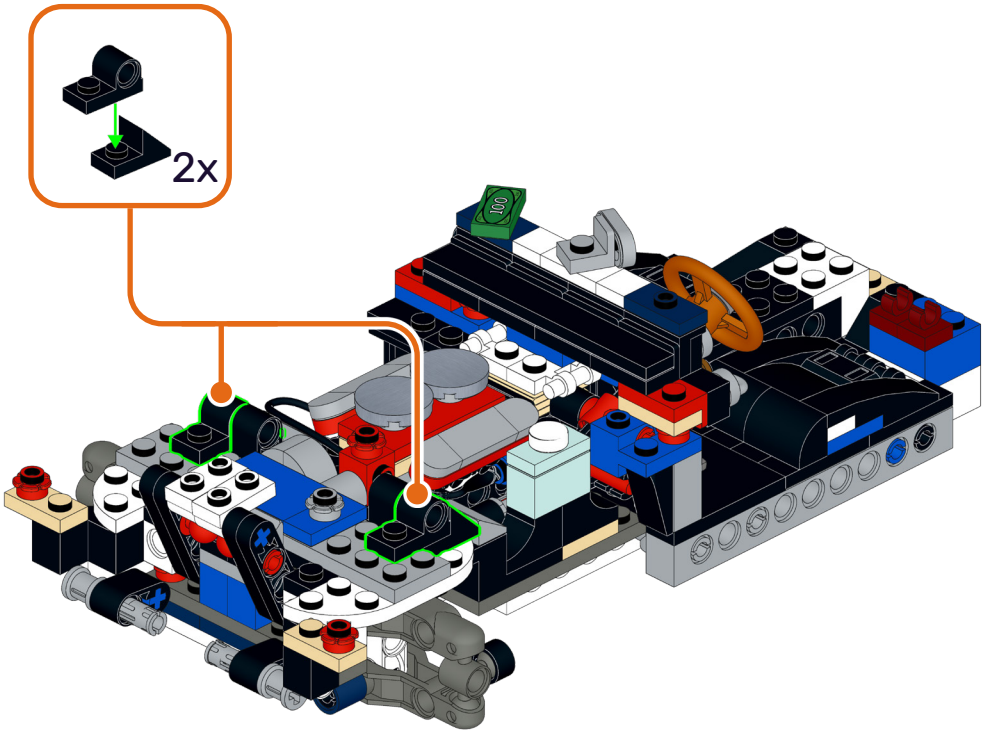

55

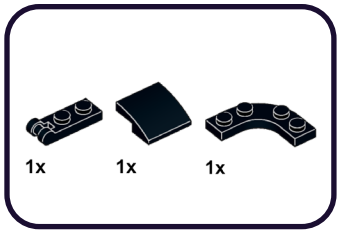

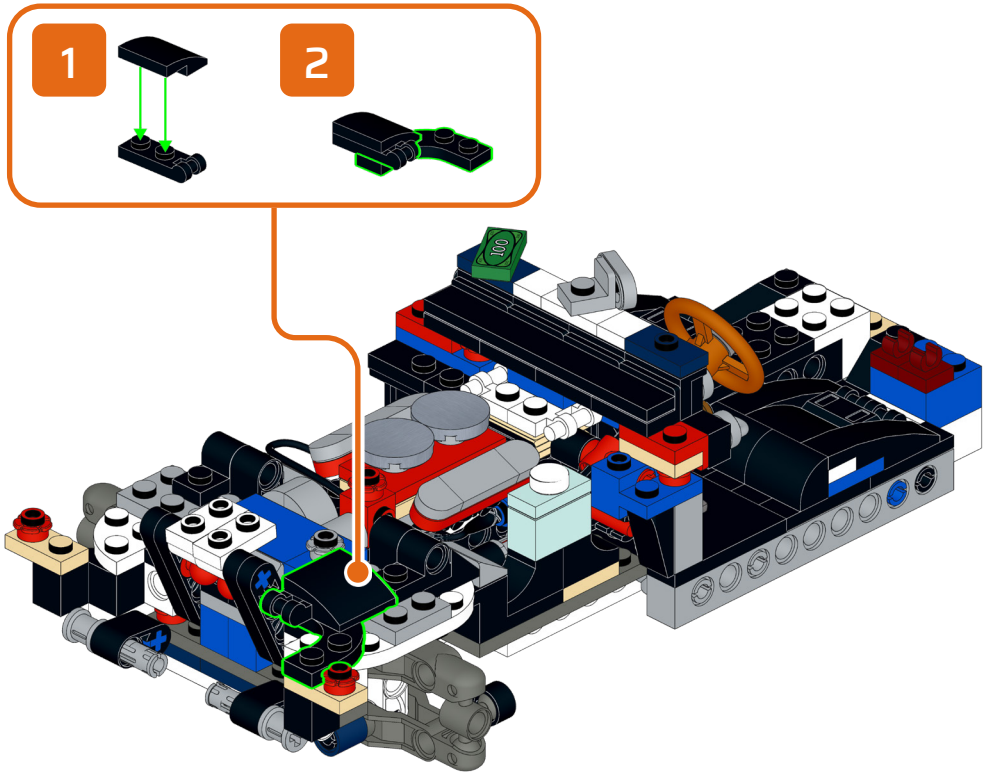

56

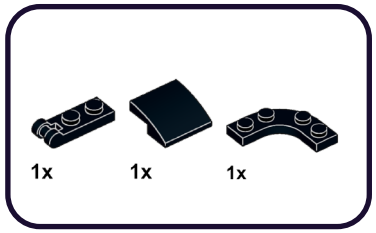

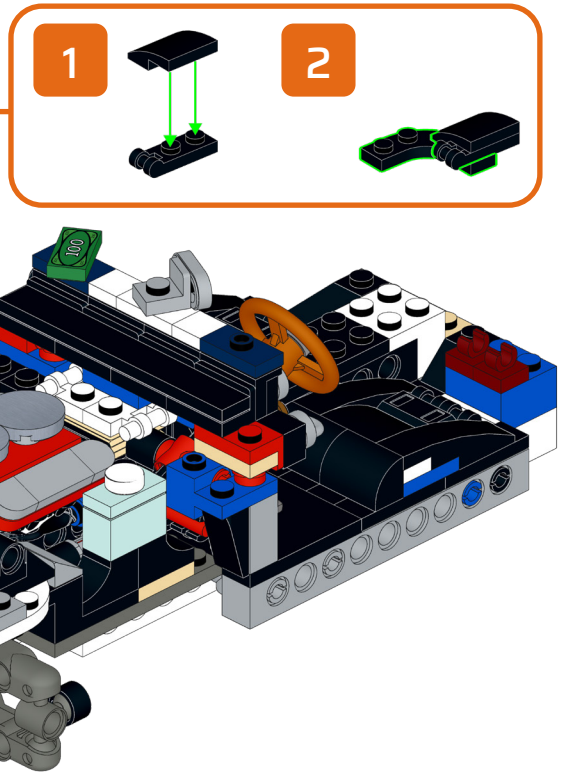

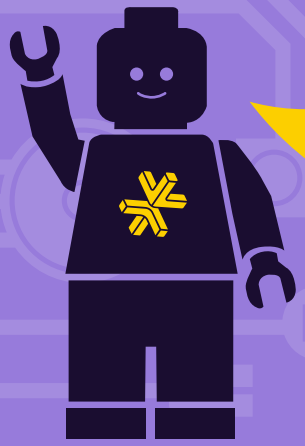

HOLD UP!

You might notice some bags aren't in order, as well as left over pieces, but that's ok! We're changing the way you build LEGO!

ATTENDEZ!

Vous remarquerez peut-être que certains sacs, ainsi que certaines pièces, ne sont pas dans le bon ordre. Mais pas de panique! Nous changeons simplement la façon avec laquelle vous construisez vos LEGO!

ASPETTA!

Potresti notare che alcuni sacchetti non sono in ordine, così come i pezzi avanzati, ma va bene così! Stiamo cambiando il modo in cui costruisci i LEGO!

HALT!

Sie werden möglicherweise bemerken, dass einige tüten durcheinander sind und teile übrig bleiben, aber das ist in Ordnung! Wir ändern die art und weise, wie Sie LEGO bauen!

¡ESPERA!

Es posible que notes que algunas bolsas están fuera de servicio, así como piezas sobrantes, ¡pero está bien! ¡Estamos cambiando la forma en que construyes LEGO!

暂停!

你可能会注意到一些袋子顺序错乱，以及一些剩余的部件，但没关系！我们正在改变你搭建乐高的方式！

Open LEGO® Bag 03

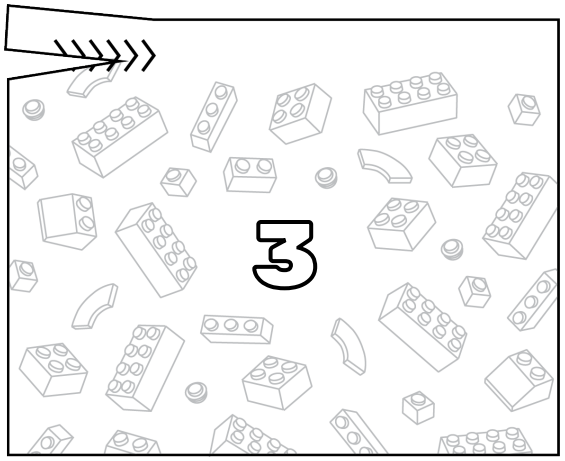

57



2x

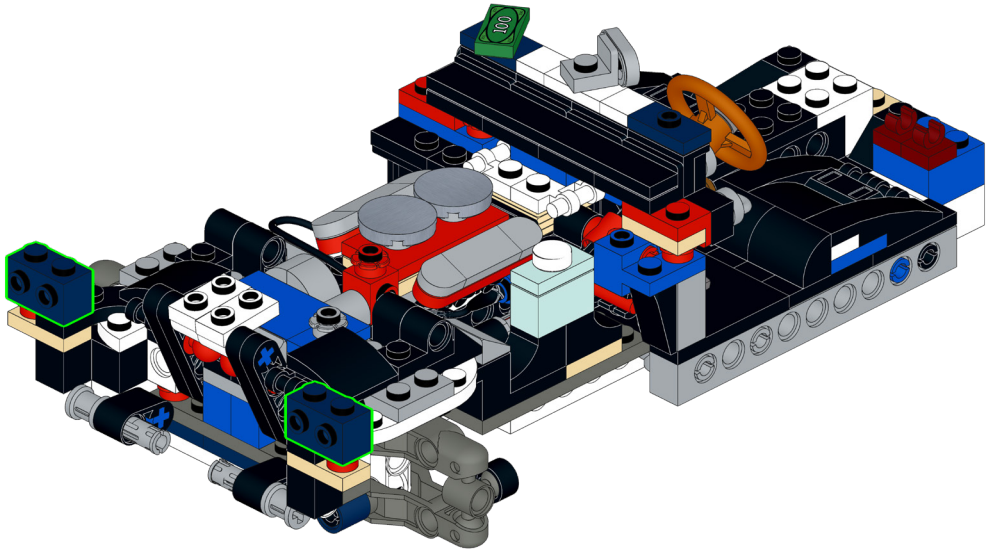

58

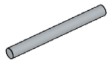

1x



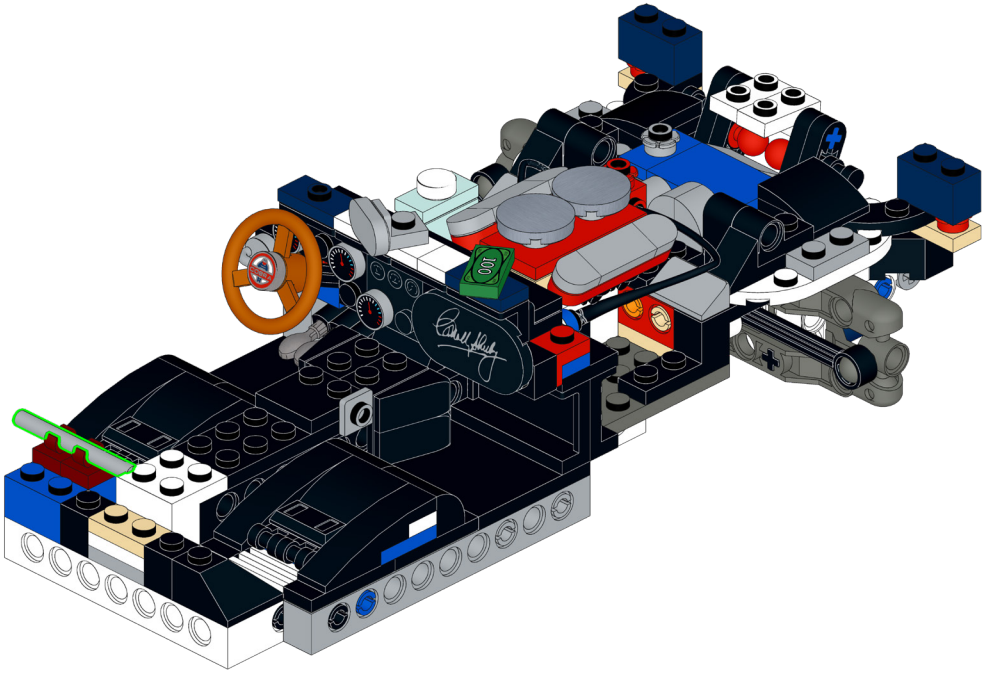

59

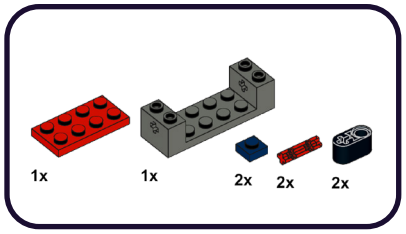

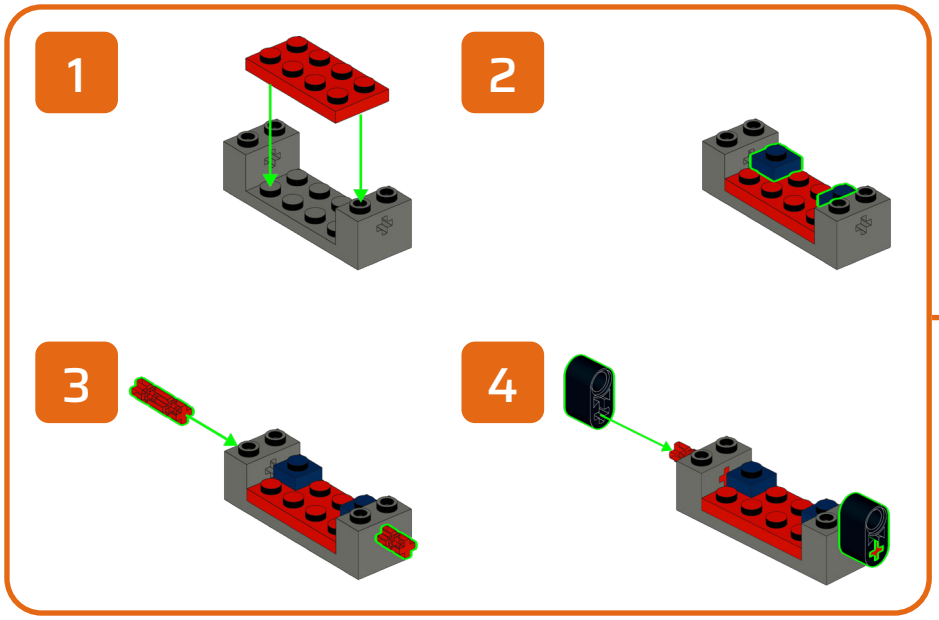

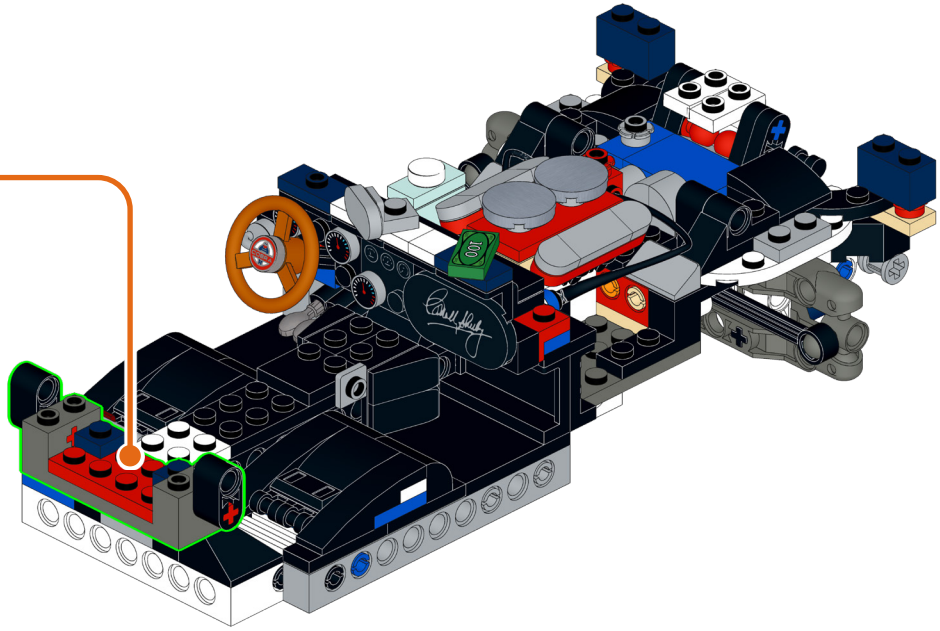

60

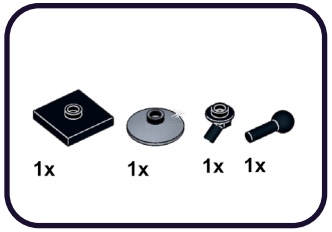

1

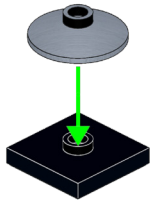

2

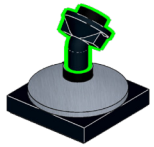

3



61

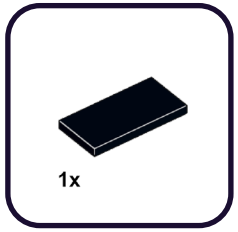

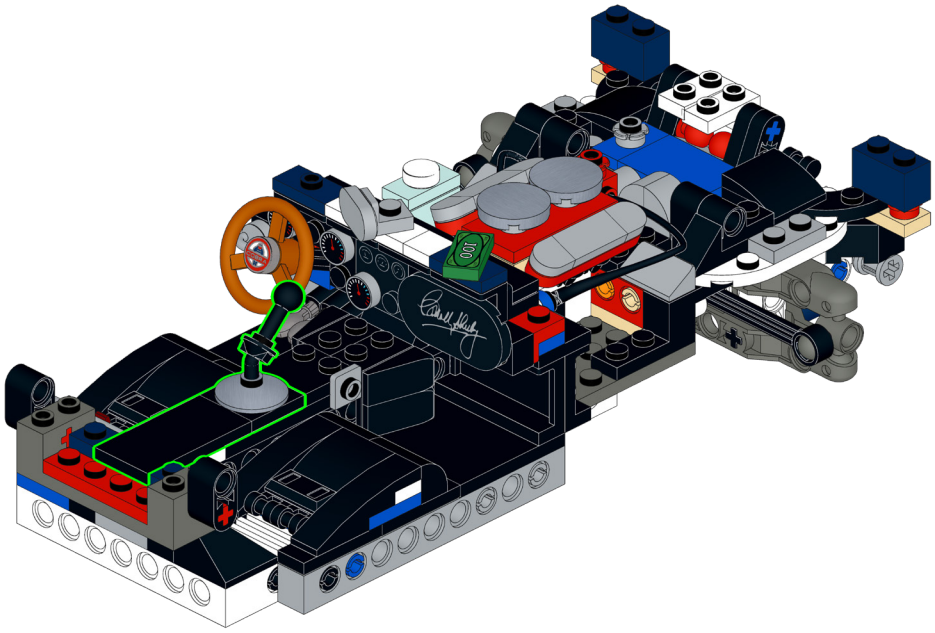

62

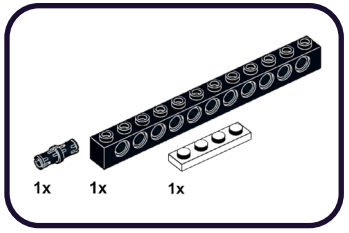

1

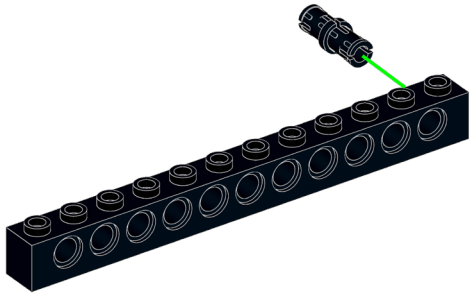

2

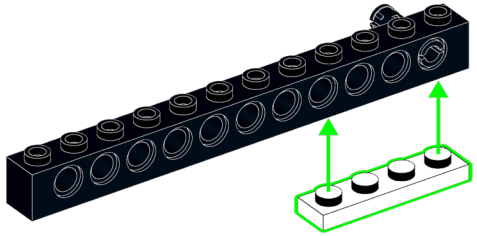

63

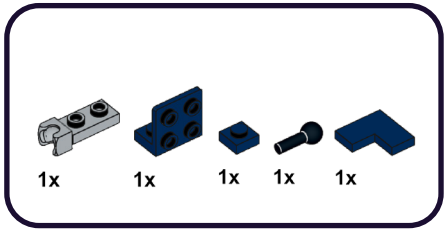

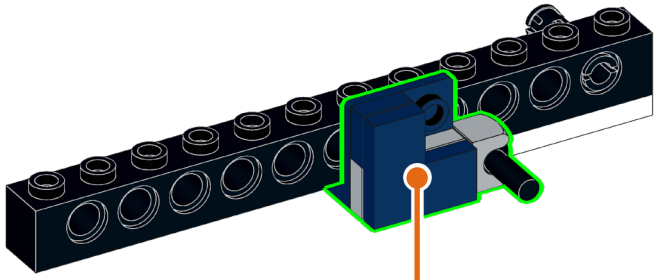

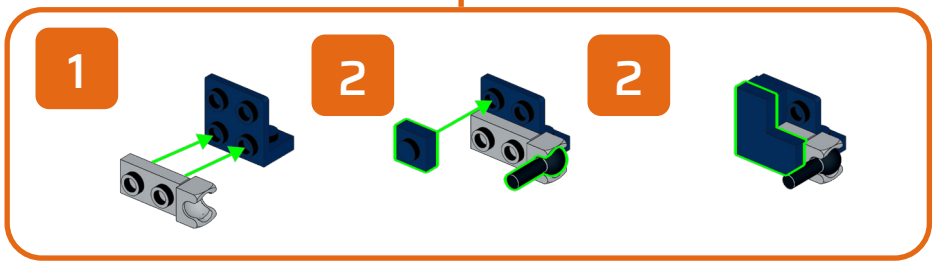

64

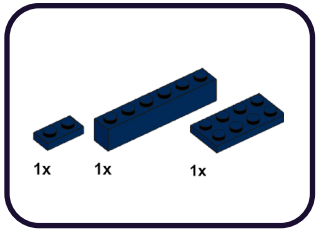

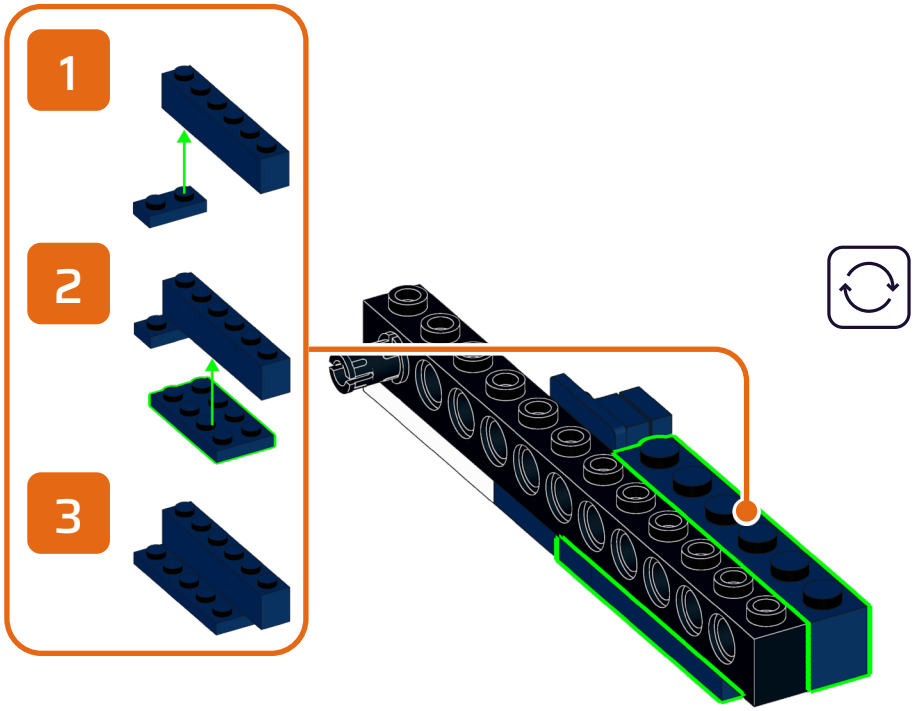

65

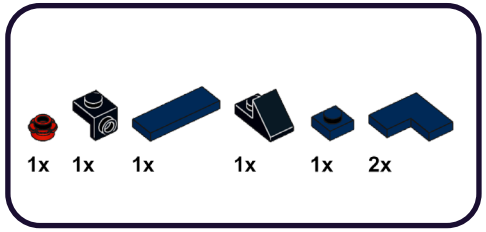

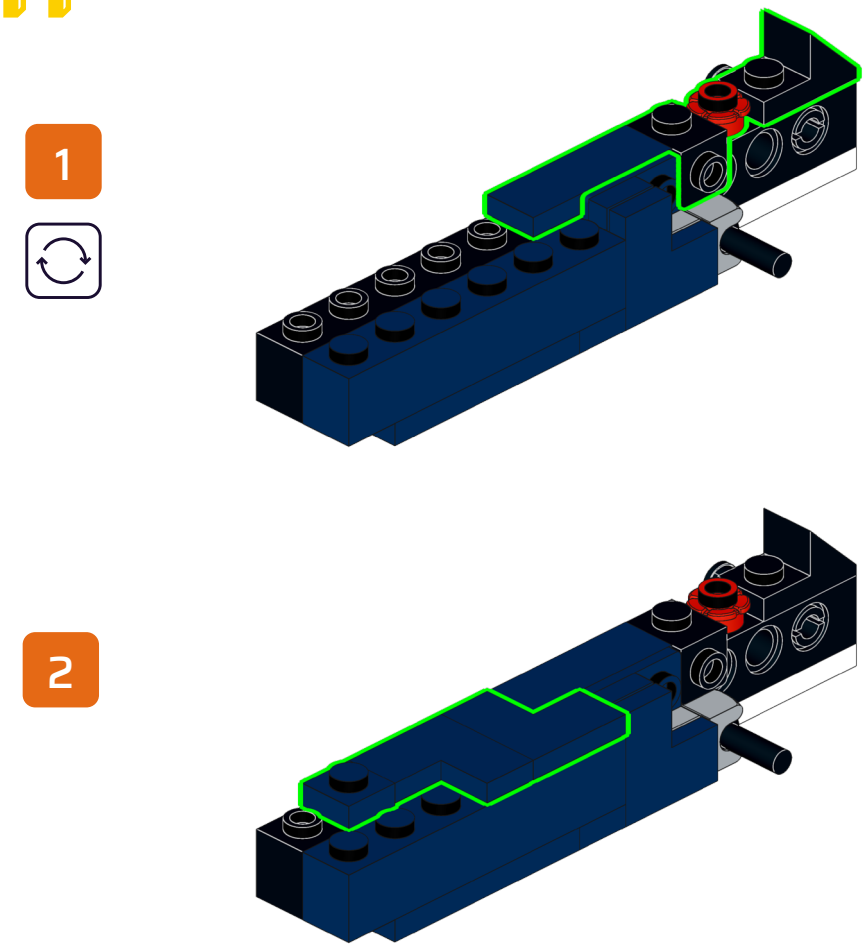

66

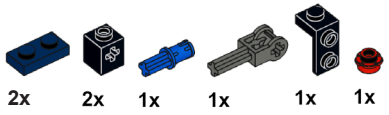

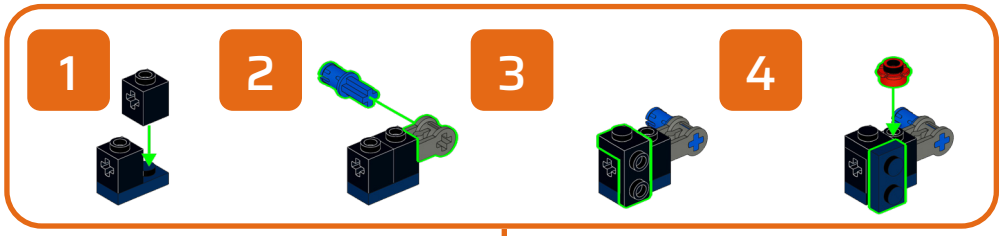

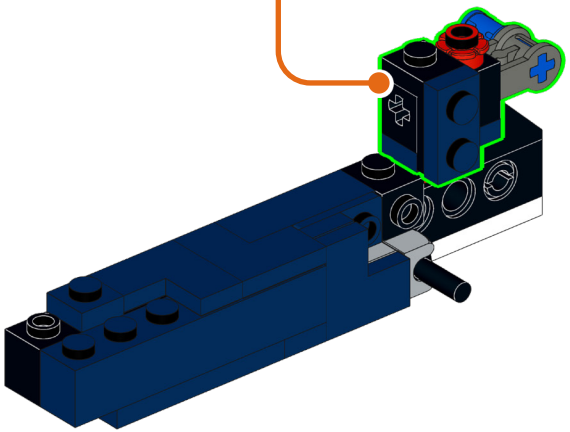

67

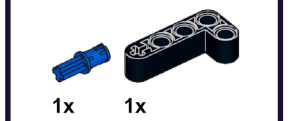

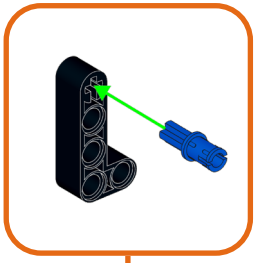

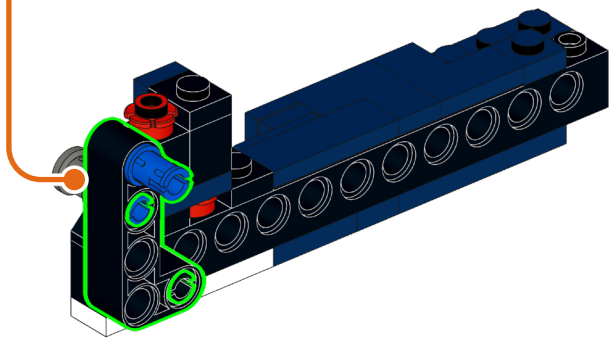

68

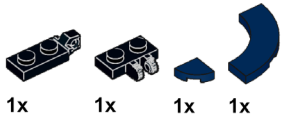

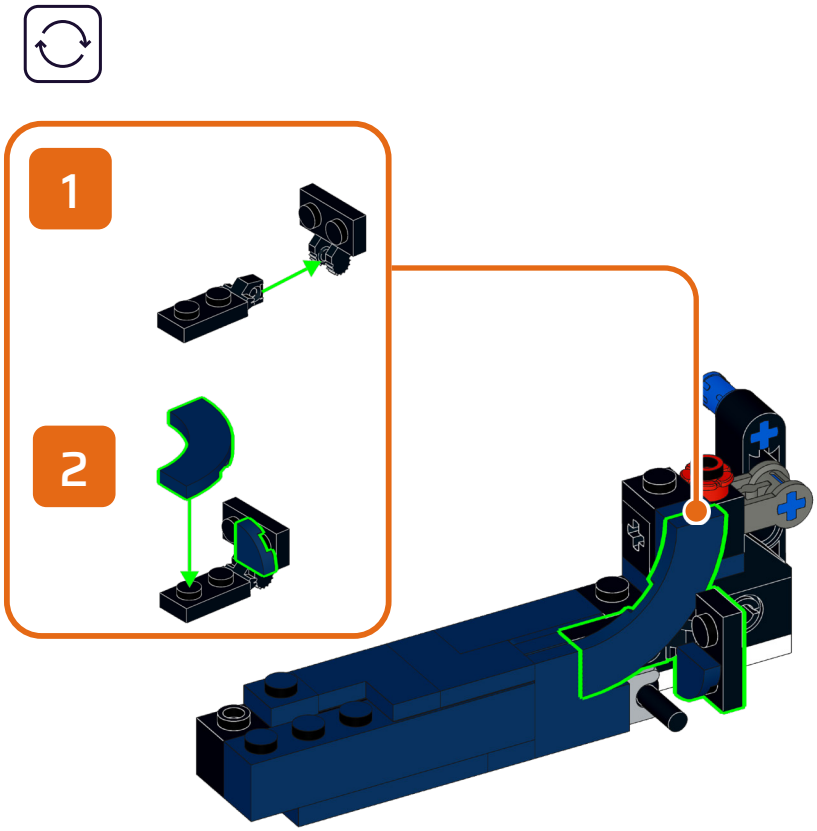

69



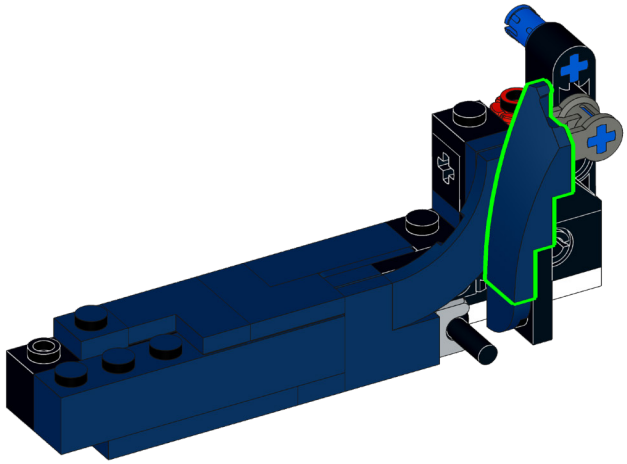

70

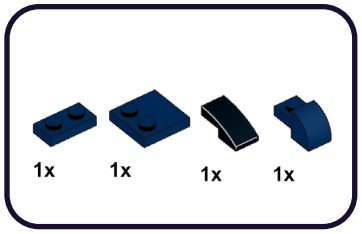

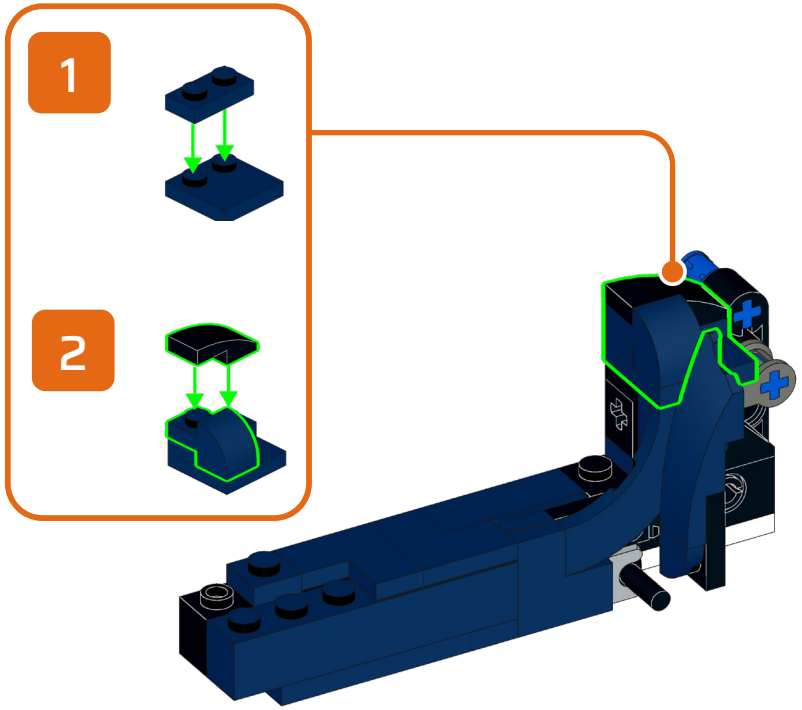

71

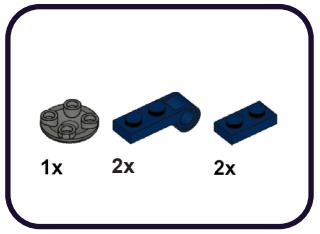

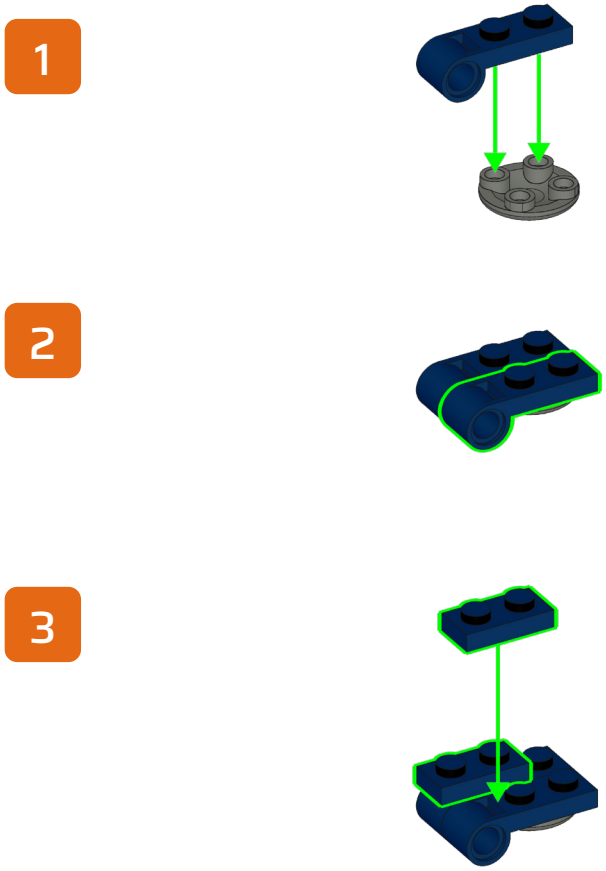

72

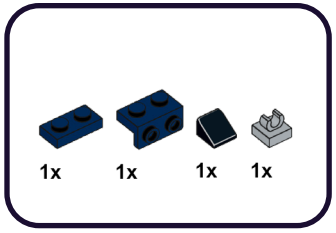

1

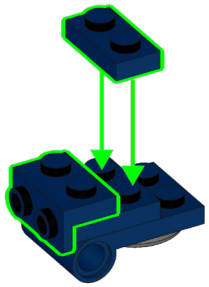

2

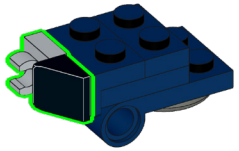

73

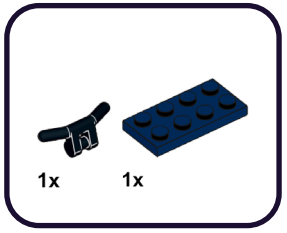

1

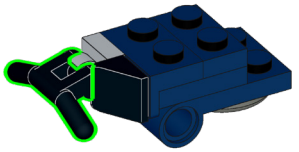

2

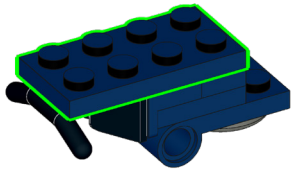

74

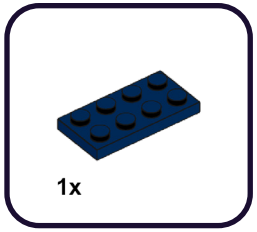

1

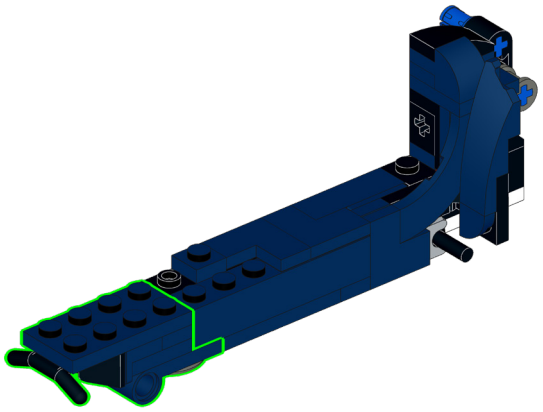

2

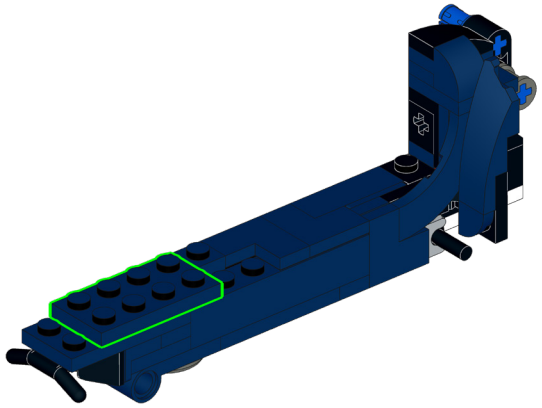

75

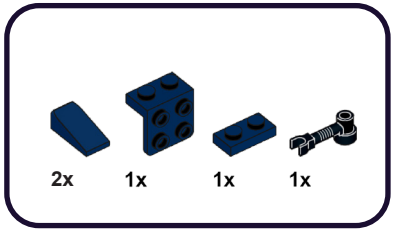

1

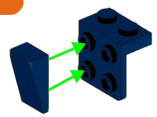

2

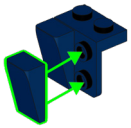

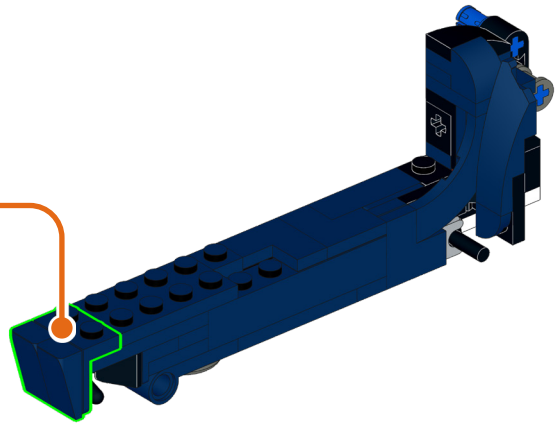

3

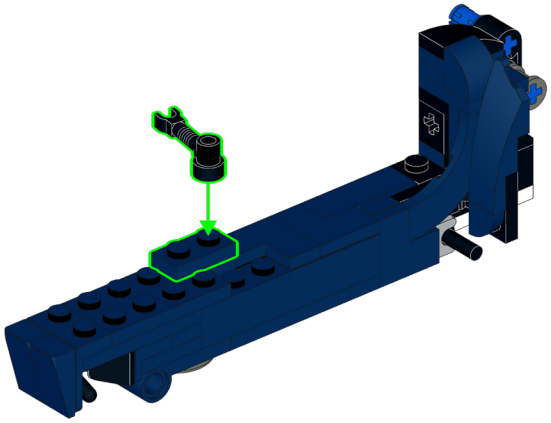

76

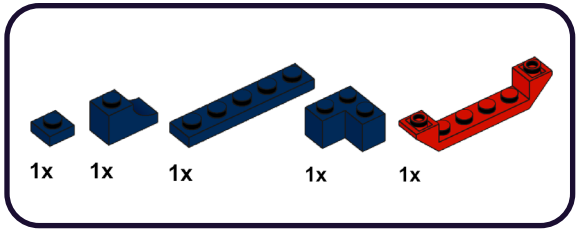

1

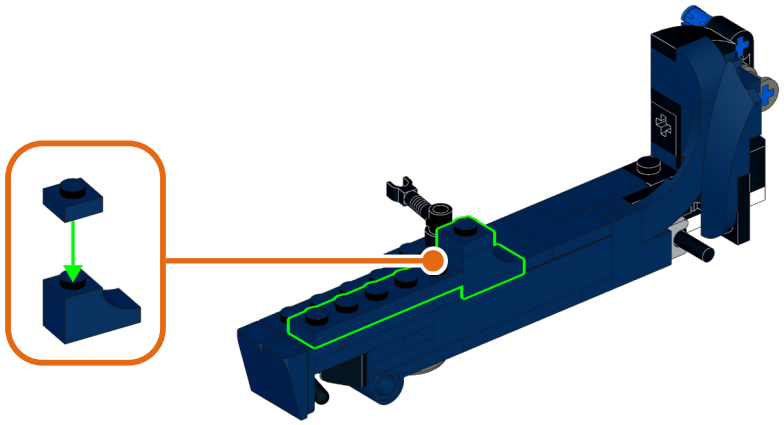

2

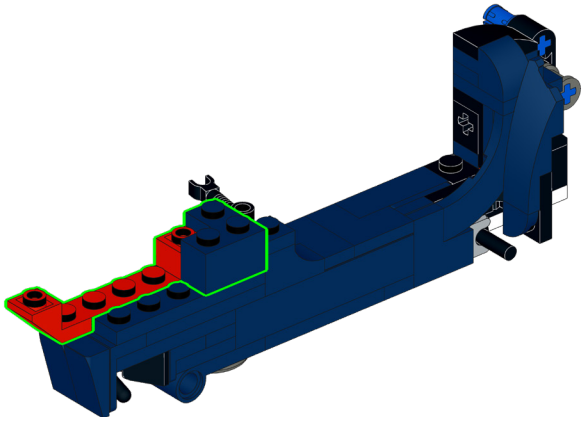

77

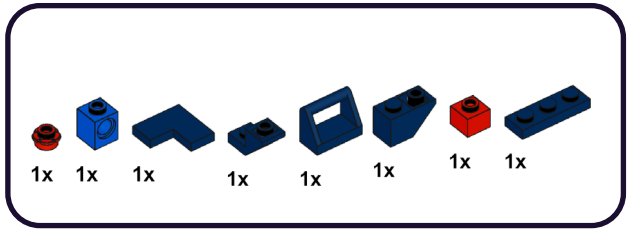

1

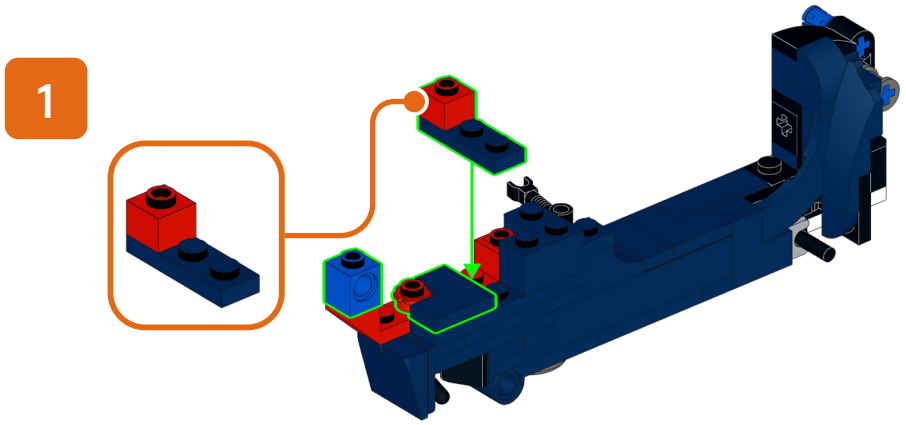

2

3

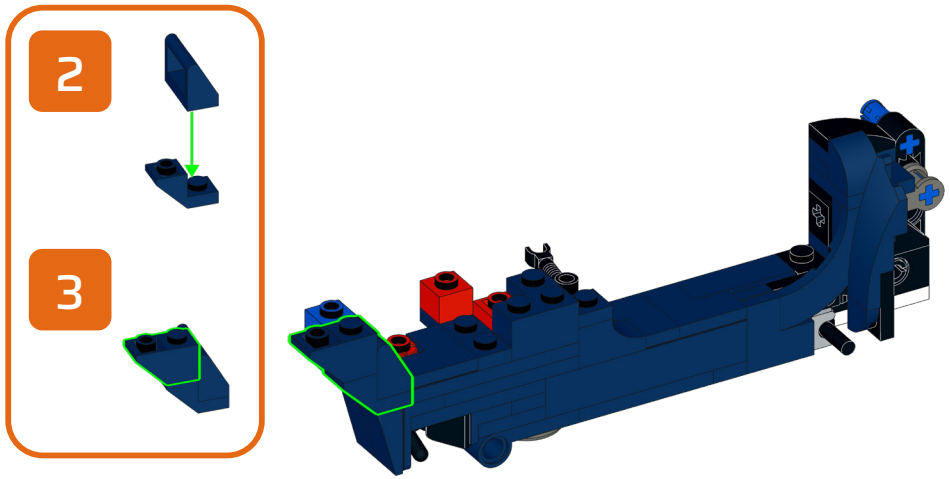

78

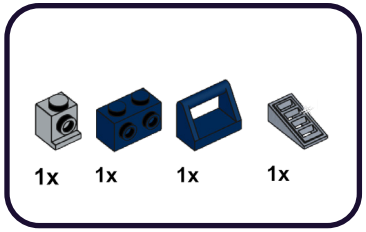

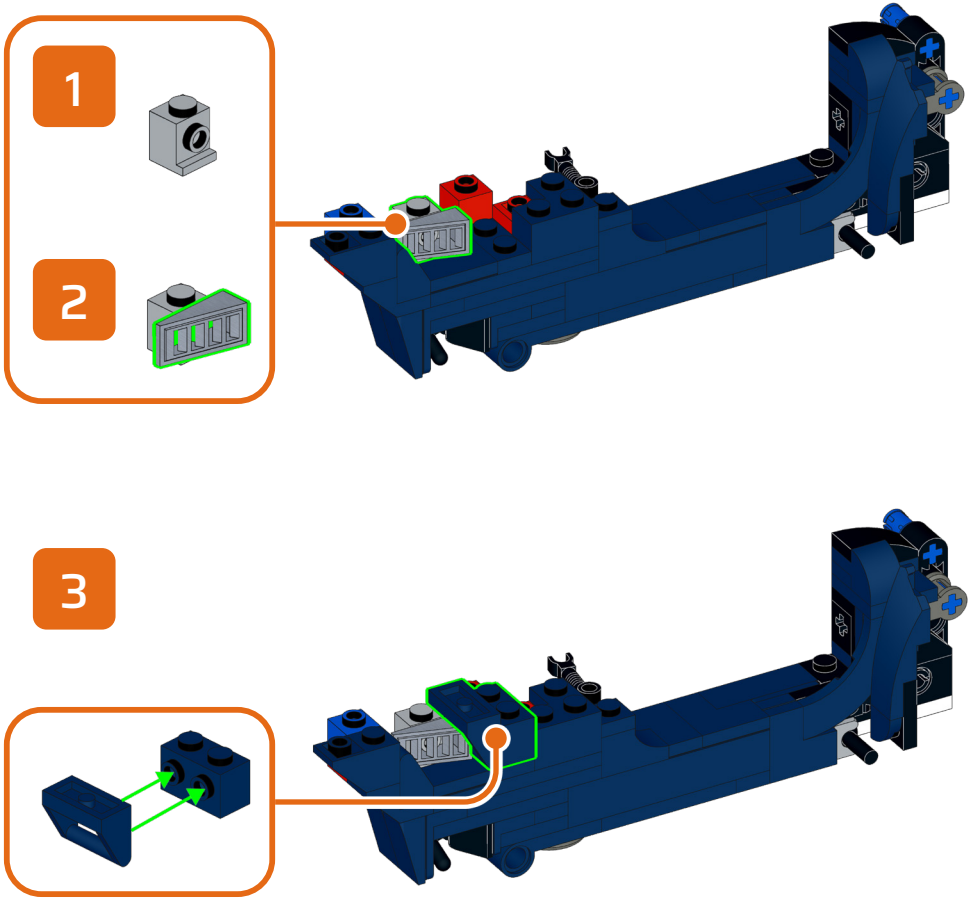

79

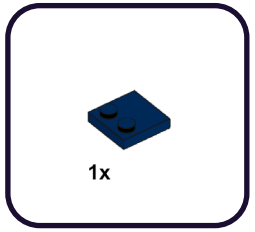

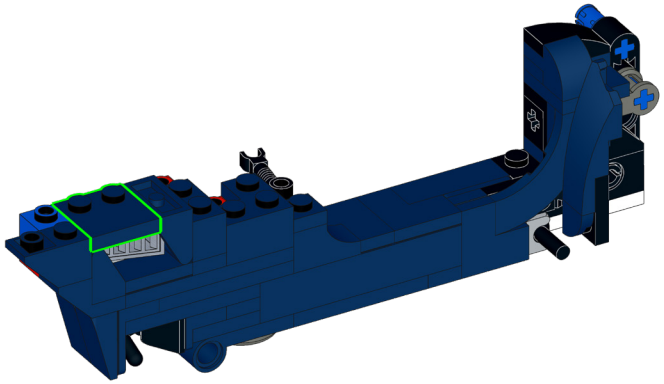

80

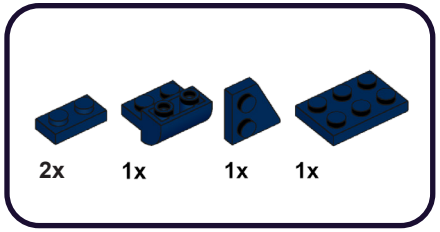

1

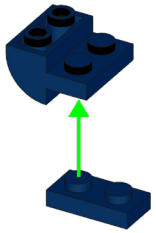

2

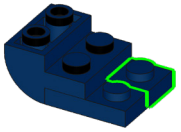

3

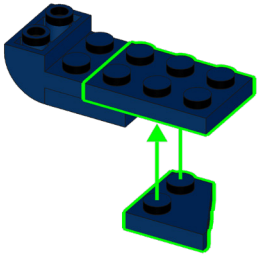

81

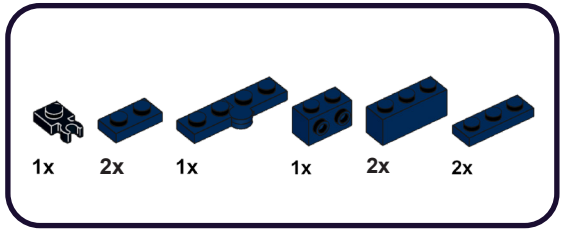

1

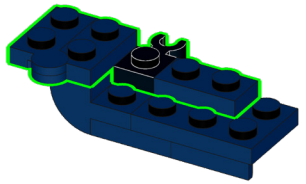

2

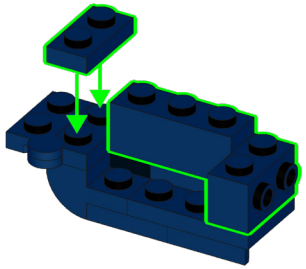

3

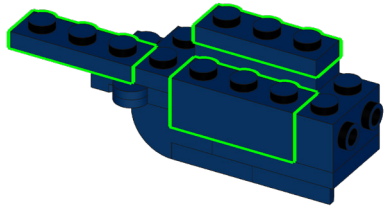

82

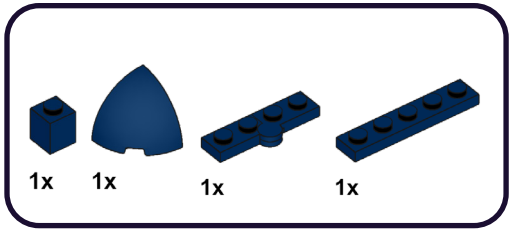

1

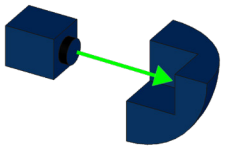

2

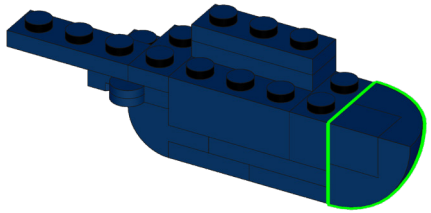

3

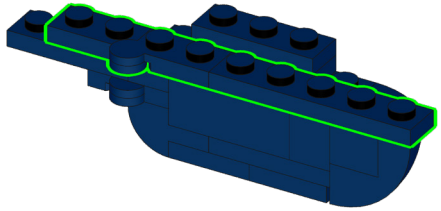

83

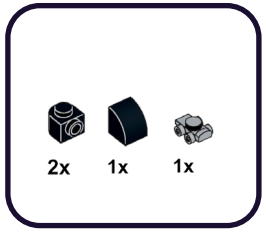

1

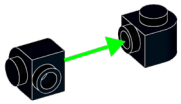

2

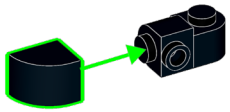

3

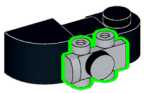

84

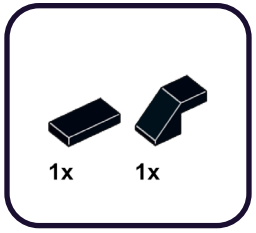

1

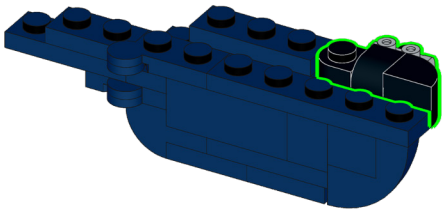

2

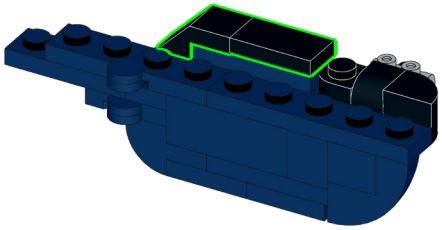

85

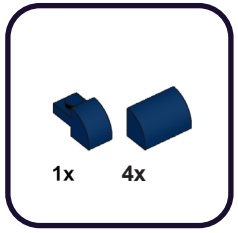

1

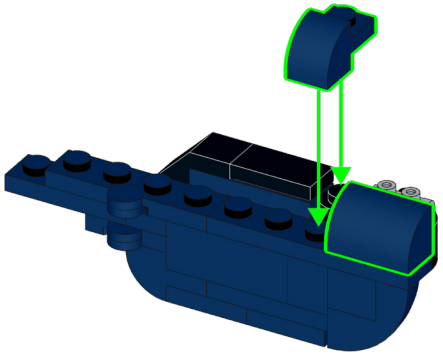

2

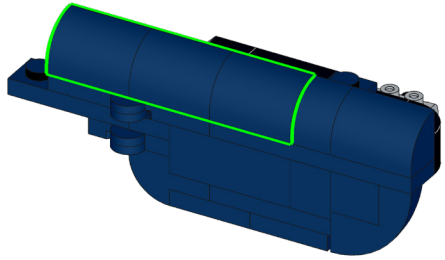

86

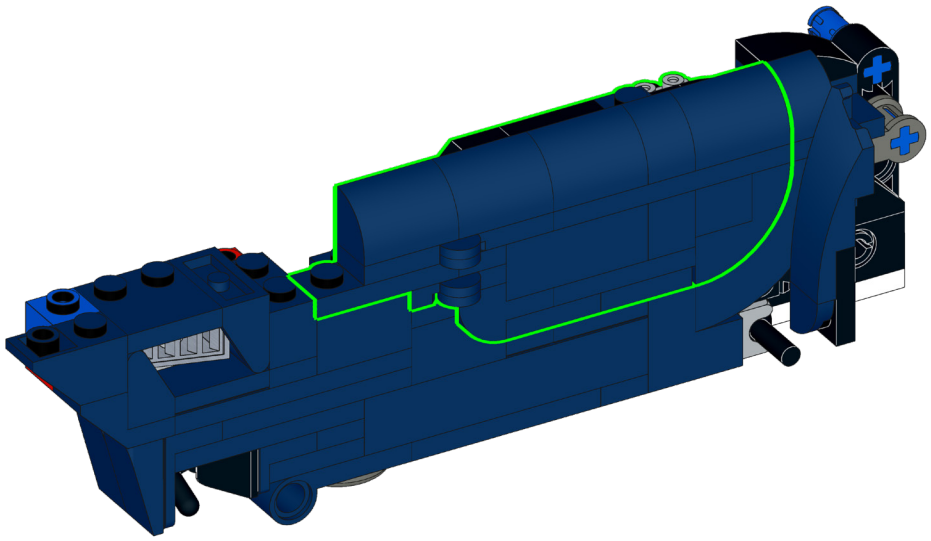

87

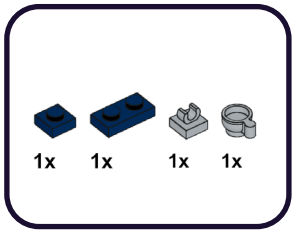

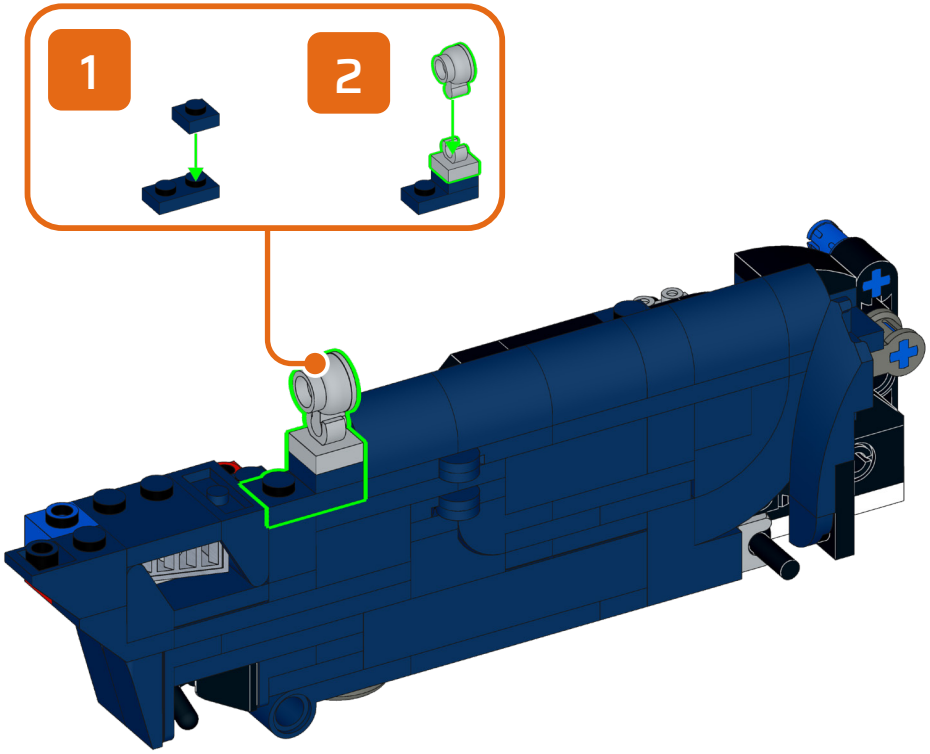

88

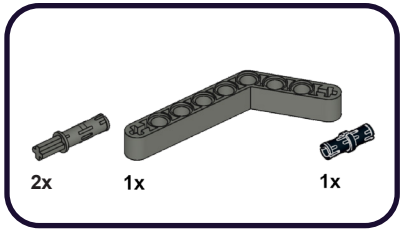



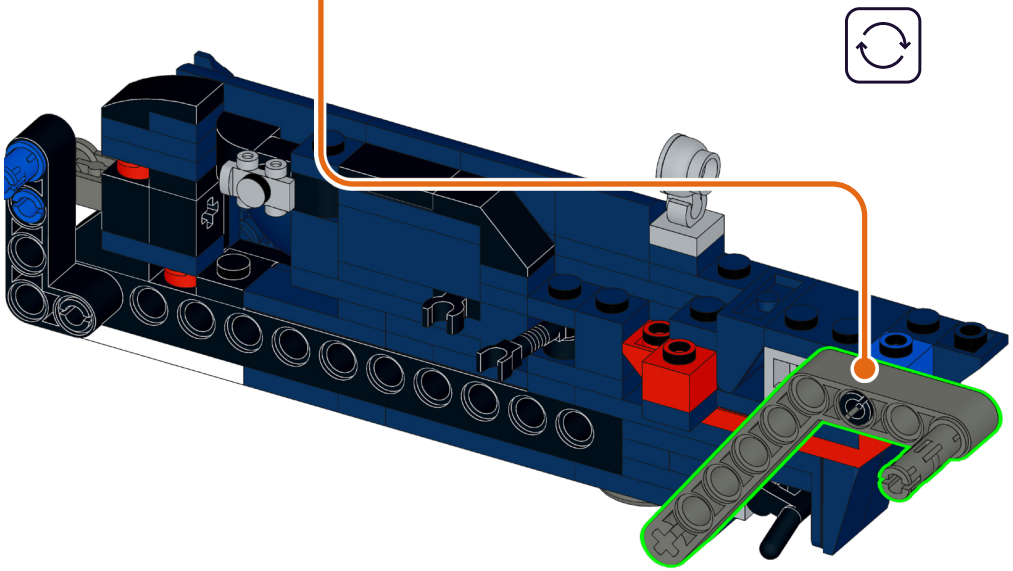

89

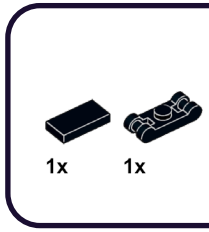

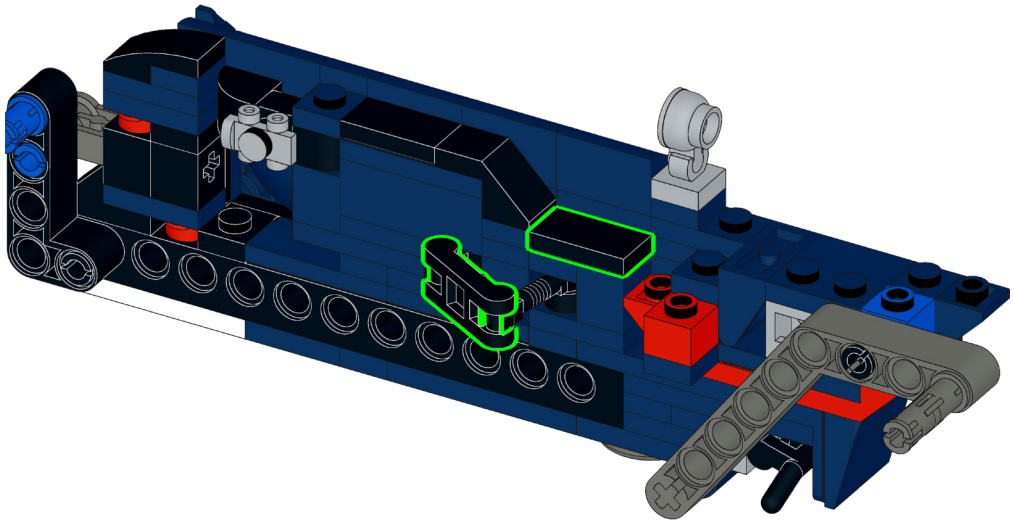

90

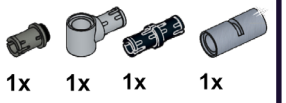

1

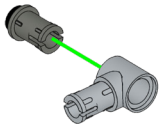

2

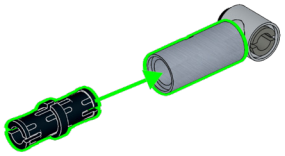

91

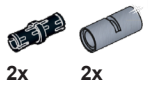

1

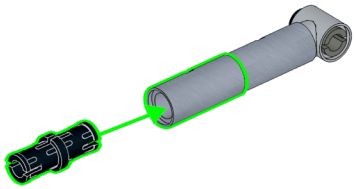

2

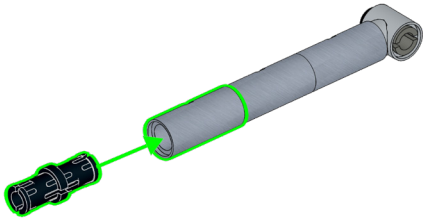

92

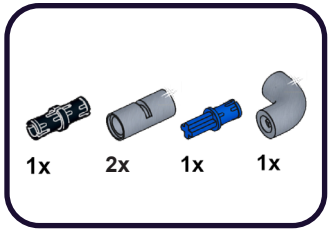

1

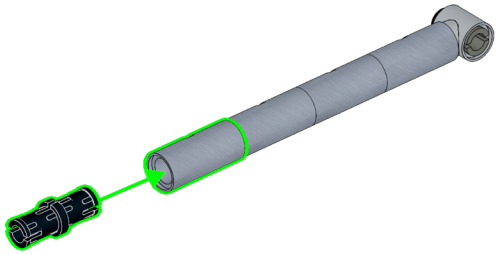

2

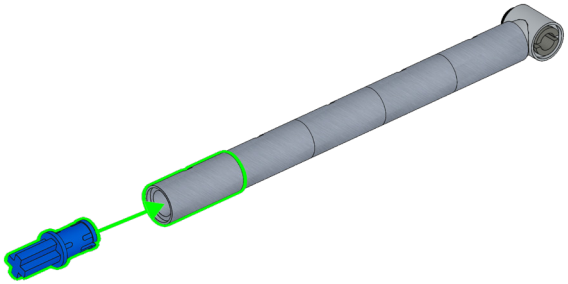

3

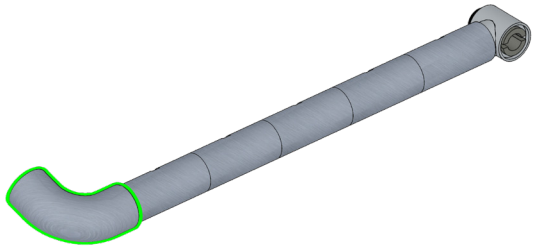

93

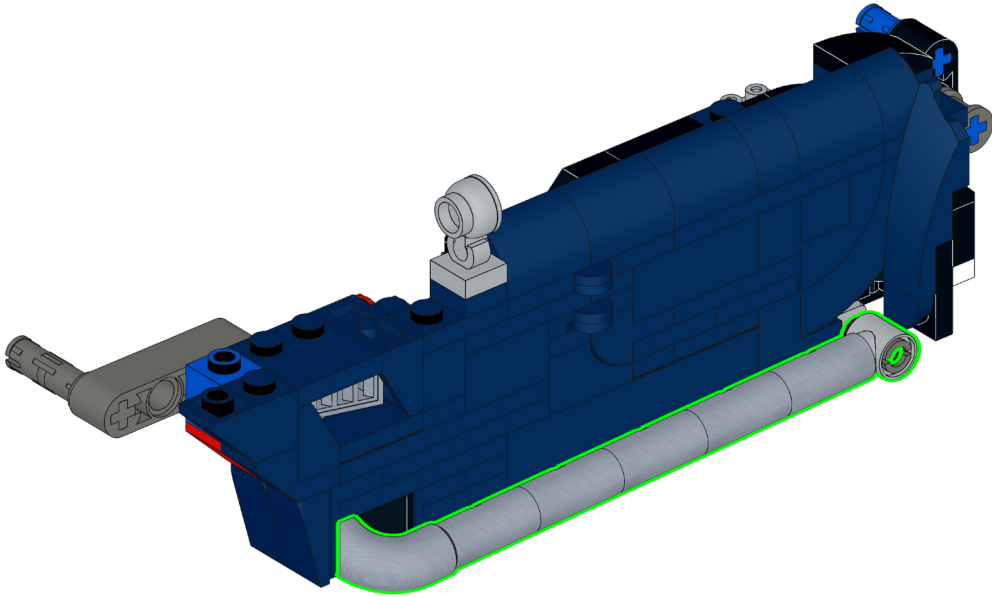

94

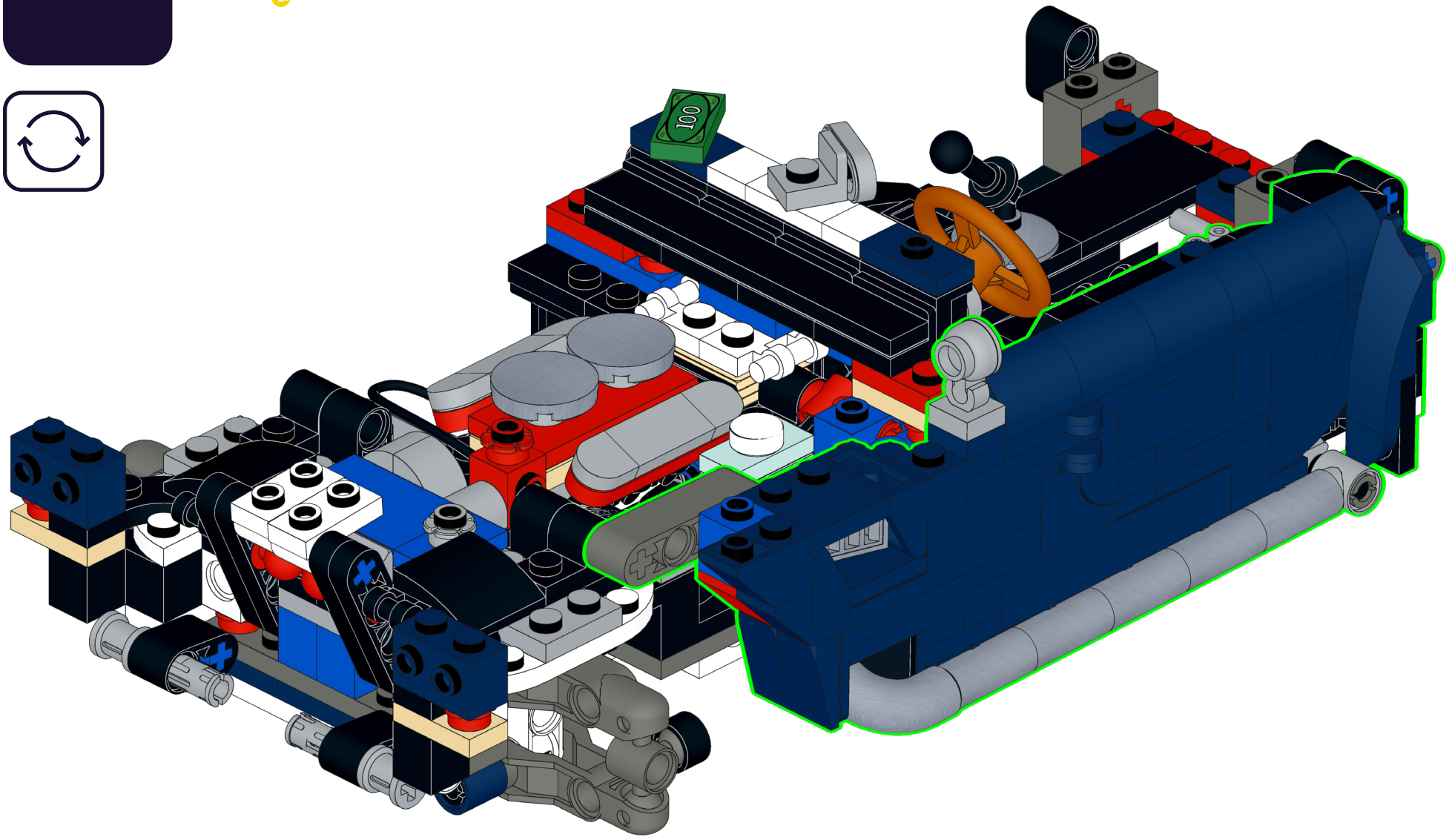

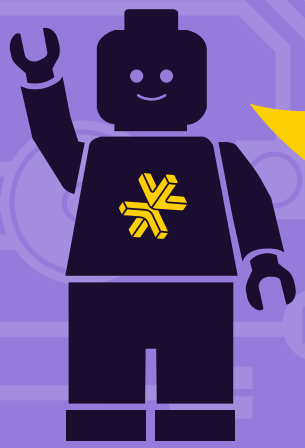

HOLD UP!

You might notice some bags aren't in order, as well as left over pieces, but that's ok! We're changing the way you build LEGO!

ATTENDEZ!

Vous remarquerez peut-être que certains sacs, ainsi que certaines pièces, ne sont pas dans le bon ordre. Mais pas de panique! Nous changeons simplement la façon avec laquelle vous construisez vos LEGO!

ASPETTA!

Potresti notare che alcuni sacchetti non sono in ordine, così come i pezzi avanzati, ma va bene così! Stiamo cambiando il modo in cui costruisci i LEGO!

HALT!

Sie werden möglicherweise bemerken, dass einige tüten durcheinander sind und teile übrig bleiben, aber das ist in Ordnung! Wir ändern die art und weise, wie Sie LEGO bauen!

¡ESPERA!

Es posible que notes que algunas bolsas están fuera de servicio, así como piezas sobrantes, ¡pero está bien! ¡Estamos cambiando la forma en que construyes LEGO!

暂停!

你可能会注意到一些袋子顺序错乱，以及一些剩余的部件，但没关系！我们正在改变你搭建乐高的方式！

Open LEGO® Bag 04

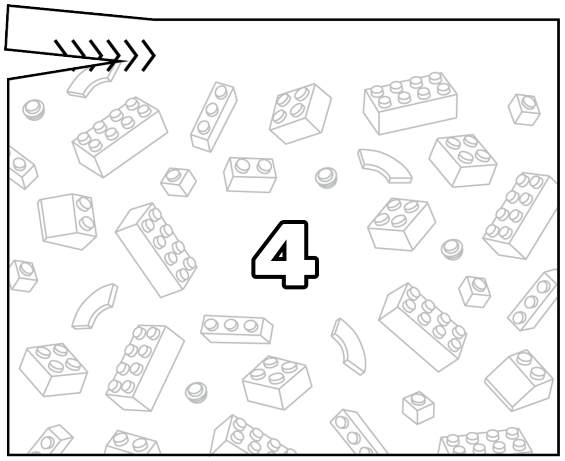

95

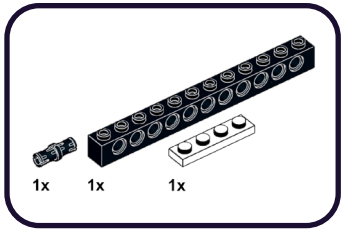

1

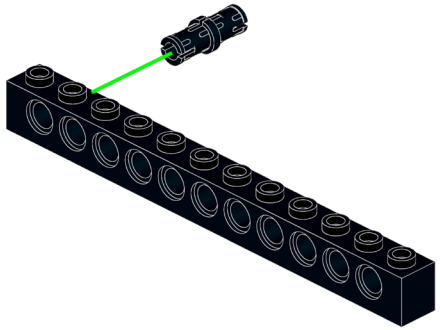

2

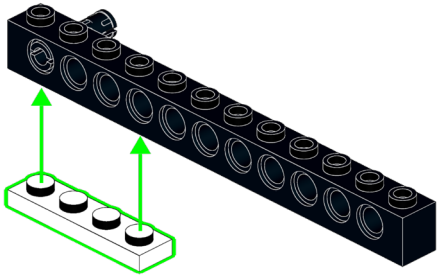

96

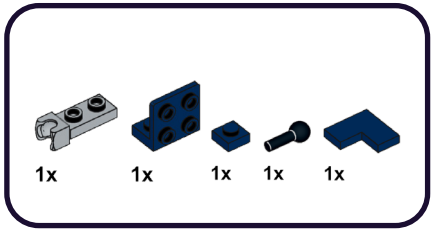

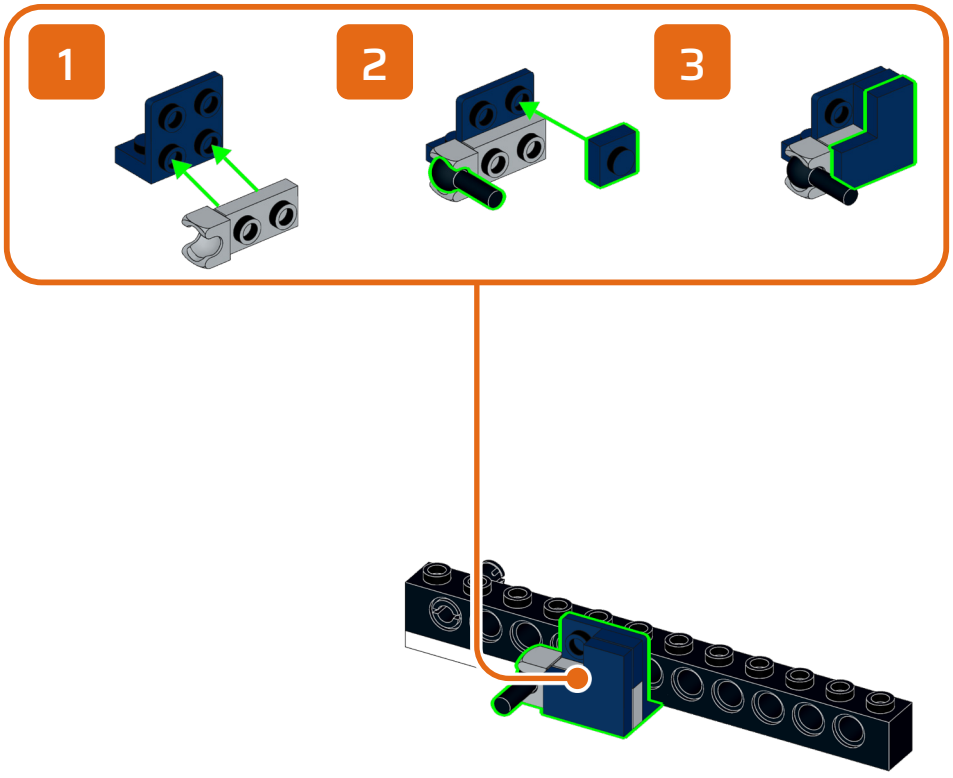

97

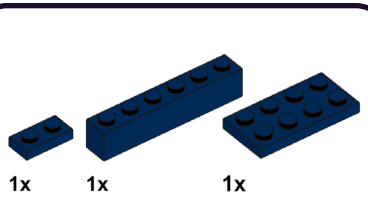

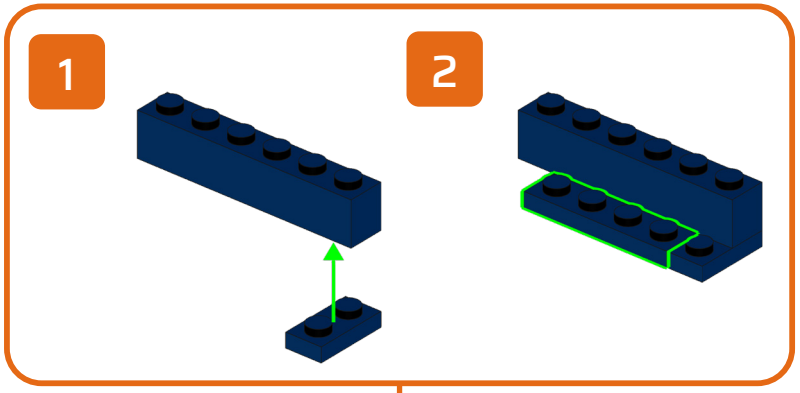

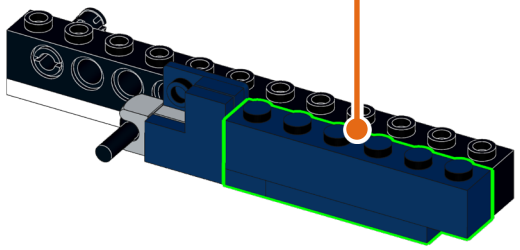

98

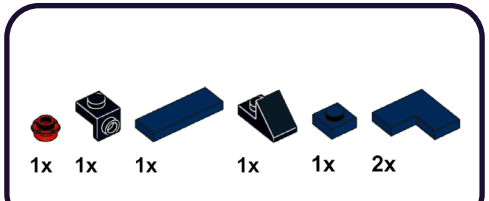

1

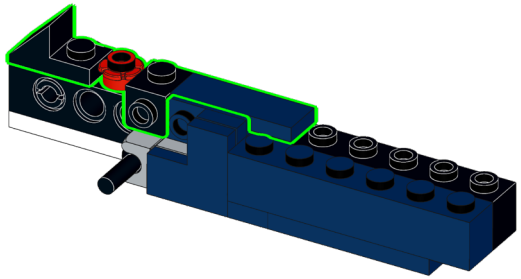

2

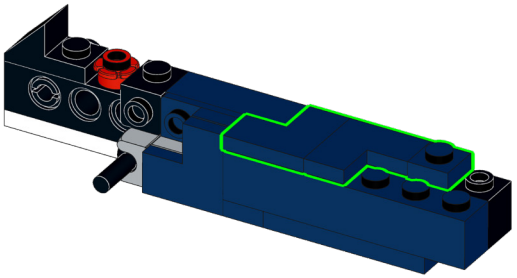

99

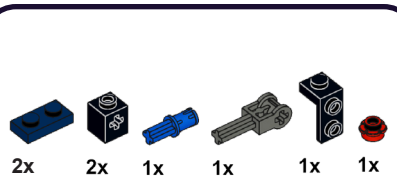

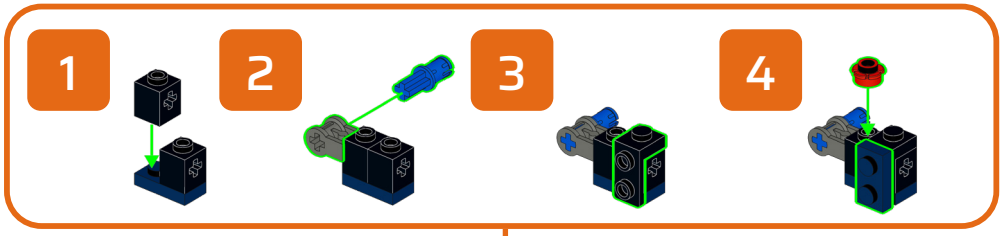

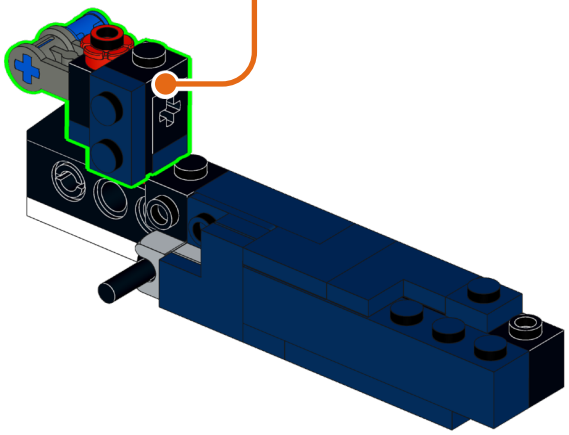

100

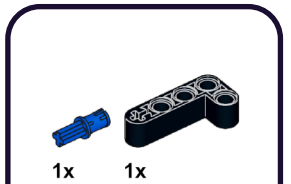

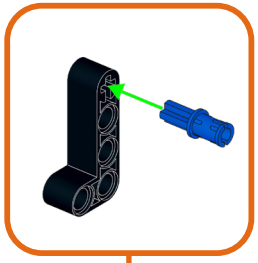

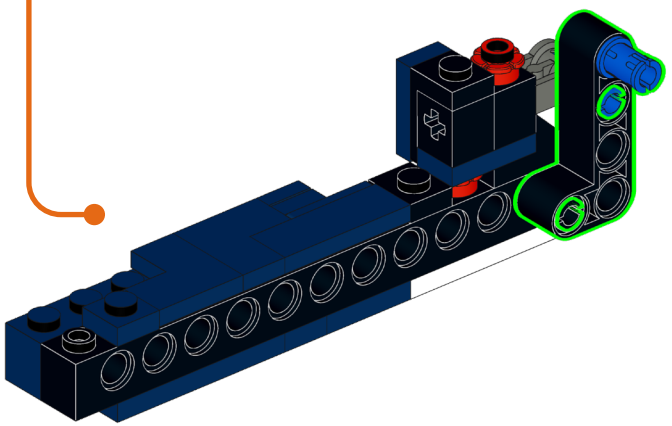

101

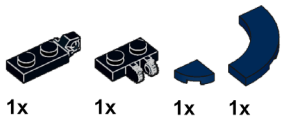

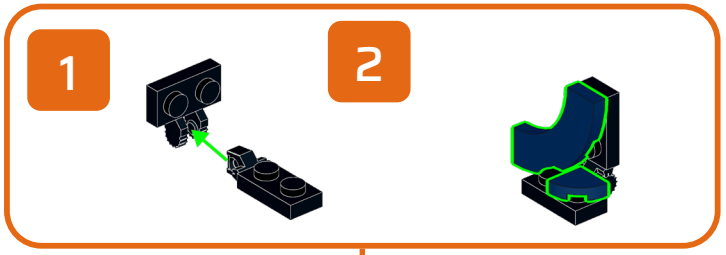



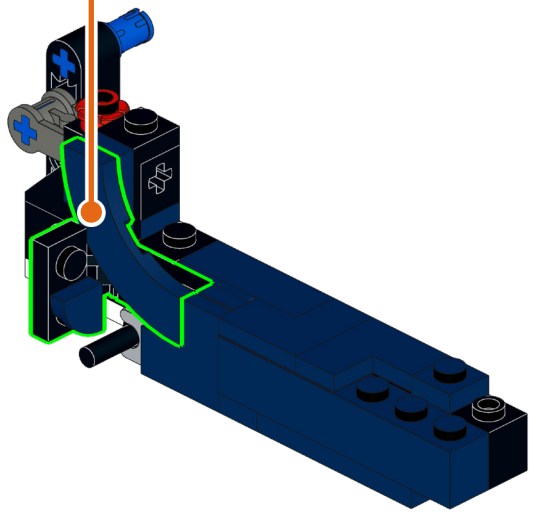

102

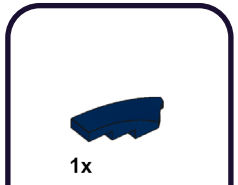

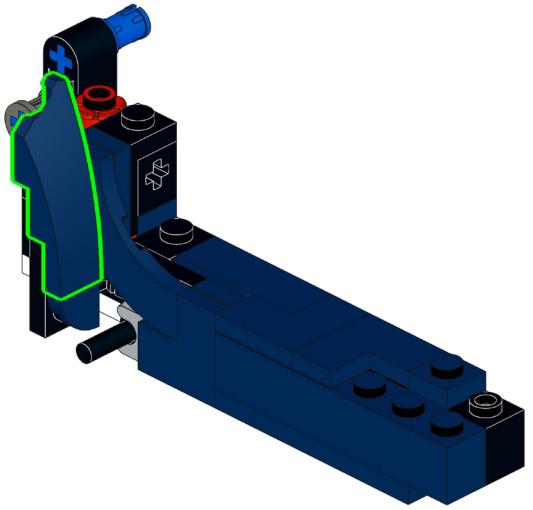

103

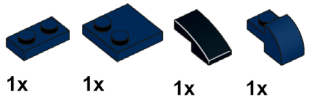

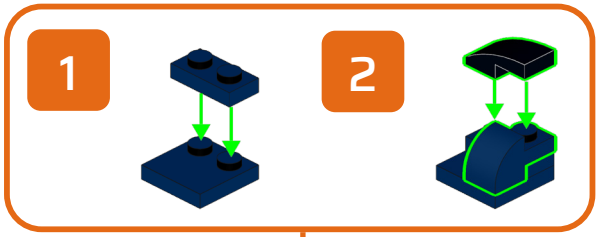

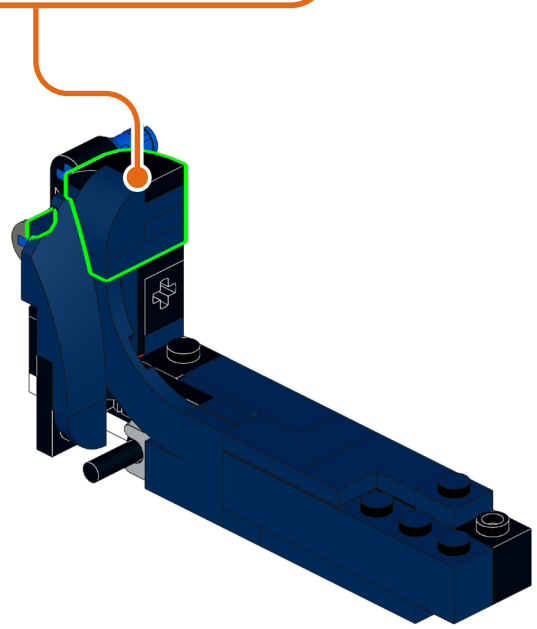

104



1

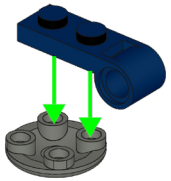

2

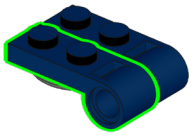

3

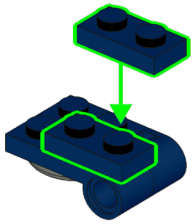

105

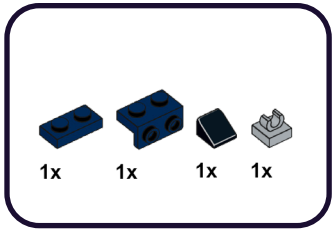

1

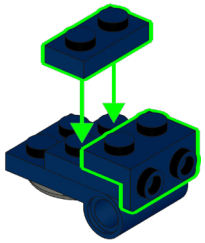

2

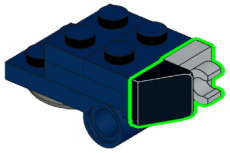

106

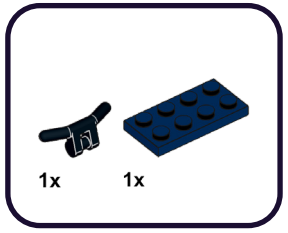

1

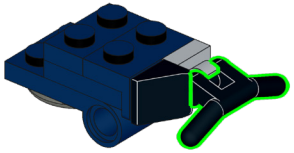

2

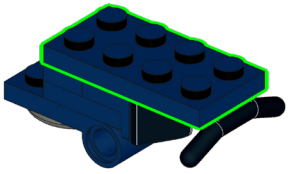

107

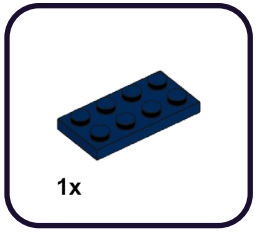

1

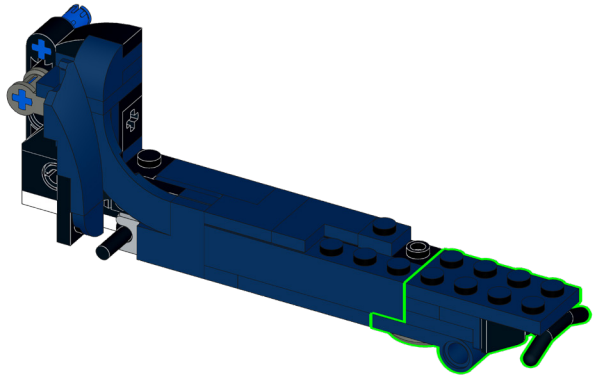

2

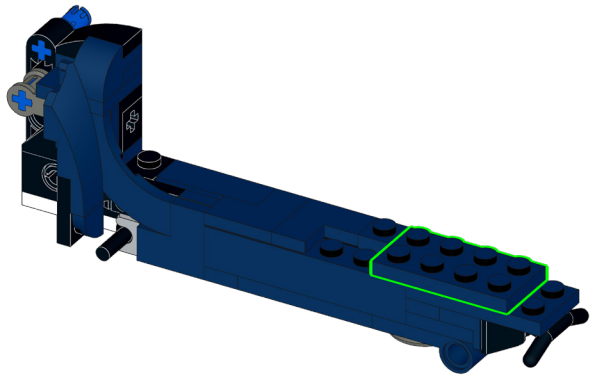

108

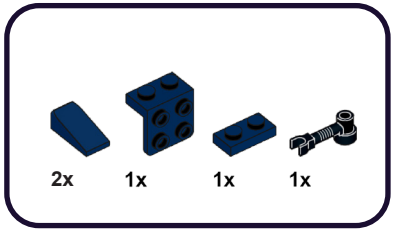

1

2

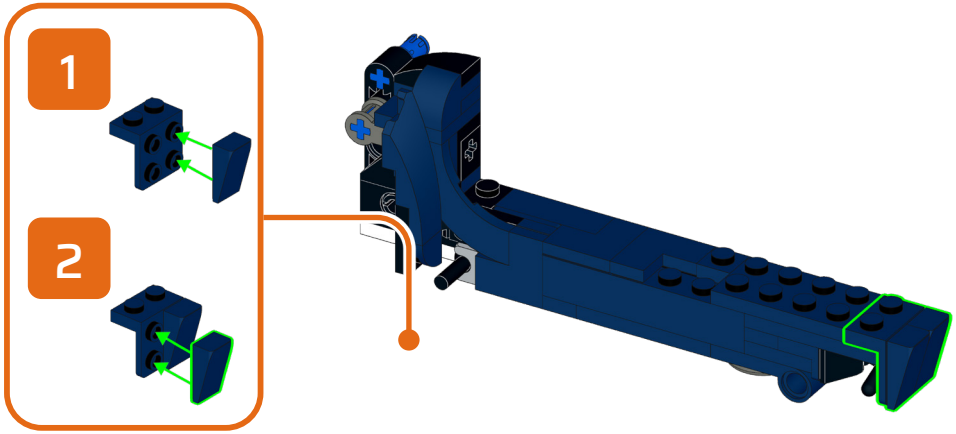

3

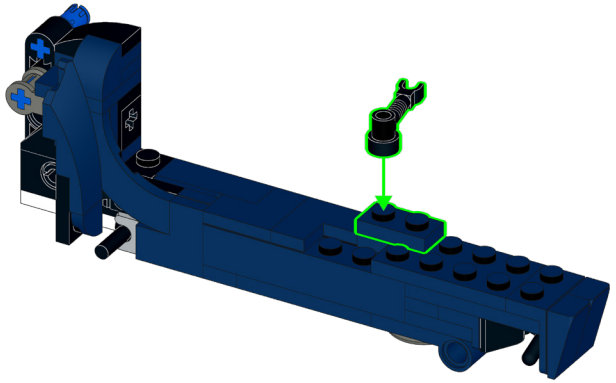

109

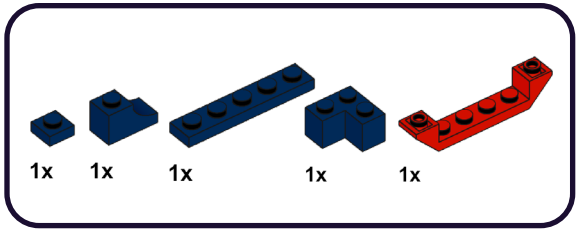

1

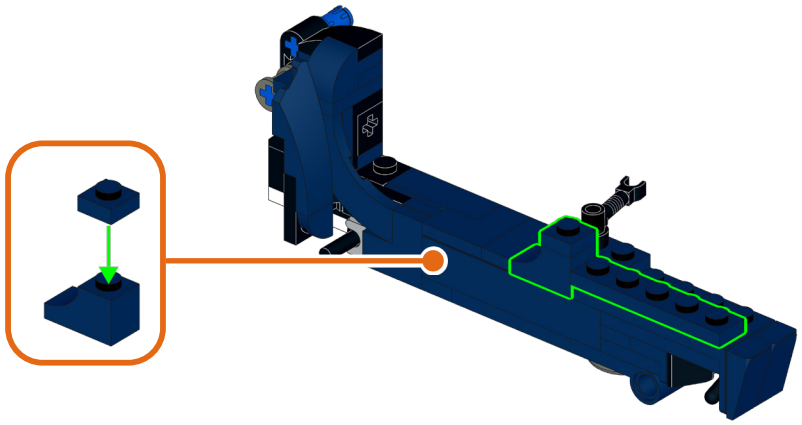

2

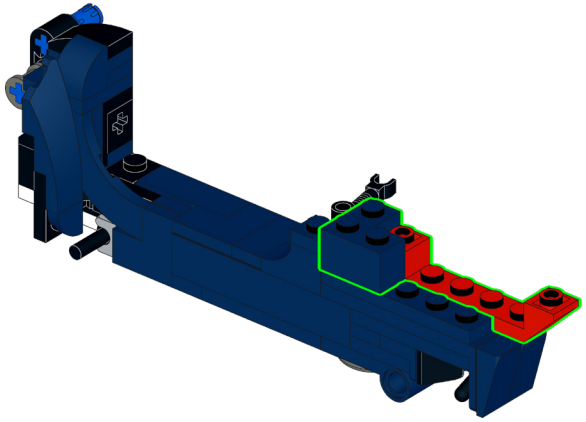

110

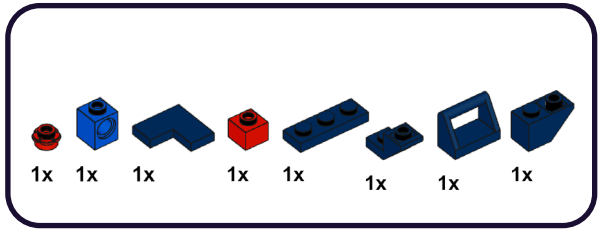

1

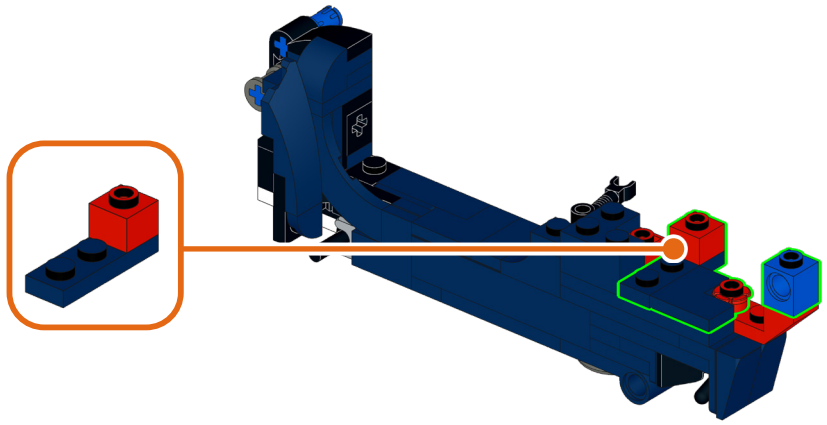

2

3

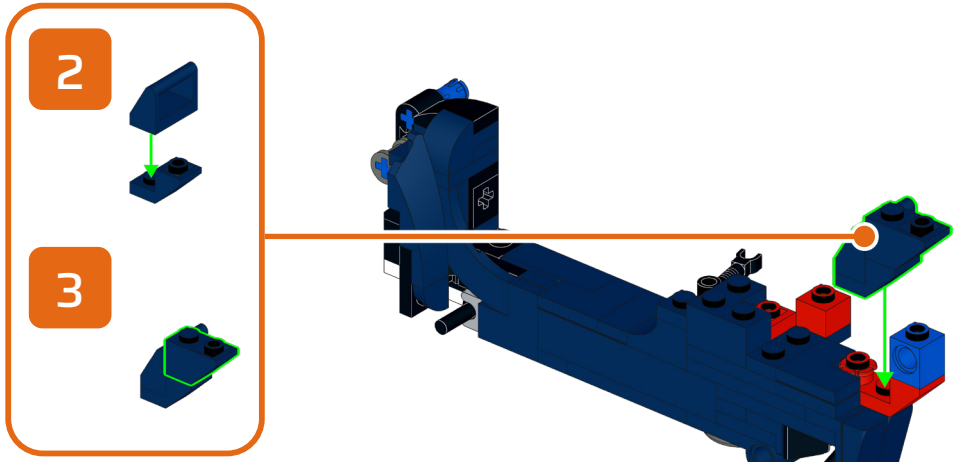

111

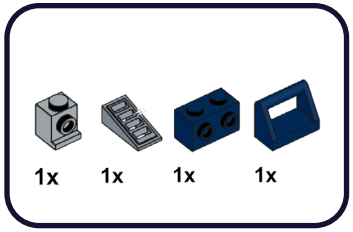

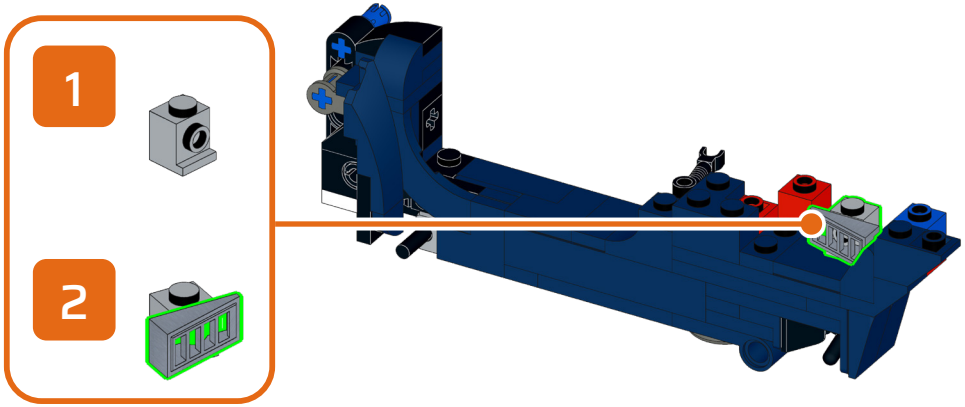

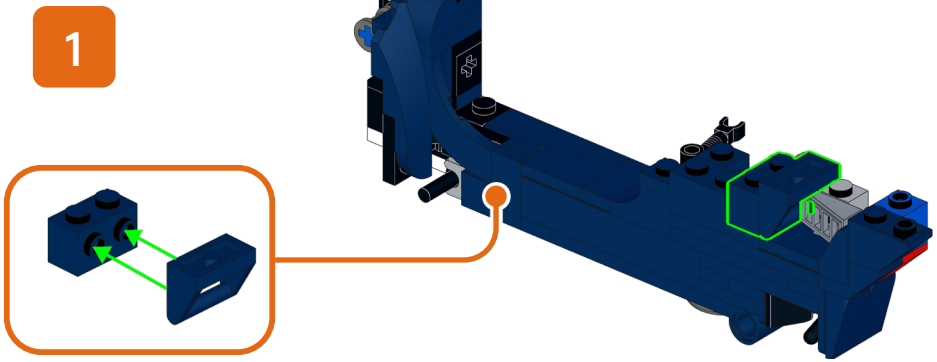

112

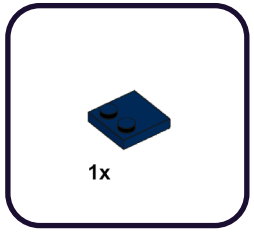

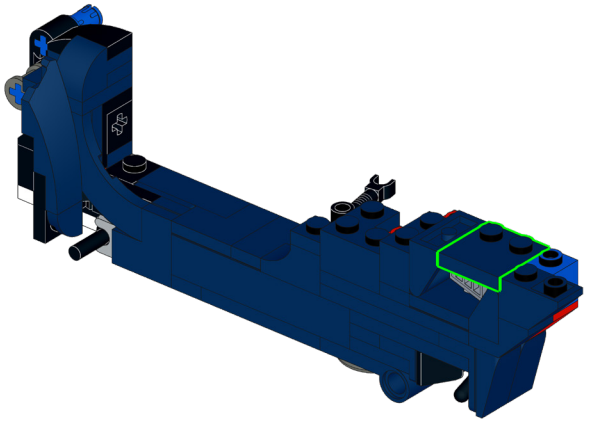

113

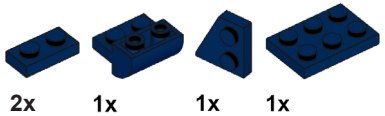

1

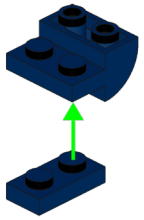

2

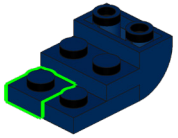

3

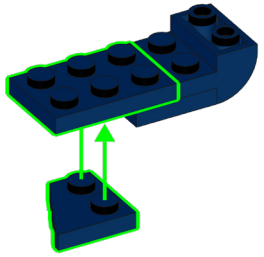

114

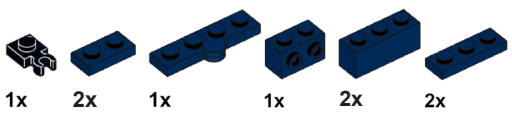

1

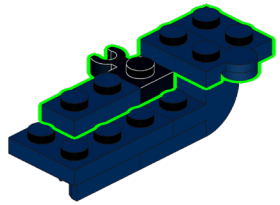

2

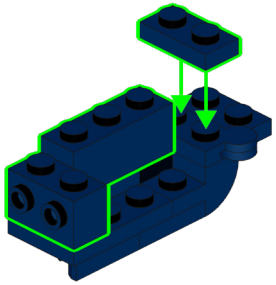

3

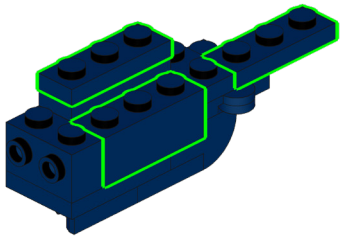

115

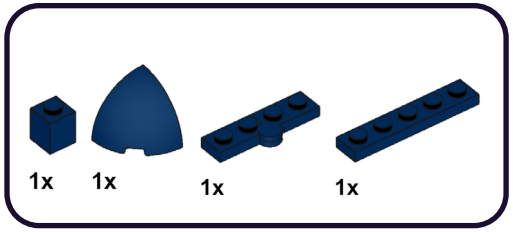

1

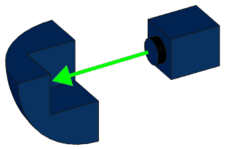

2

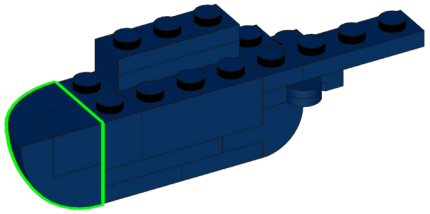

3

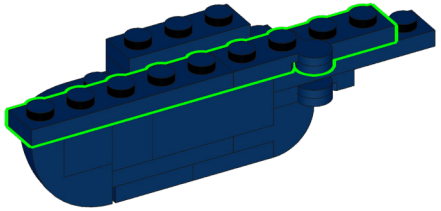

116

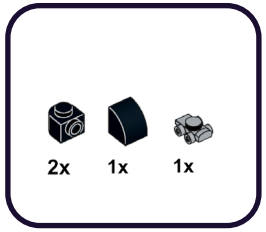

1

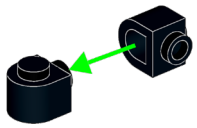

2

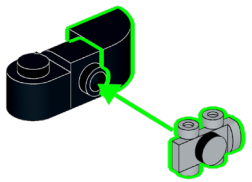

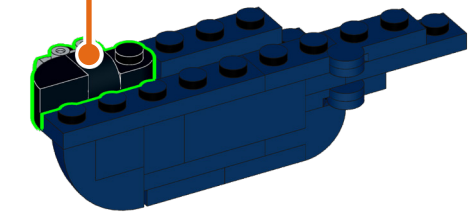

117

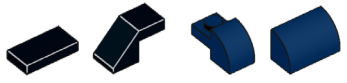

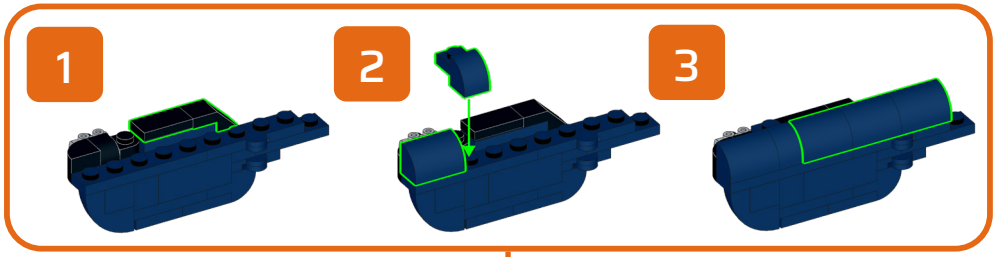

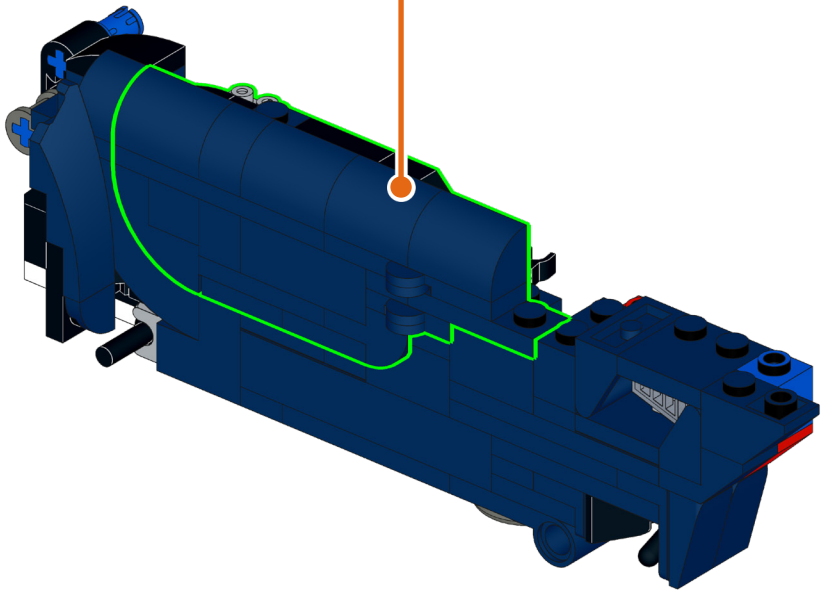

118

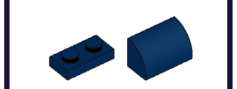

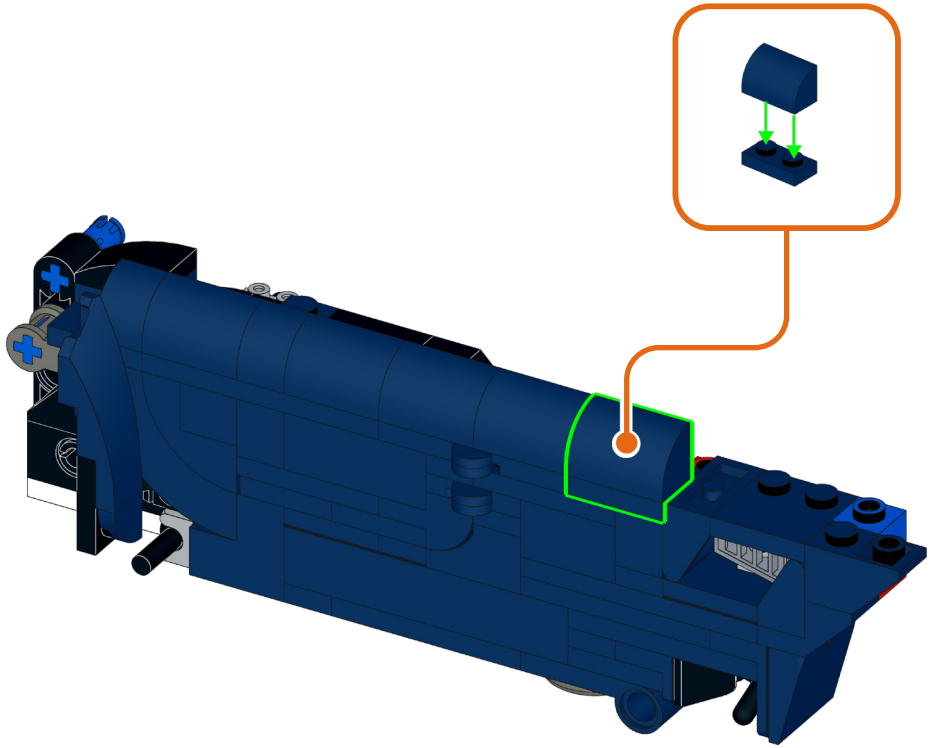

119

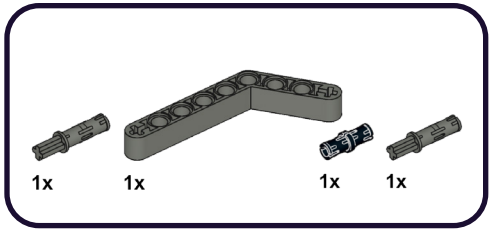

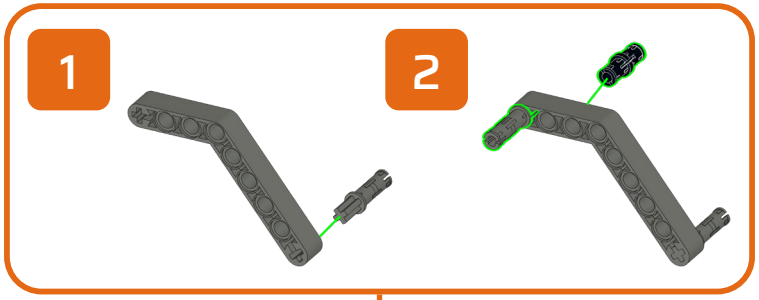



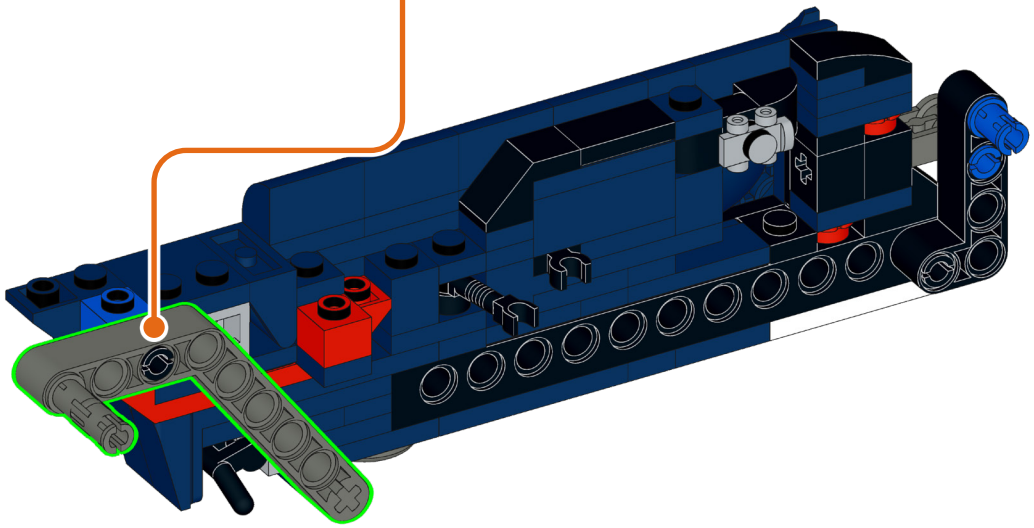

120

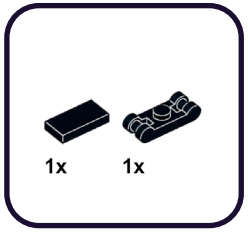

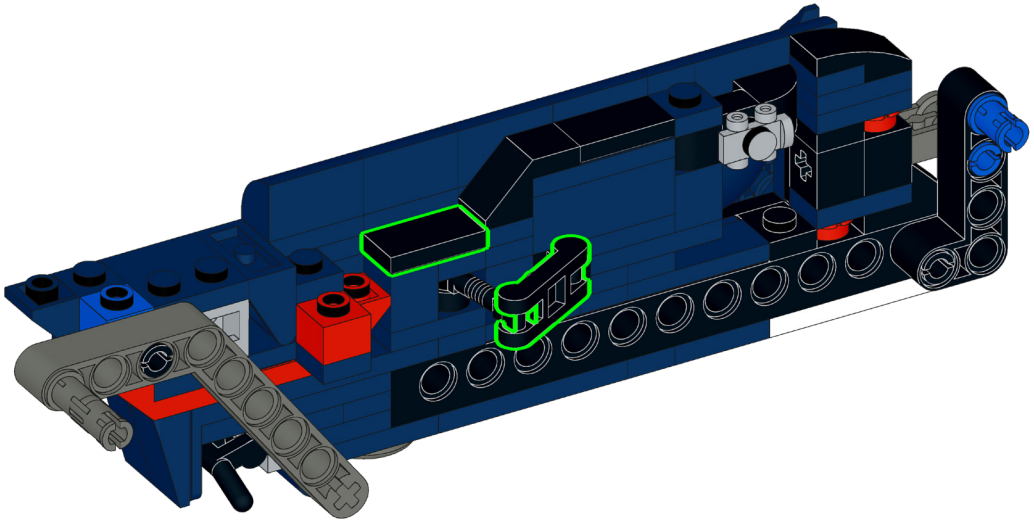

121



1

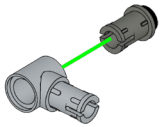

2

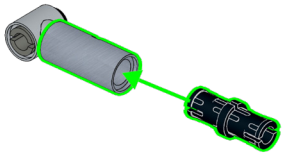

122

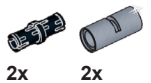

1

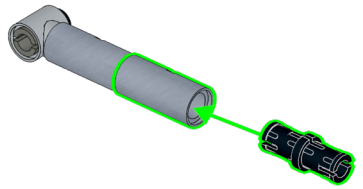

2

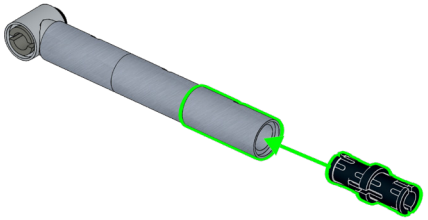

123

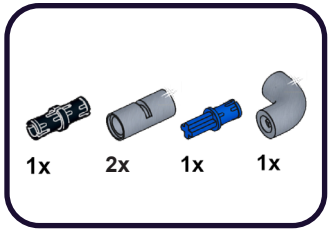

1

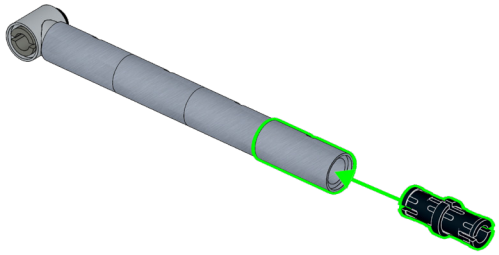

2

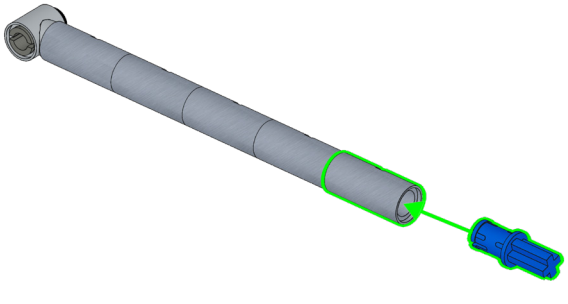

3

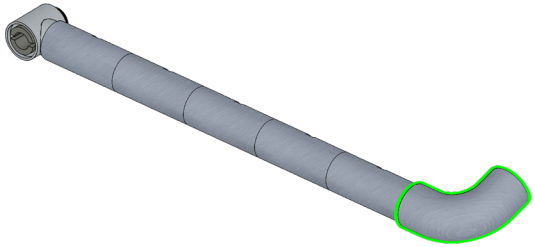

124

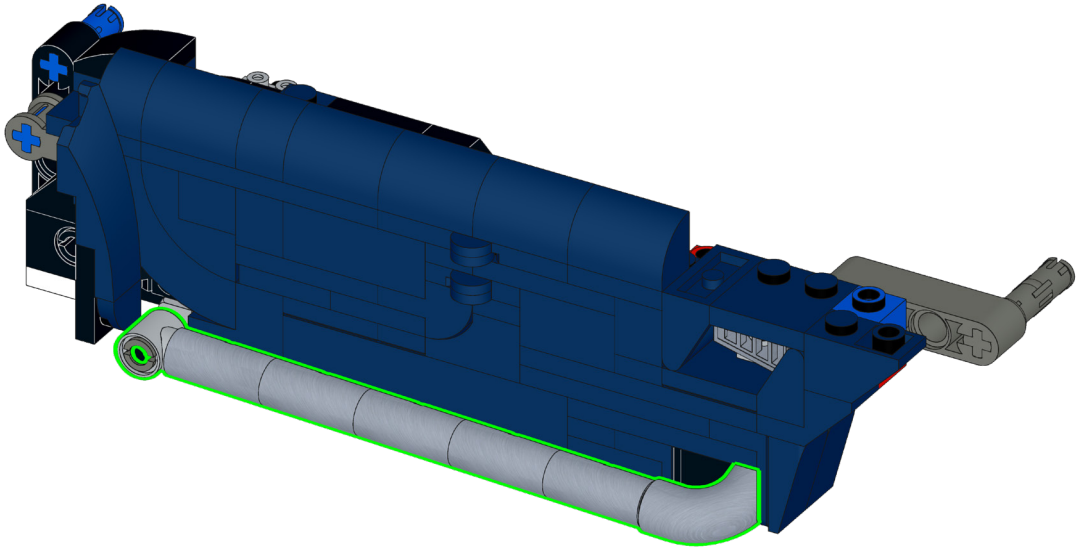

125

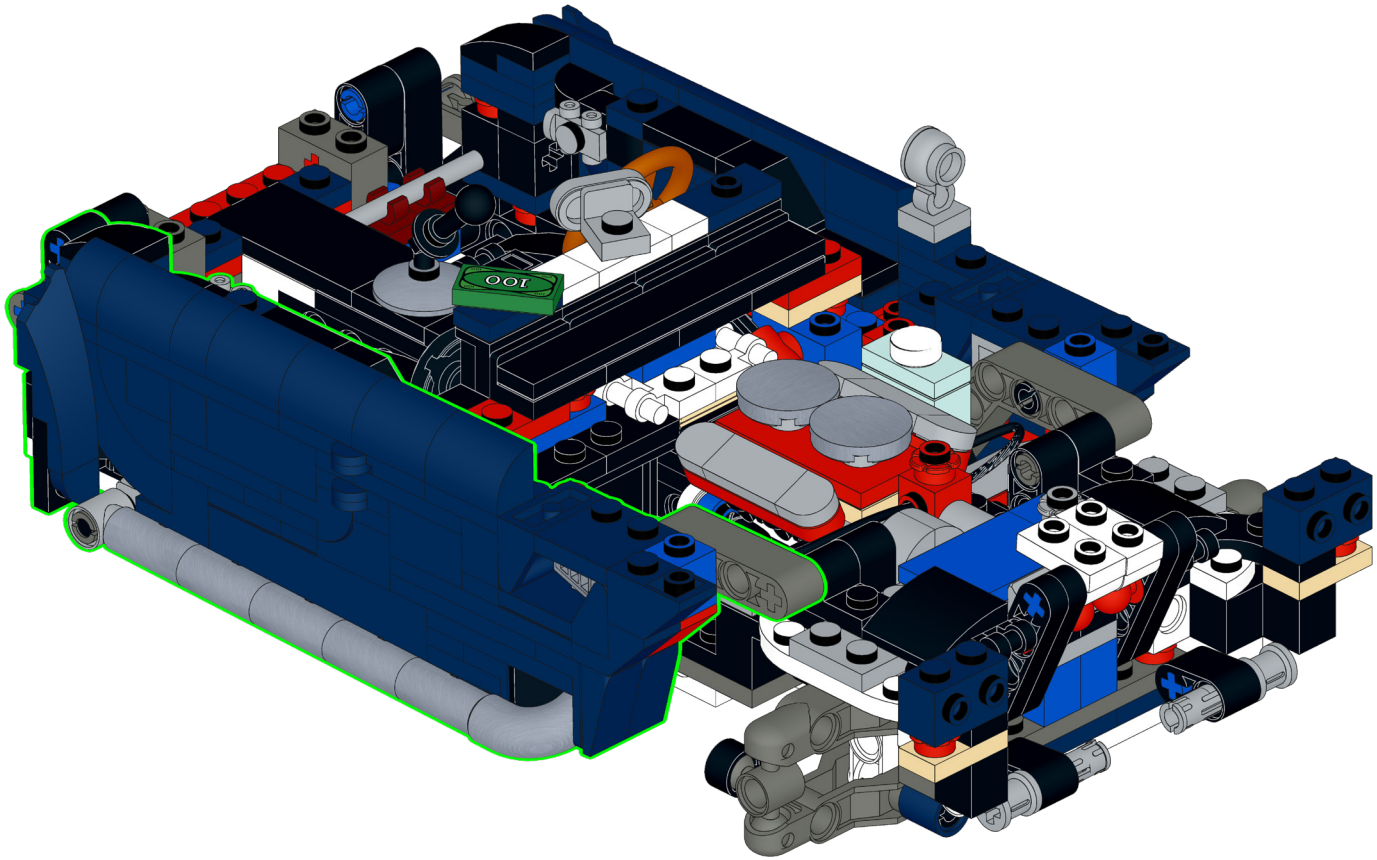

126

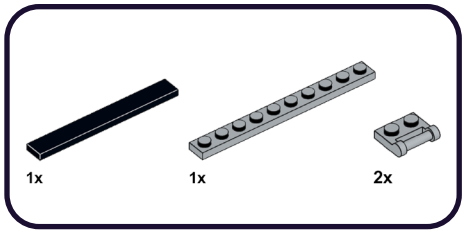

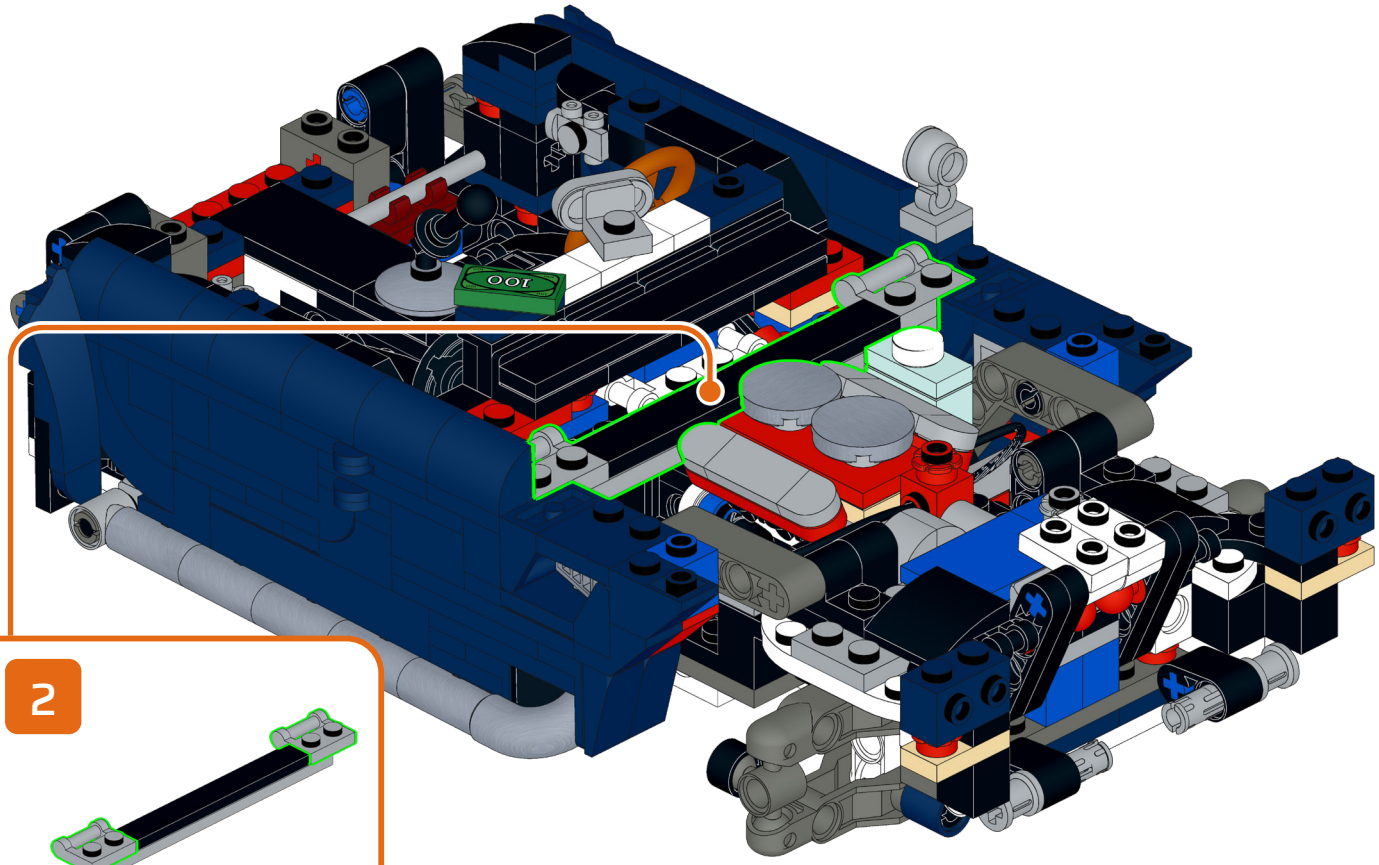

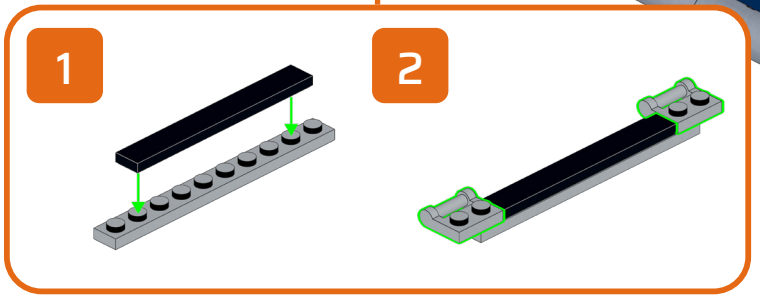

127

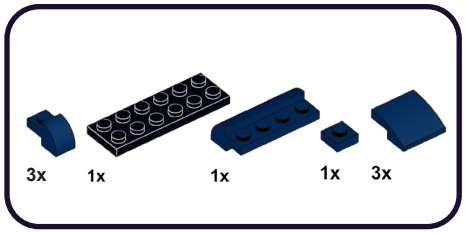

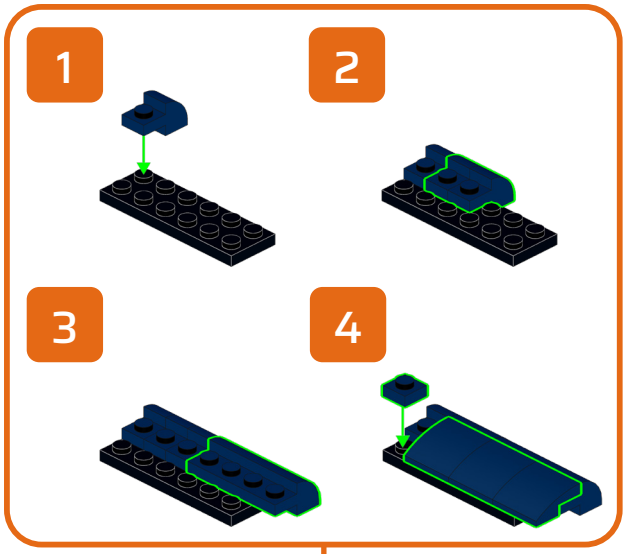

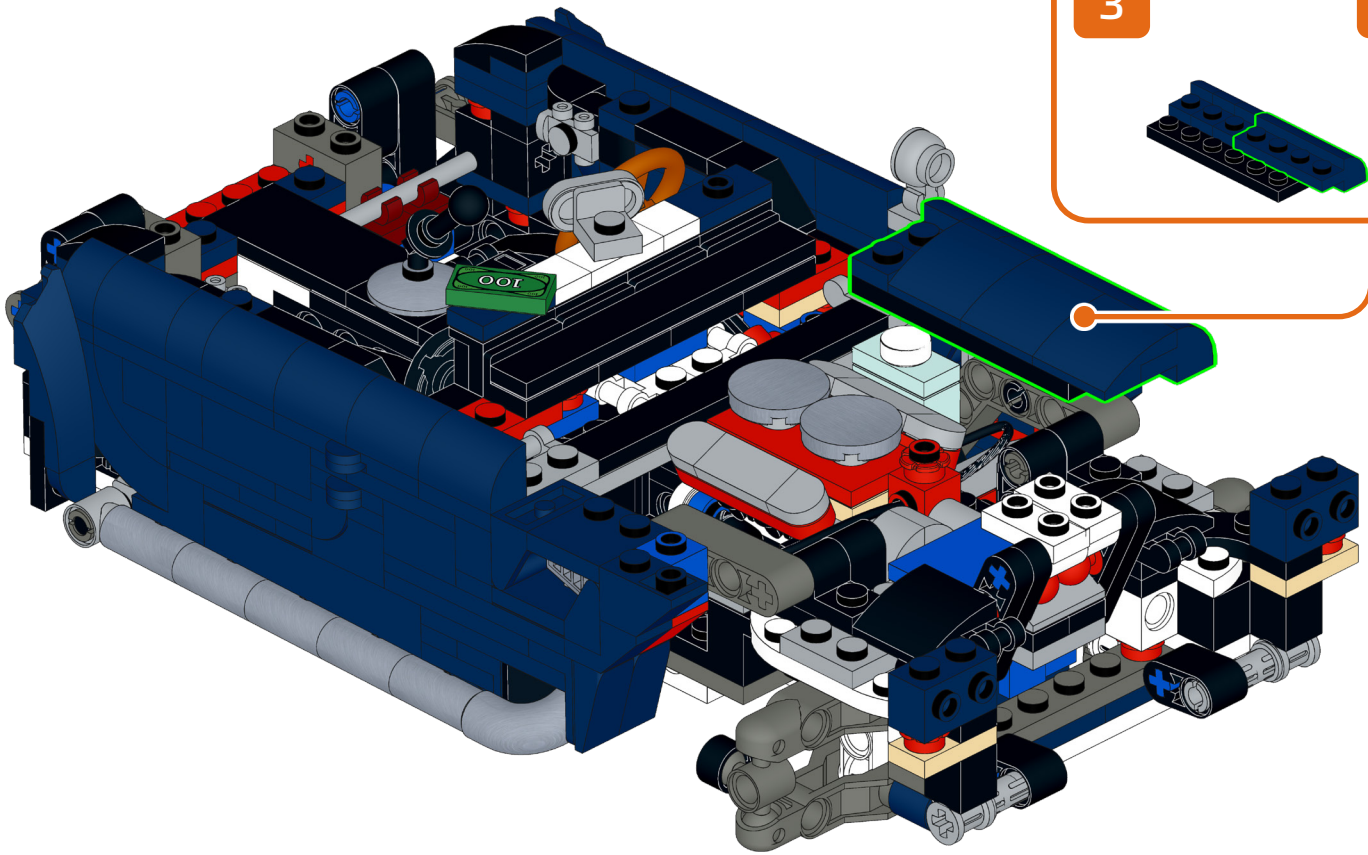

128

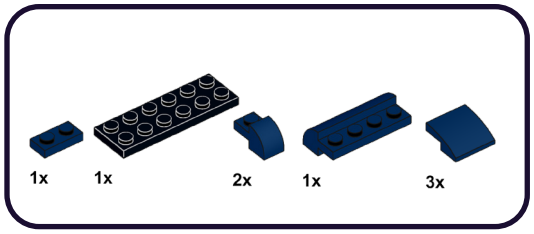

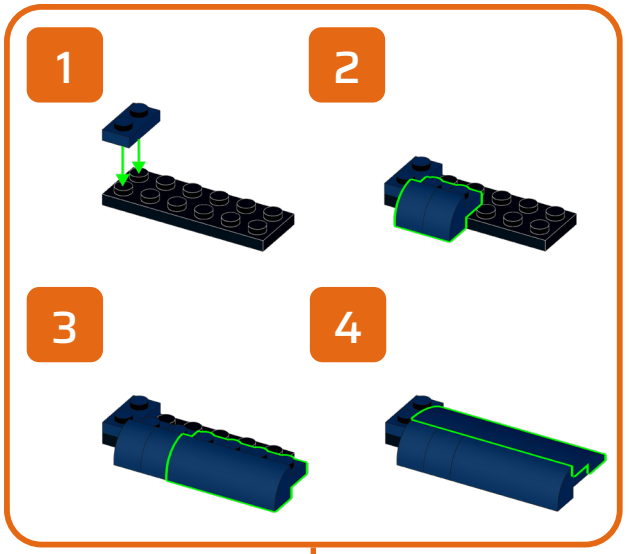

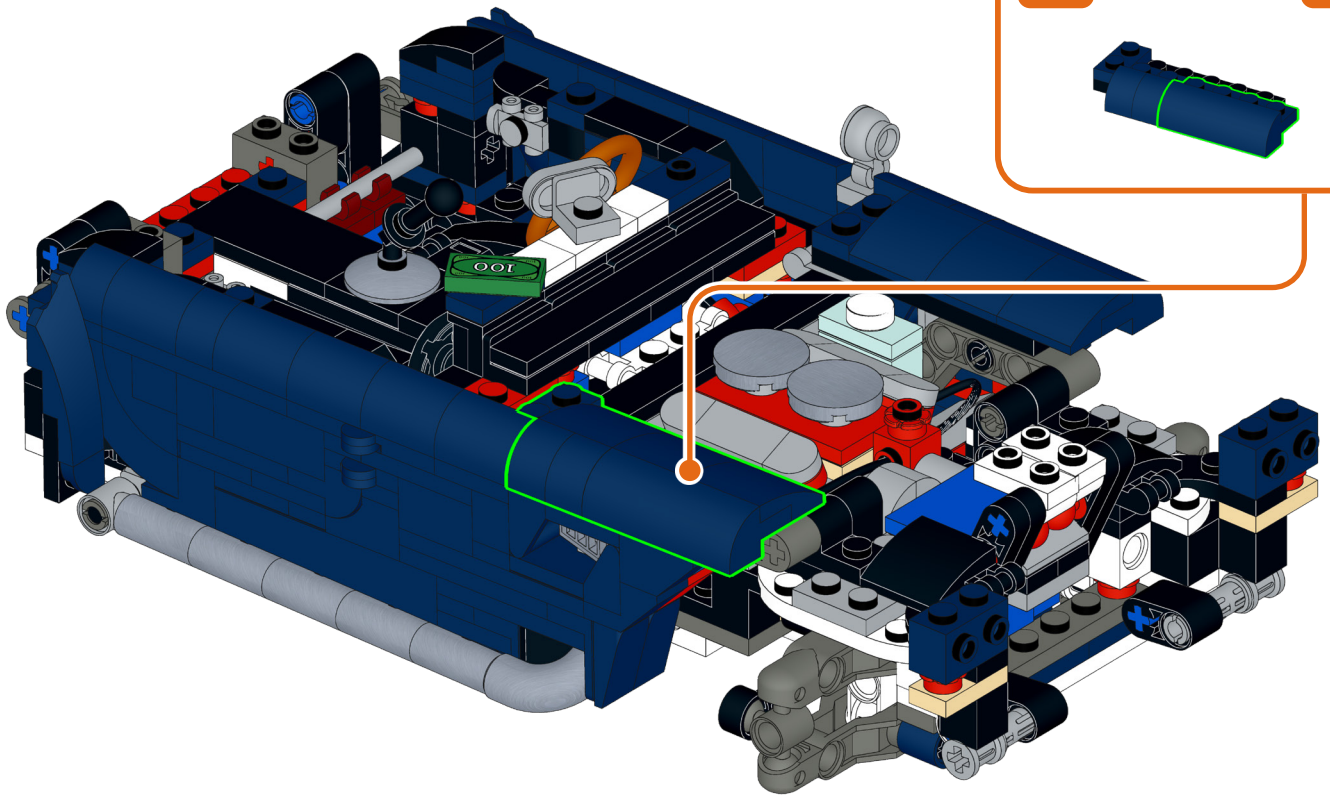

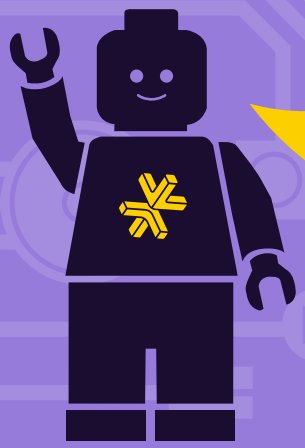

HOLD UP!

You might notice some bags aren't in order, as well as left over pieces, but that's ok! We're changing the way you build LEGO!

ATTENDEZ!

Vous remarquerez peut-être que certains sacs, ainsi que certaines pièces, ne sont pas dans le bon ordre. Mais pas de panique! Nous changeons simplement la façon avec laquelle vous construisez vos LEGO!

ASPETTA!

Potresti notare che alcuni sacchetti non sono in ordine, così come i pezzi avanzati, ma va bene così! Stiamo cambiando il modo in cui costruisci i LEGO!

HALT!

Sie werden möglicherweise bemerken, dass einige tüten durcheinander sind und teile übrig bleiben, aber das ist in Ordnung! Wir ändern die art und weise, wie Sie LEGO bauen!

¡ESPERA!

Es posible que notes que algunas bolsas están fuera de servicio, así como piezas sobrantes, ¡pero está bien! ¡Estamos cambiando la forma en que construyes LEGO!

暂停!

你可能会注意到一些袋子顺序错乱，以及一些剩余的部件，但没关系！我们正在改变你搭建乐高的方式！

Open LEGO® Bag 05

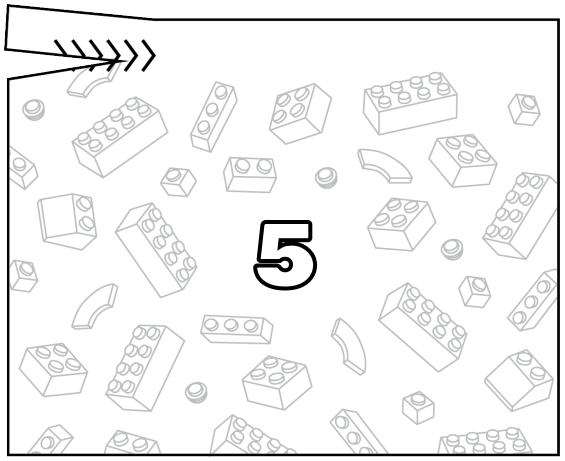

129

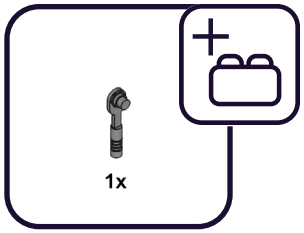



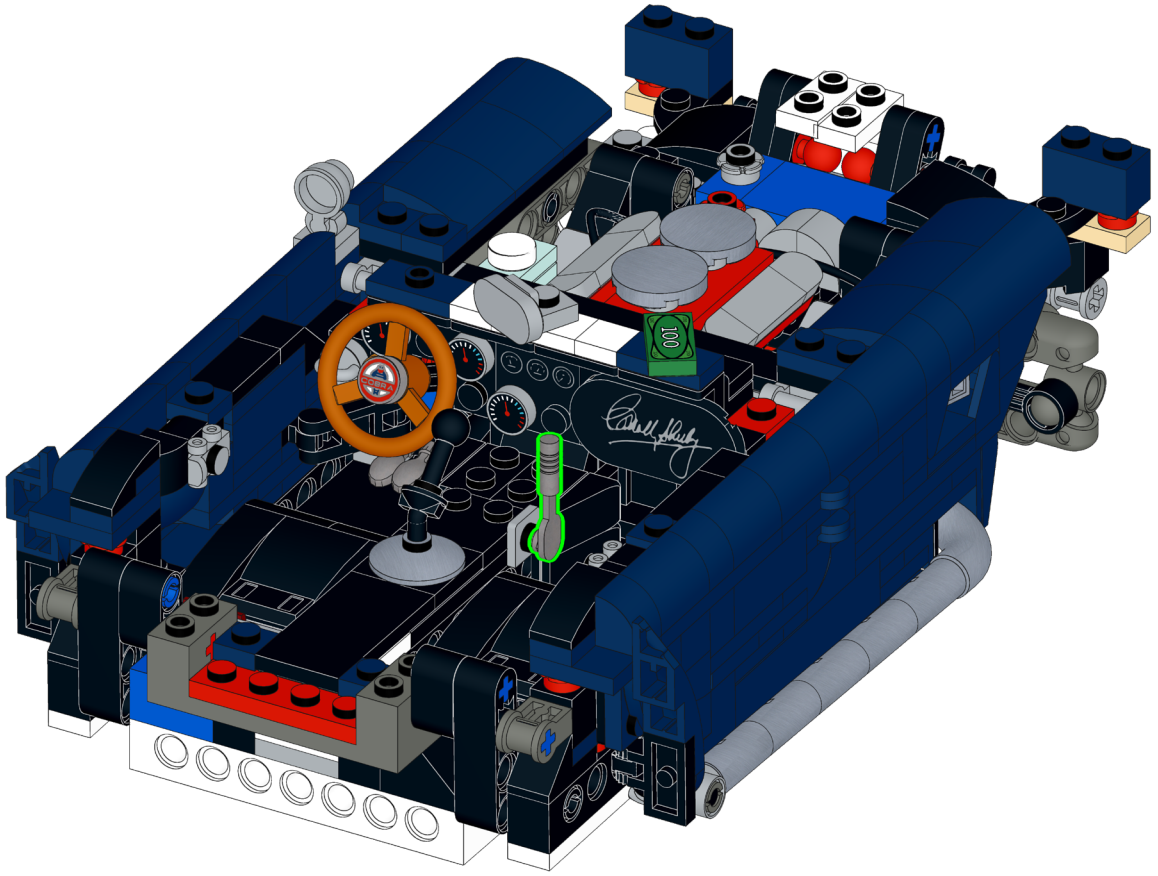

130

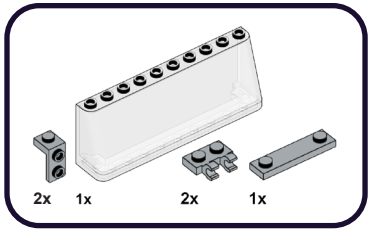

1



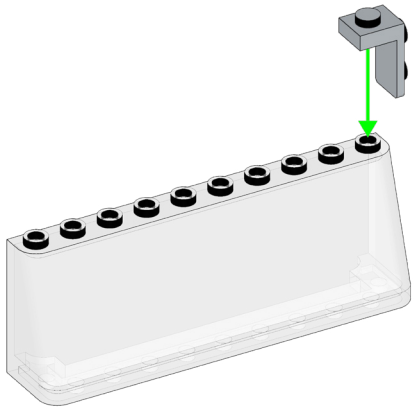

2

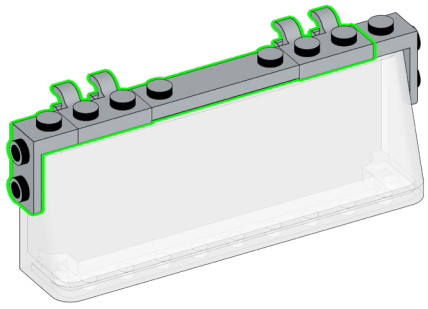

131

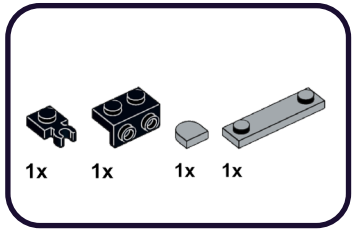

1

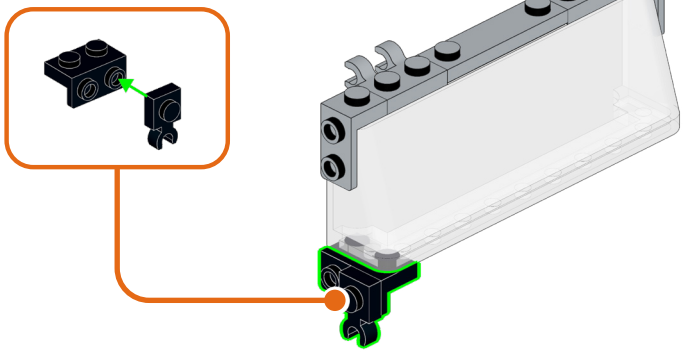

2

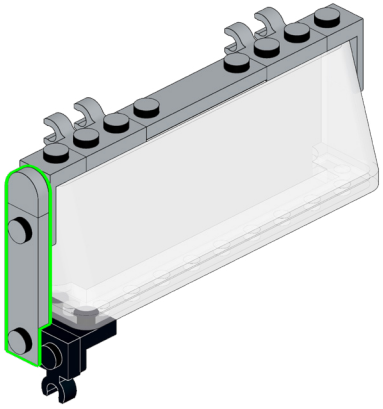

132

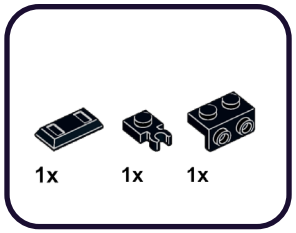

1

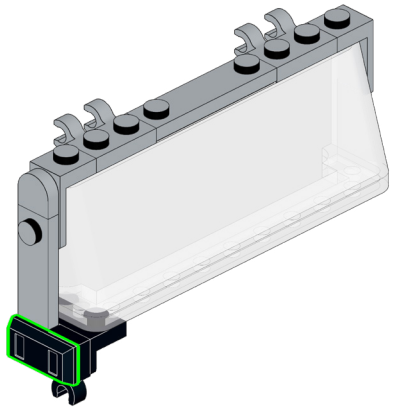

2

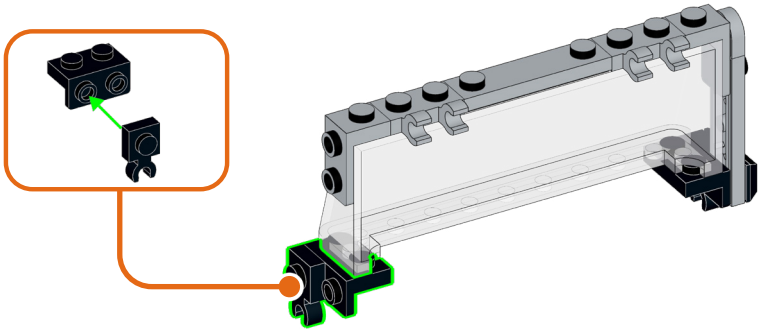

133

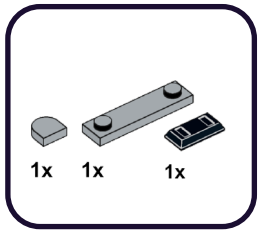

1

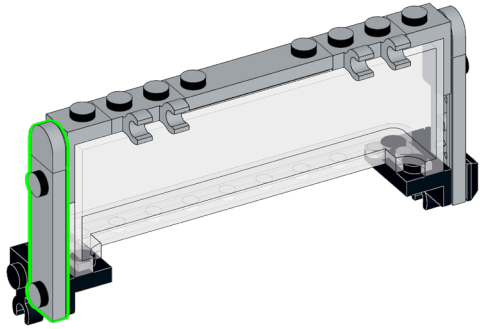

2

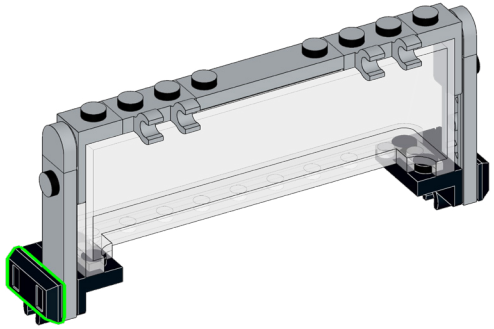

134



2x

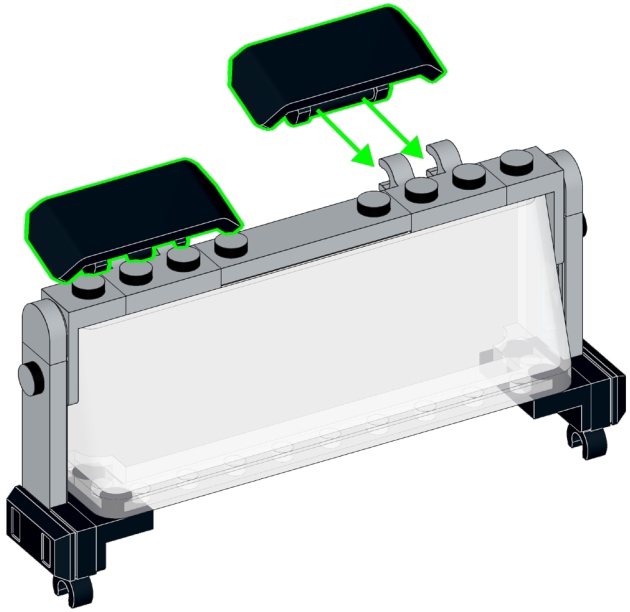

135

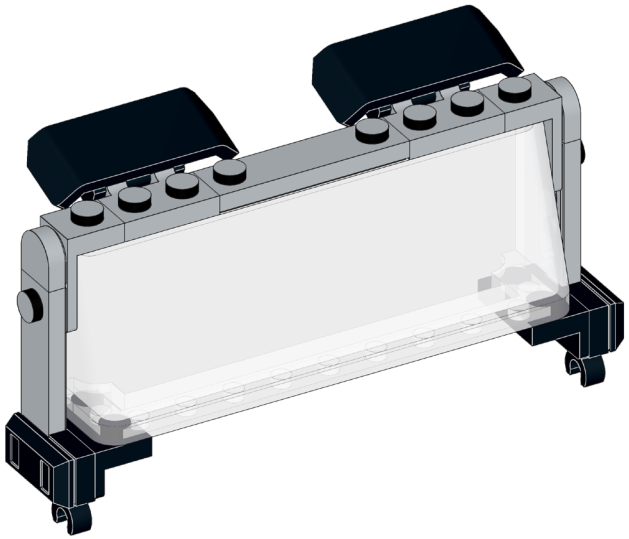

136

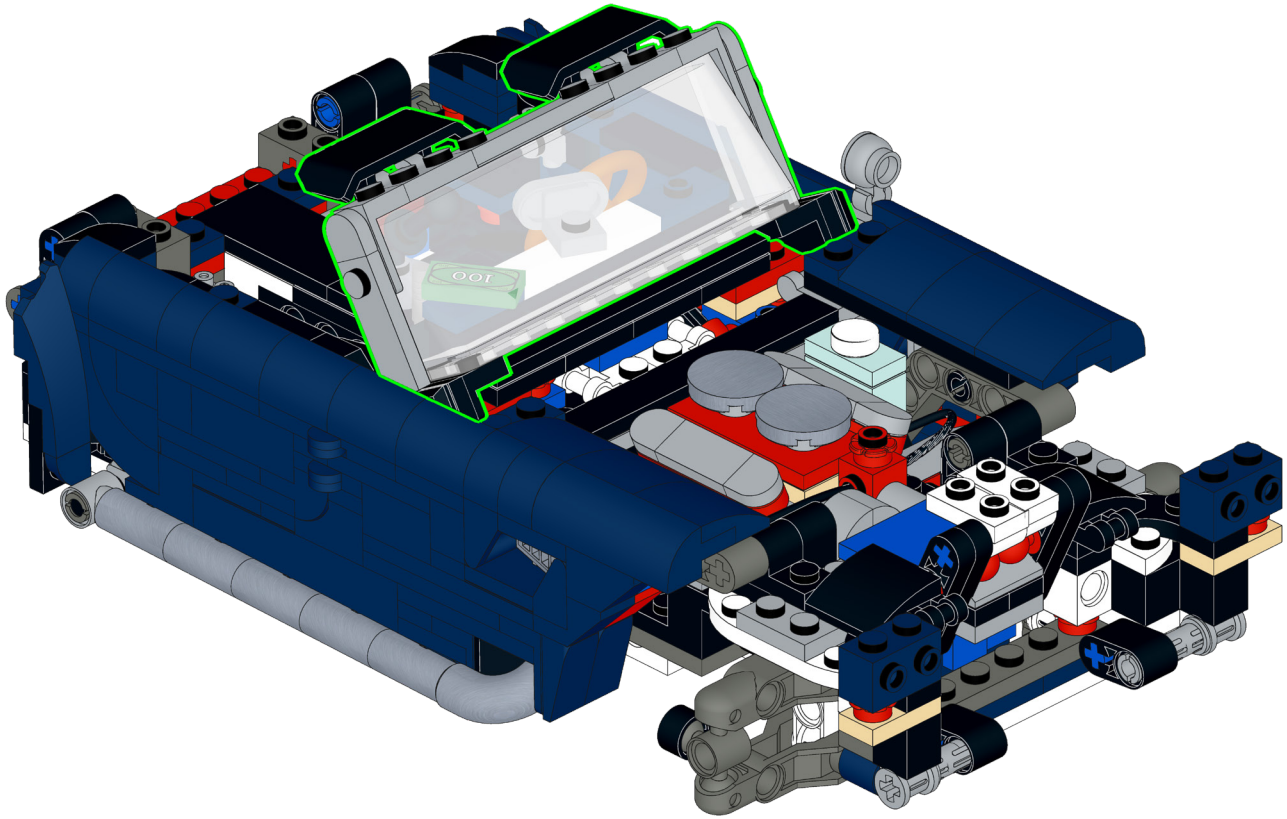

137

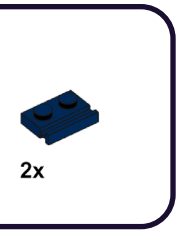

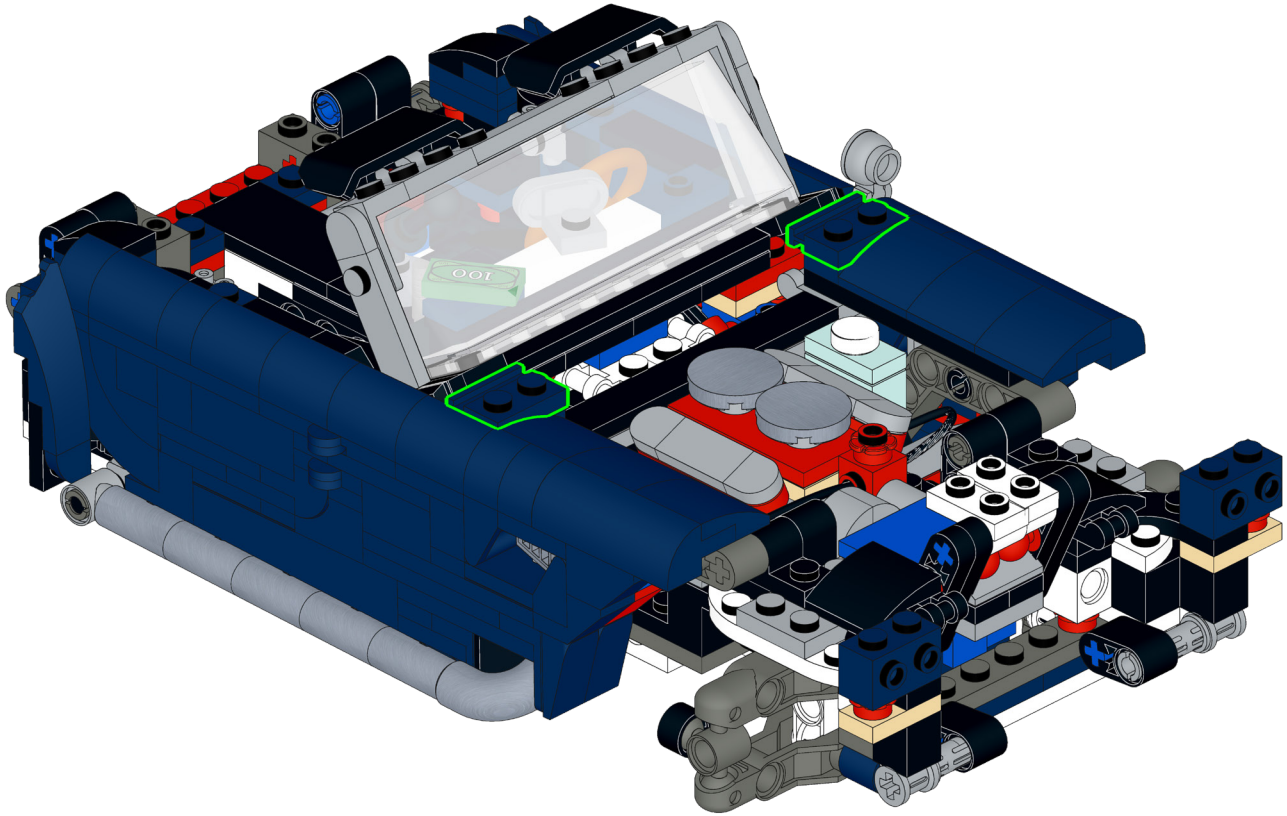

138

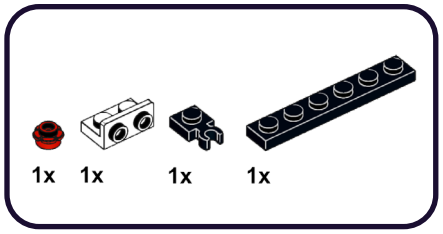

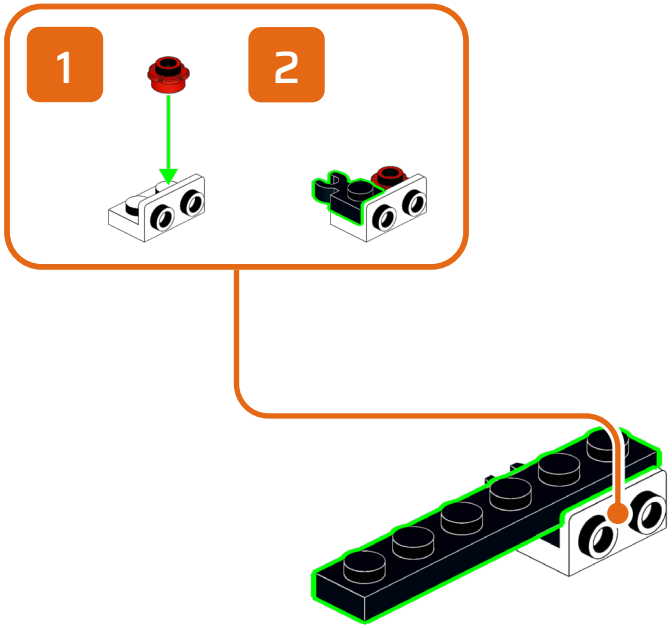

139

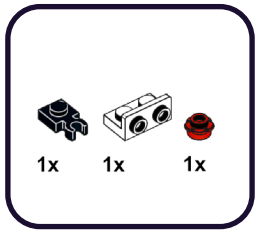

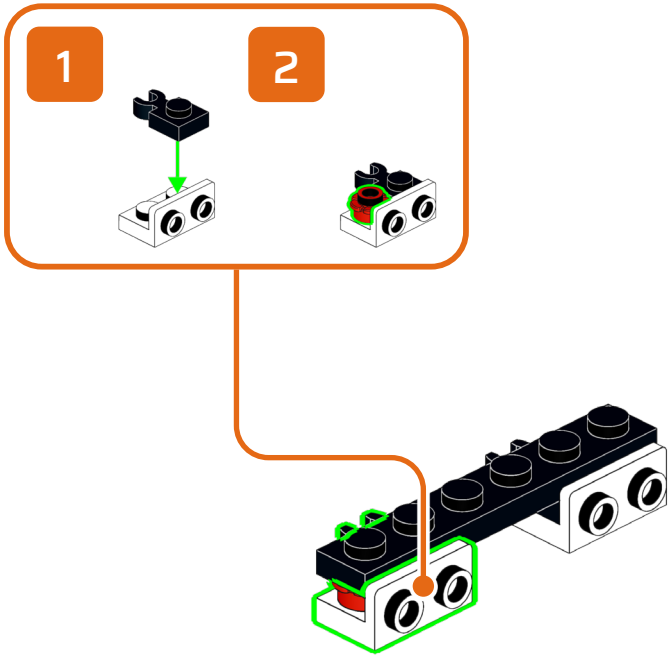

140

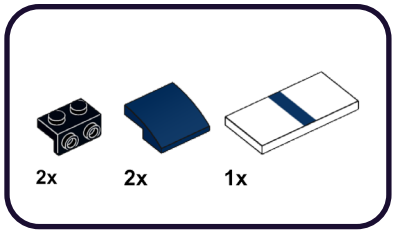

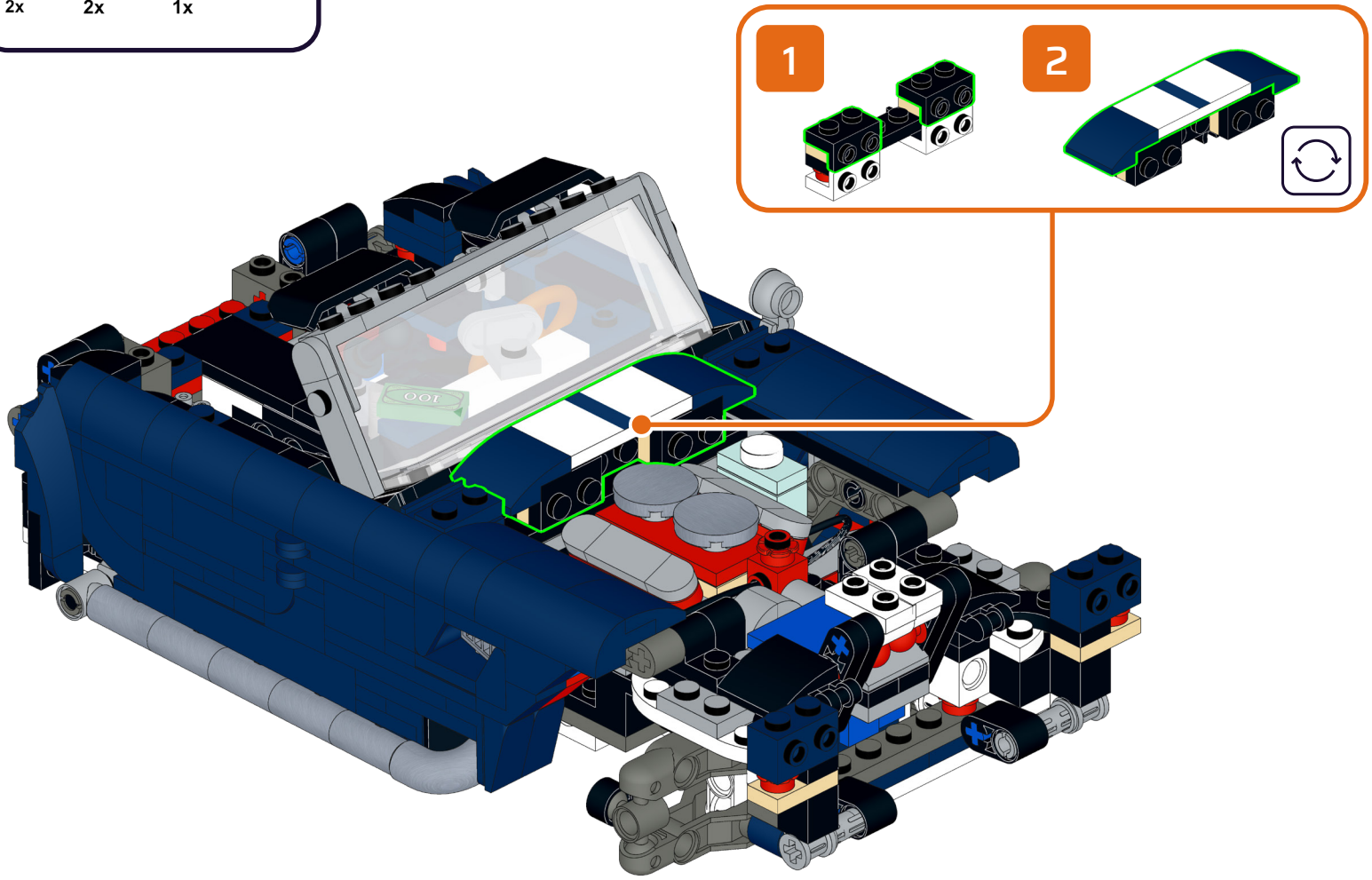

141

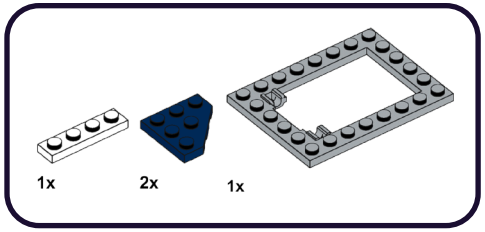

1

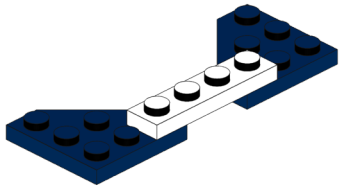

2

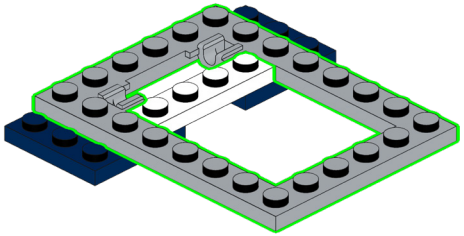

142

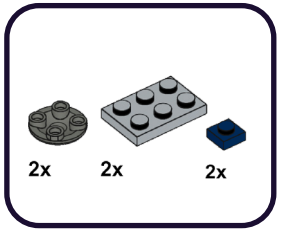

1

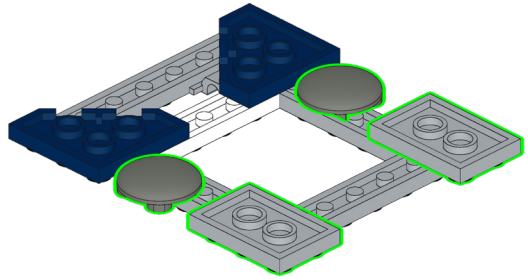

2

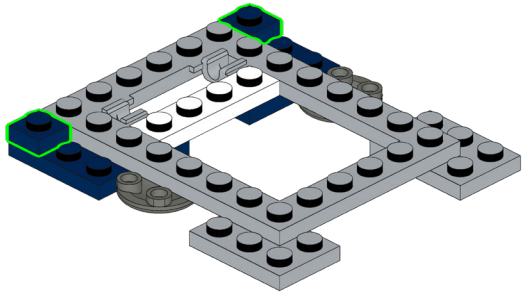

143

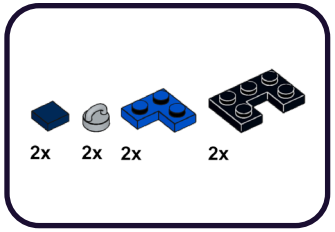

1

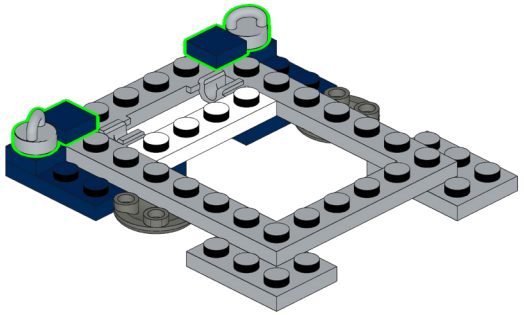

2

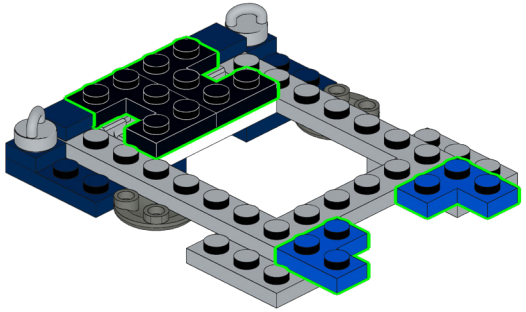

144

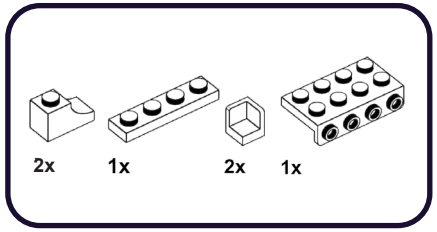

1

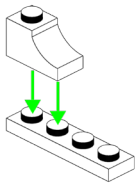

3

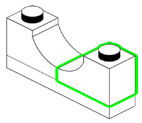

2

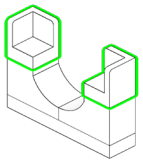

4

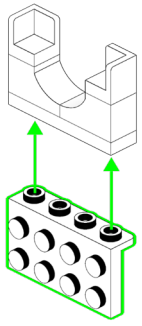

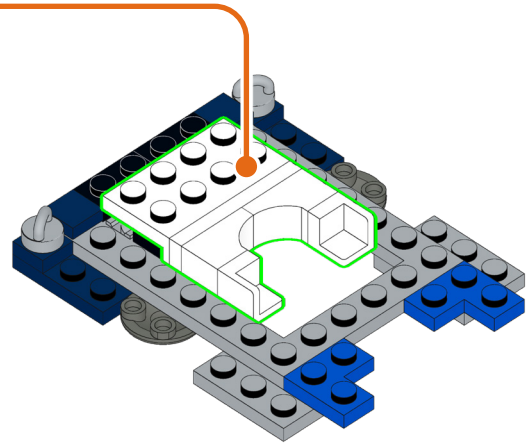

145

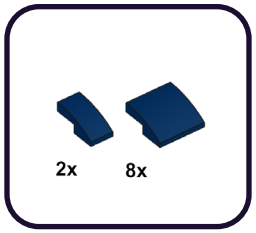

1

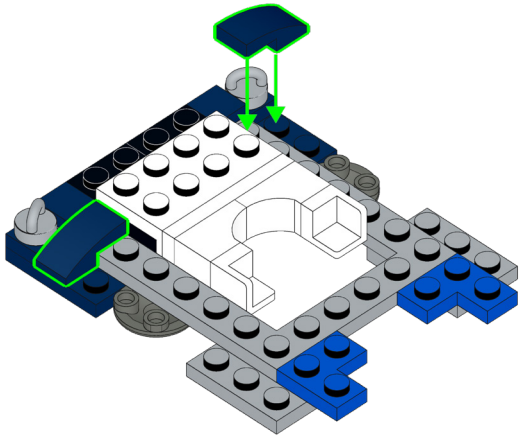

2

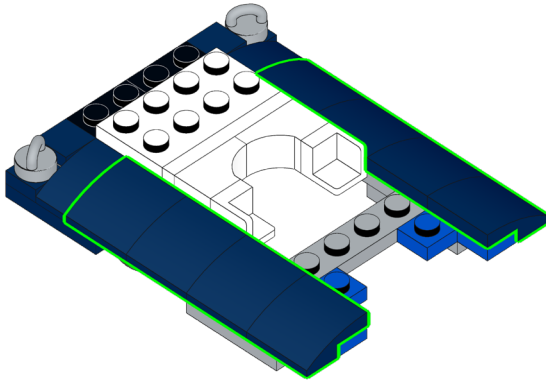

146

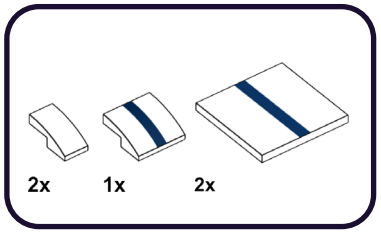

1

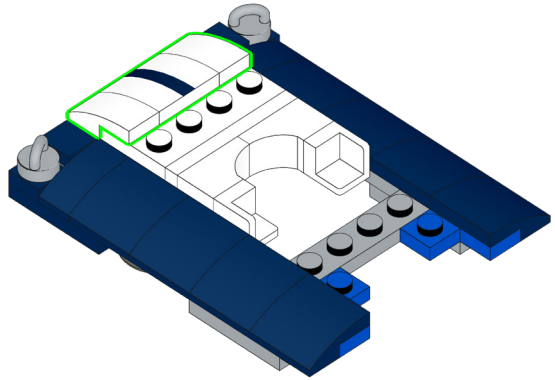

2

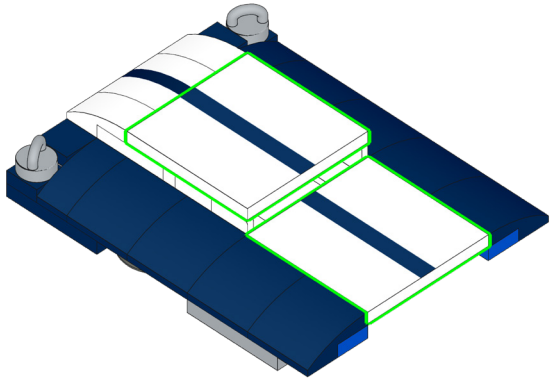

147

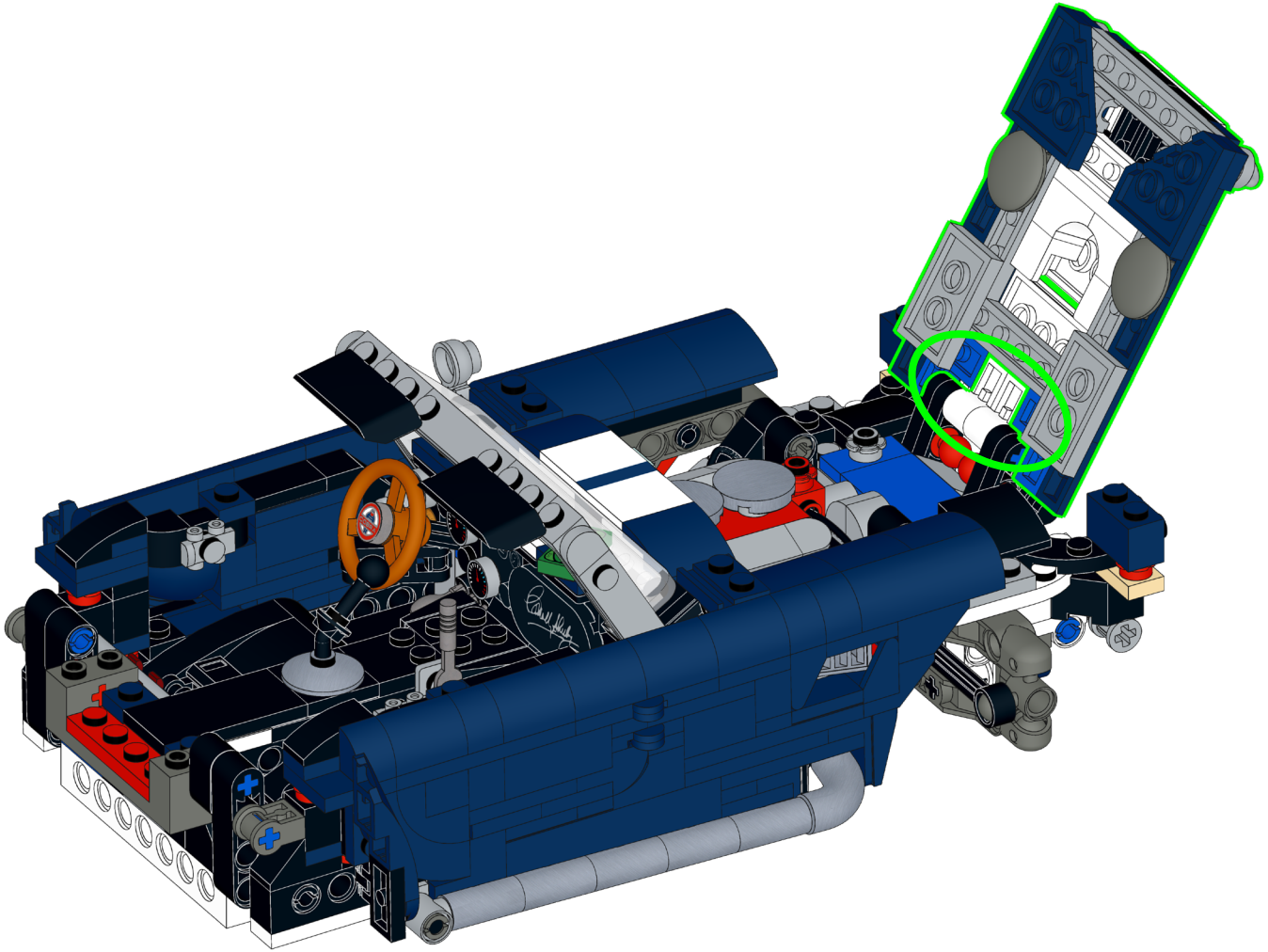

148



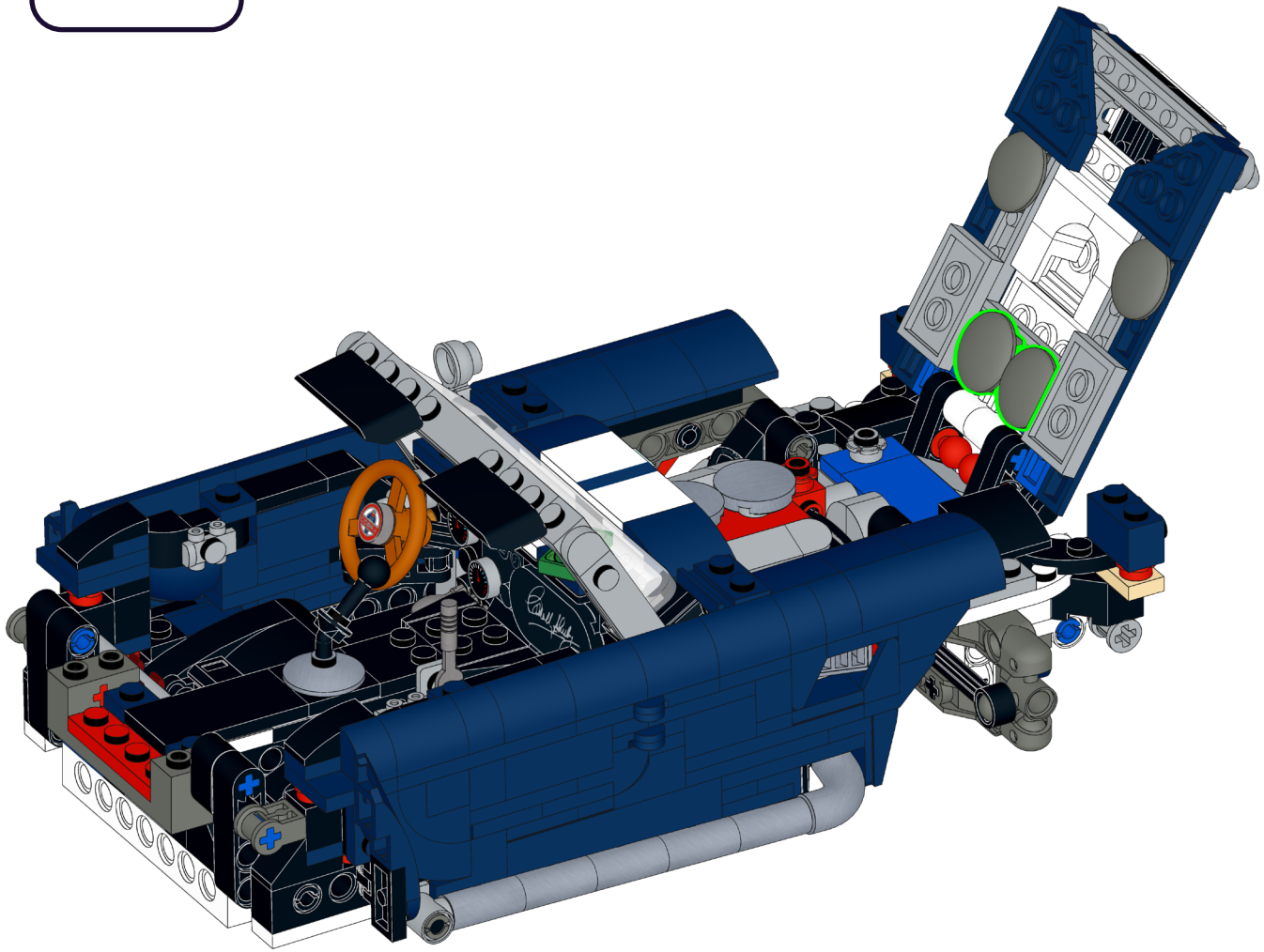

149

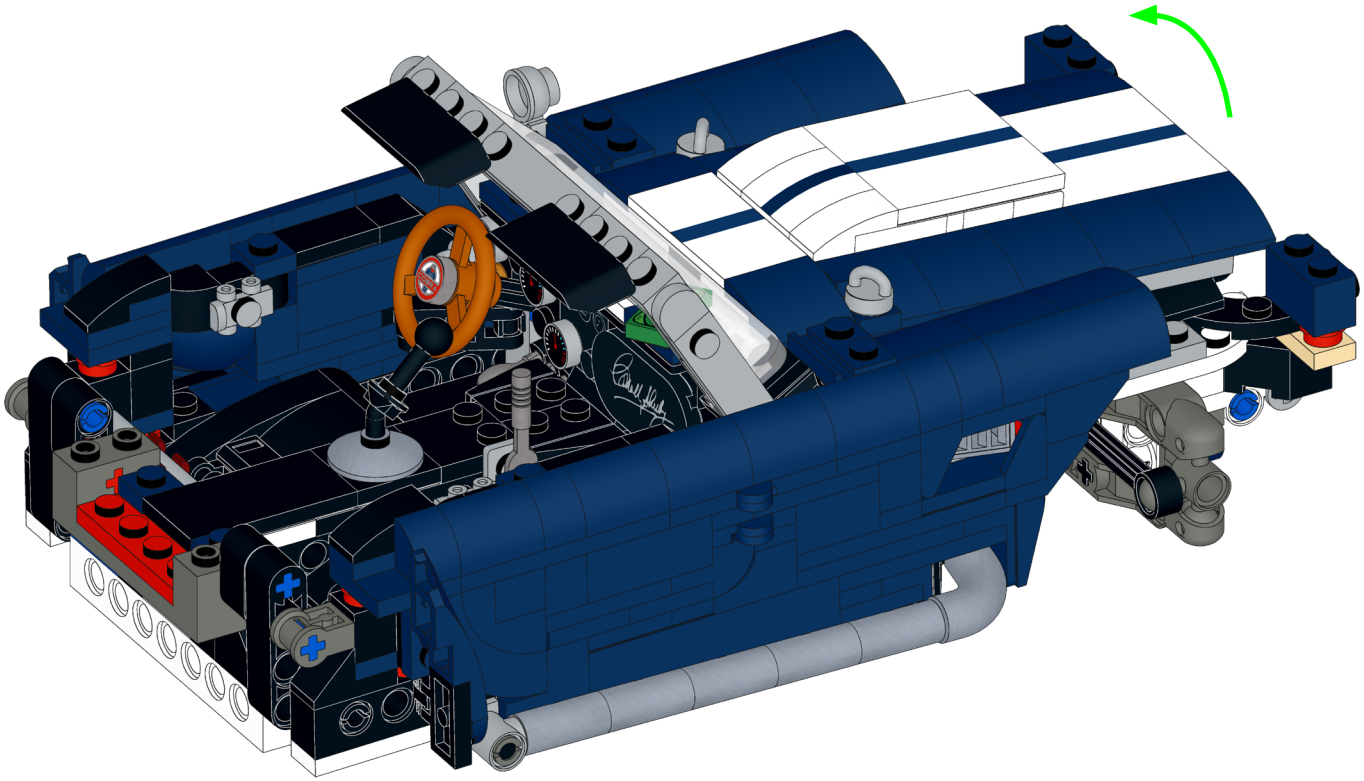

150

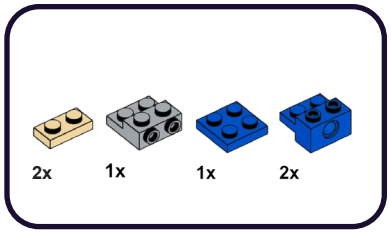

1

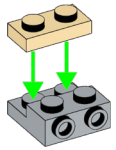

2

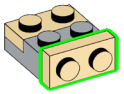

3

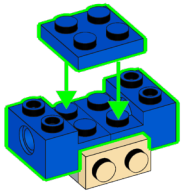

151

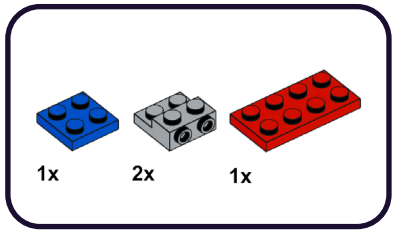

1

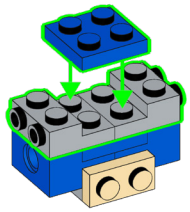

2

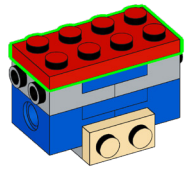

152

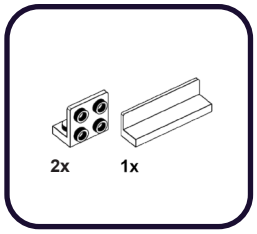

1

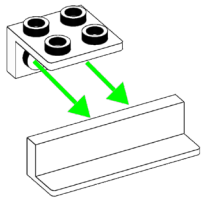

2

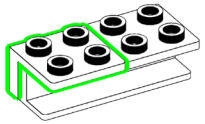

153

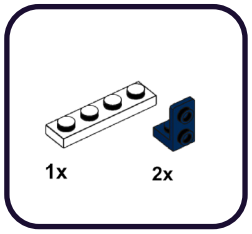

1

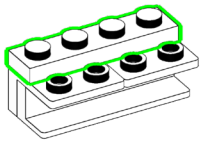

2

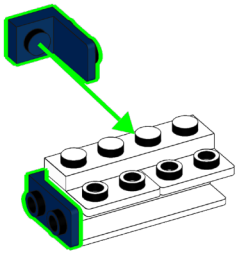

154

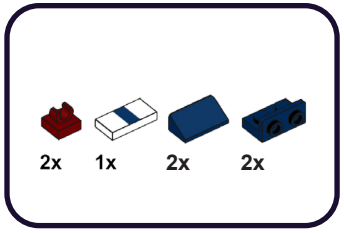

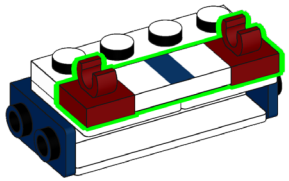

155

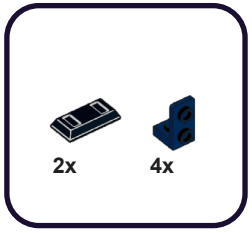

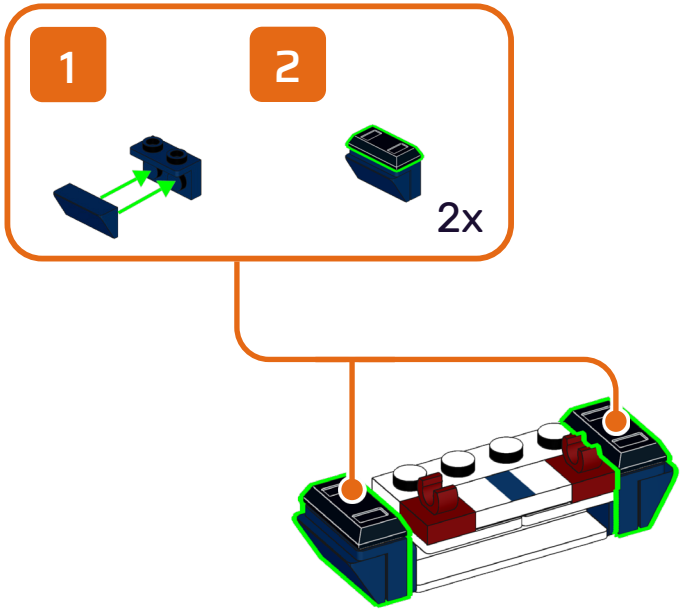

156



4x

1

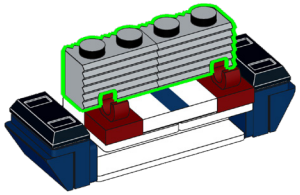

2

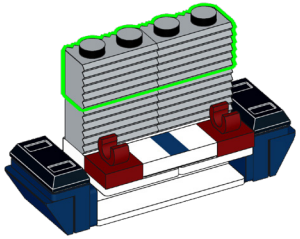

157

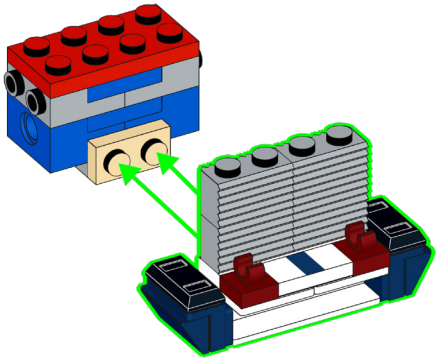

158

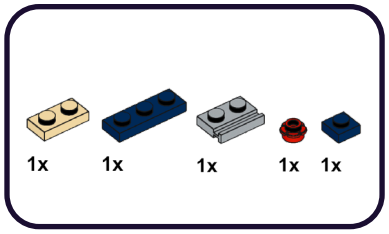

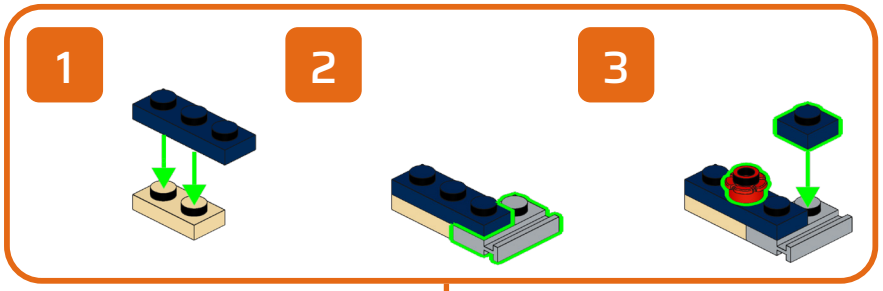



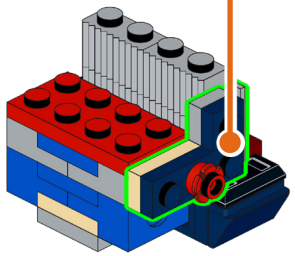

159

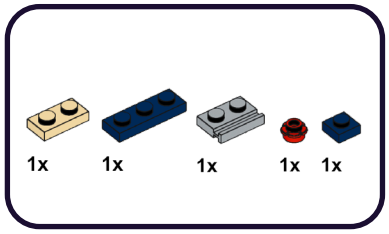

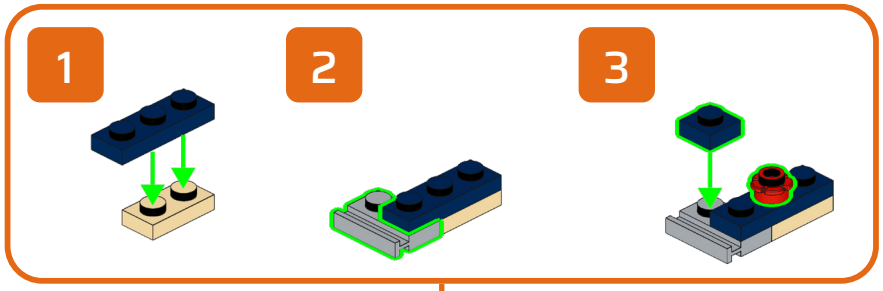



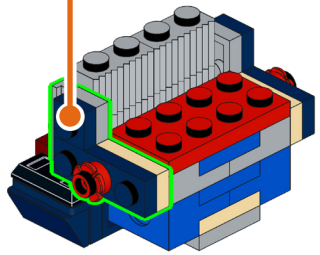

160

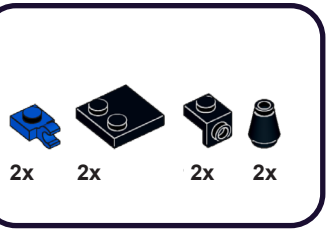

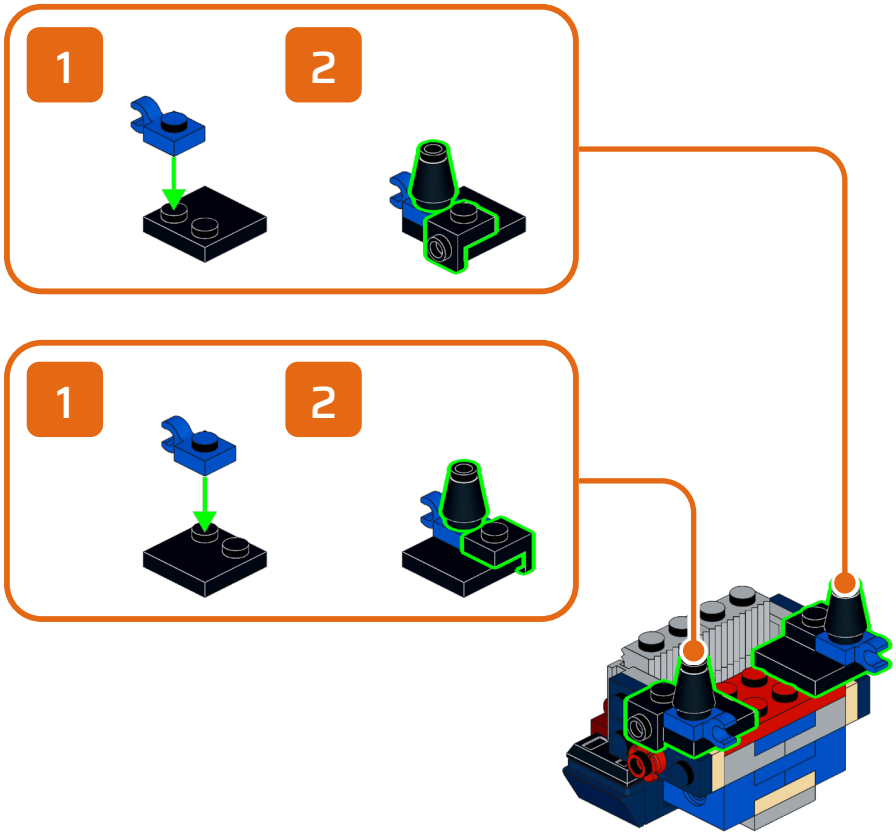

161

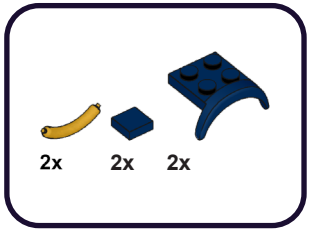

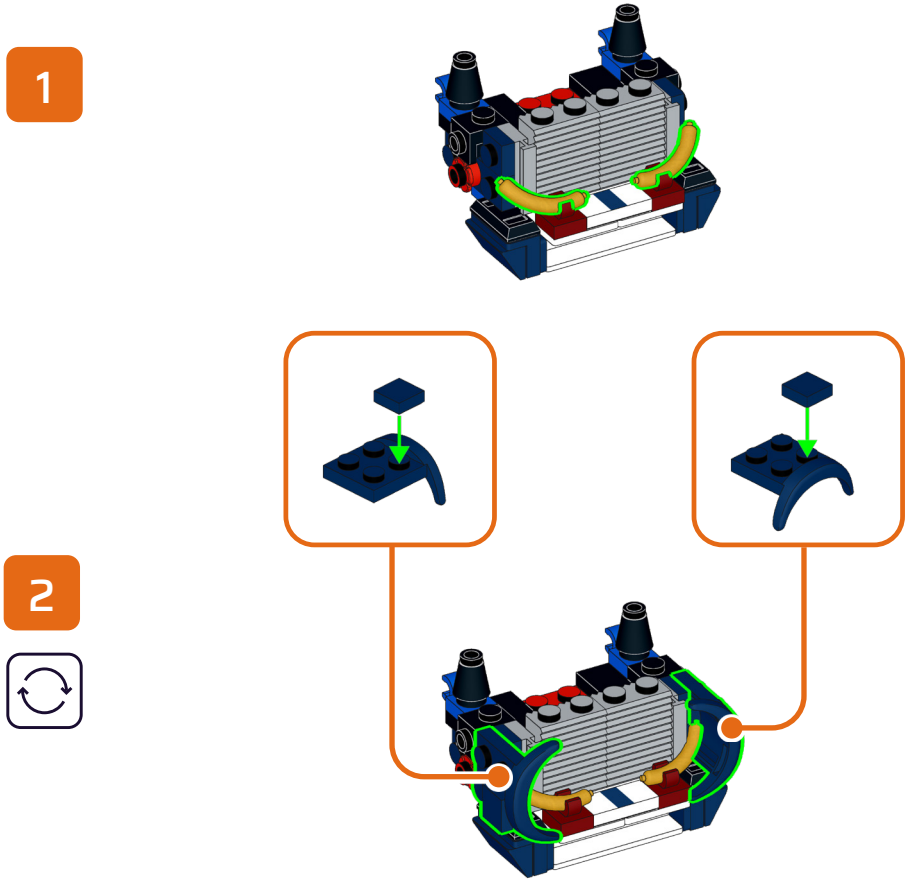

162

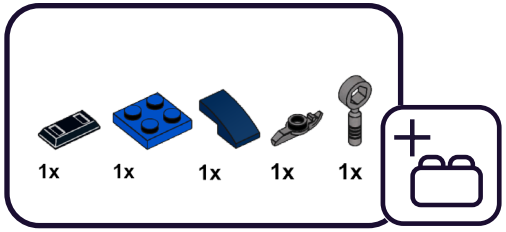

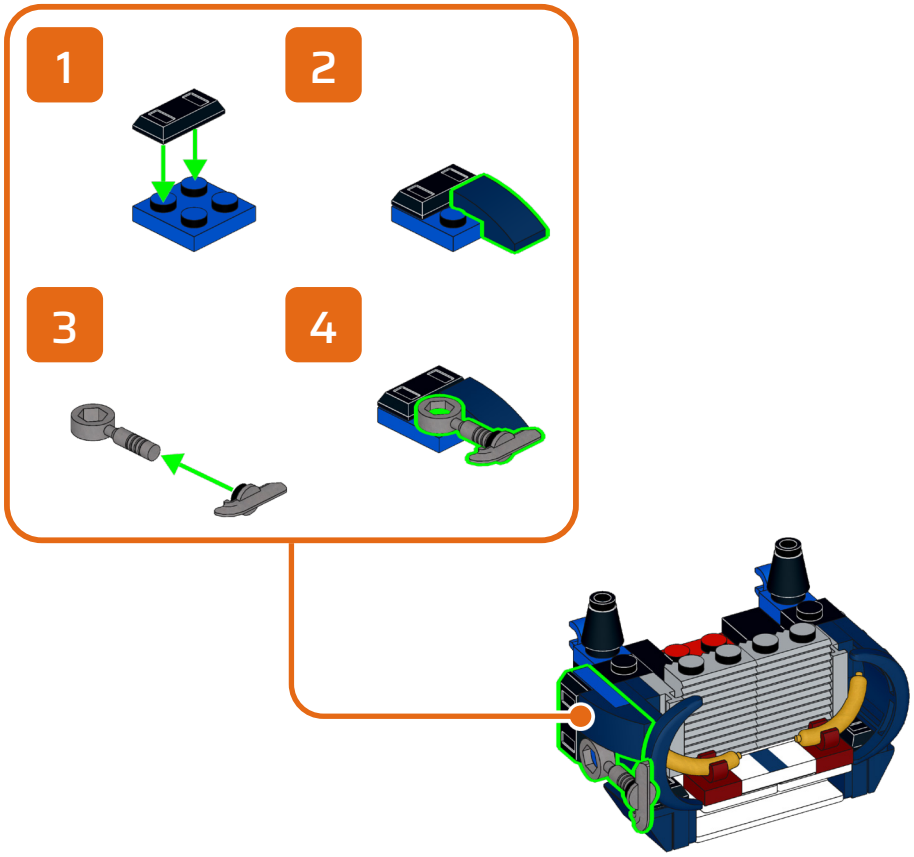

163

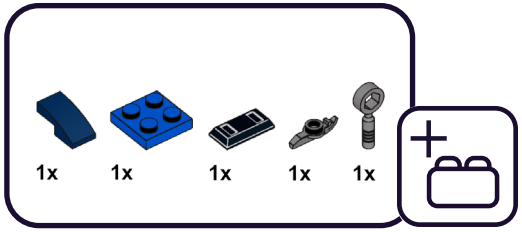

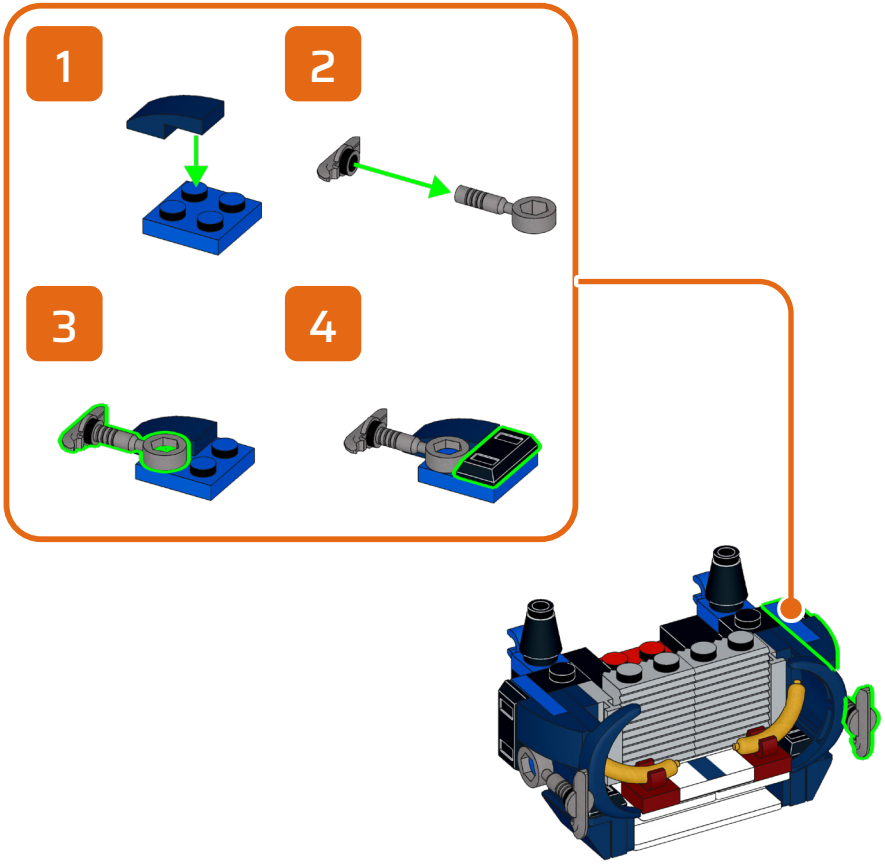

164

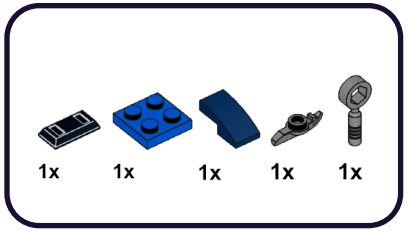

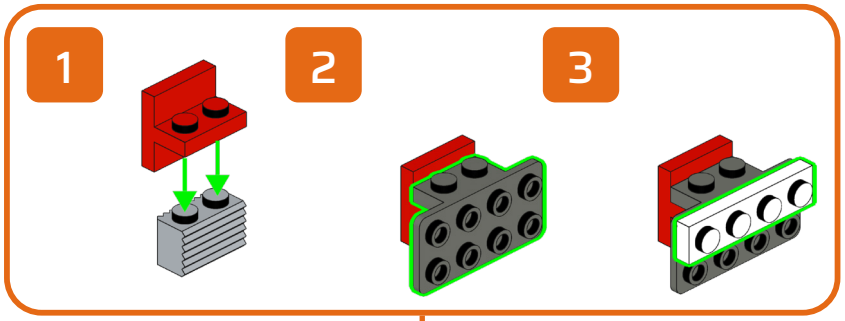

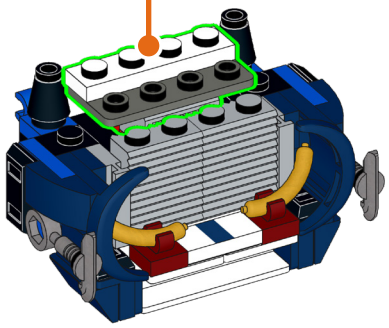

165

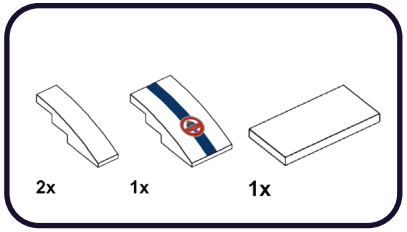

1

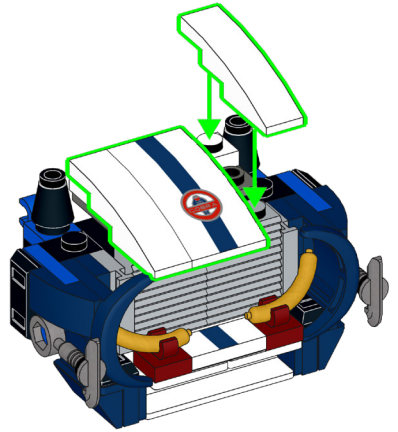

2

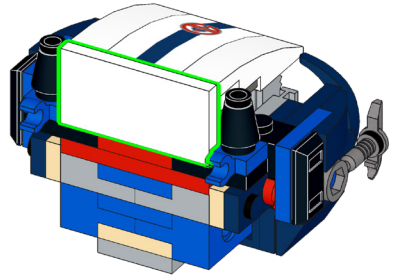

166

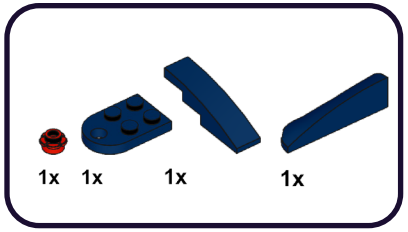

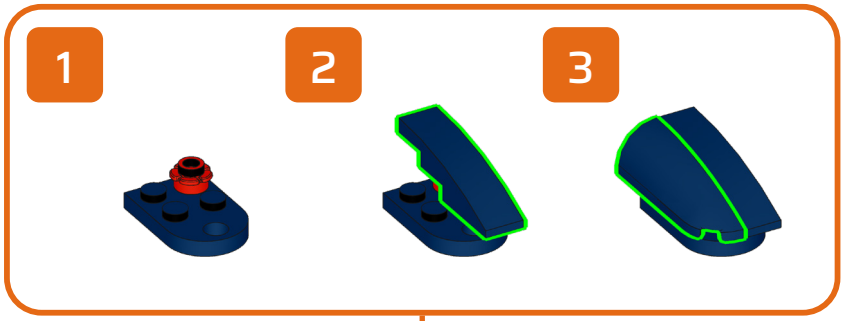

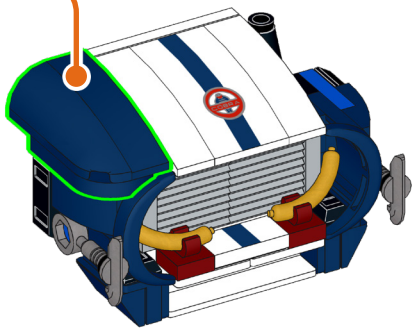

167

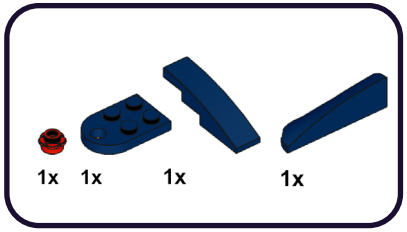

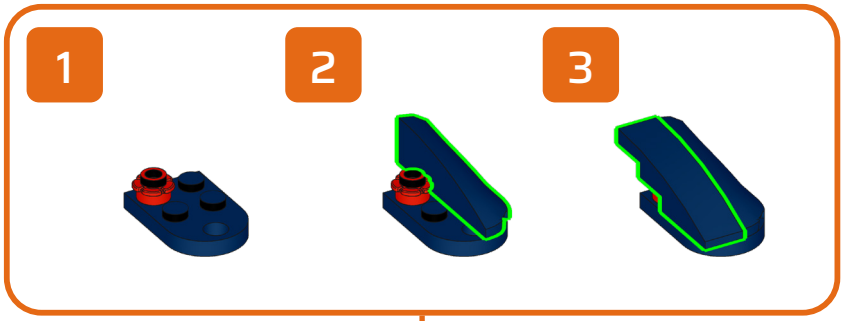

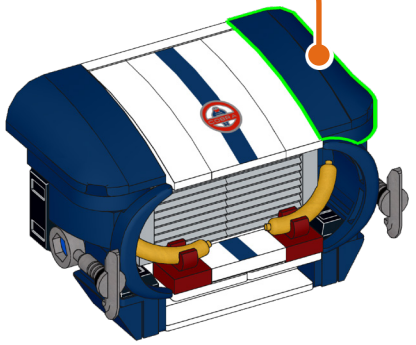

168

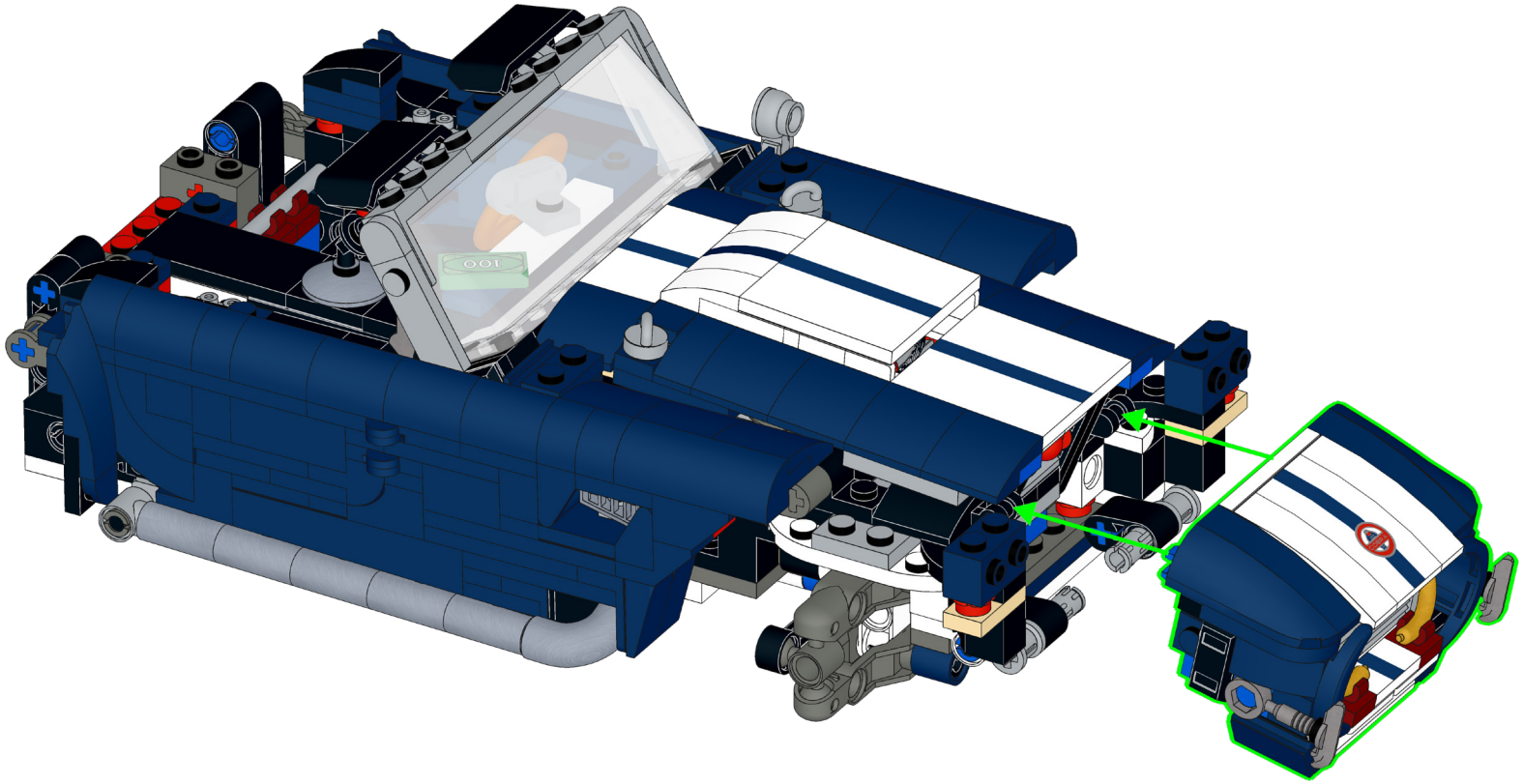

169

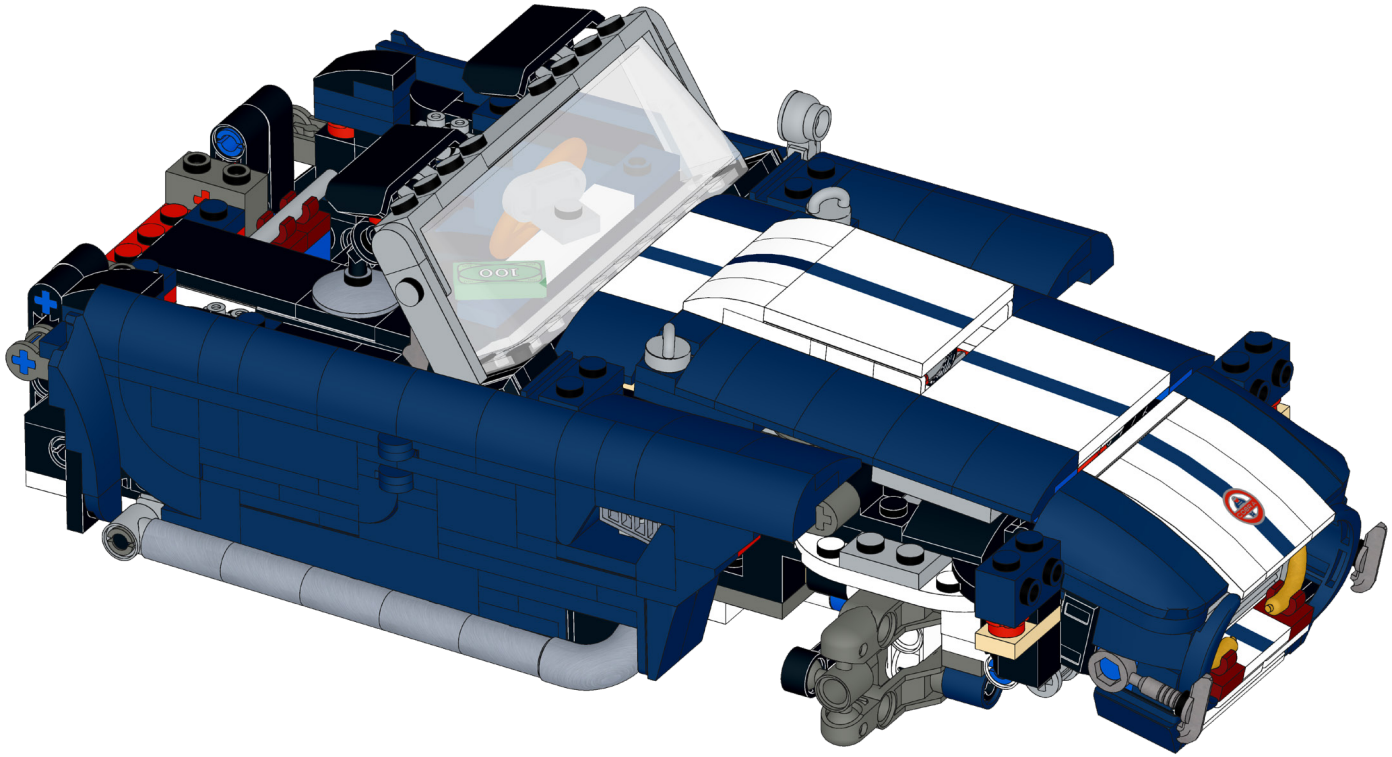

170

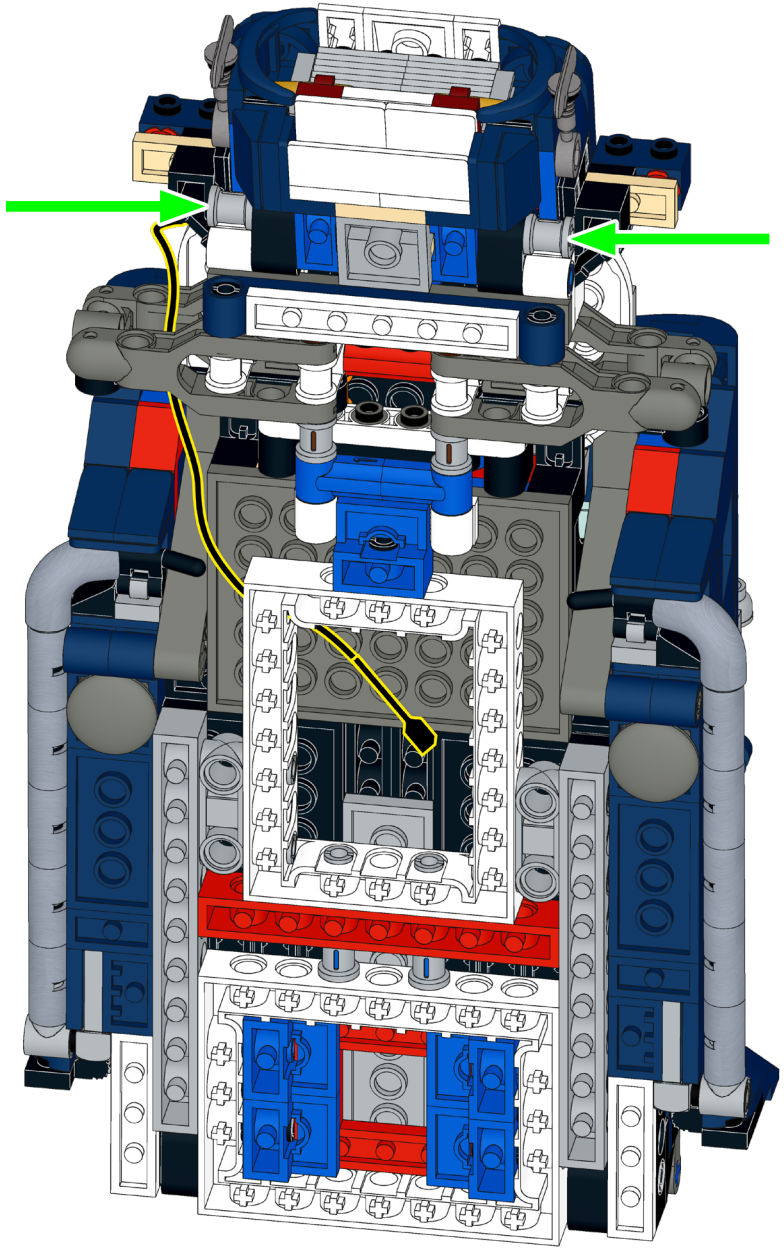

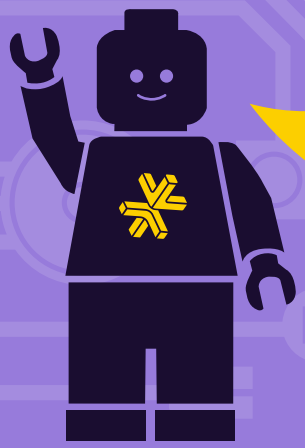

HOLD UP!

You might notice some bags aren't in order, as well as left over pieces, but that's ok! We're changing the way you build LEGO!

ATTENDEZ!

Vous remarquerez peut-être que certains sacs, ainsi que certaines pièces, ne sont pas dans le bon ordre. Mais pas de panique! Nous changeons simplement la façon avec laquelle vous construisez vos LEGO!

ASPETTA!

Potresti notare che alcuni sacchetti non sono in ordine, così come i pezzi avanzati, ma va bene così! Stiamo cambiando il modo in cui costruisci i LEGO!

HALT!

Sie werden möglicherweise bemerken, dass einige tüten durcheinander sind und teile übrig bleiben, aber das ist in Ordnung! Wir ändern die art und weise, wie Sie LEGO bauen!

¡ESPERA!

Es posible que notes que algunas bolsas están fuera de servicio, así como piezas sobrantes, ¡pero está bien! ¡Estamos cambiando la forma en que construyes LEGO!

暂停!

你可能会注意到一些袋子顺序错乱，以及一些剩余的部件，但没关系！我们正在改变你搭建乐高的方式！

Open LEGO® Bag 06

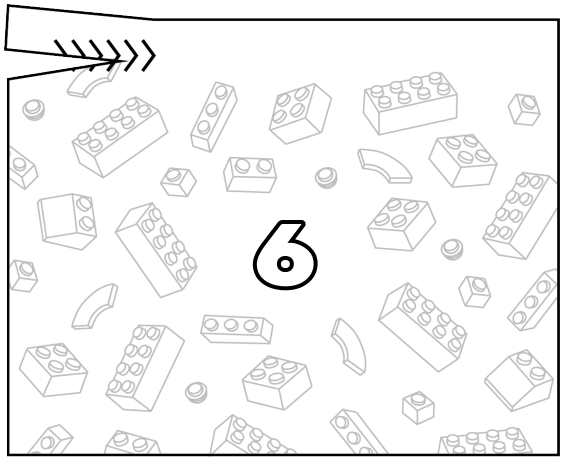

171

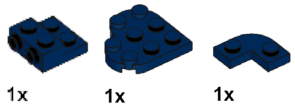

1

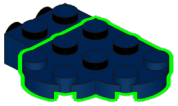

2

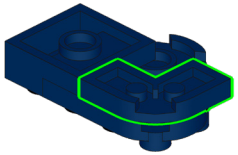

172



1

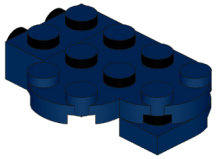

2

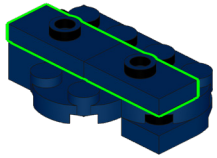

173

1x

AR-WW30

1x

174

1x

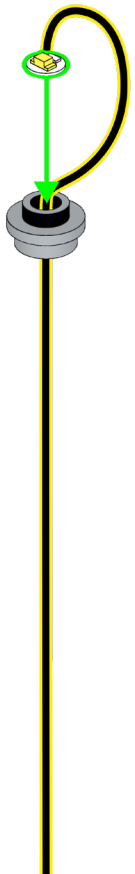

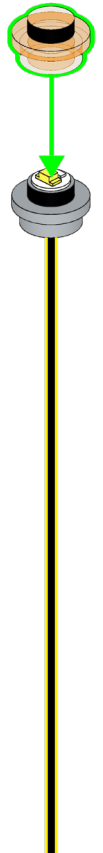

175

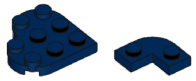

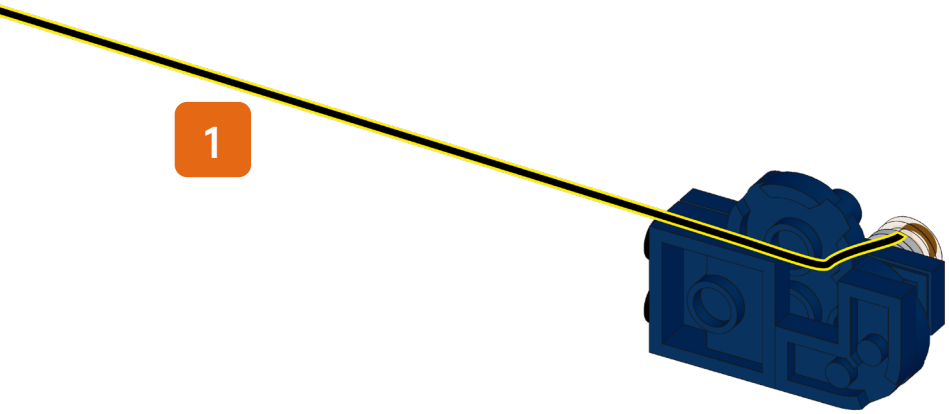



176

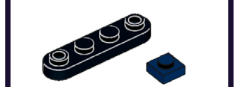

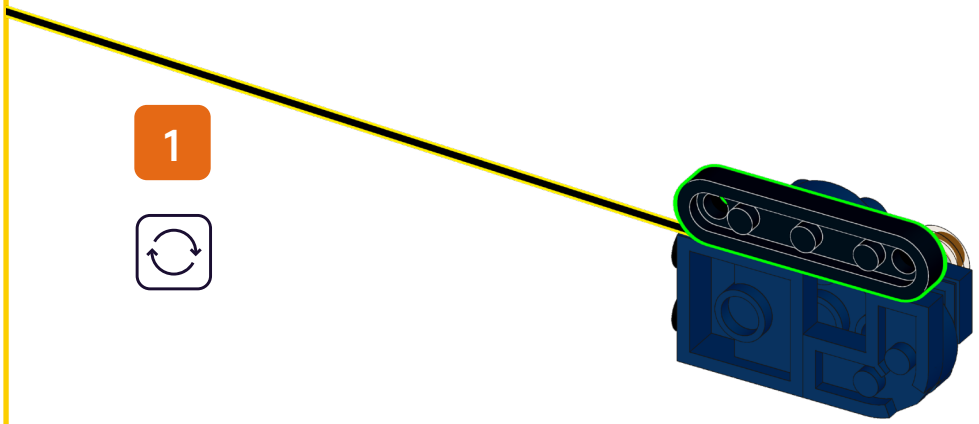

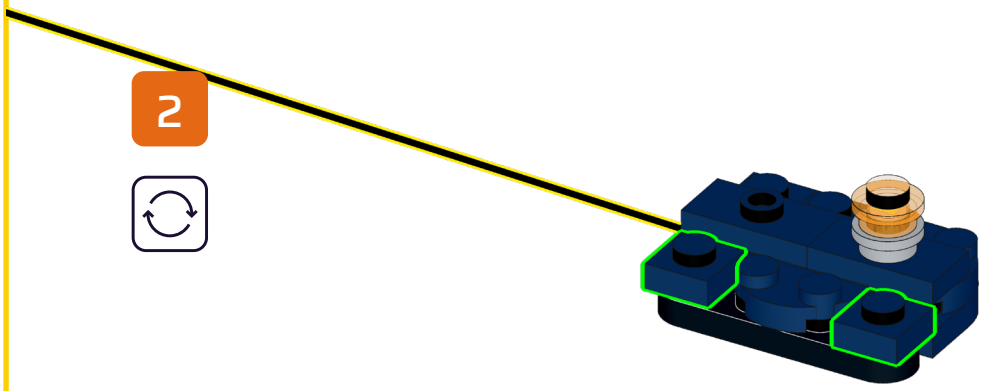

177

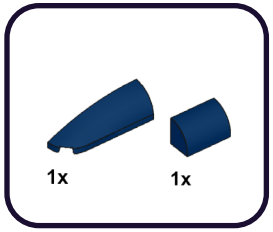

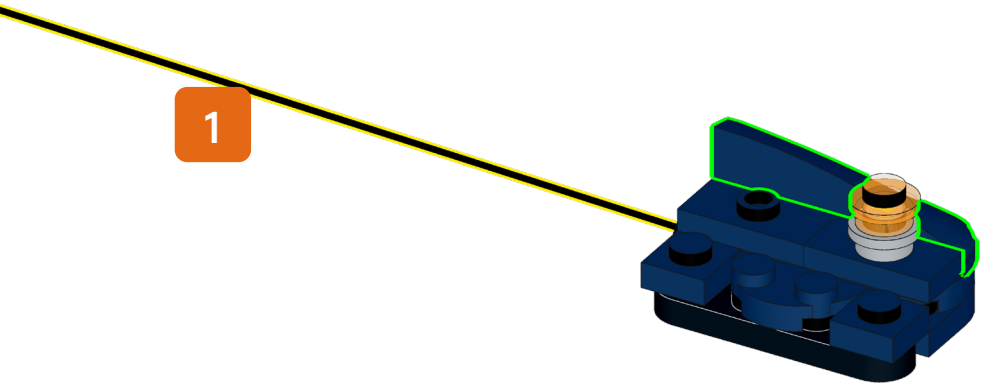

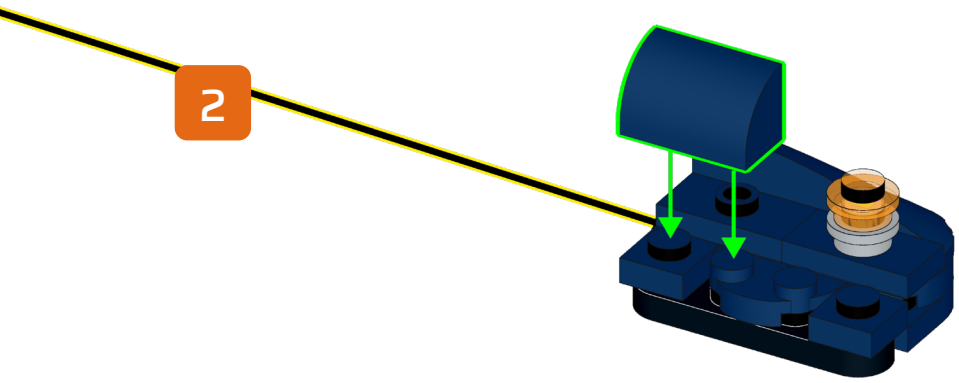

178

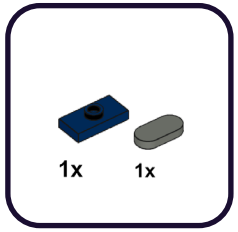

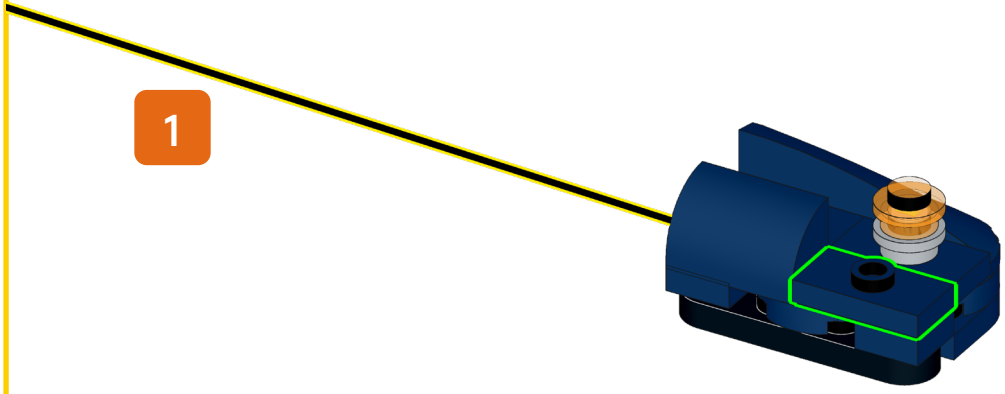

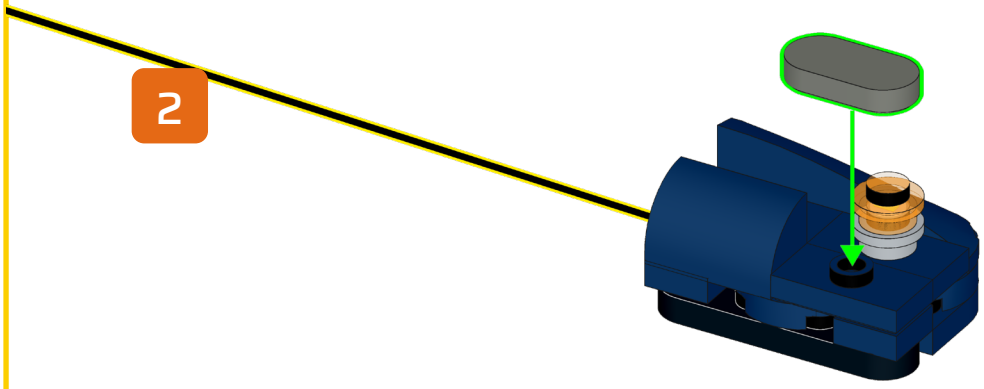

179

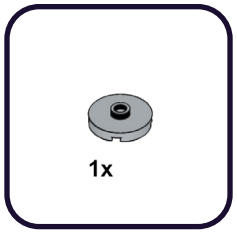

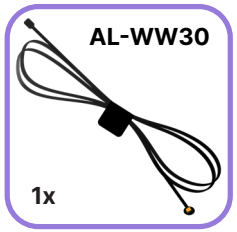

180

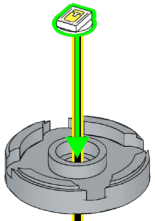

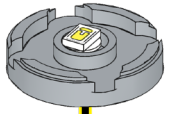

181



1x

182

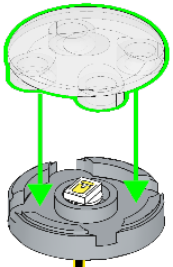

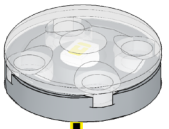

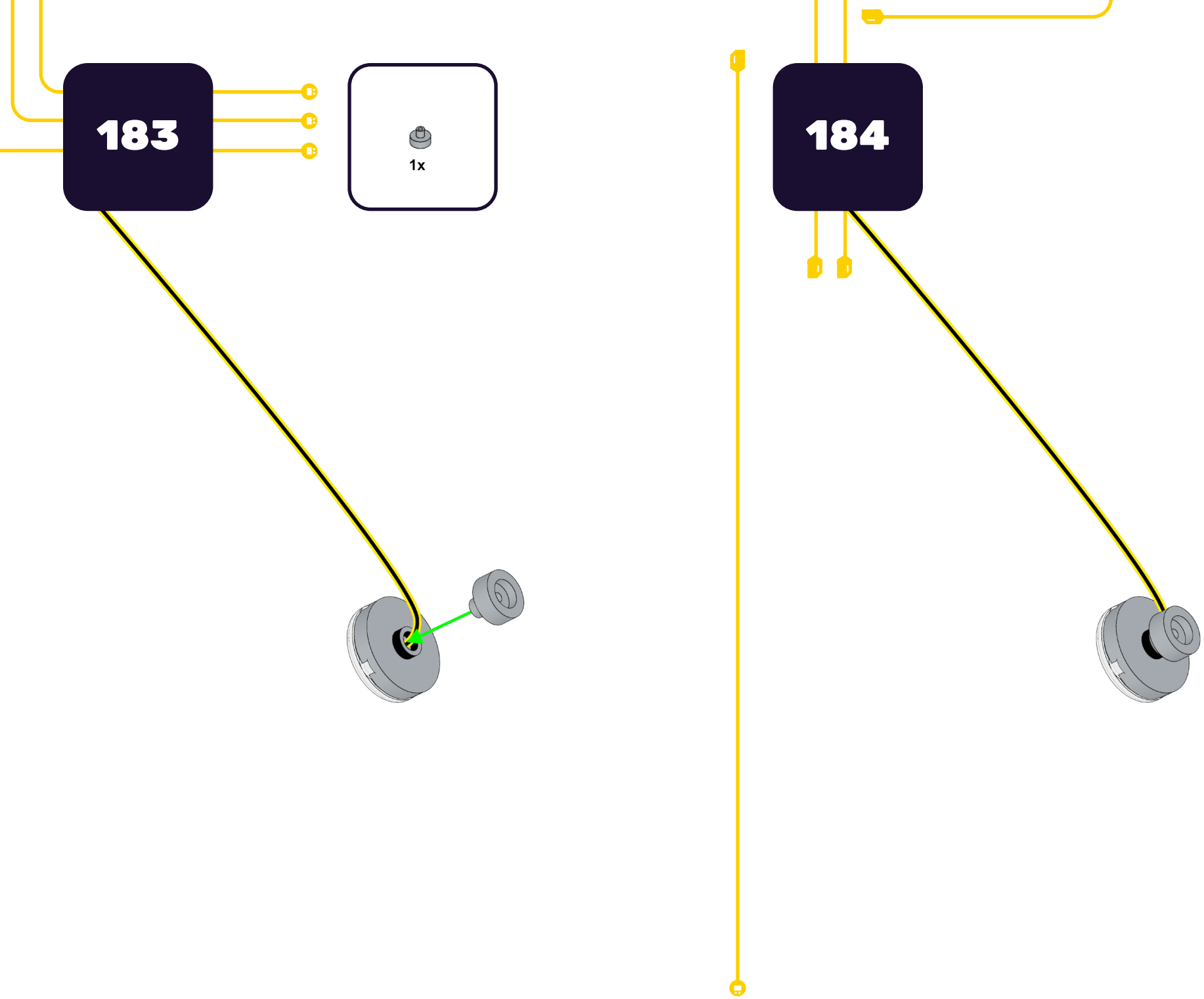
183
1x
184

185

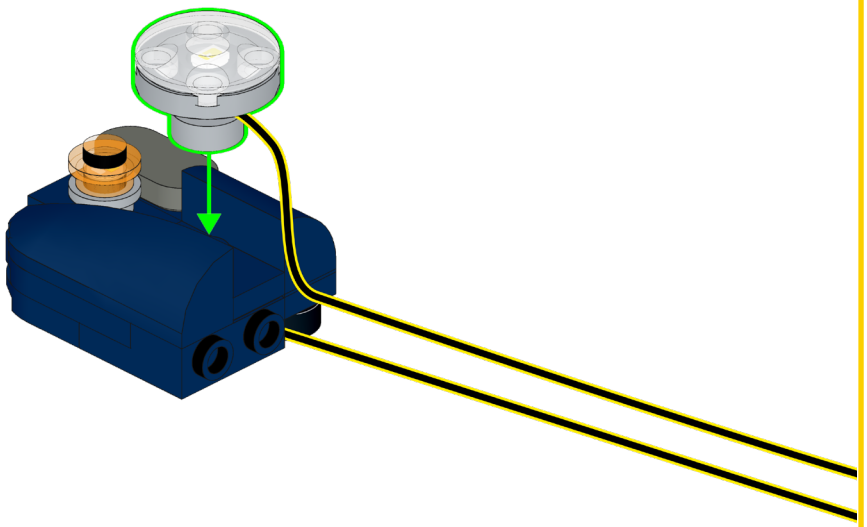

186

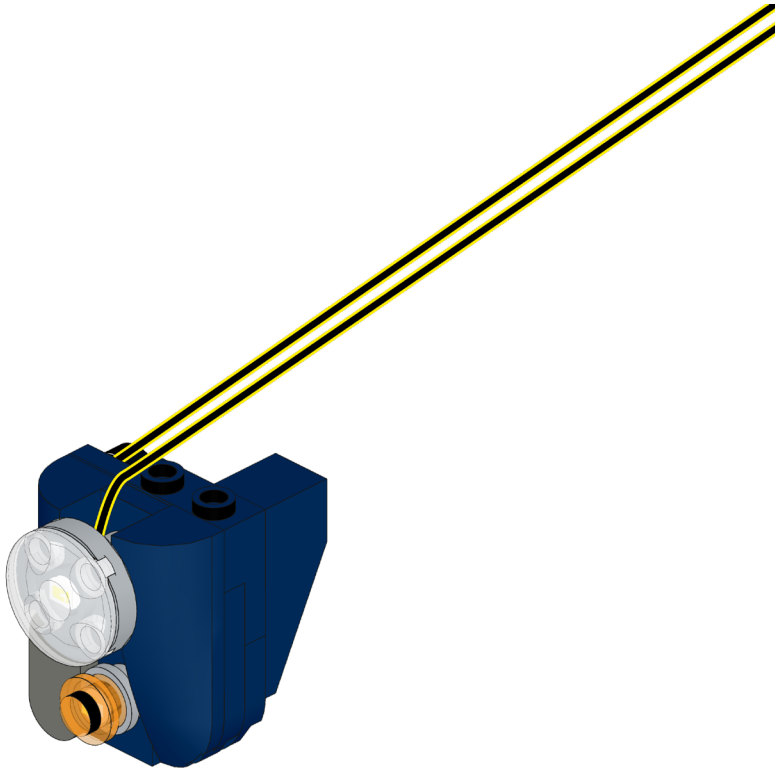

187

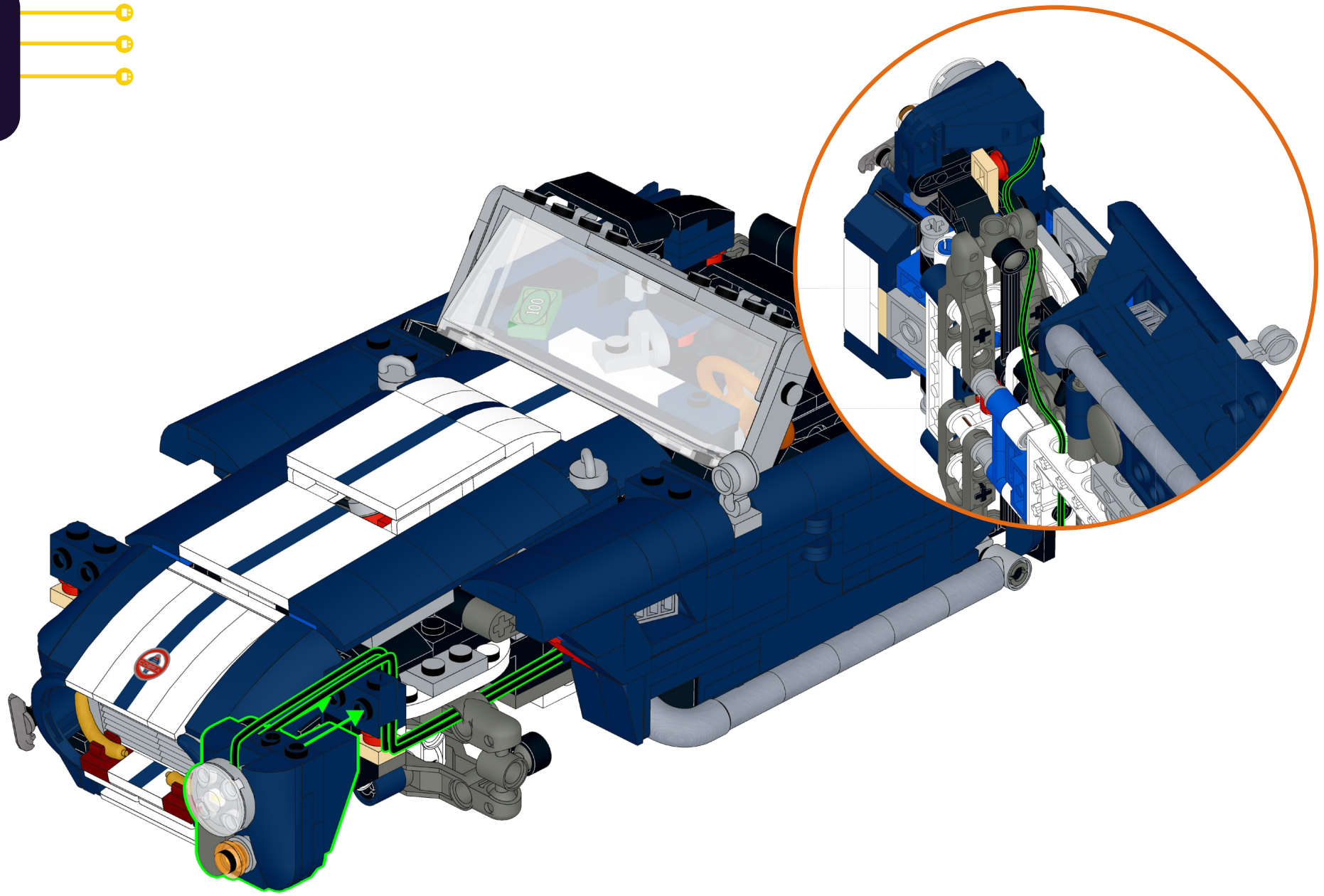

188

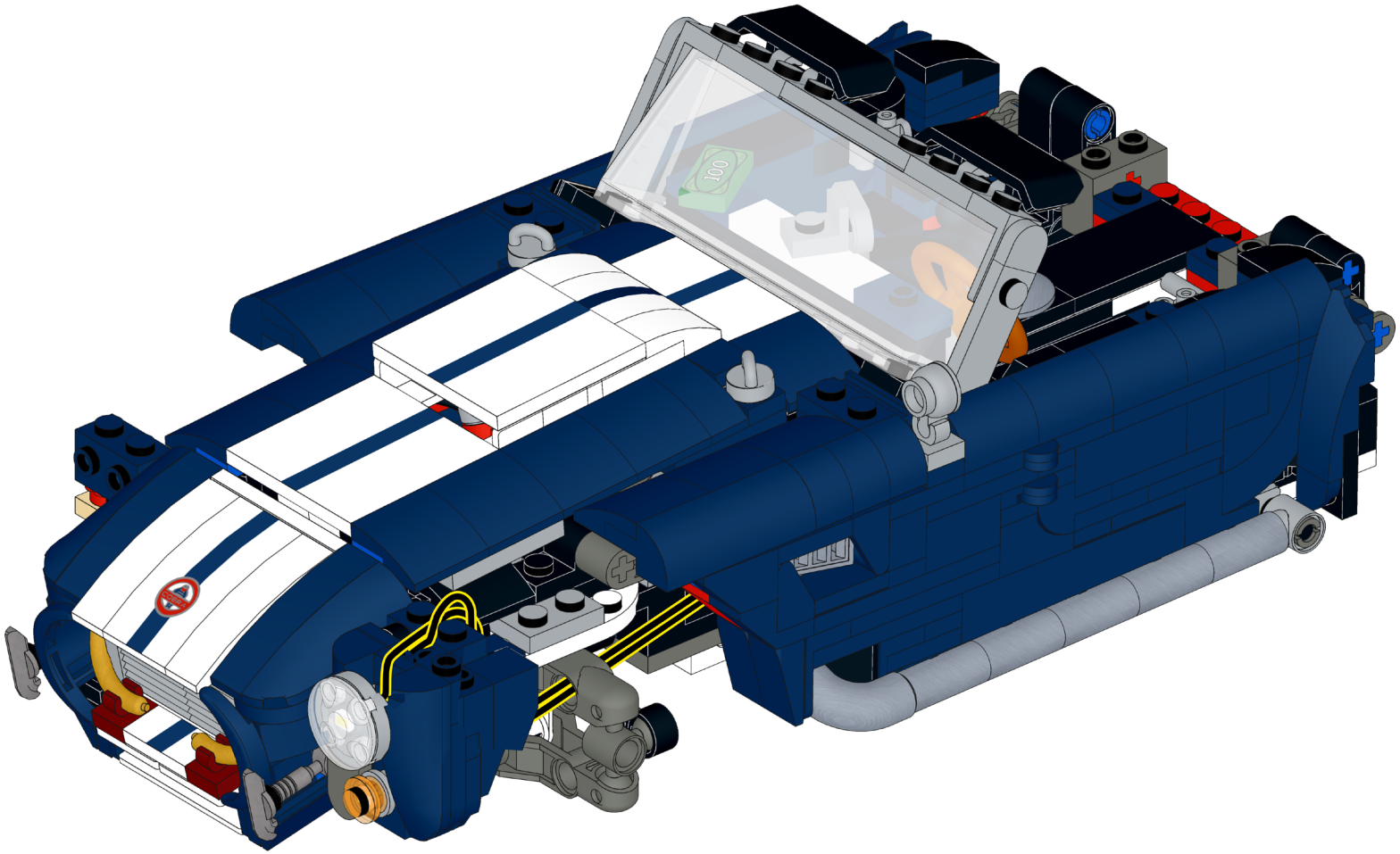

189

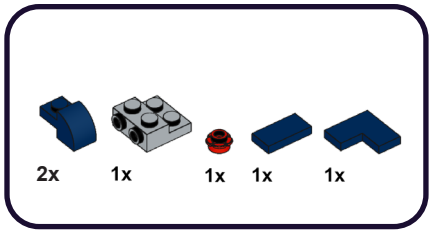

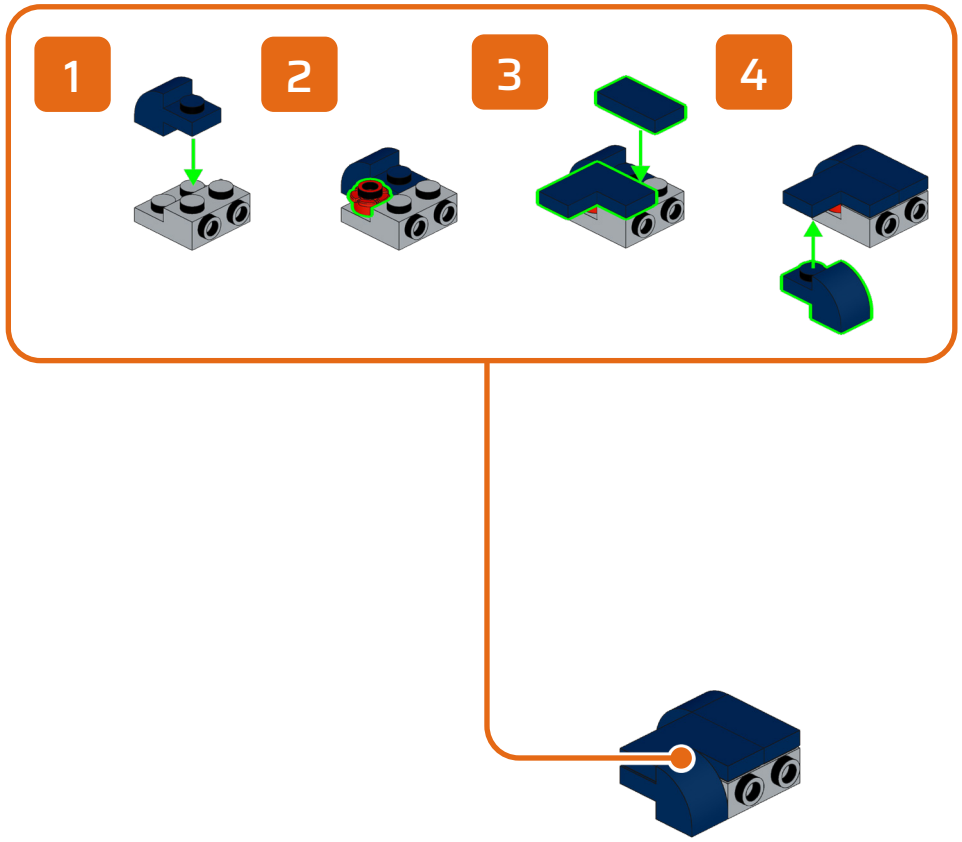

190

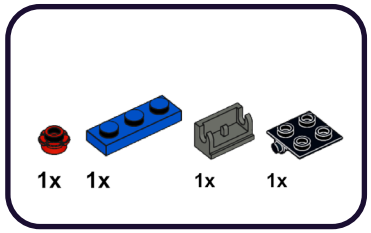



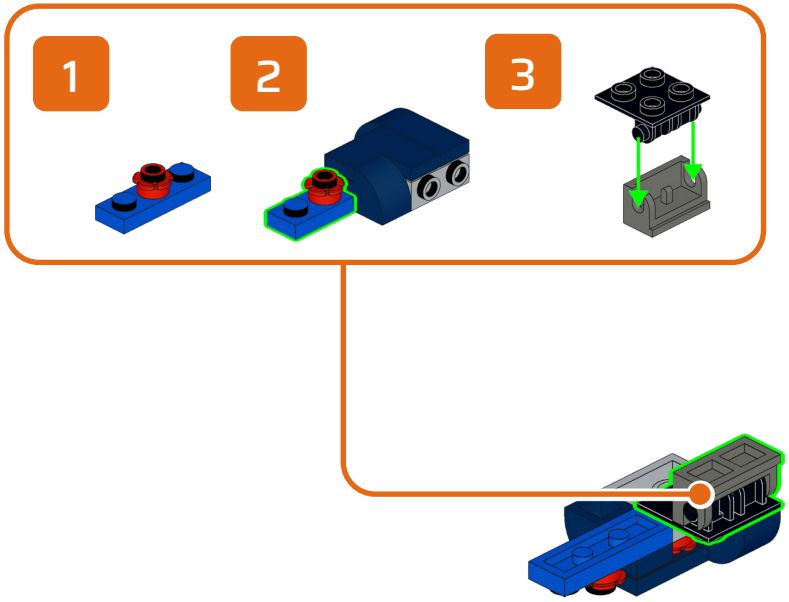

191

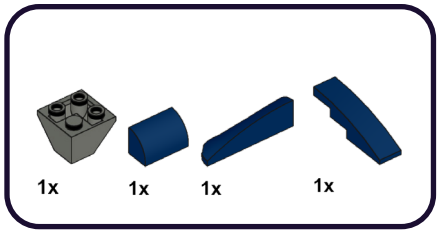

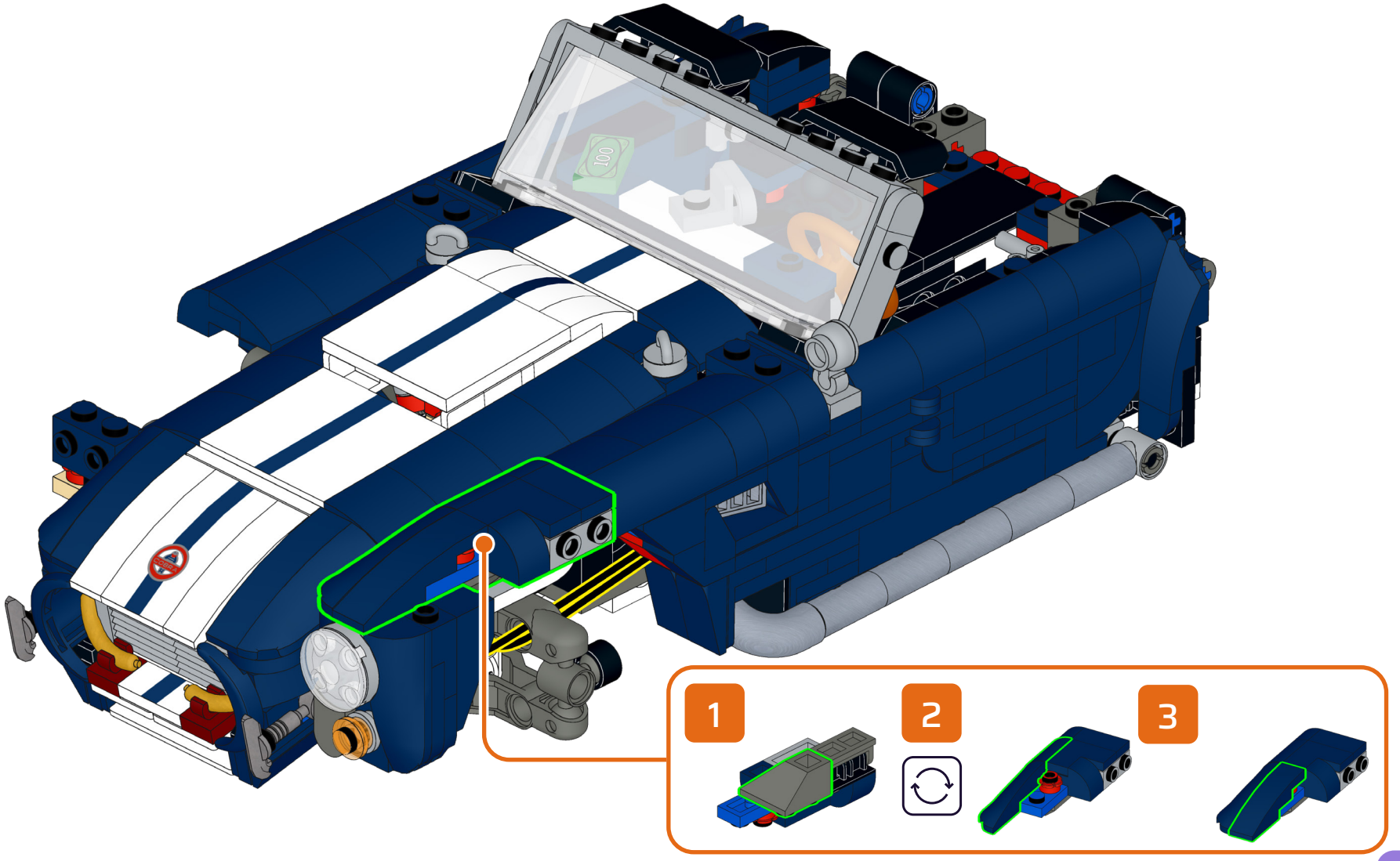

192

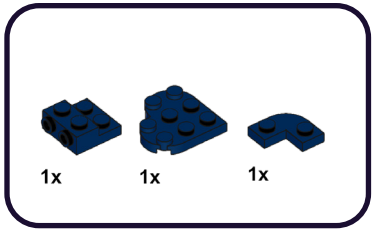

1

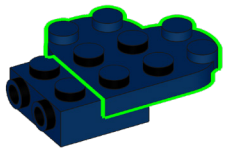

2

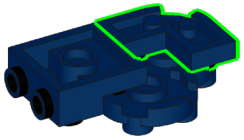

193

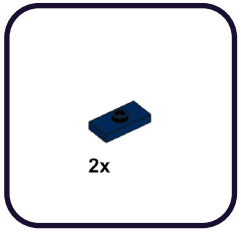

1

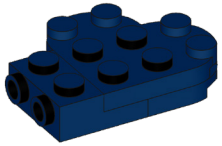

2

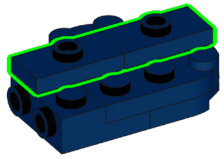

194

1x

AL-WW30

1x

195

1x

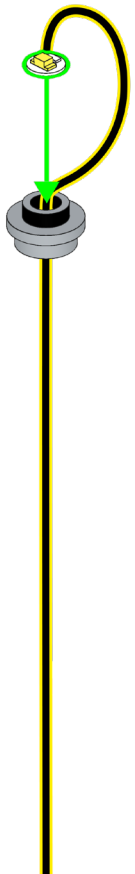

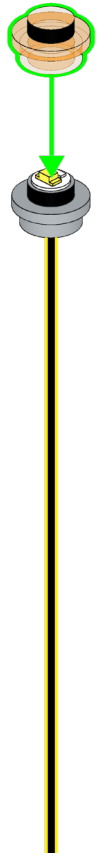

196

1

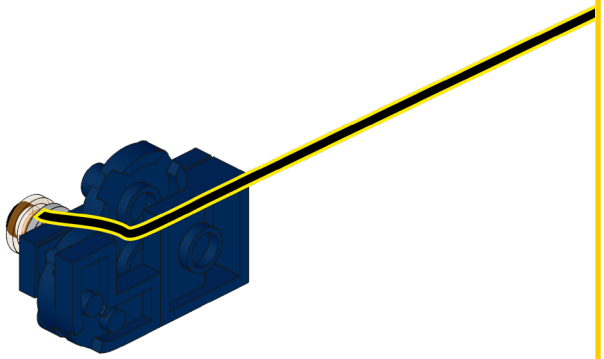

2

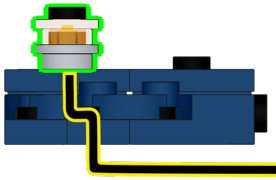

197

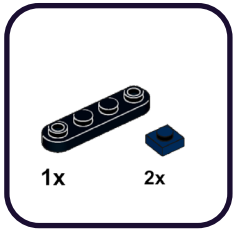

1

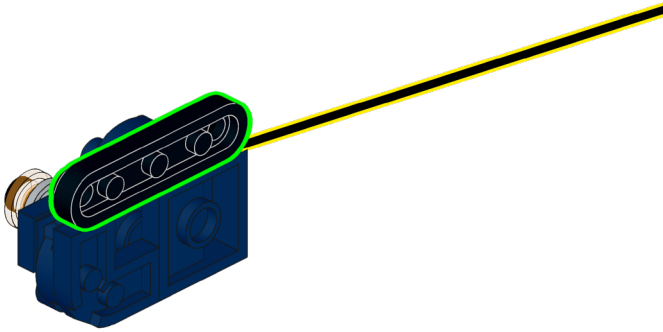

2

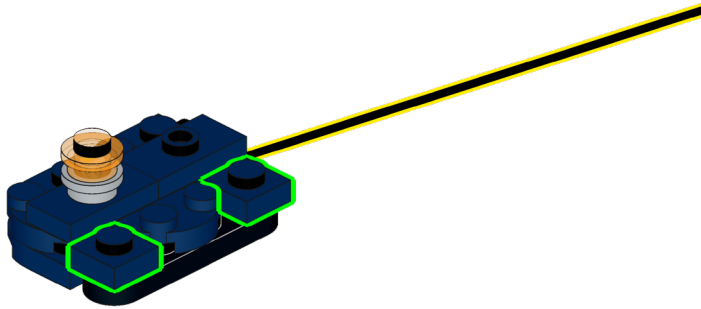

198

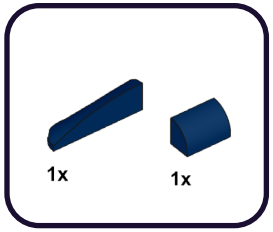

1

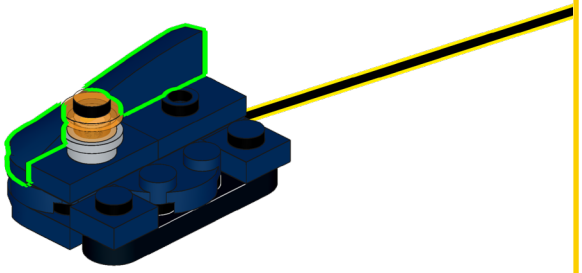

2

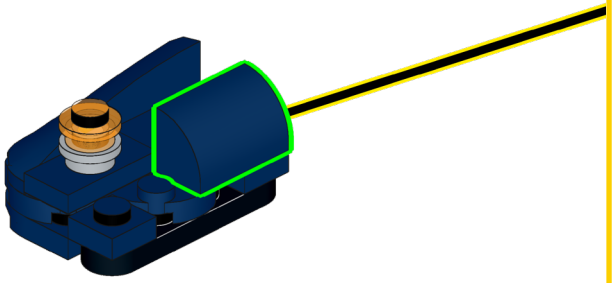

199

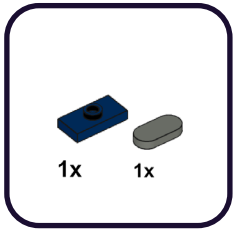

1

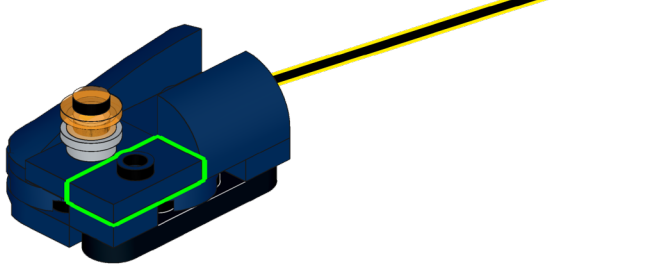

2

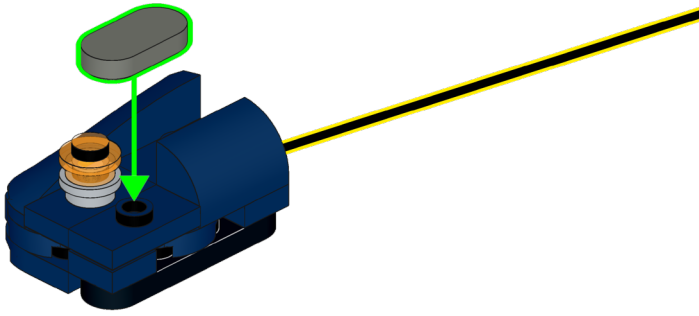

200

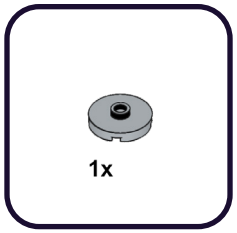

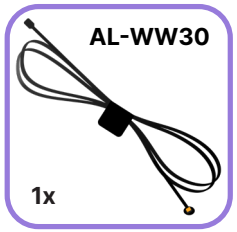

201

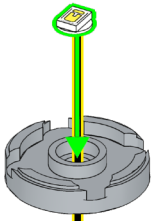

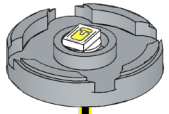

202



1x

203

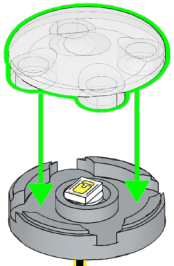

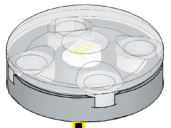

204

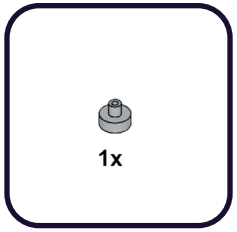

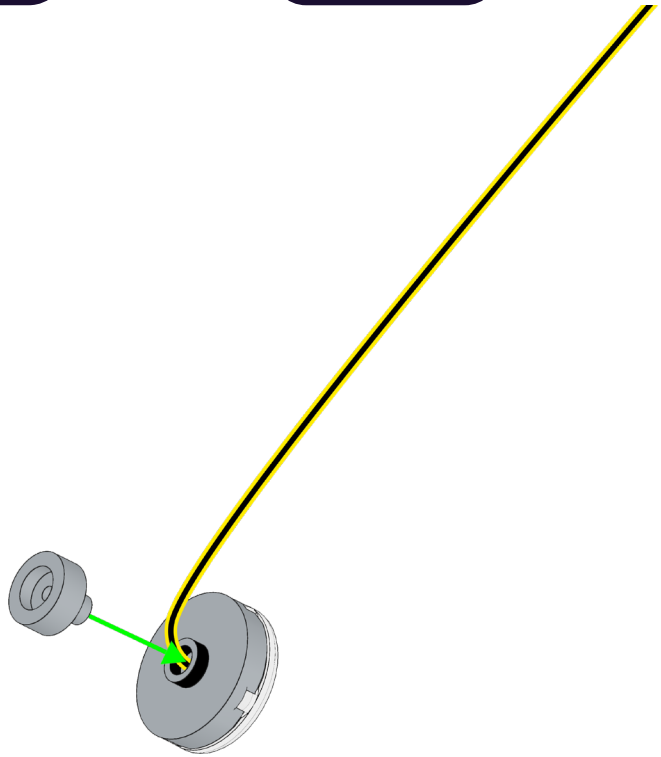

205

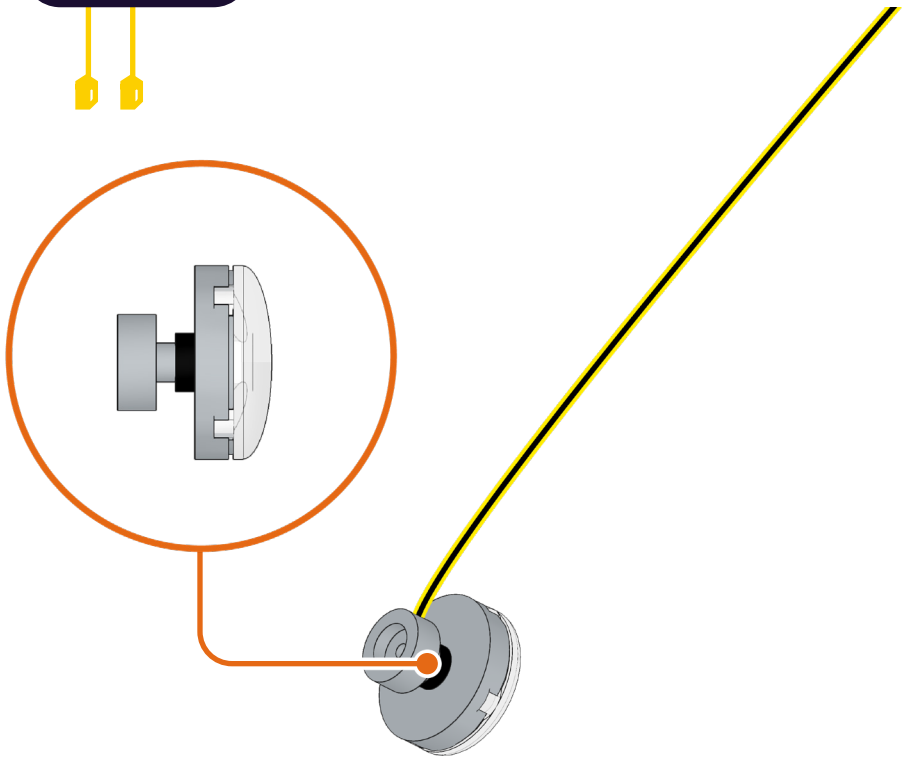

206

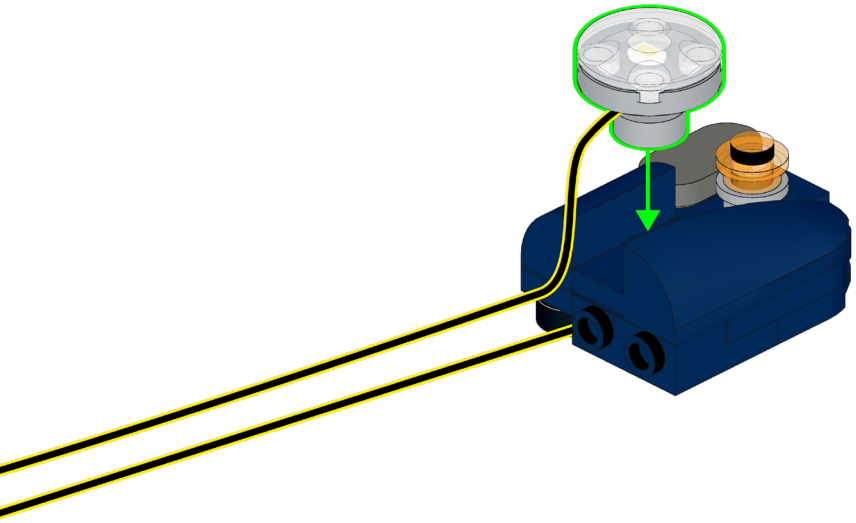

207

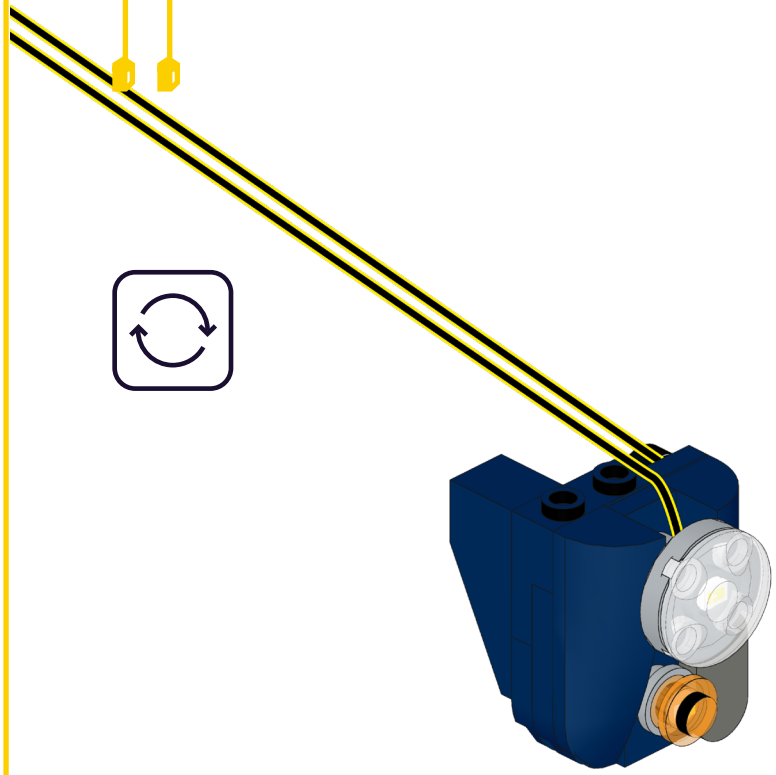

208

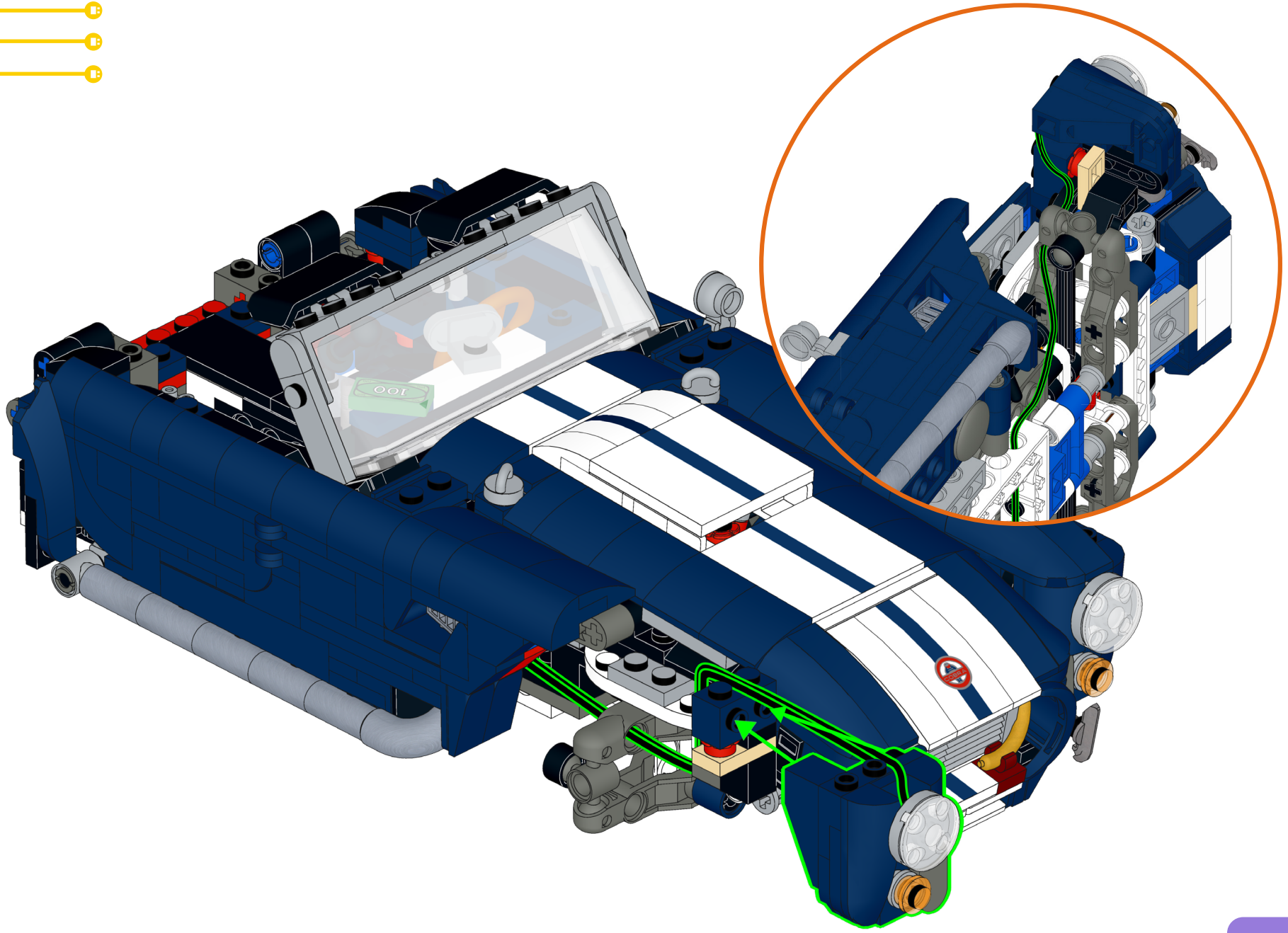

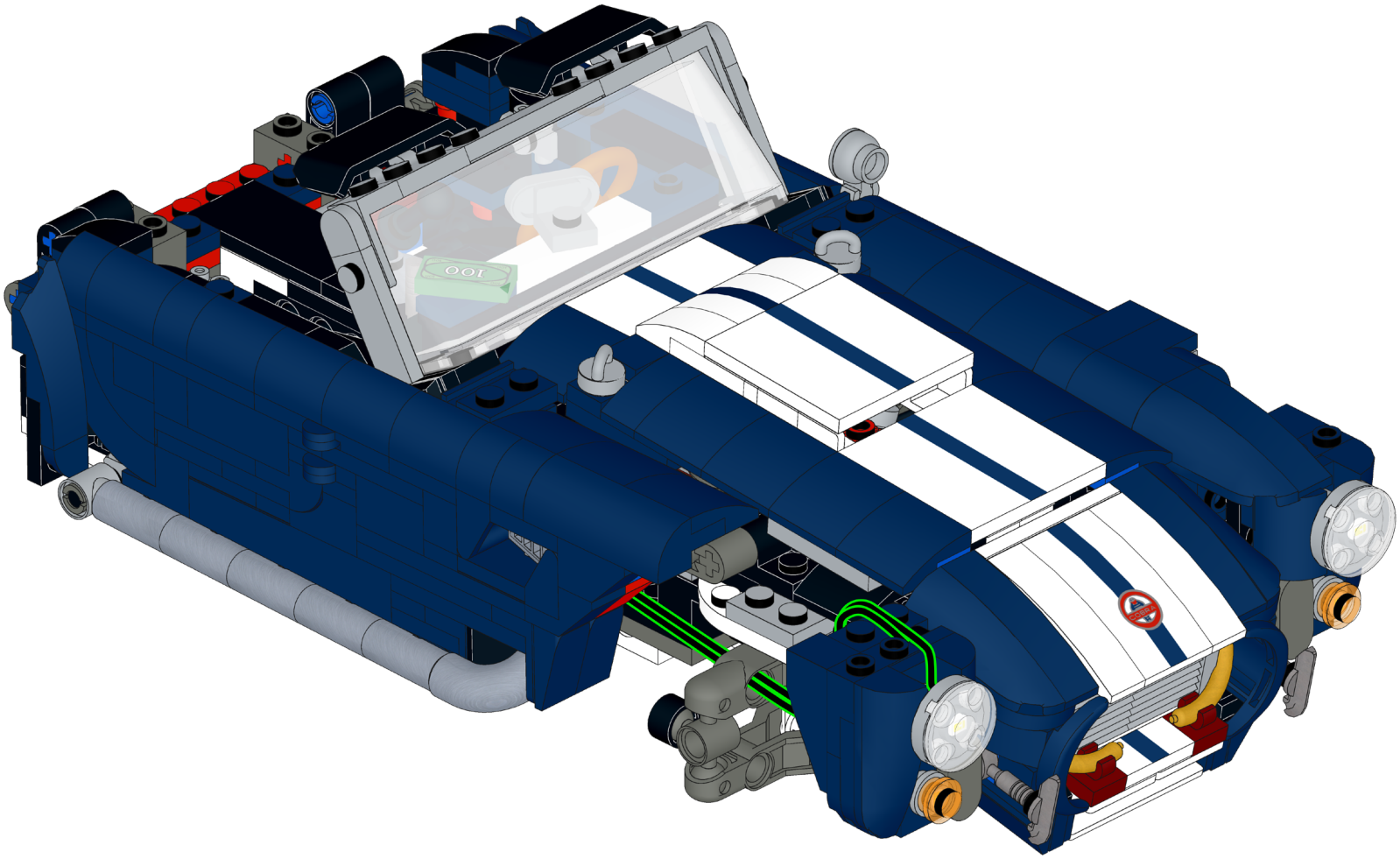

210

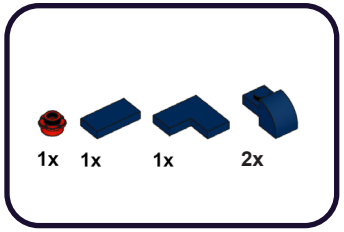

1

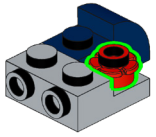

2

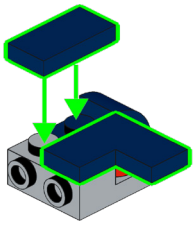

3

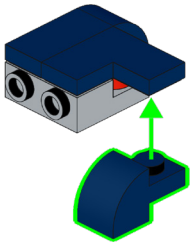

211

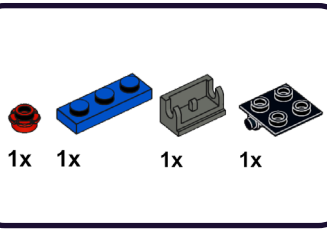

1

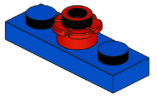

2

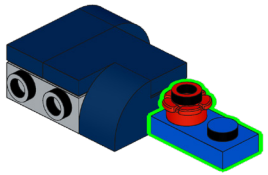

3

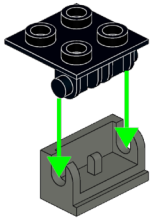

212

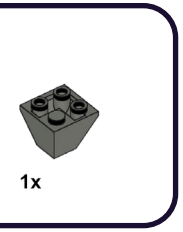

1

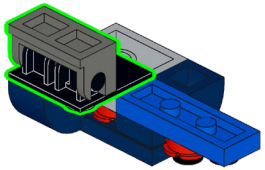

2

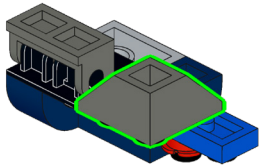

213

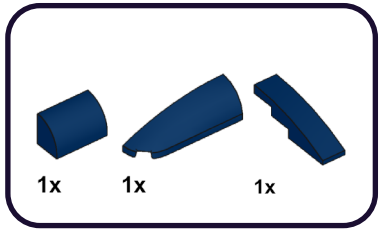

1

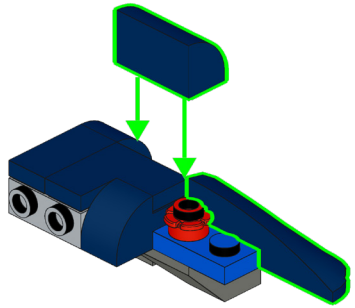

2

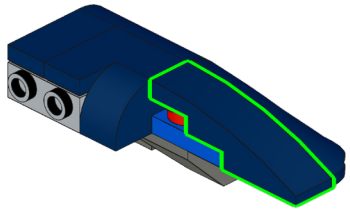

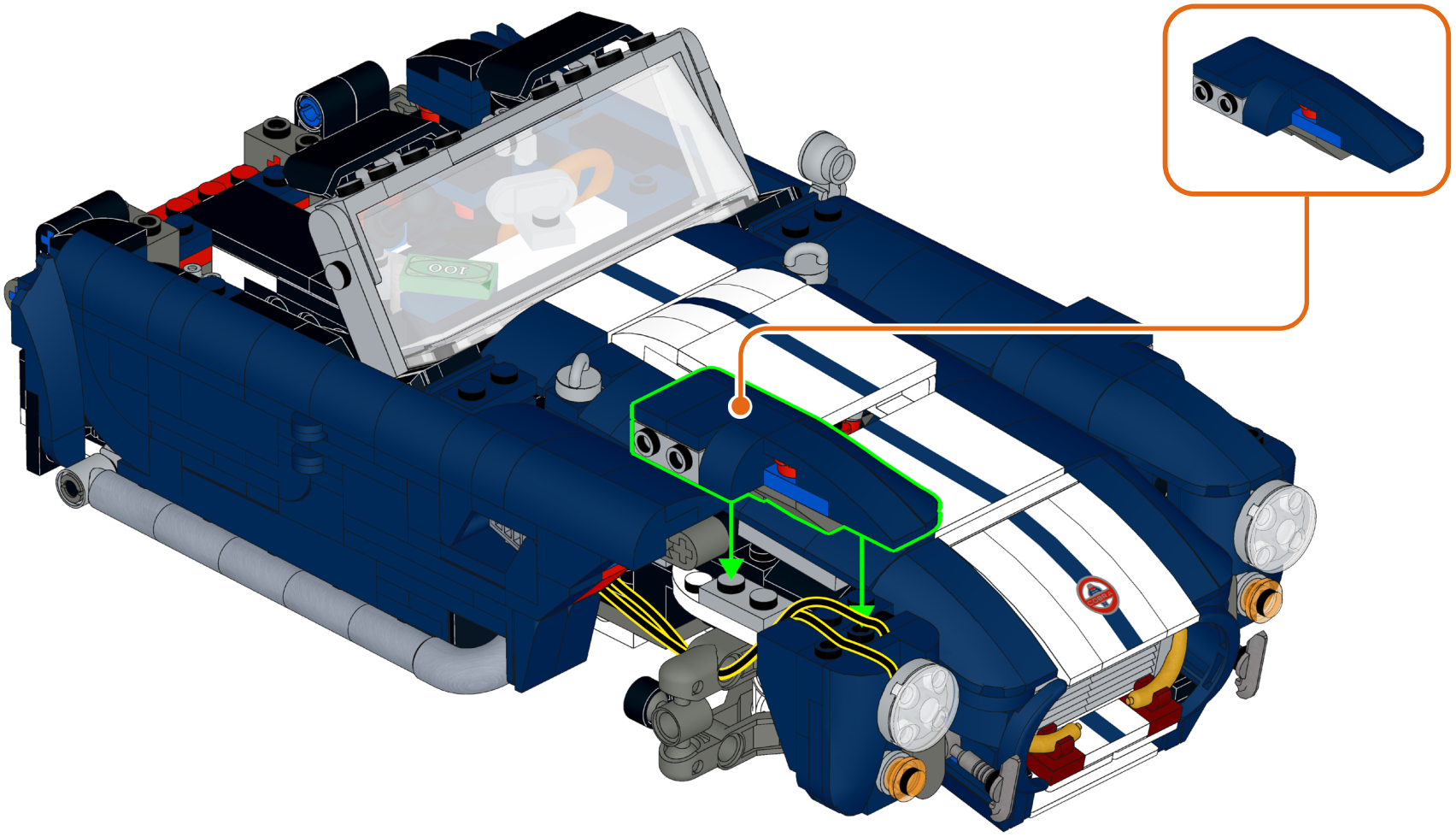

215

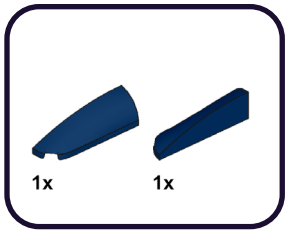

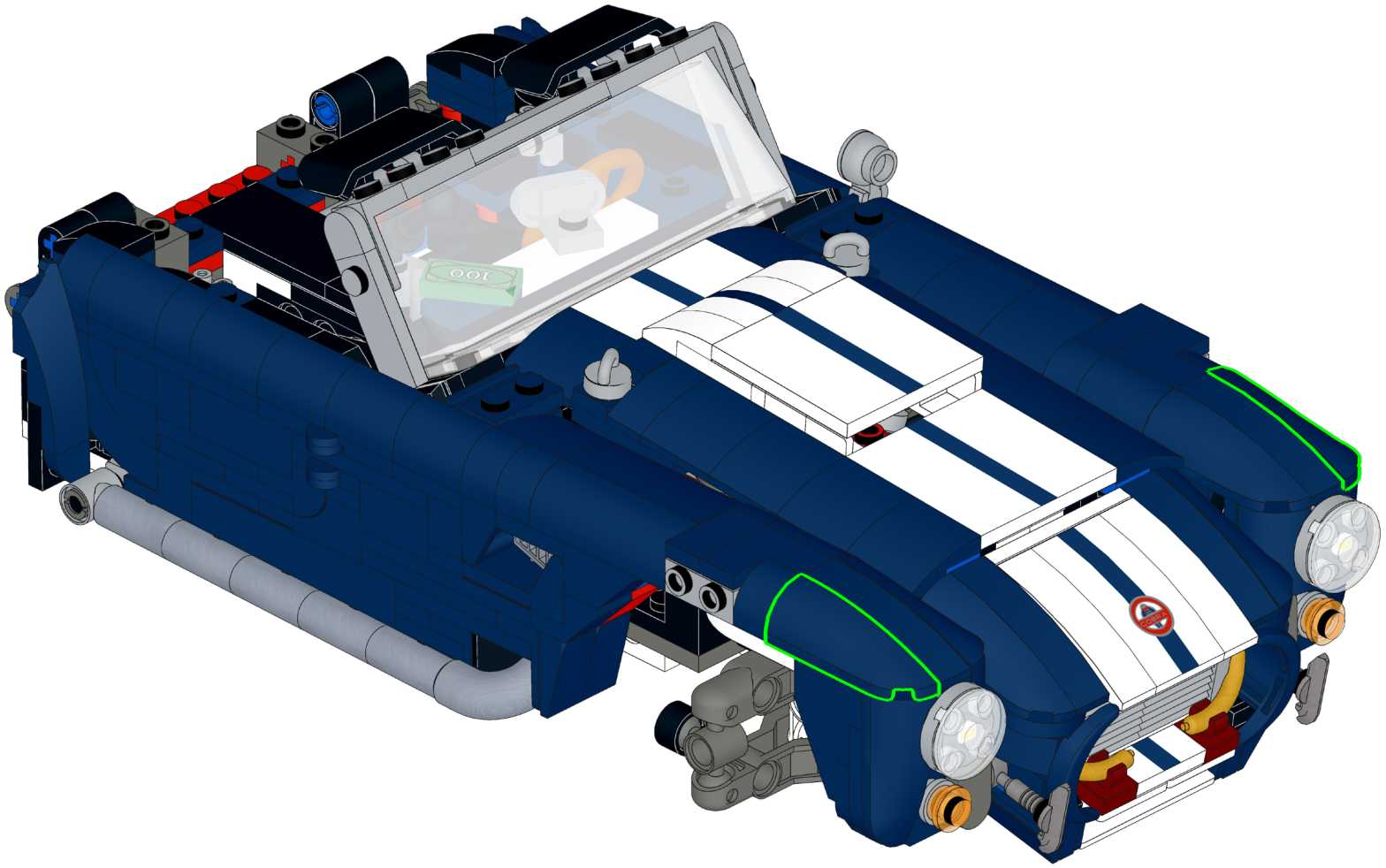

216

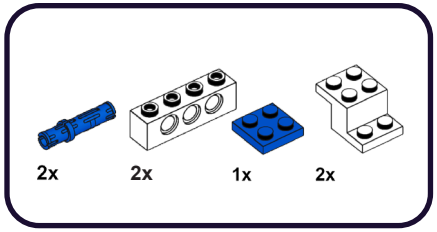

1

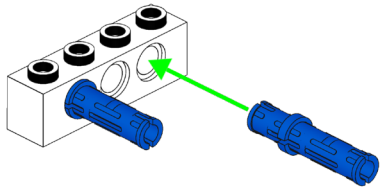

2

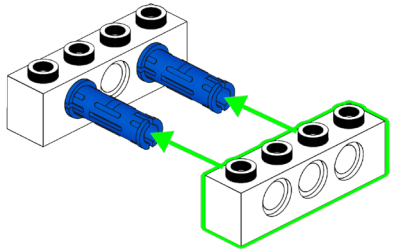

3

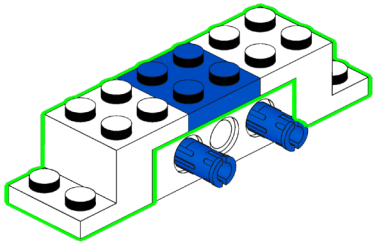

217

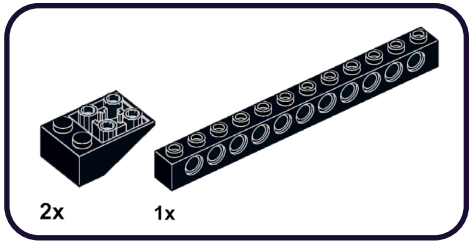

1

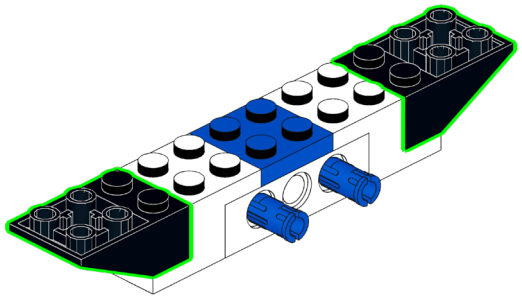

2

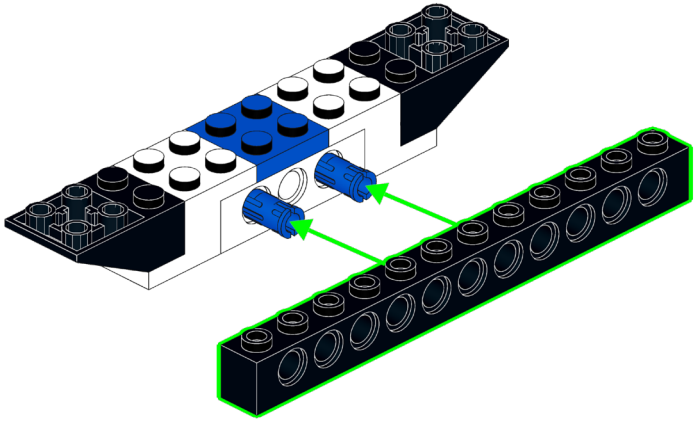

218

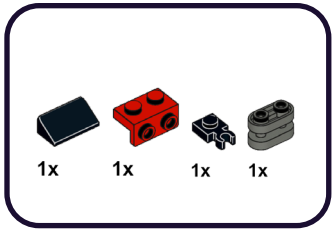

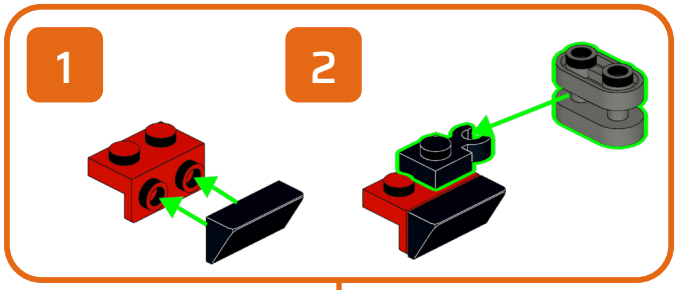

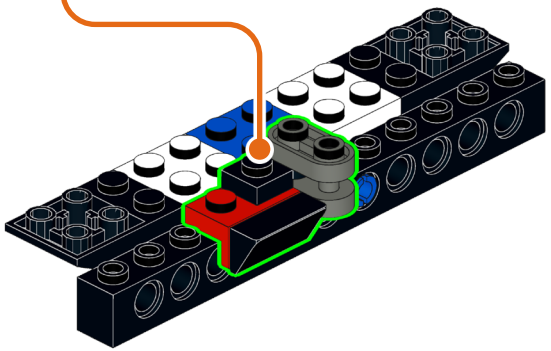

219

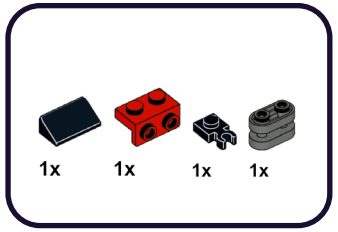

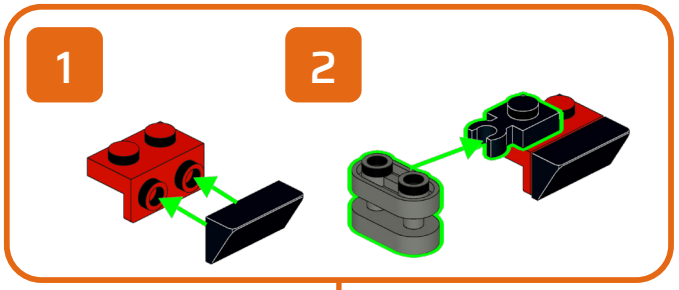

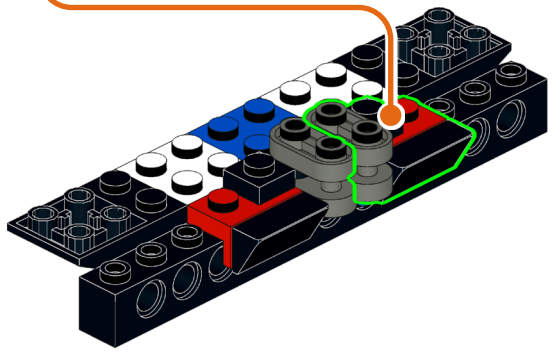

220

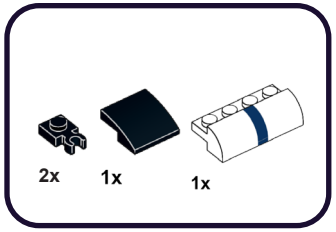



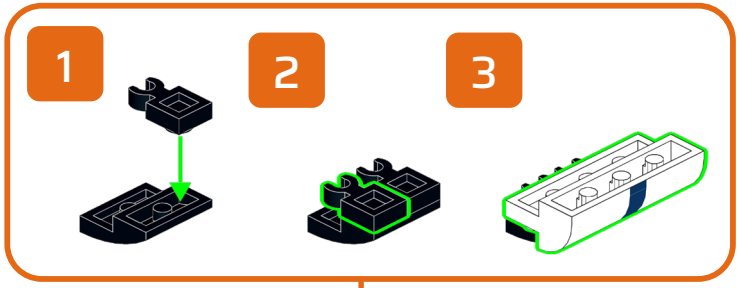

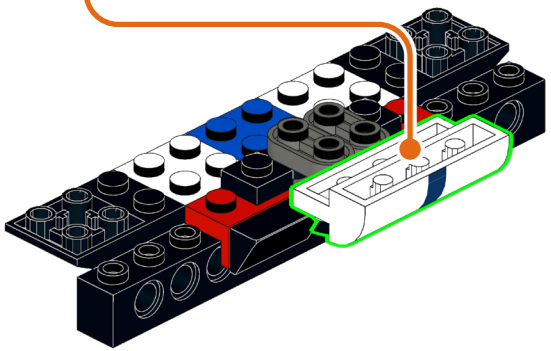

221

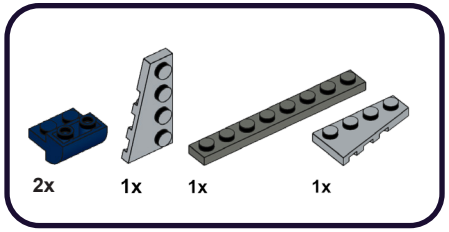

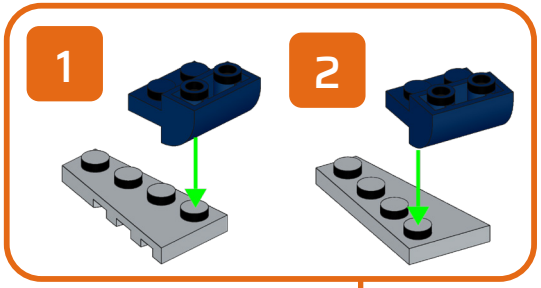

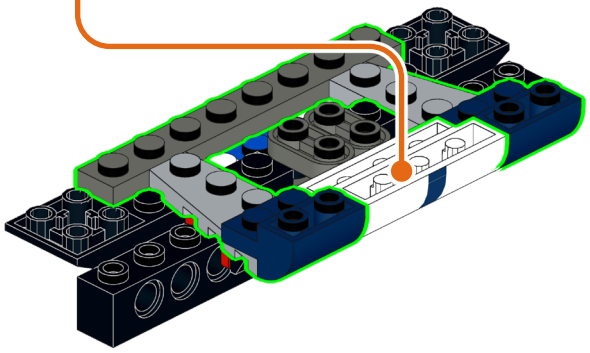

222

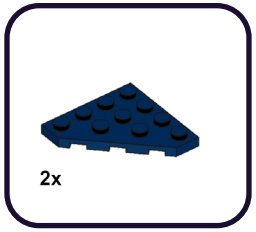

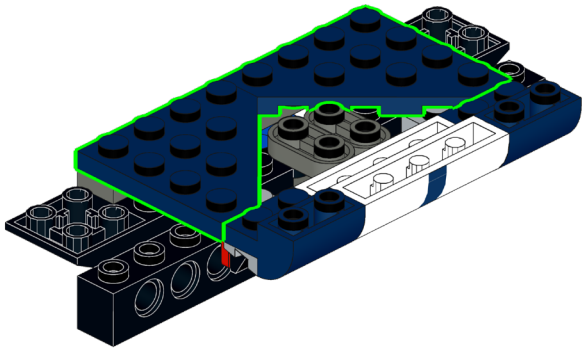

223

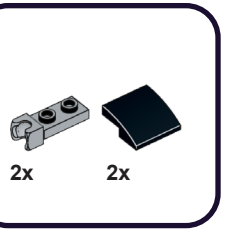

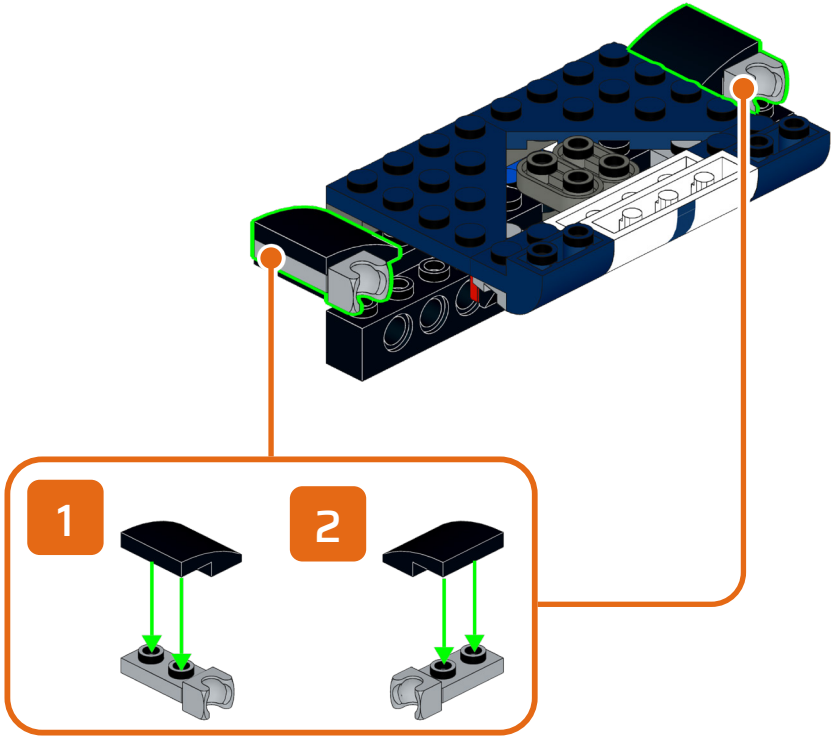

224

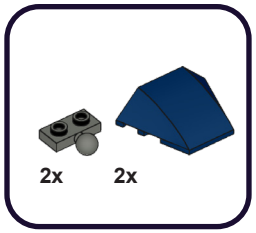

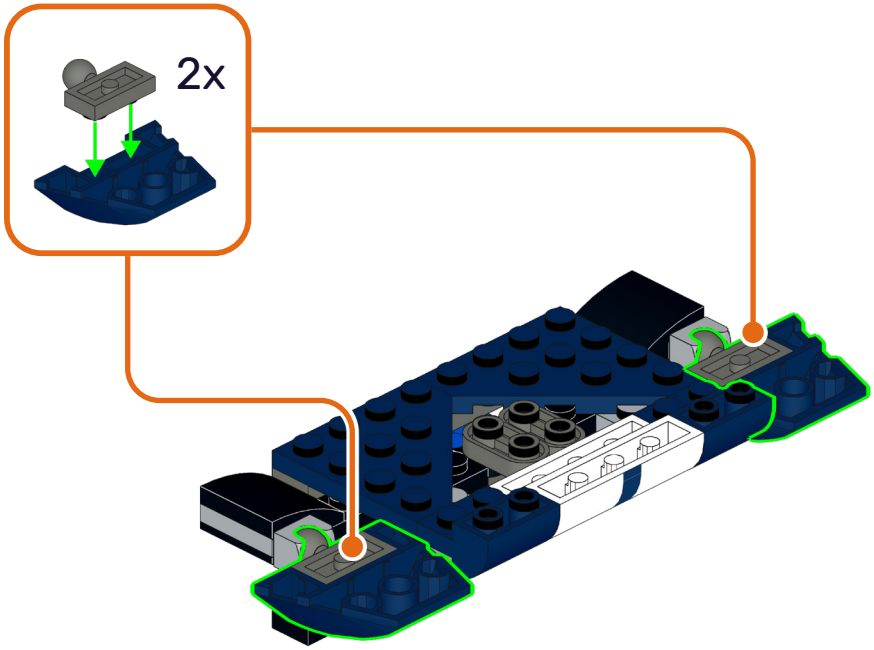

225

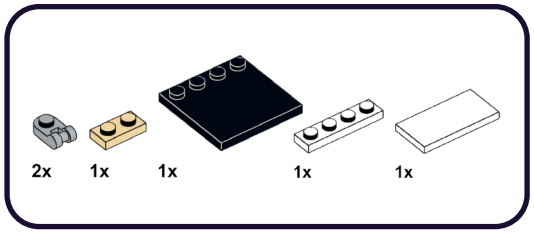

1

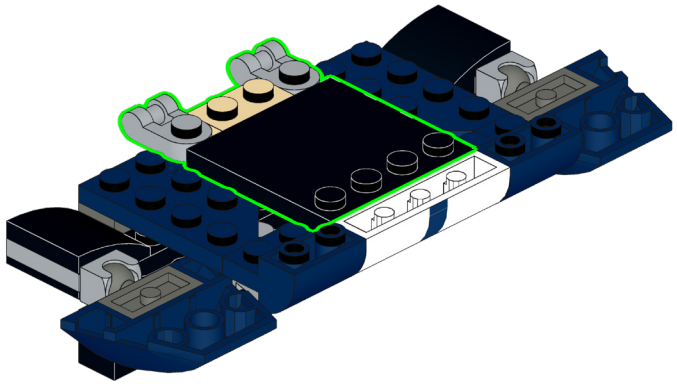

2

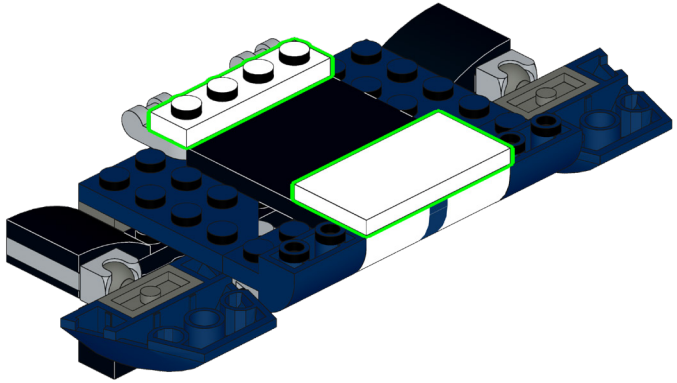

226

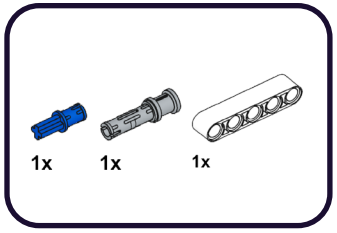

1

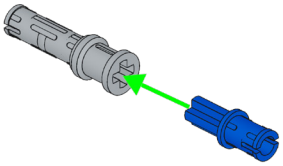

2

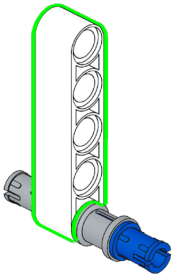

227

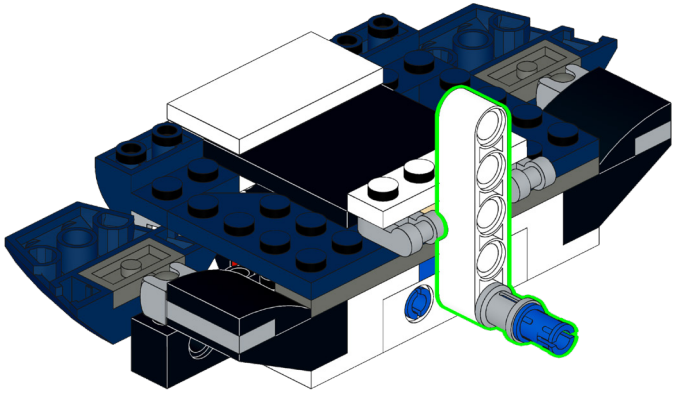

228

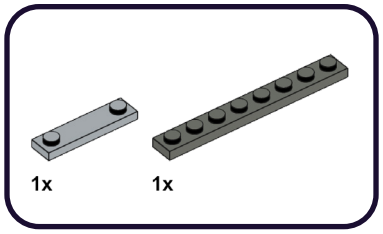

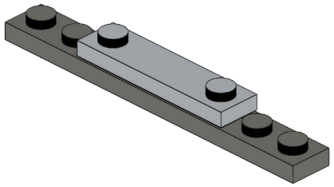

229

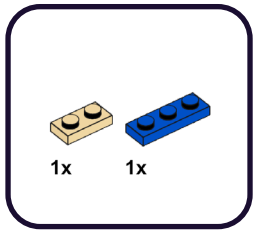

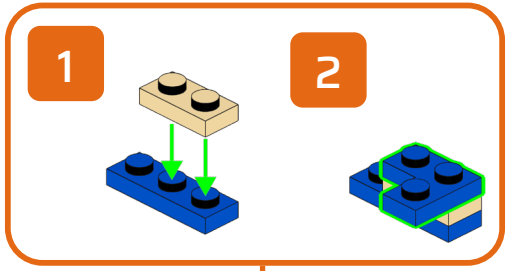

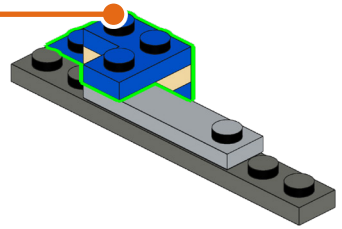

230

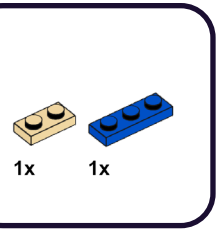

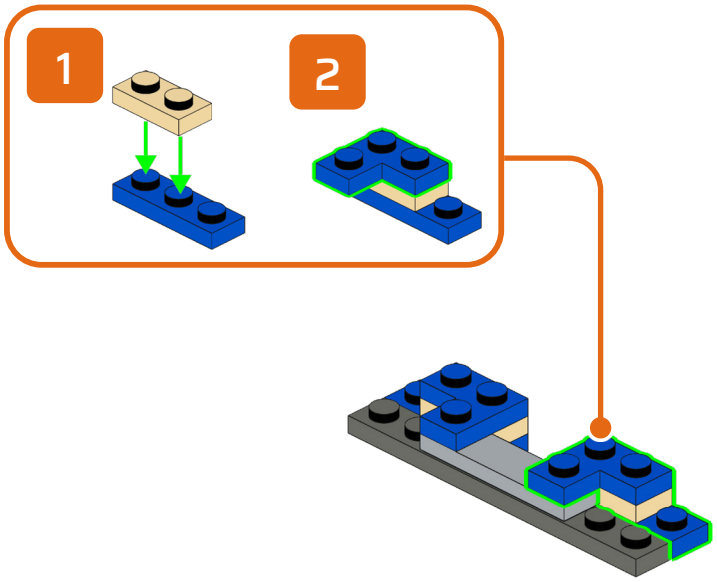

231

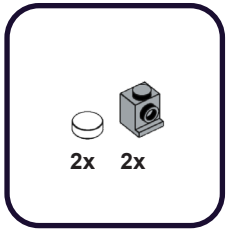

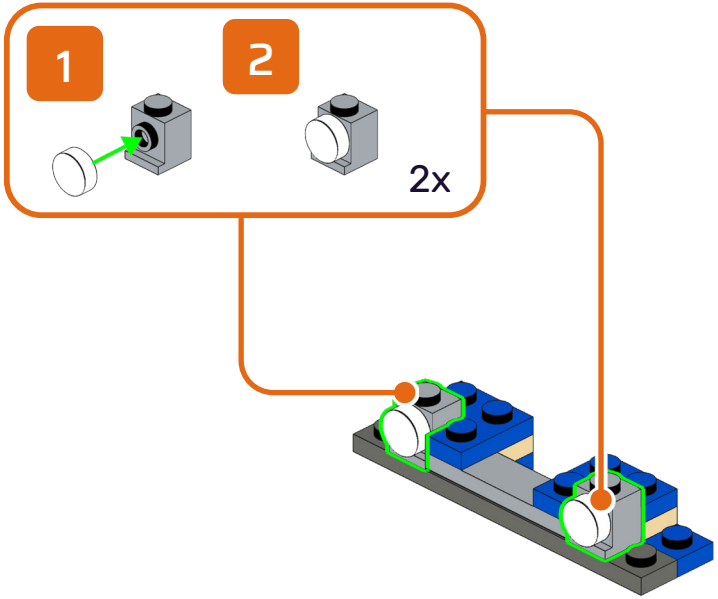

232

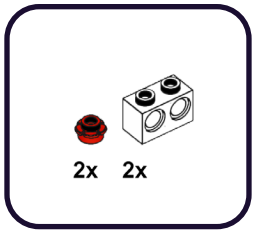

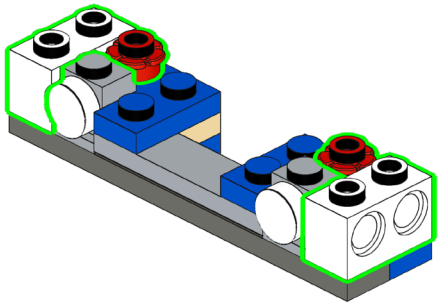

233

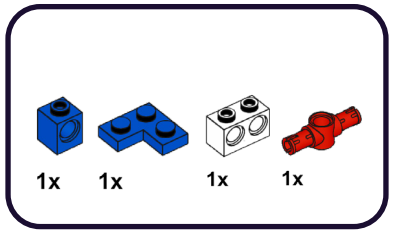

1

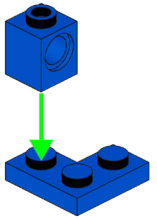

2

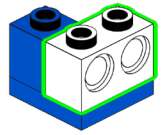

3

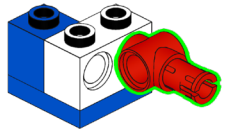

234

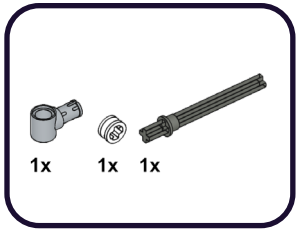

1

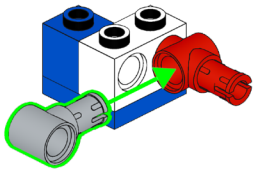

2

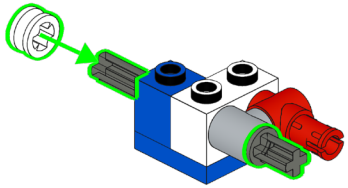

235

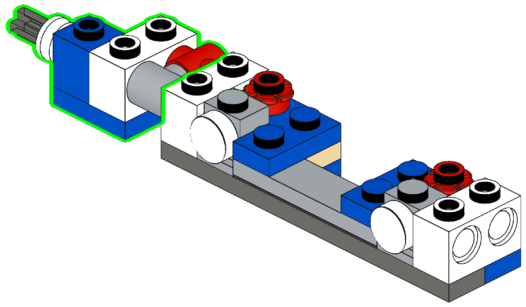

236

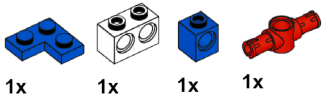

1

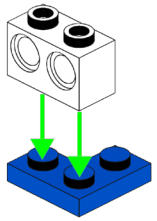

2

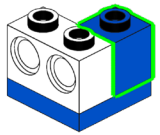

3

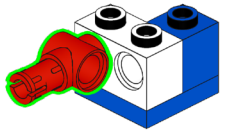

237

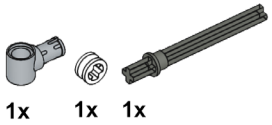

1

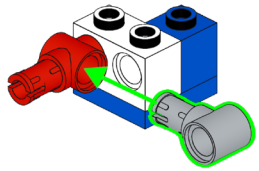

2

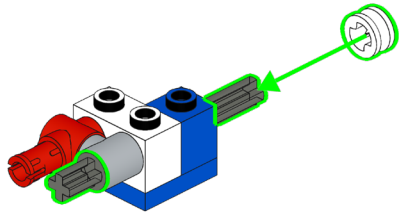

238

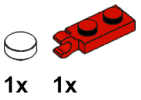

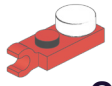

1

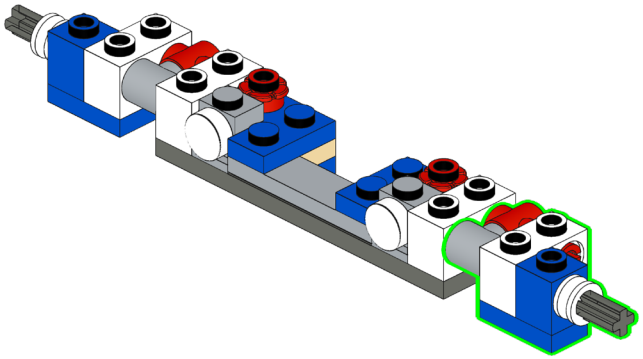

2

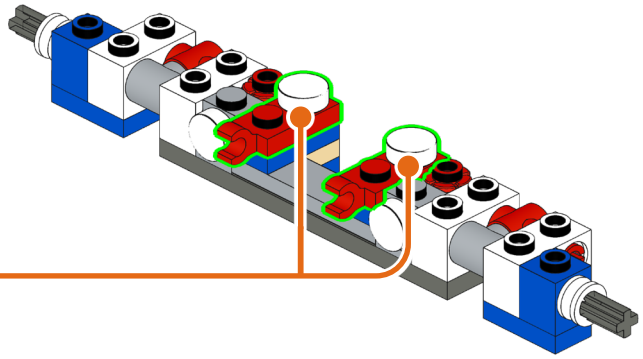

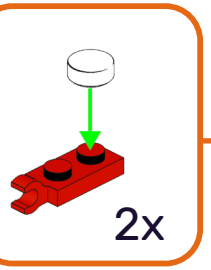

239

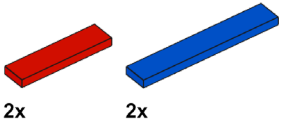

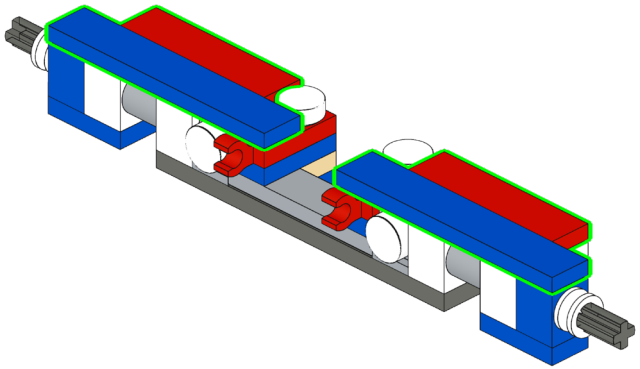

240

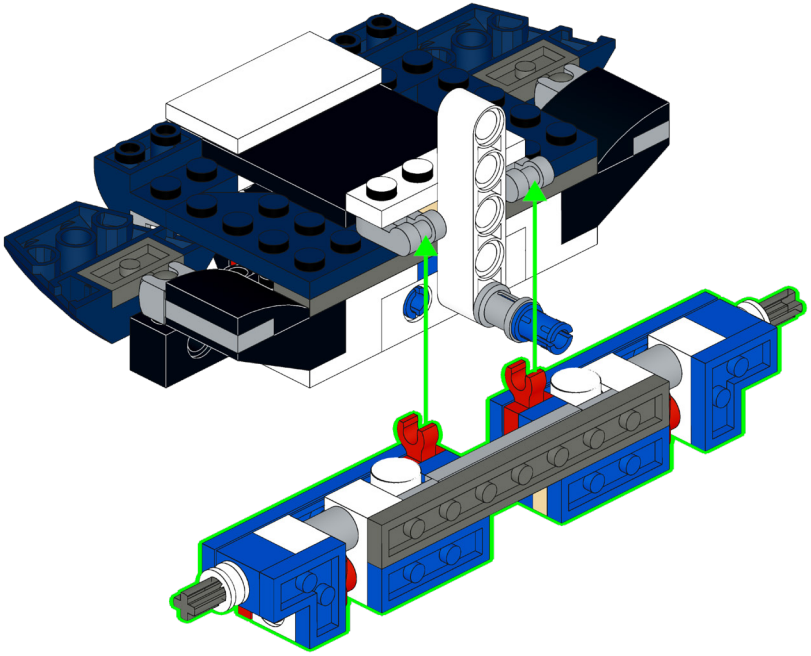

241

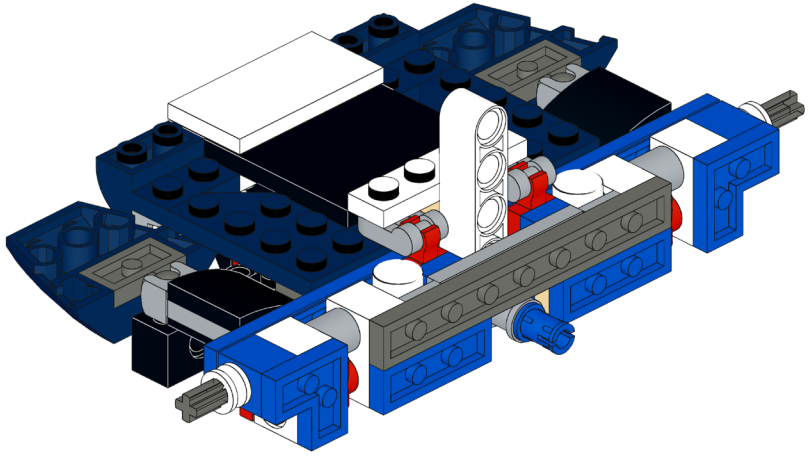

242

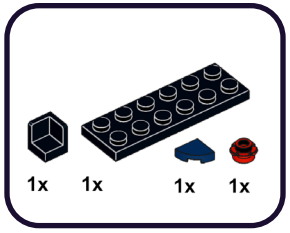

1

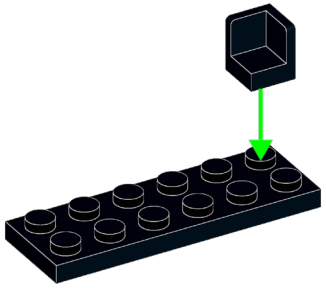

2

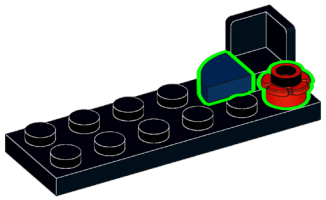

243

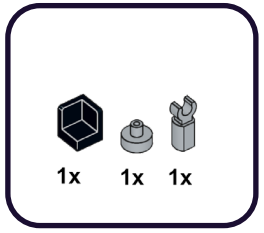

1

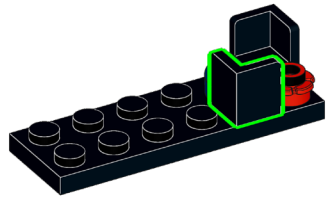

2

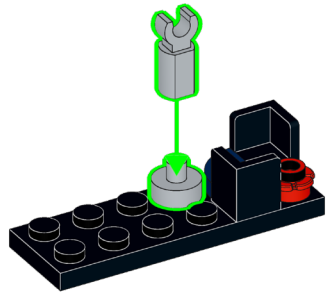

244

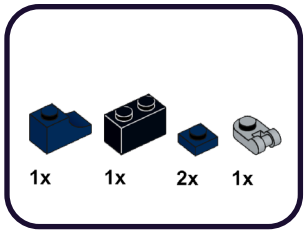

1

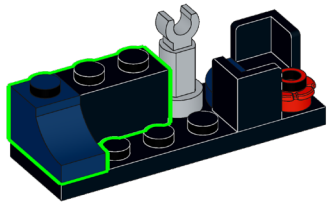

2

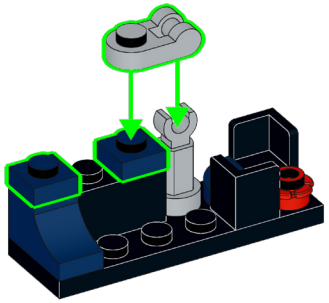

245

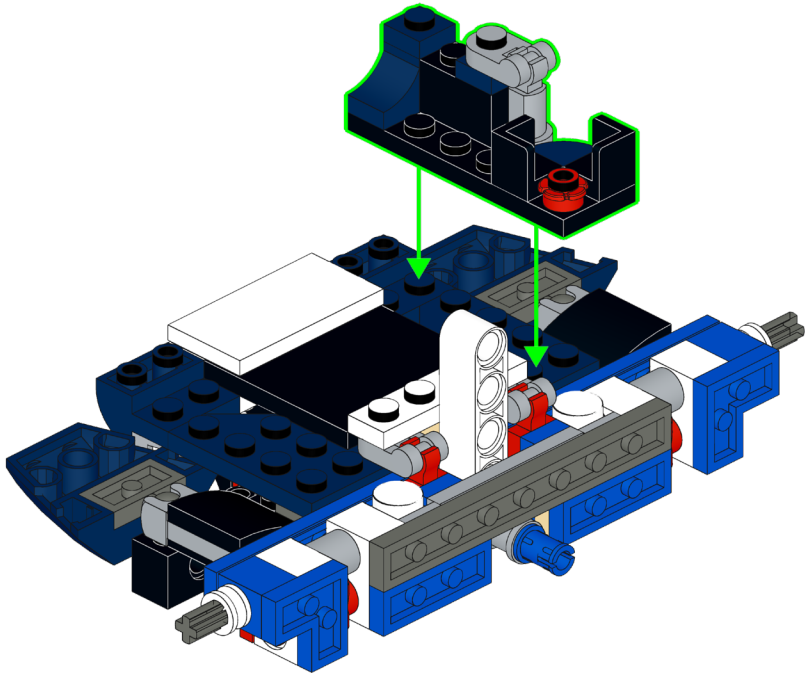

246

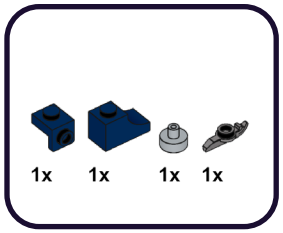

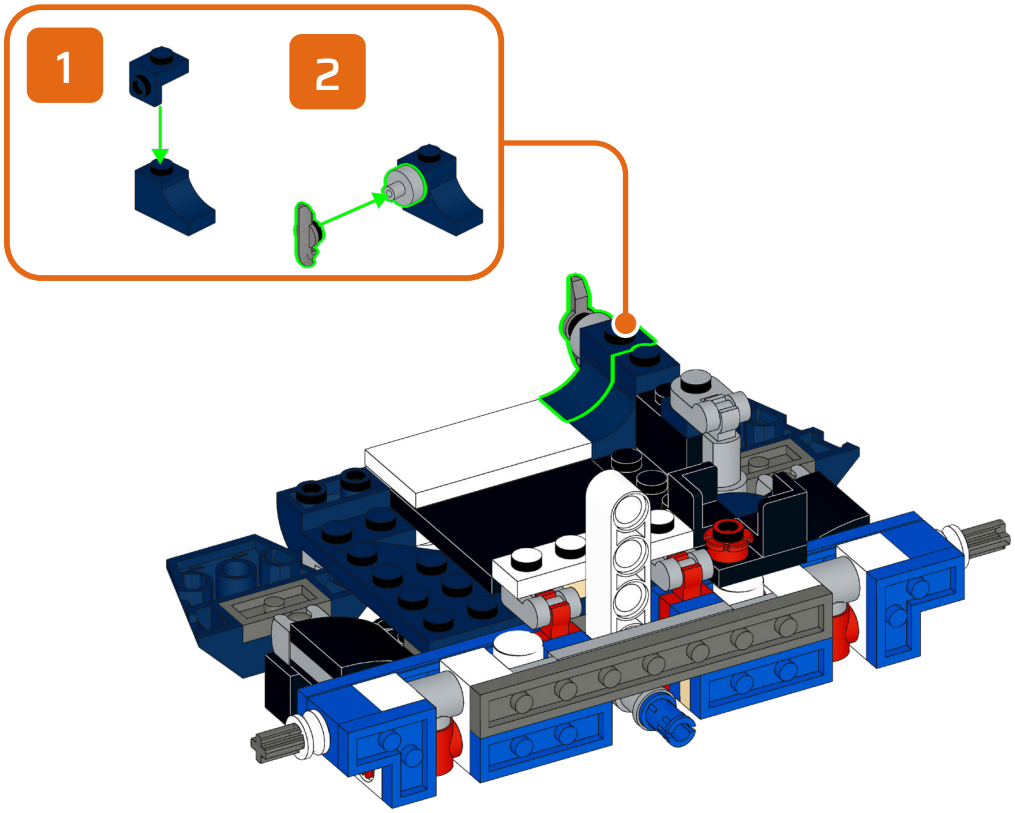

247

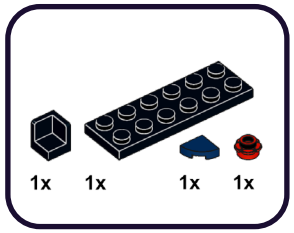

1

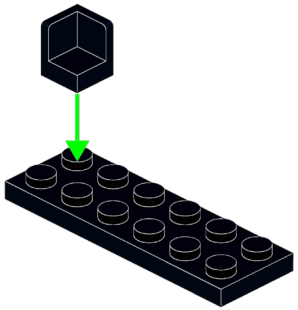

2

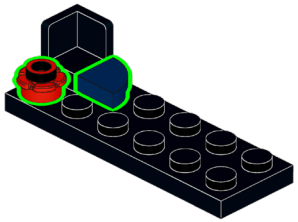

248

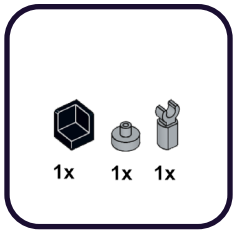

1

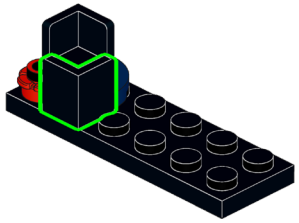

2

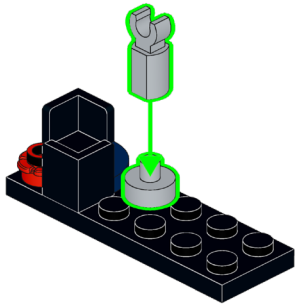

249

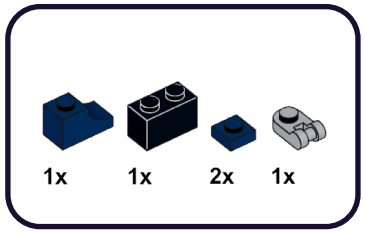

1

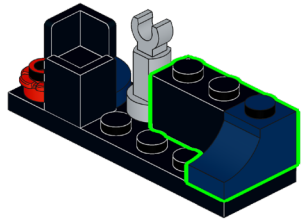

2

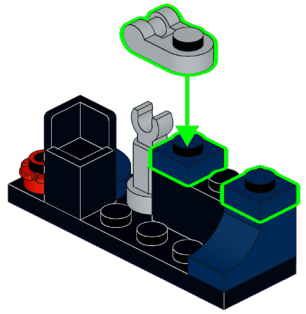

250

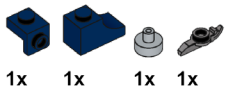

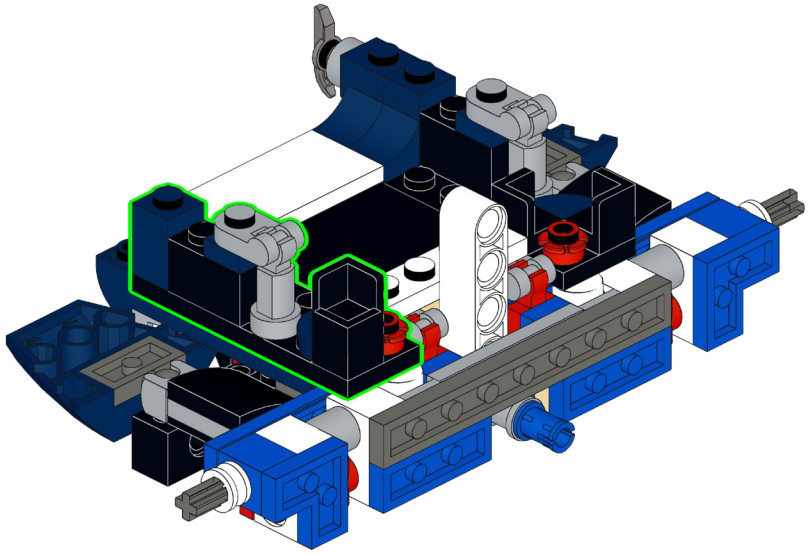

251

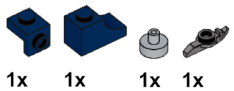

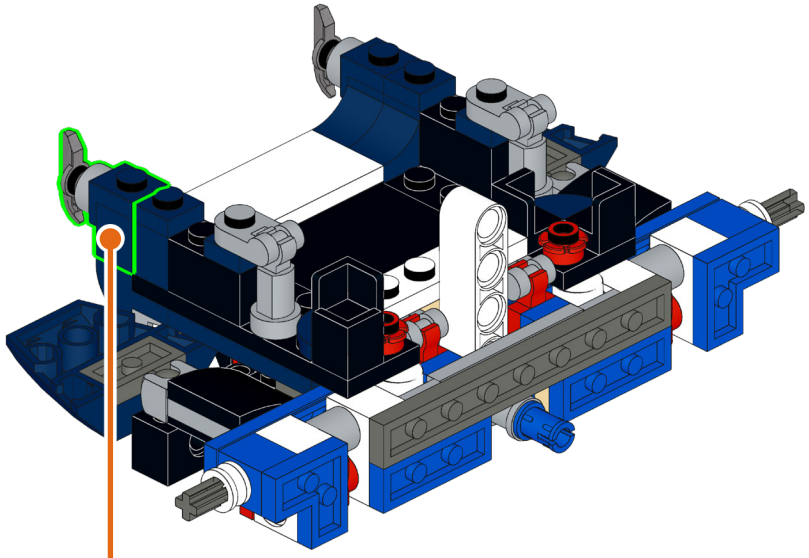

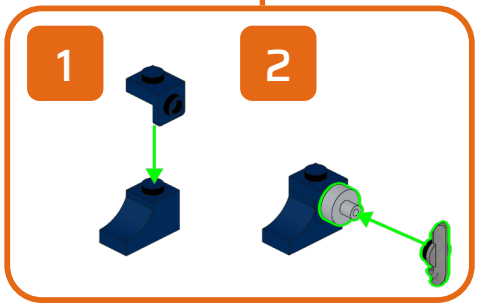

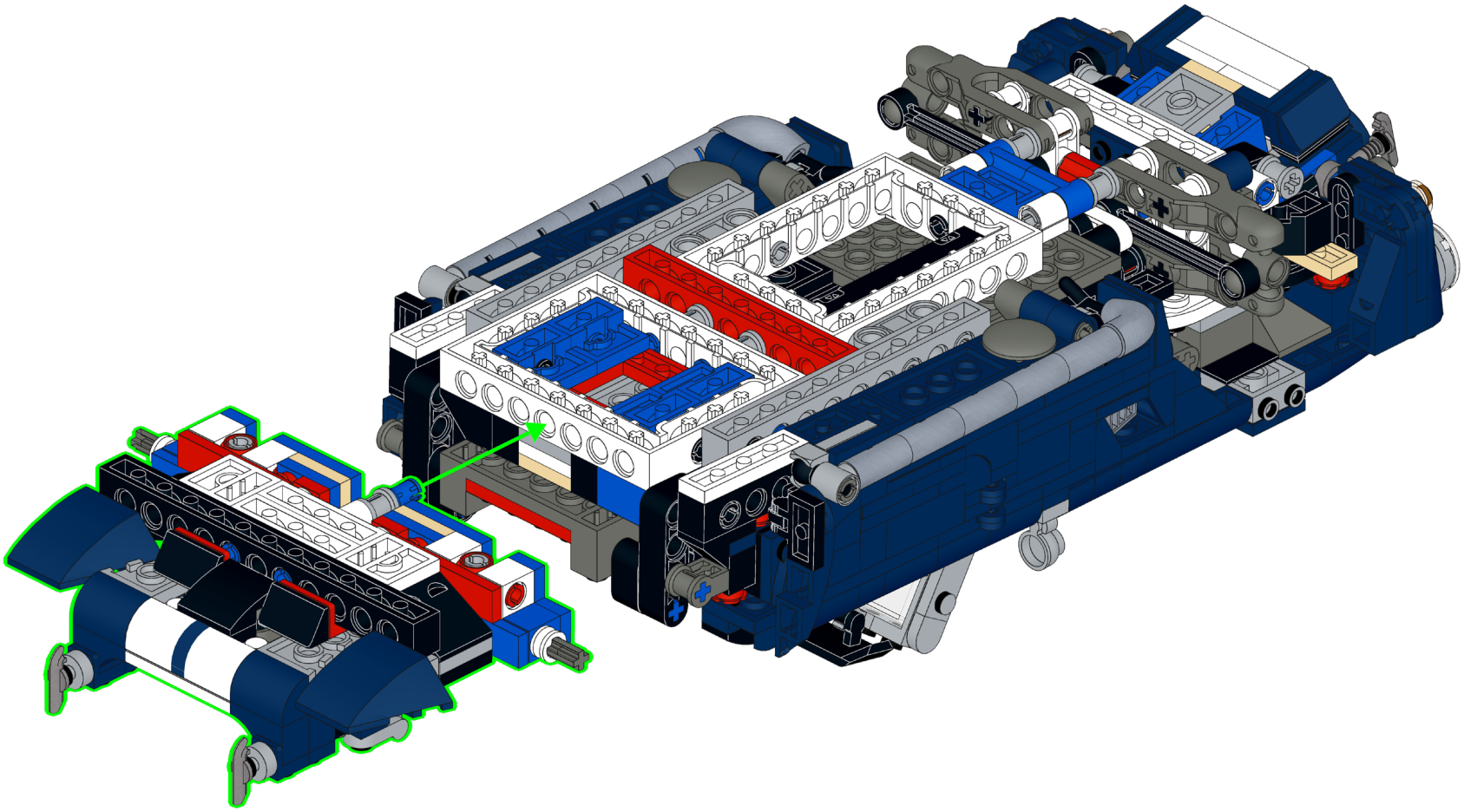

253

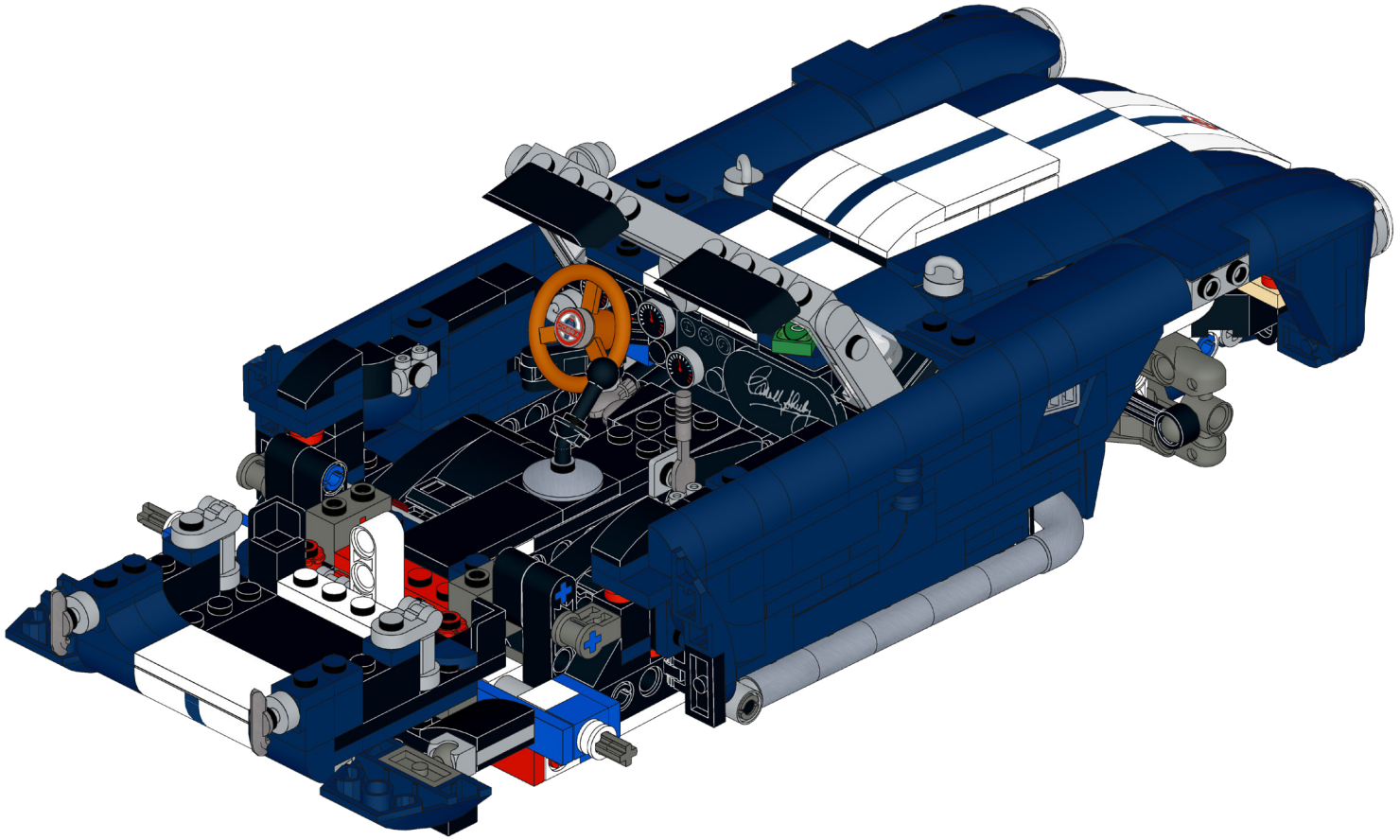

254

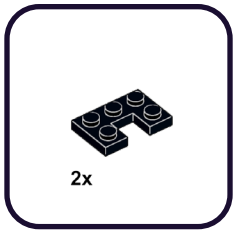

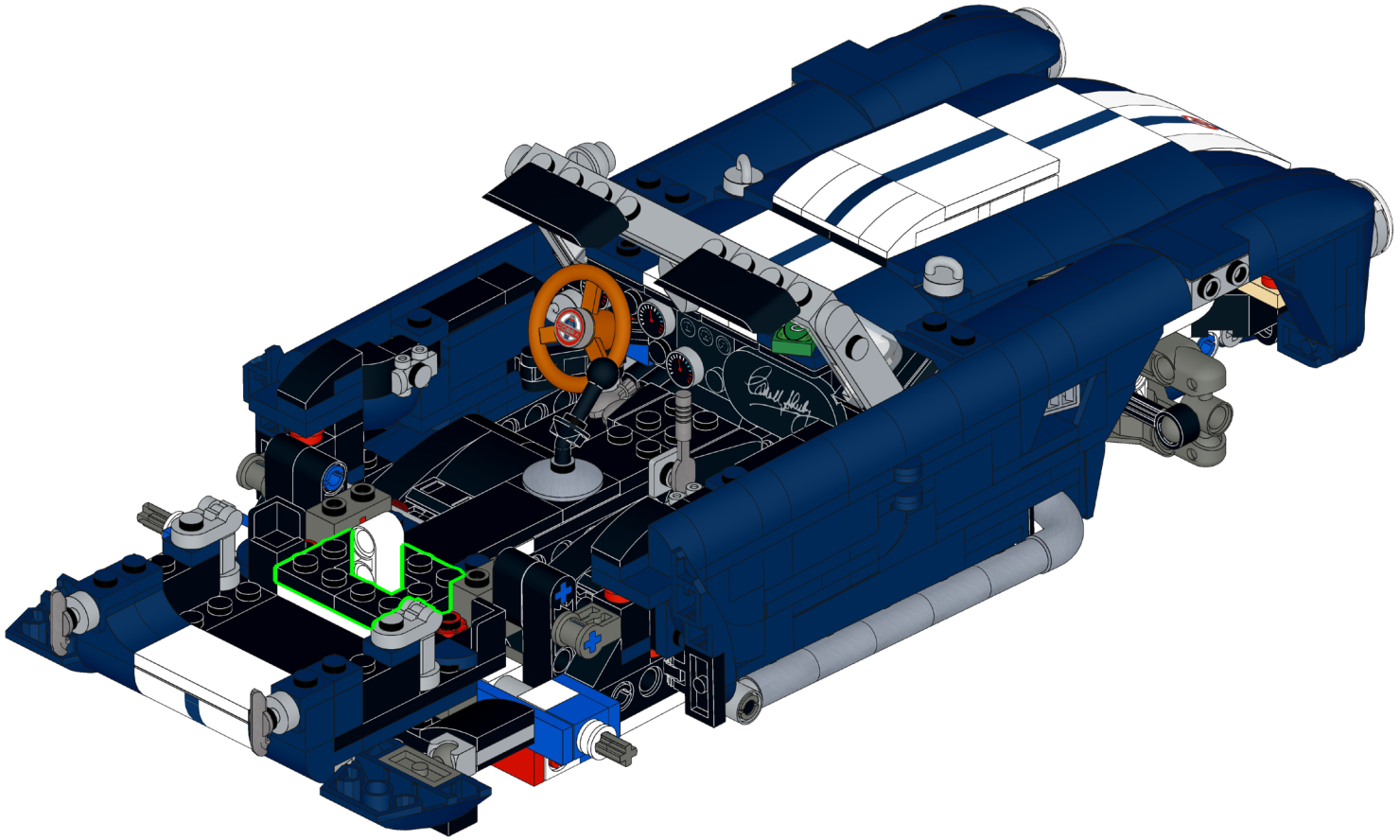

255

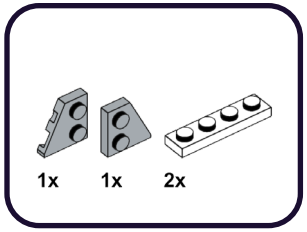

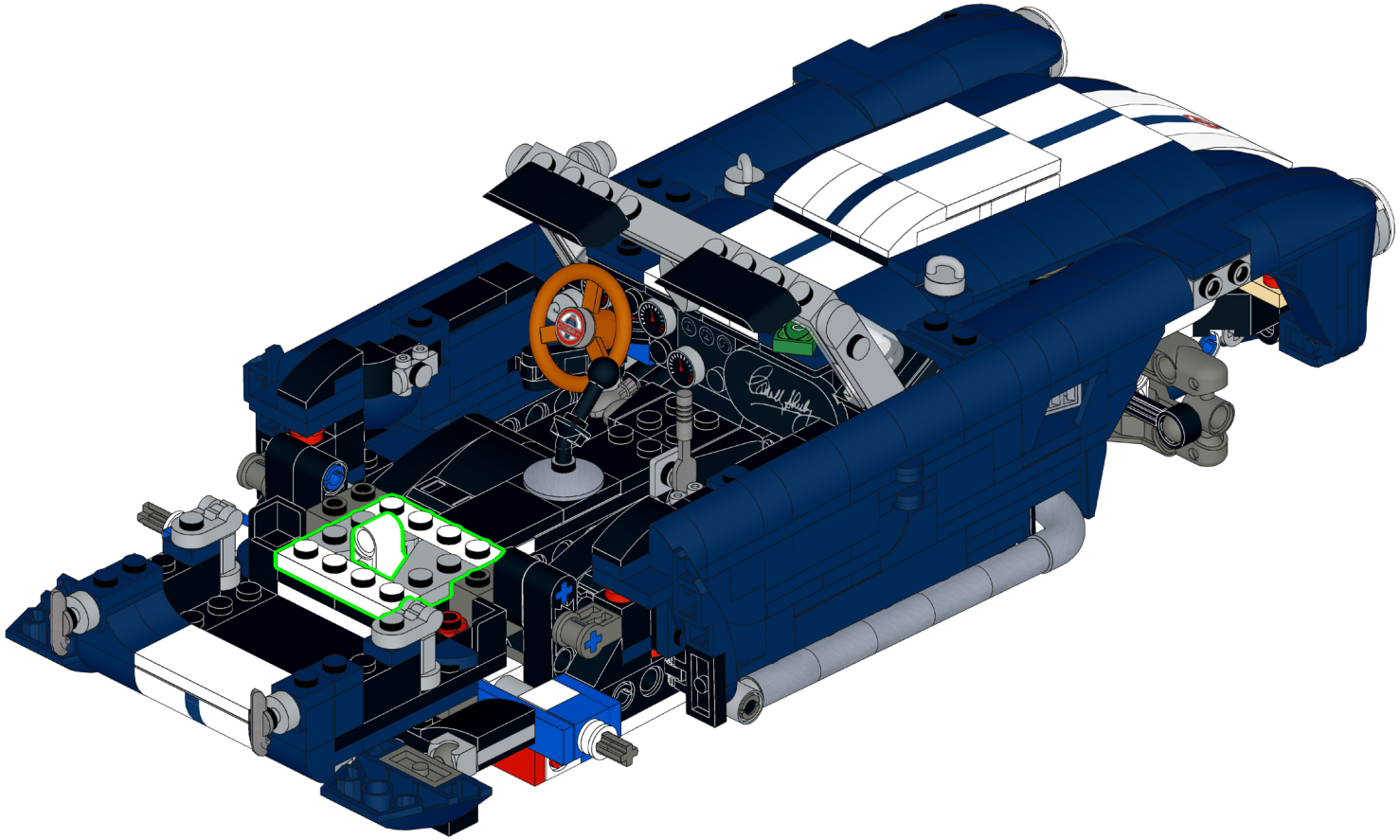

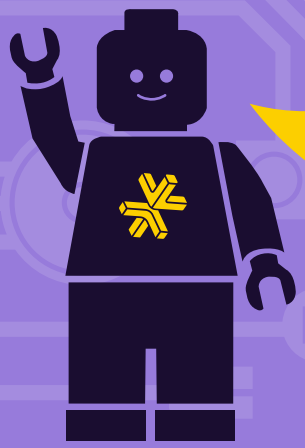

HOLD UP!

You might notice some bags aren't in order, as well as left over pieces, but that's ok! We're changing the way you build LEGO!

ATTENDEZ!

Vous remarquerez peut-être que certains sacs, ainsi que certaines pièces, ne sont pas dans le bon ordre. Mais pas de panique! Nous changeons simplement la façon avec laquelle vous construisez vos LEGO!

ASPETTA!

Potresti notare che alcuni sacchetti non sono in ordine, così come i pezzi avanzati, ma va bene così! Stiamo cambiando il modo in cui costruisci i LEGO!

HALT!

Sie werden möglicherweise bemerken, dass einige tüten durcheinander sind und teile übrig bleiben, aber das ist in Ordnung! Wir ändern die art und weise, wie Sie LEGO bauen!

¡ESPERA!

Es posible que notes que algunas bolsas están fuera de servicio, así como piezas sobrantes, ¡pero está bien! ¡Estamos cambiando la forma en que construyes LEGO!

暂停!

你可能会注意到一些袋子顺序错乱，以及一些剩余的部件，但没关系！我们正在改变你搭建乐高的方式！

Open LEGO® Bag 07

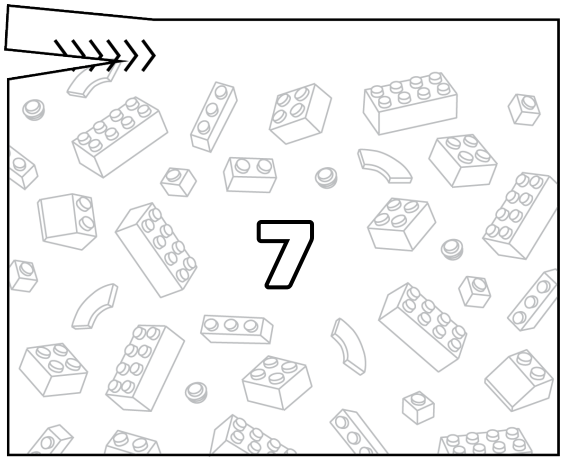

Open LMB Bag 01

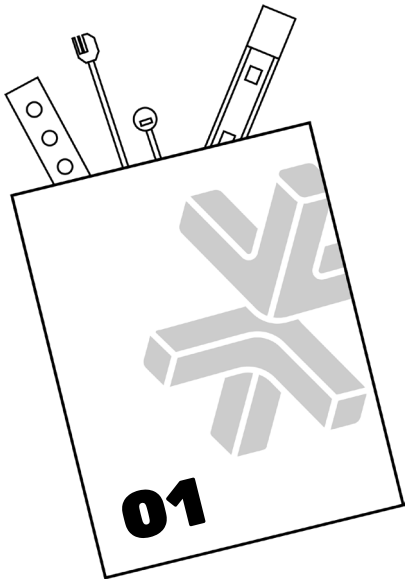

256

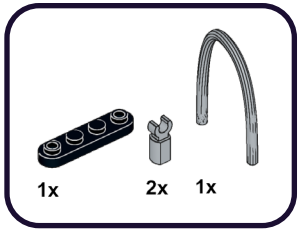

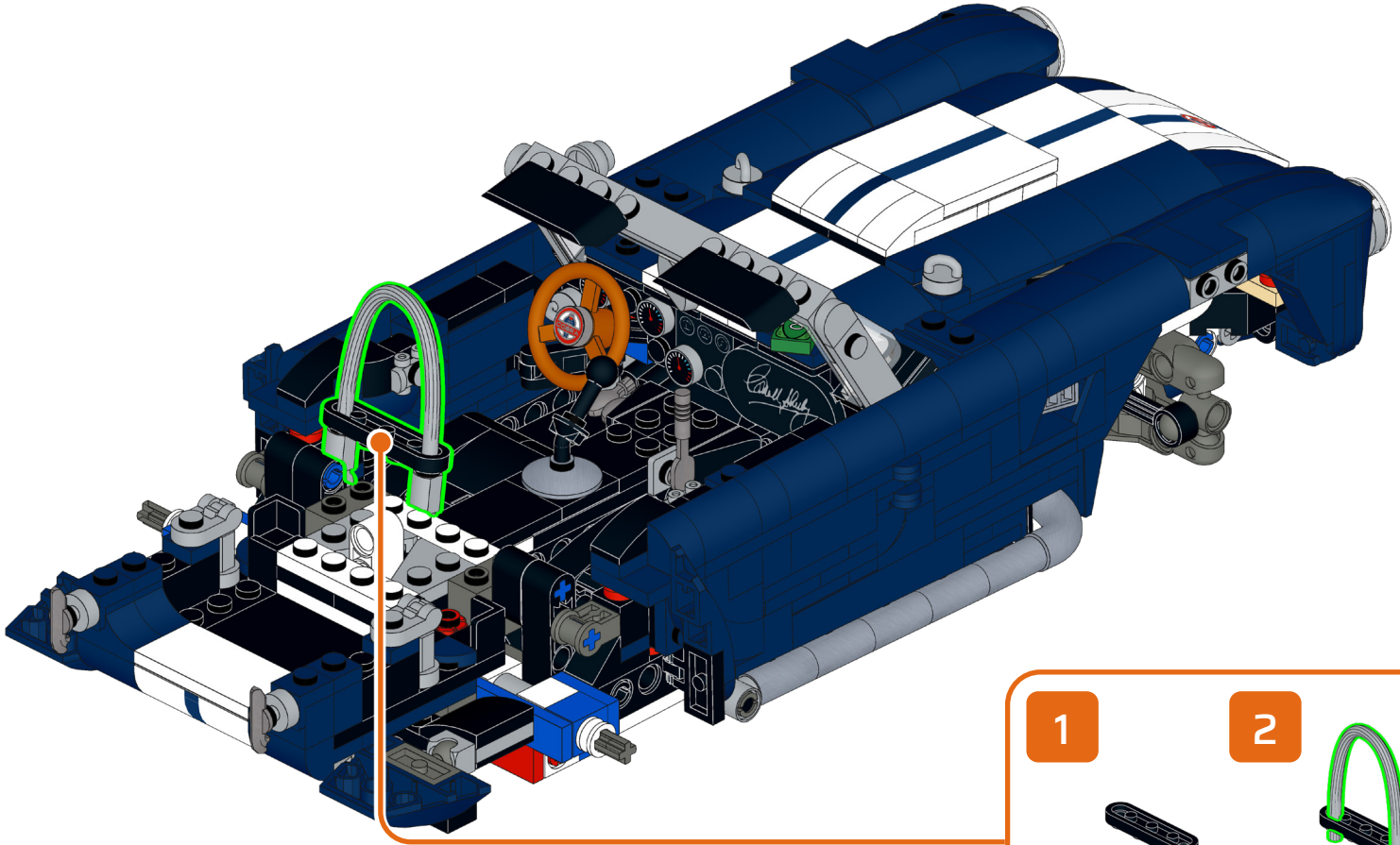

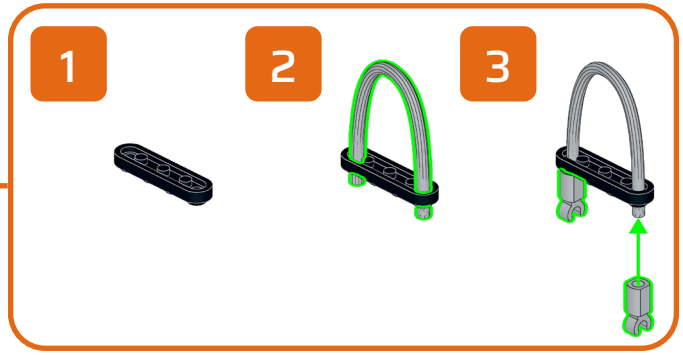

257

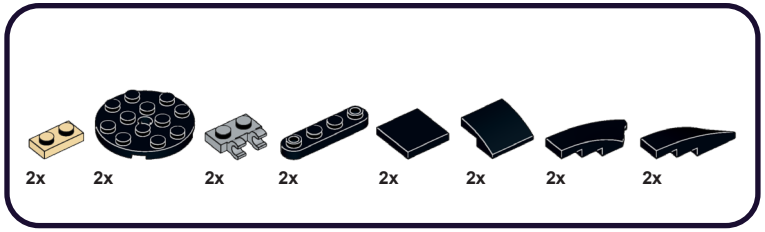

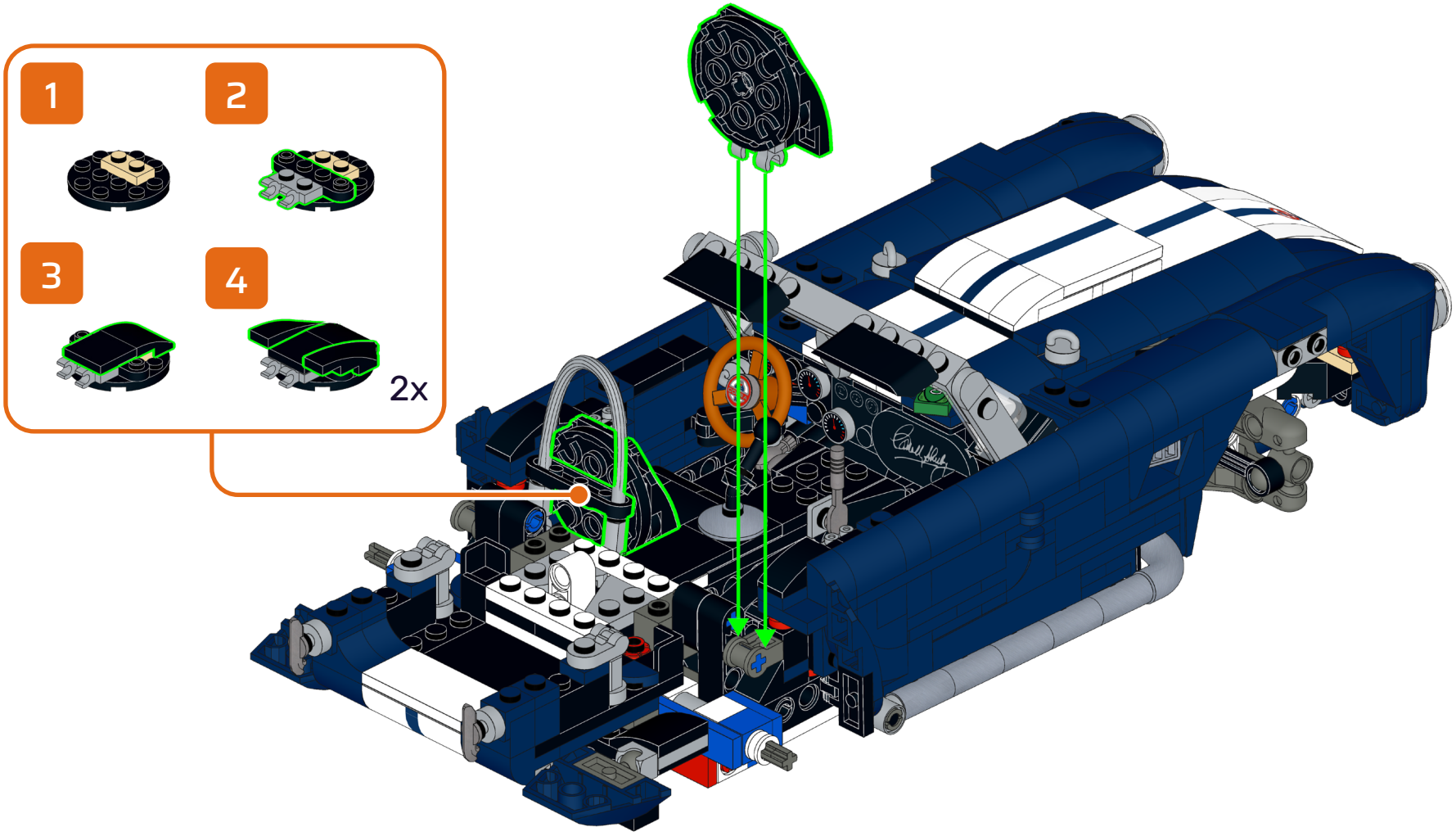

258

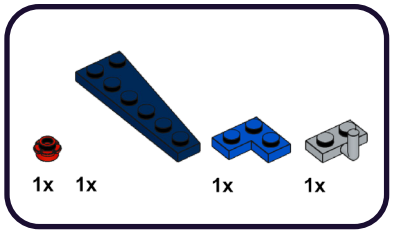

1

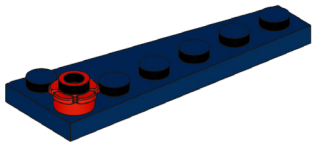

2

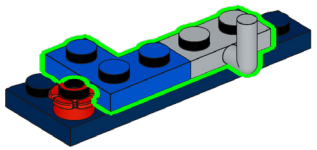

259

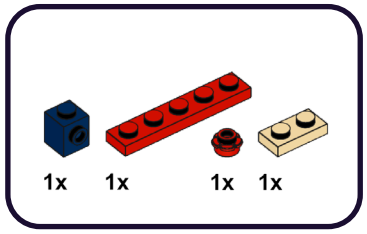

1

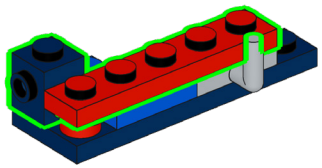

2

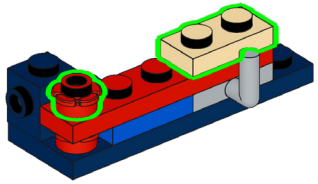

260

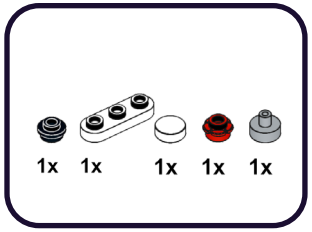

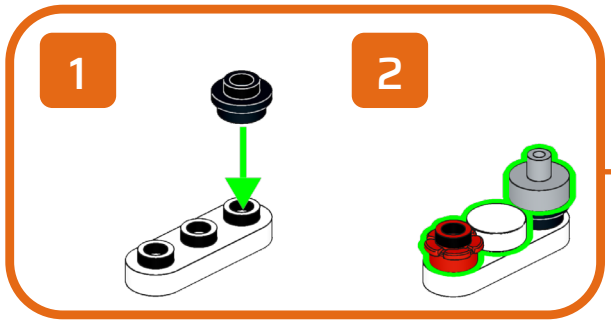

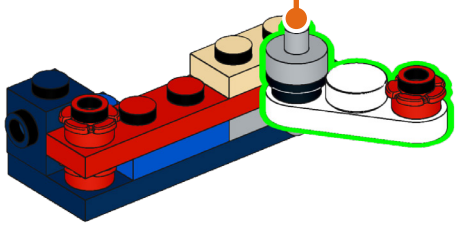

261

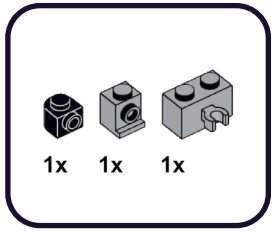

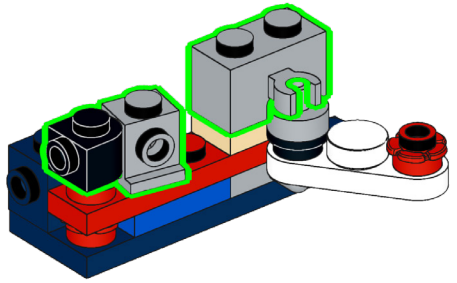

262

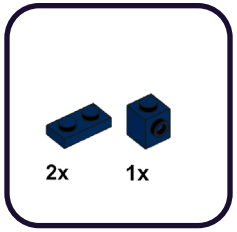

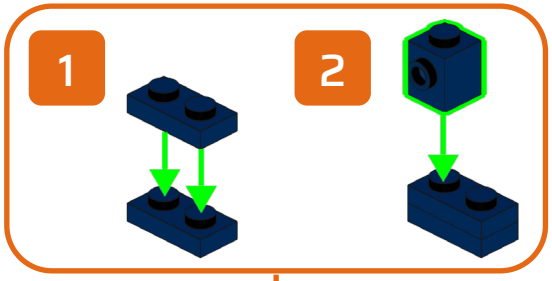

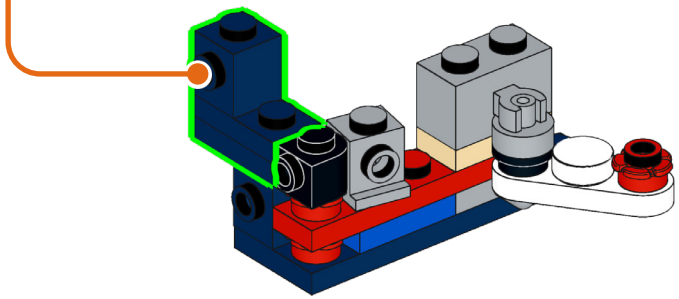

263

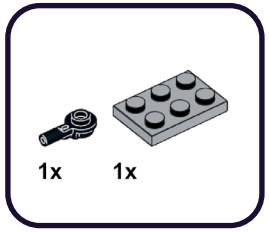

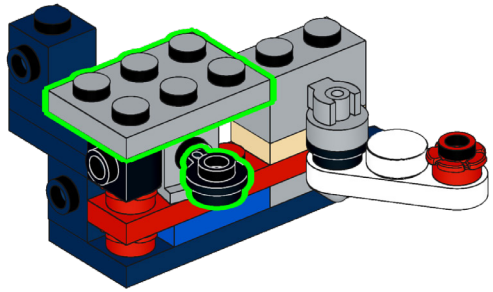

264

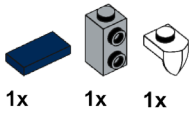

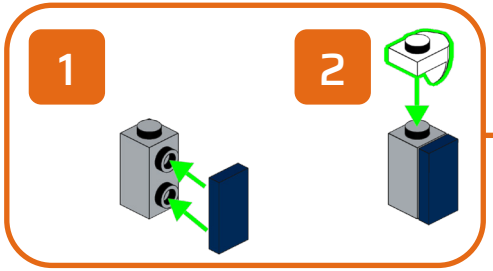

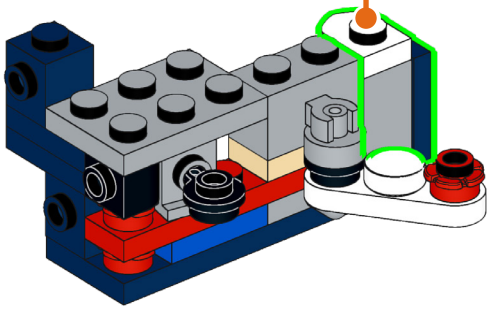

265

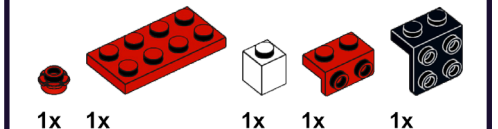

1

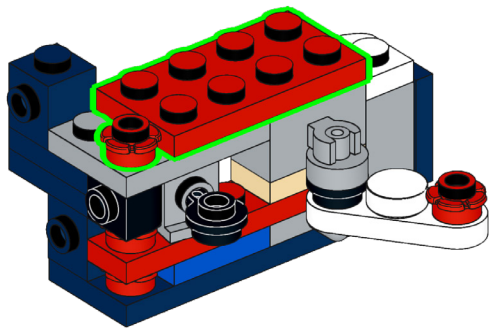

2



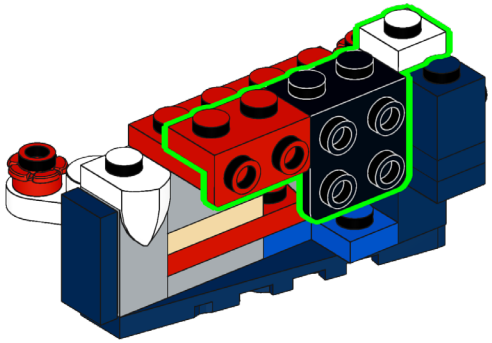

266

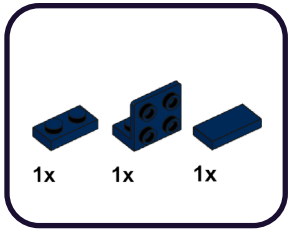

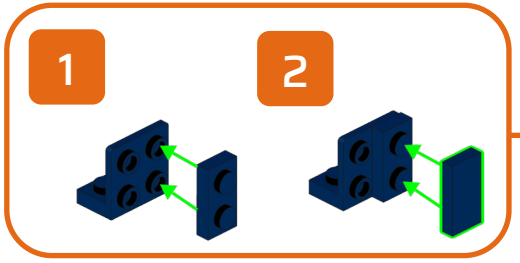

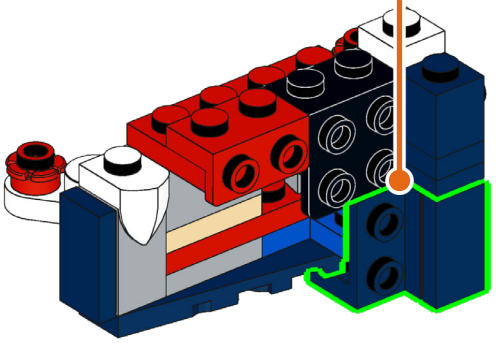

267

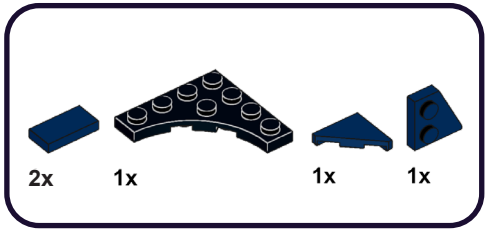

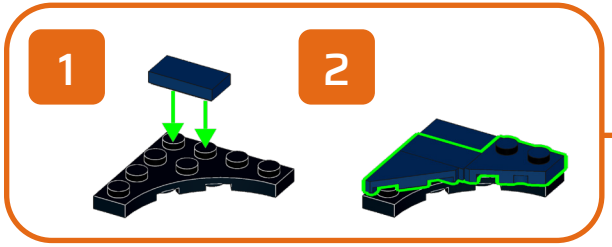

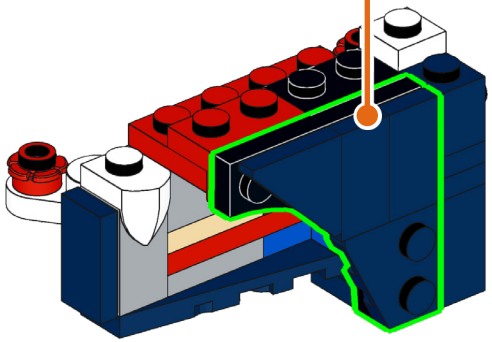

268

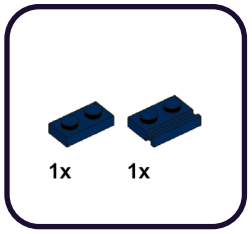



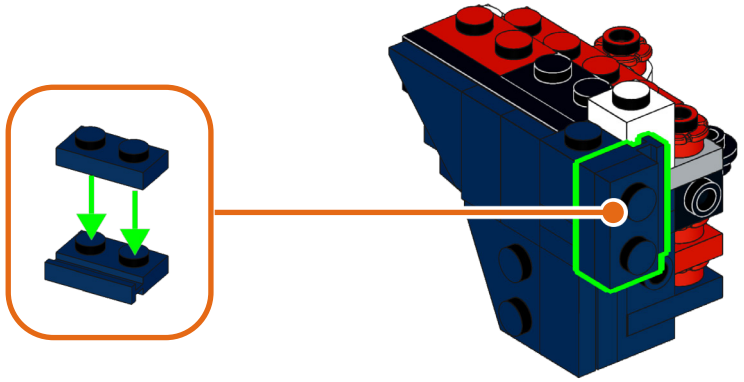

269

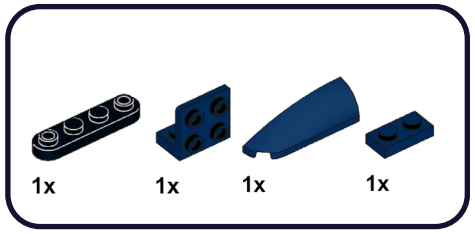

1

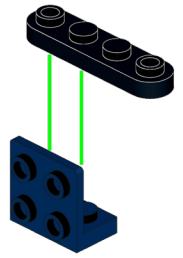

2

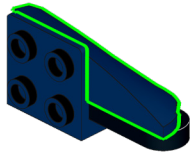

3

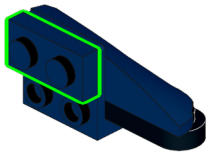

270



1x

1

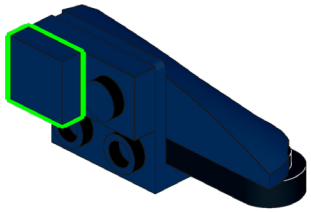

2

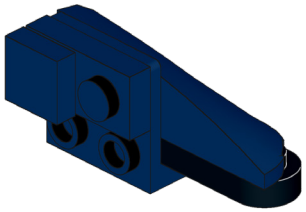

271

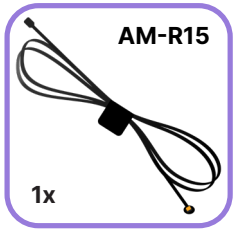

1x



1x

1

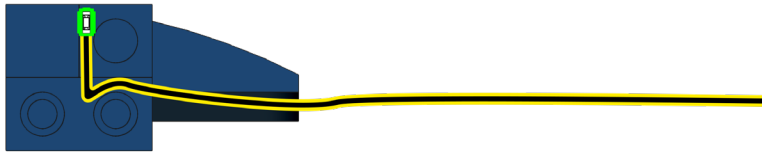

2

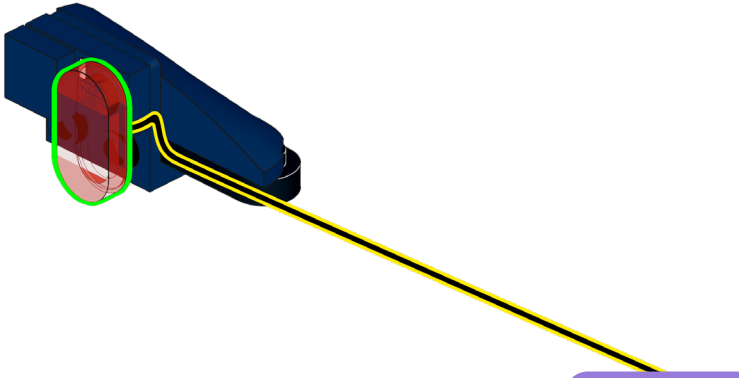

272

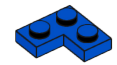

1x

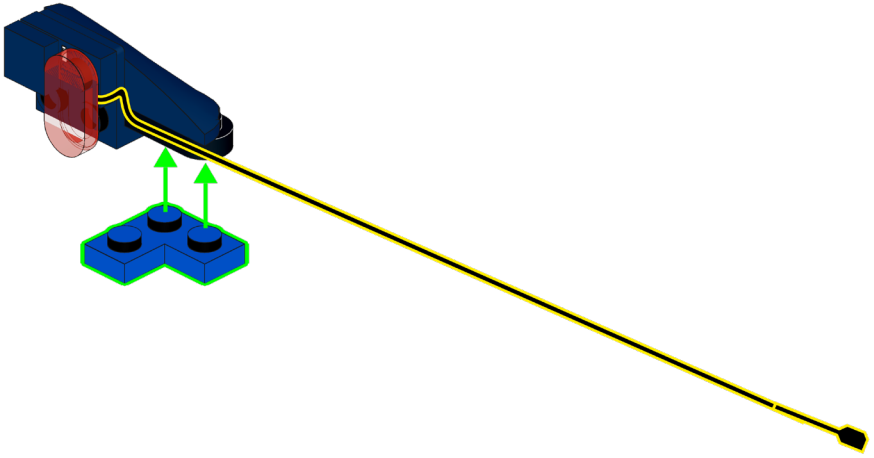

273



1x

1

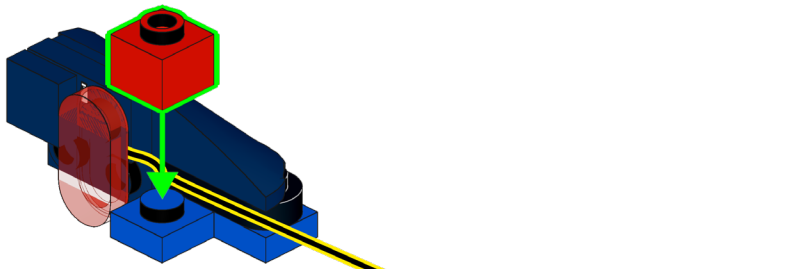

2

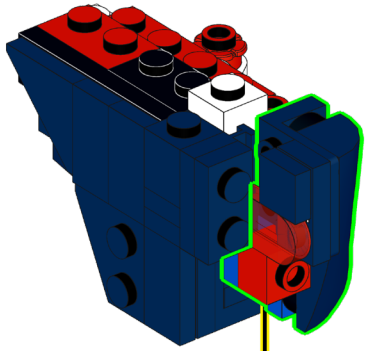

274

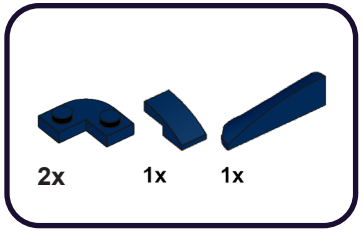

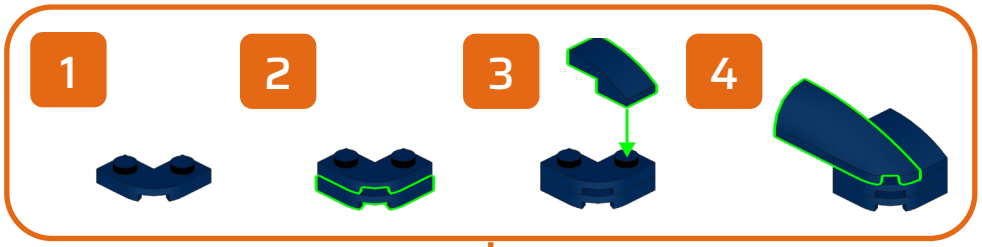

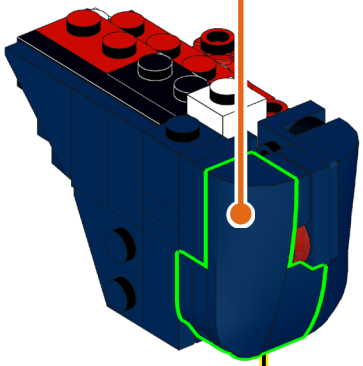

275

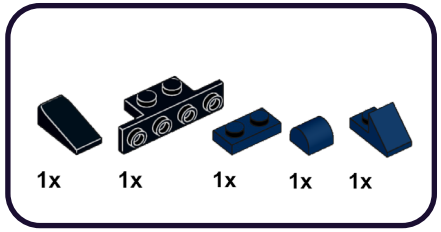

1

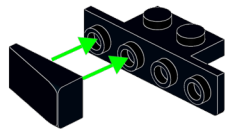

2

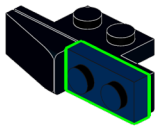

3

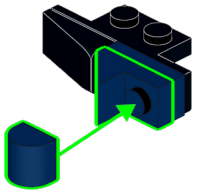

276

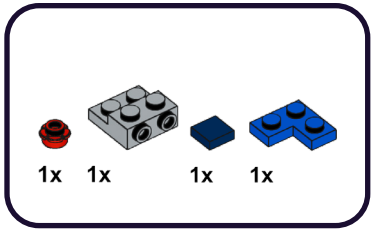

1

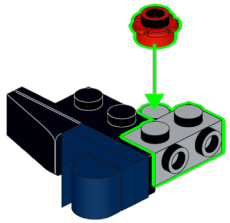

2

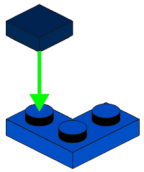

3

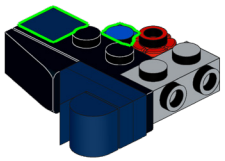

277

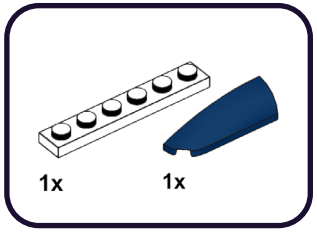

1

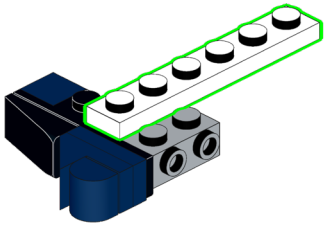

2

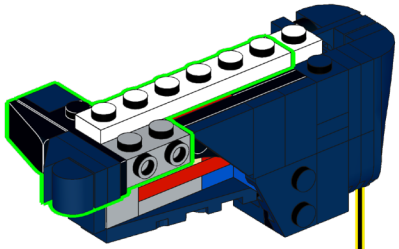

3

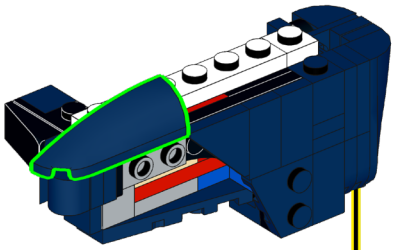

278

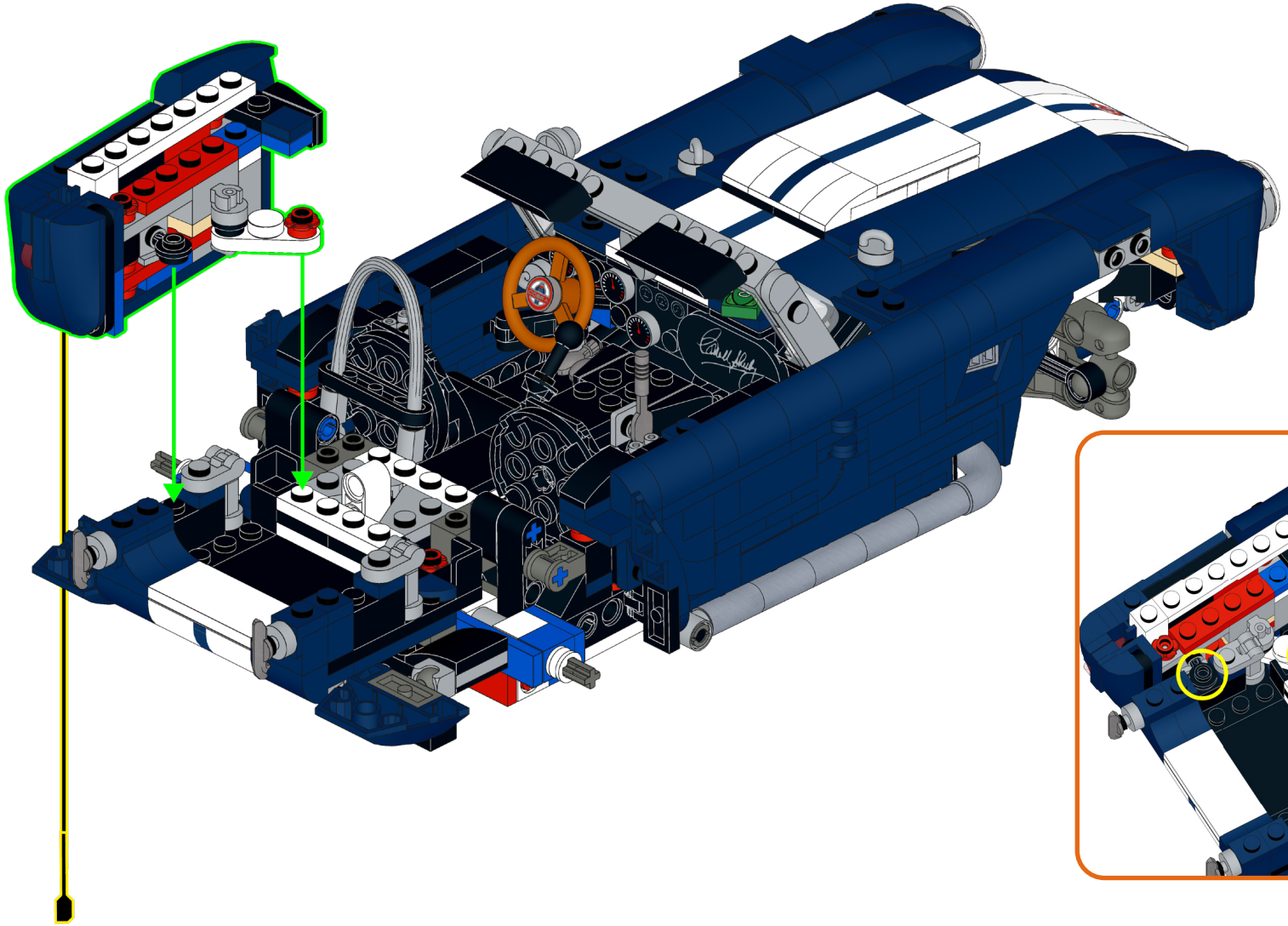

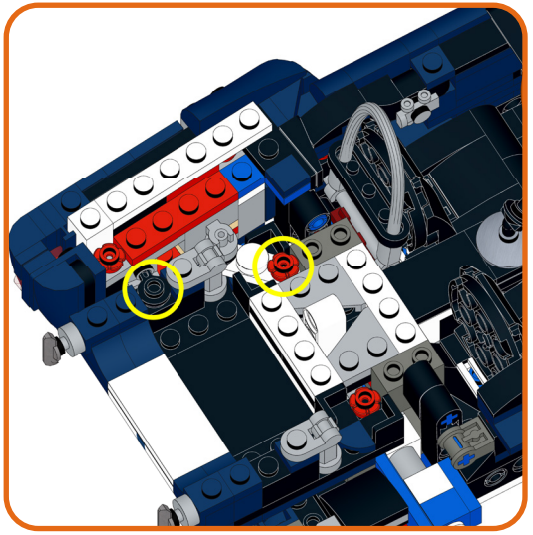

279

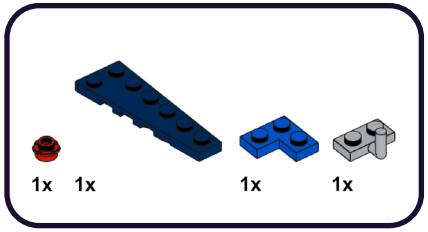

1

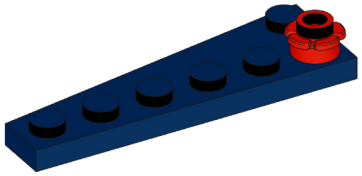

2

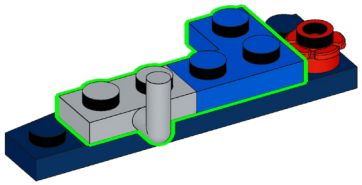

280

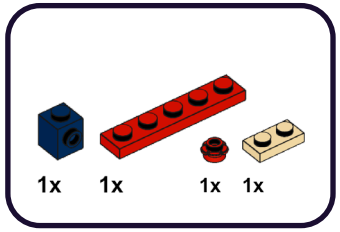

1

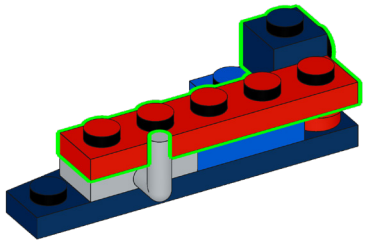

2

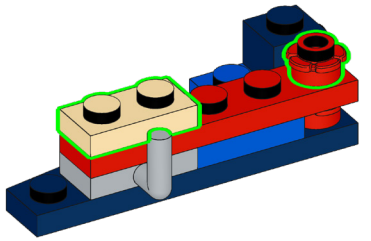

281

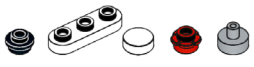

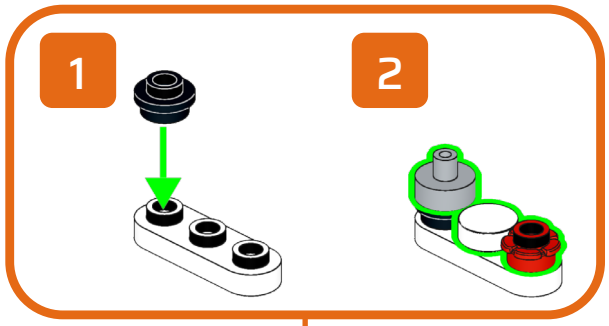

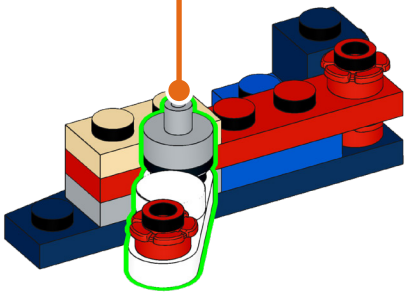

282

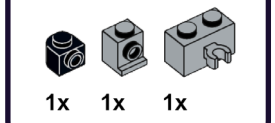

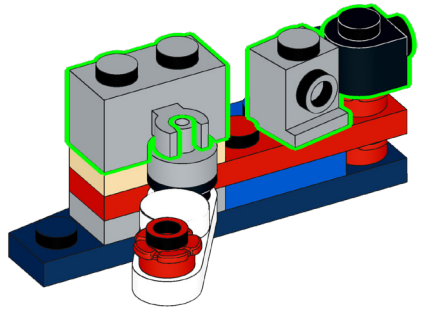

283



1

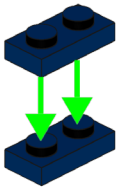

2

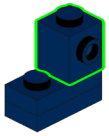

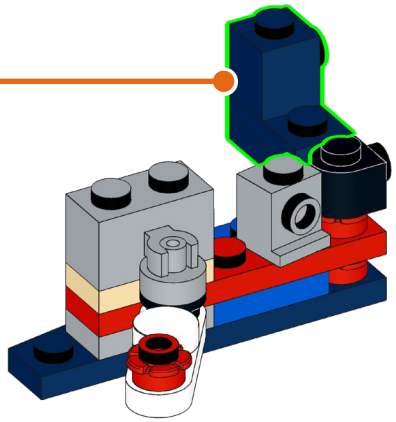

284

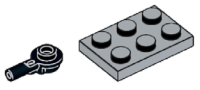

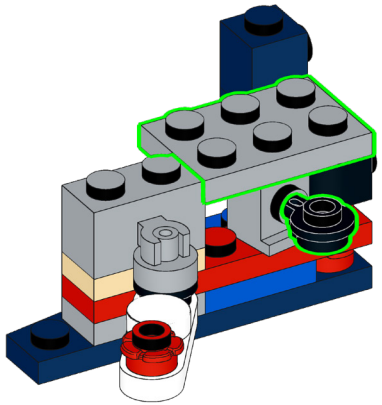

285

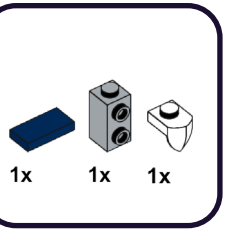

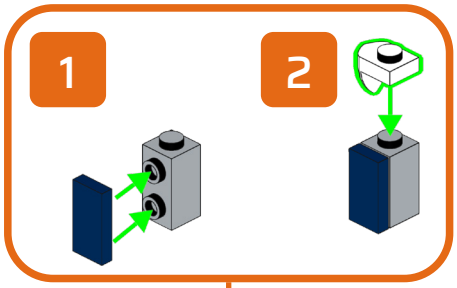

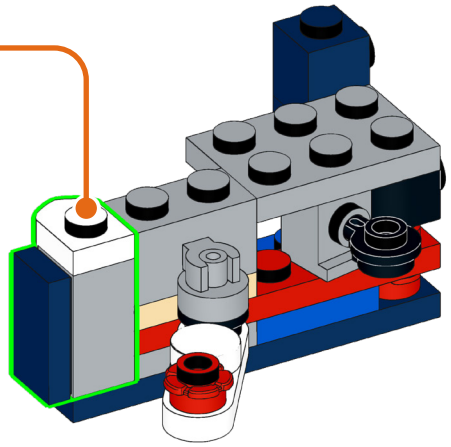

286

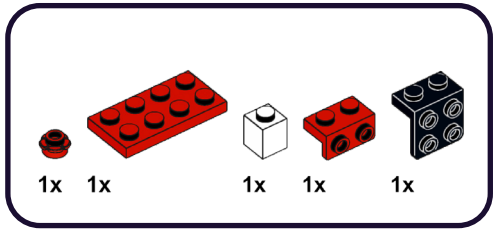

1

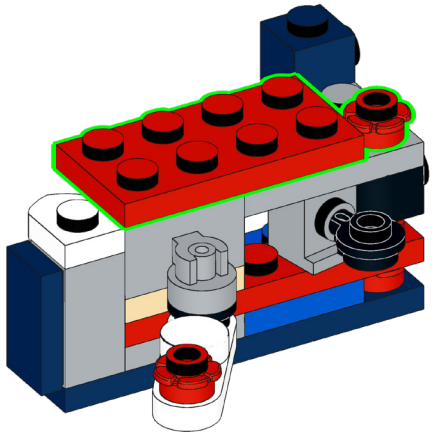

2

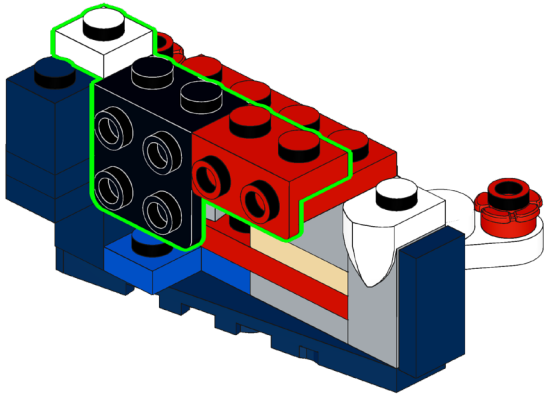

287

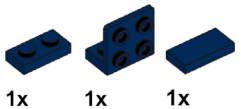

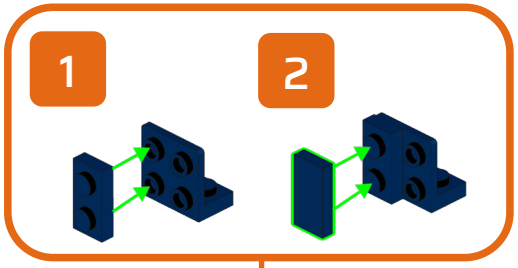

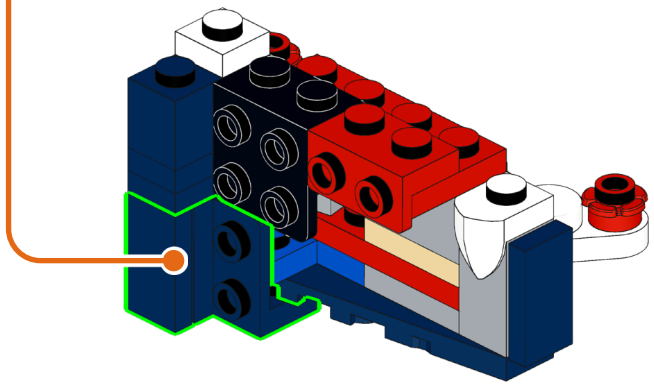

288

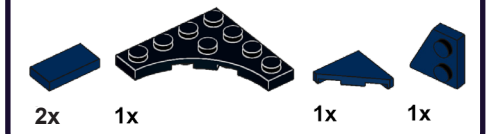

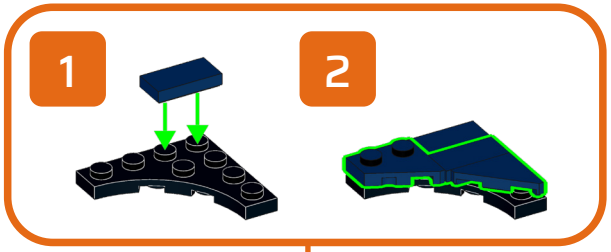

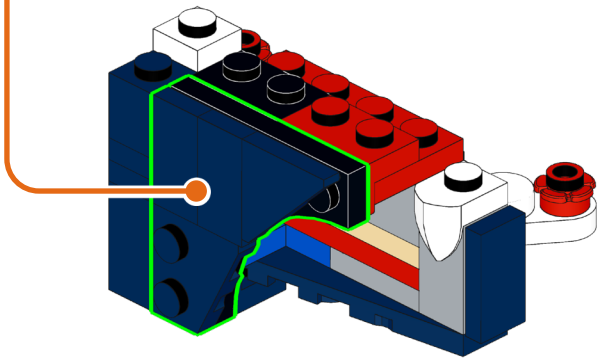

289

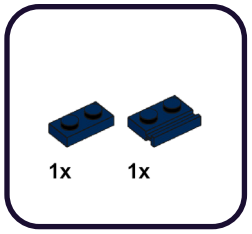



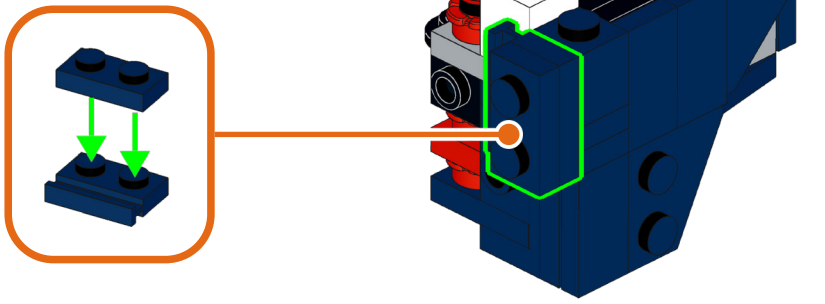

290

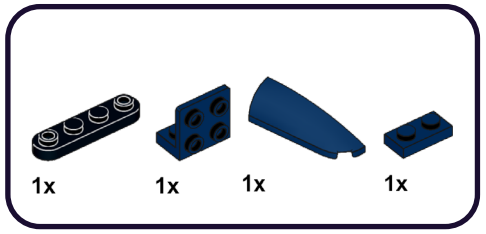

1

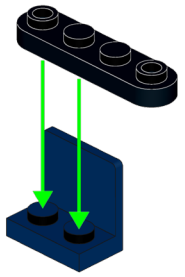

2

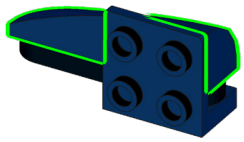

3

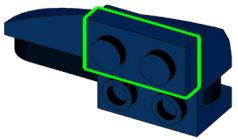

291



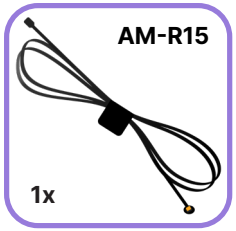

1

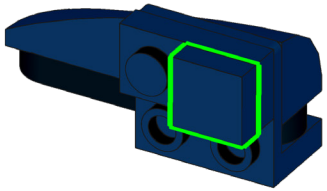

2

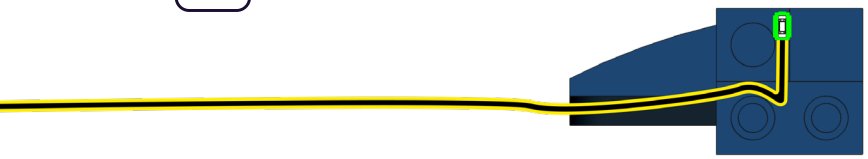

292

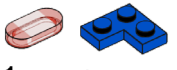

1

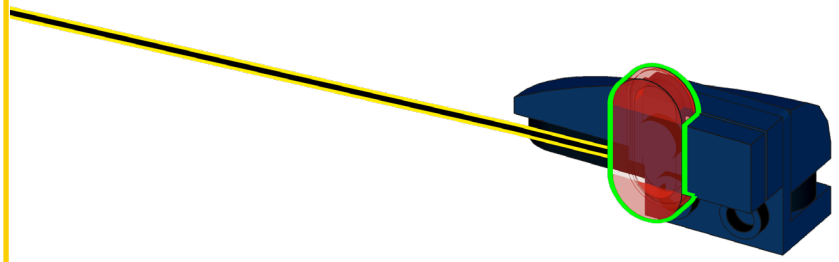

2

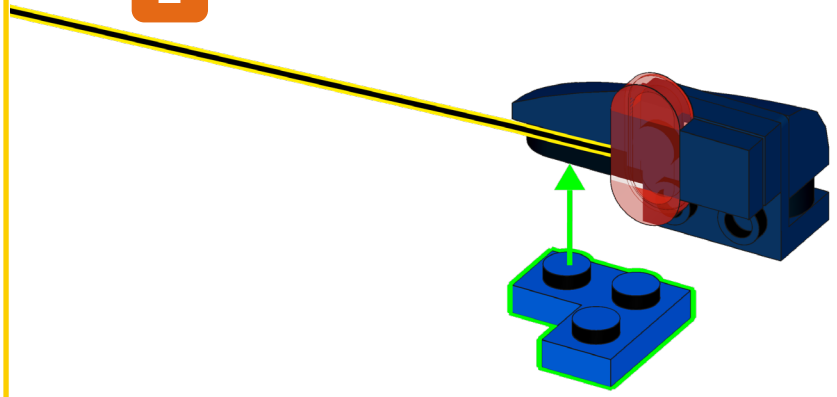

293



1

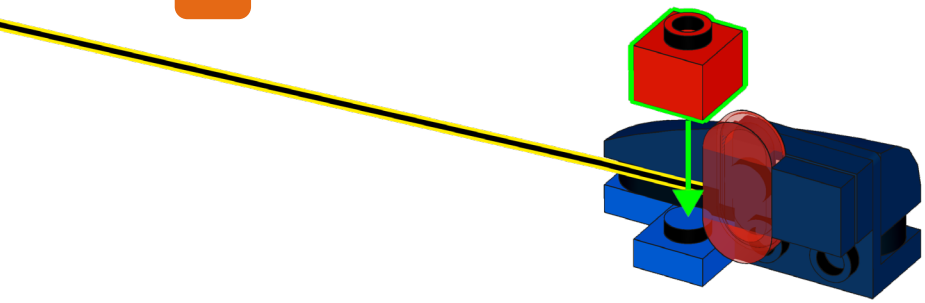

2

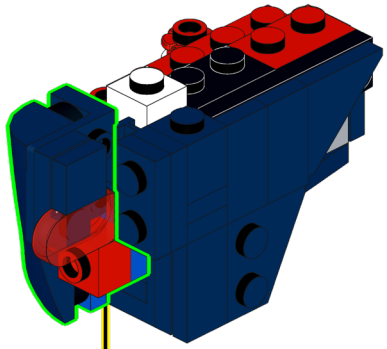

294

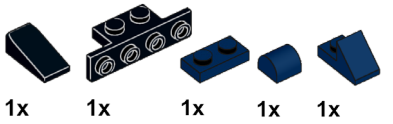

1

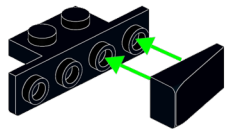

2

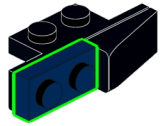

3

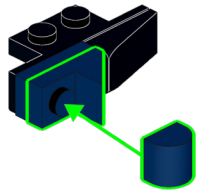

295

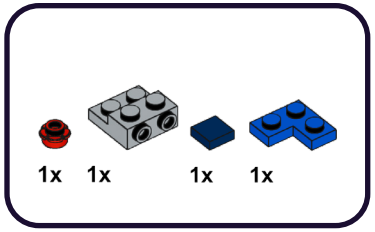

1

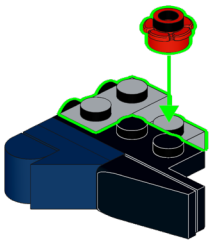

2

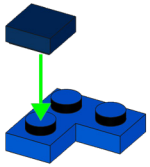

3

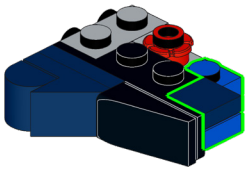

296

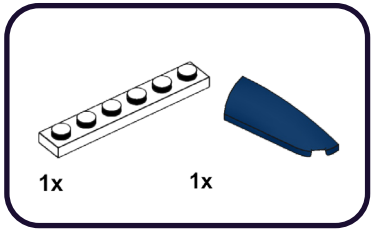

1

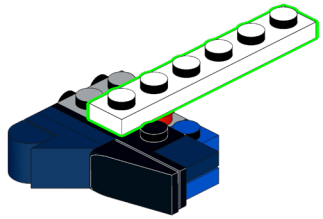

2

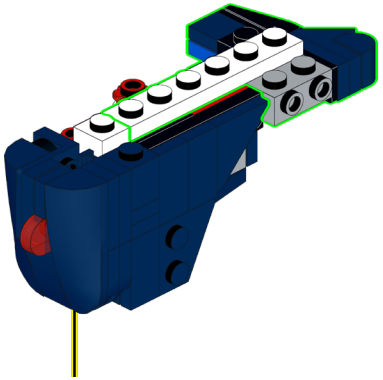

3

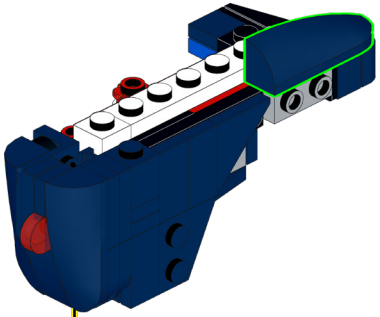

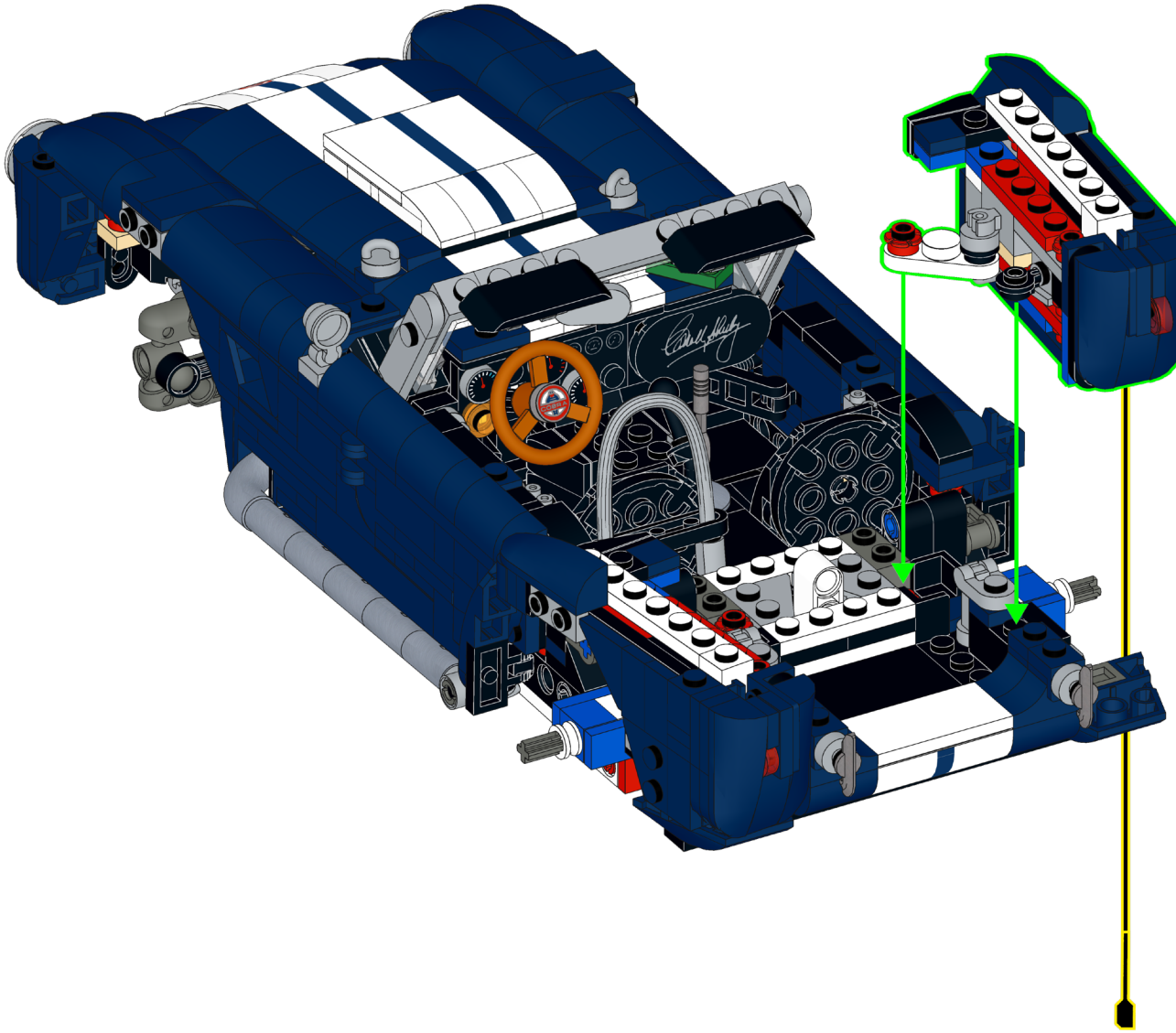

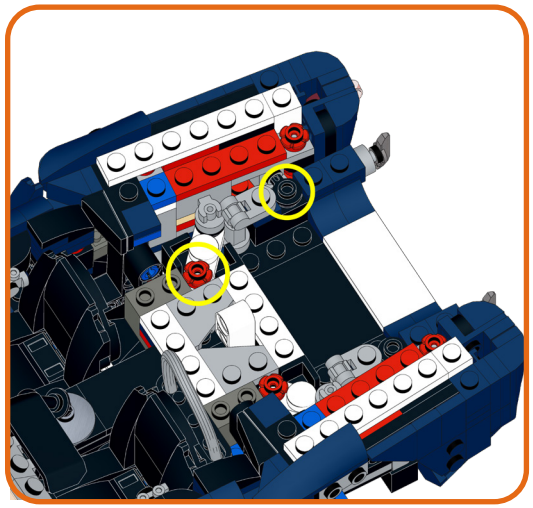

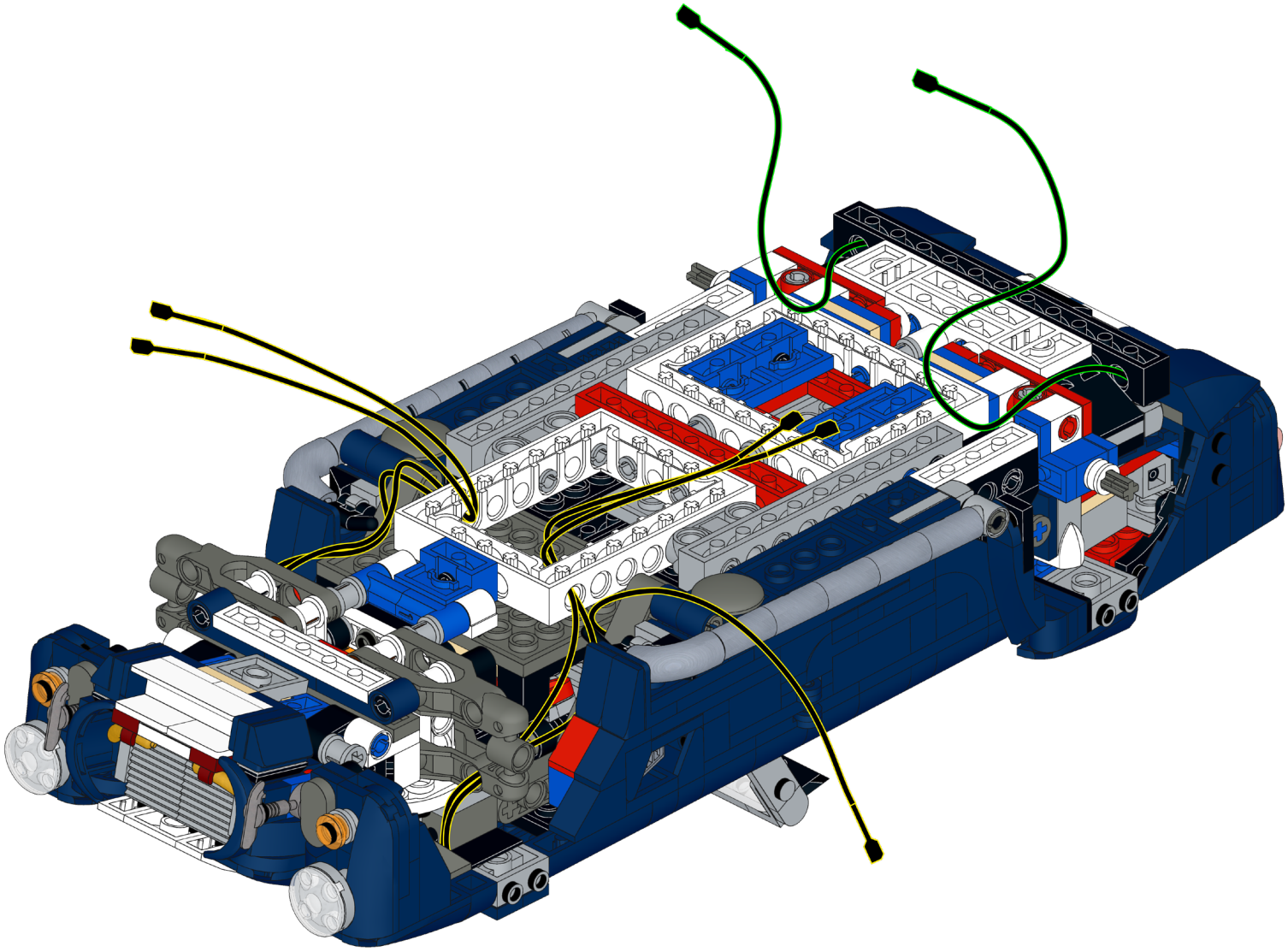

299

T-1×6



1x

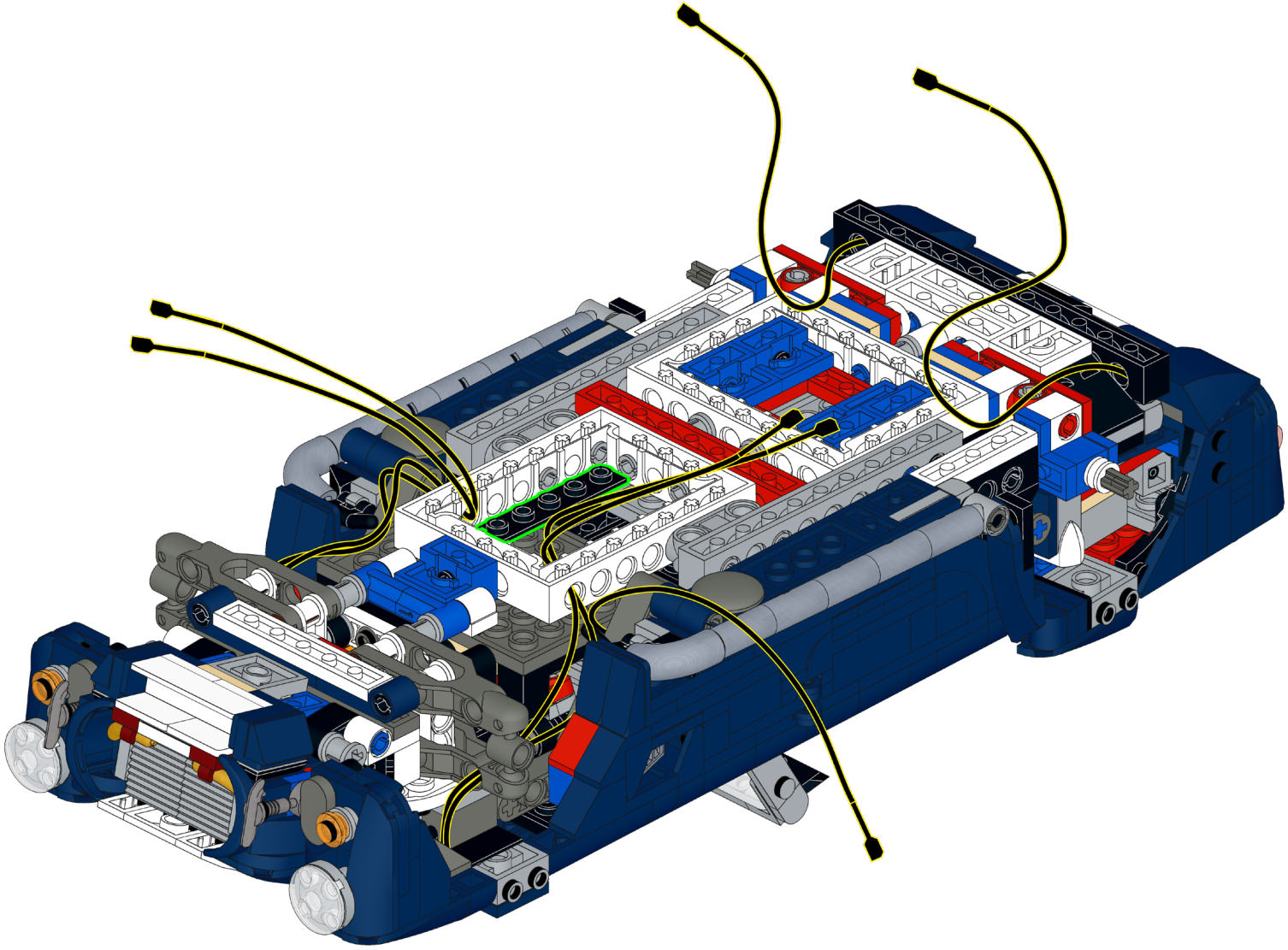

300

T-1×2



1x

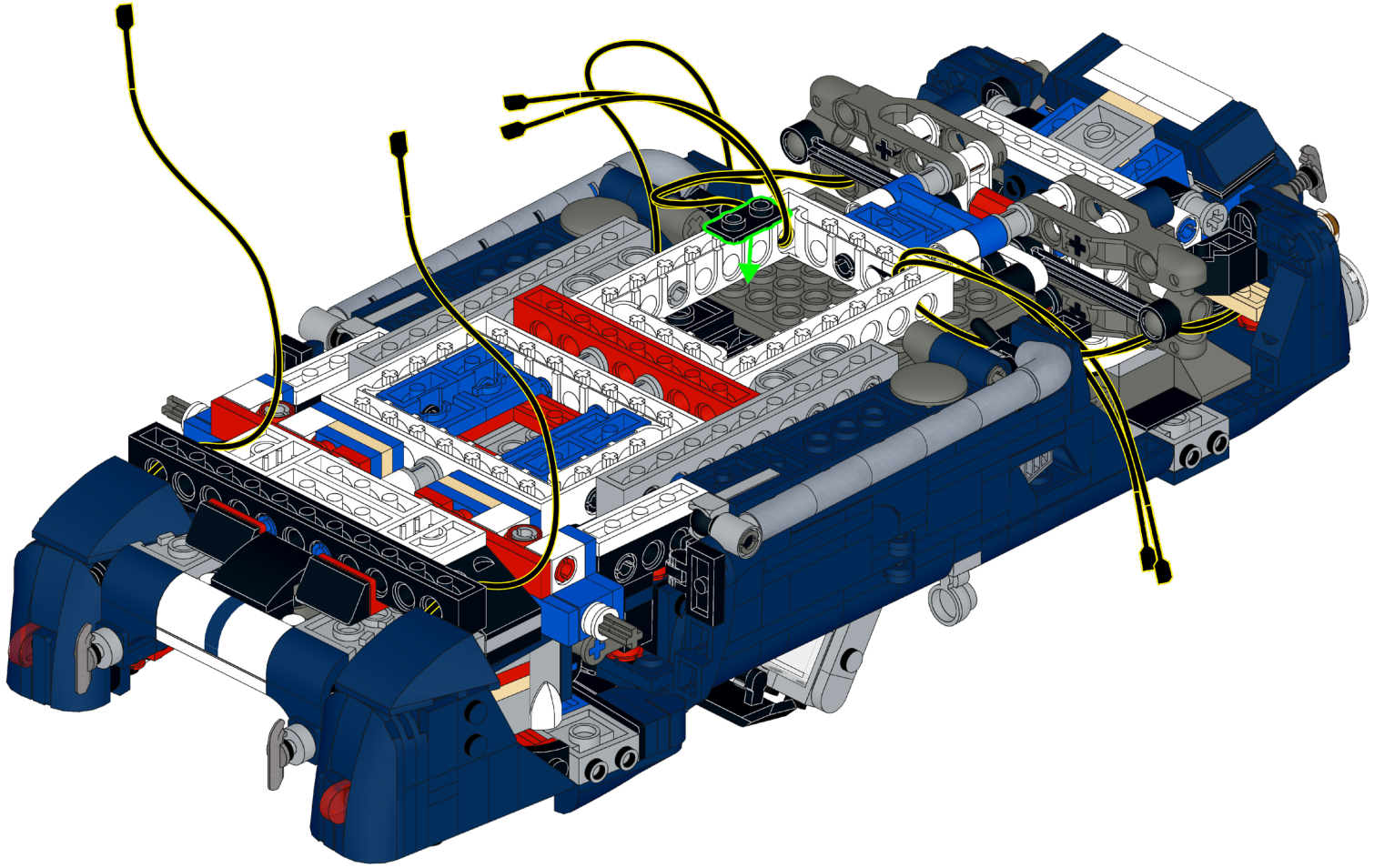

301

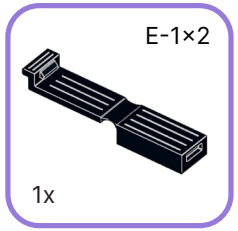

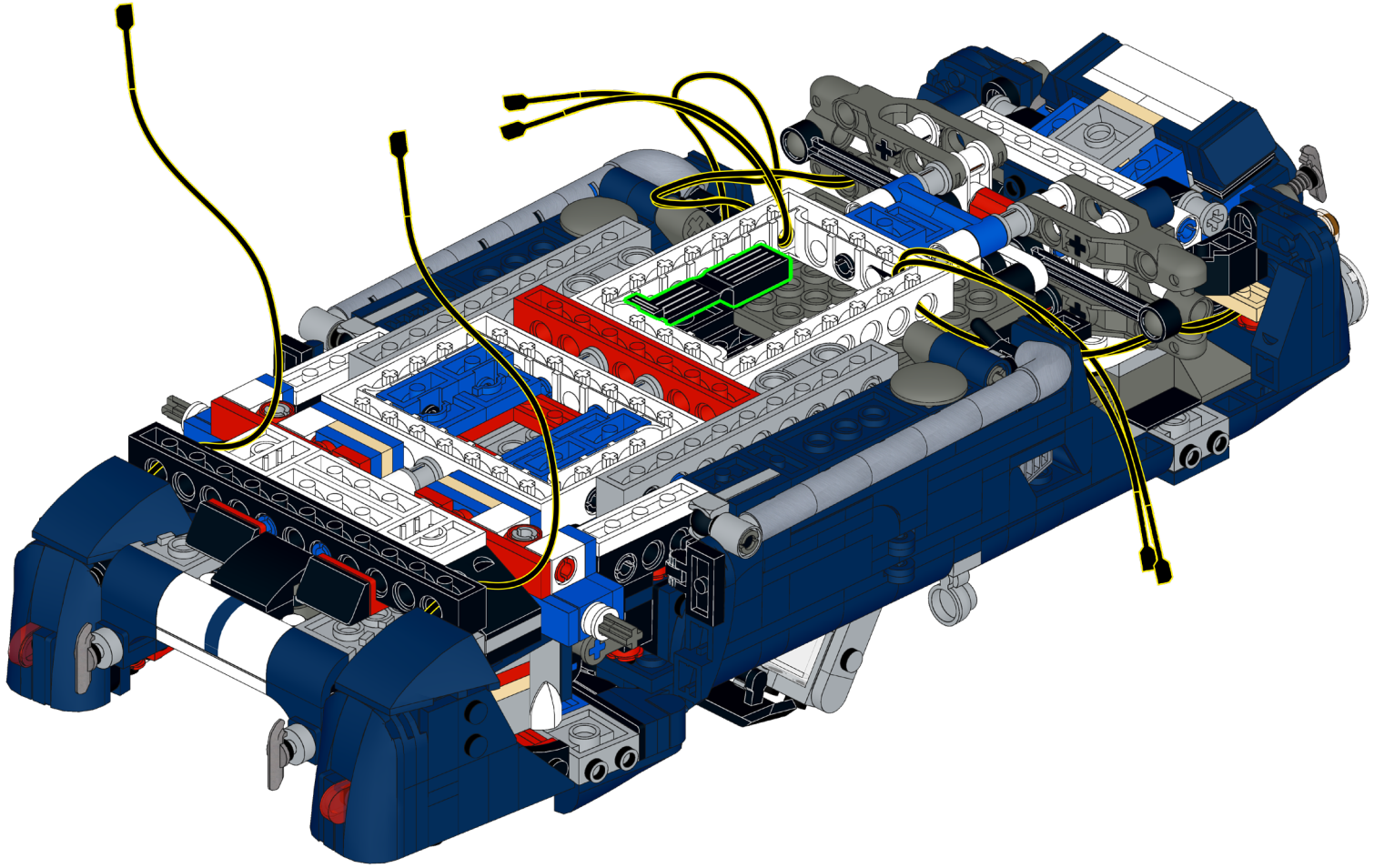

302

D-6

1x

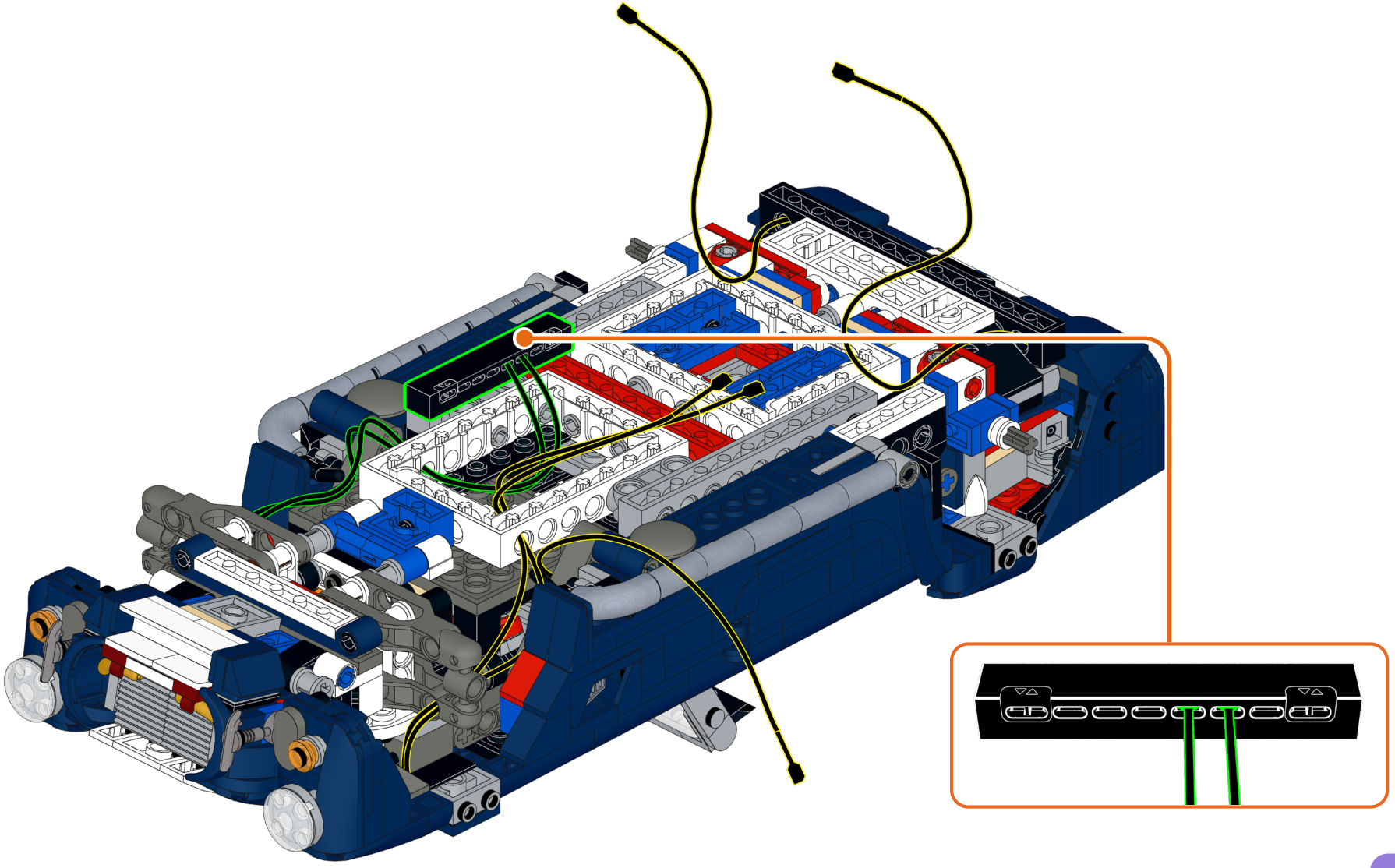

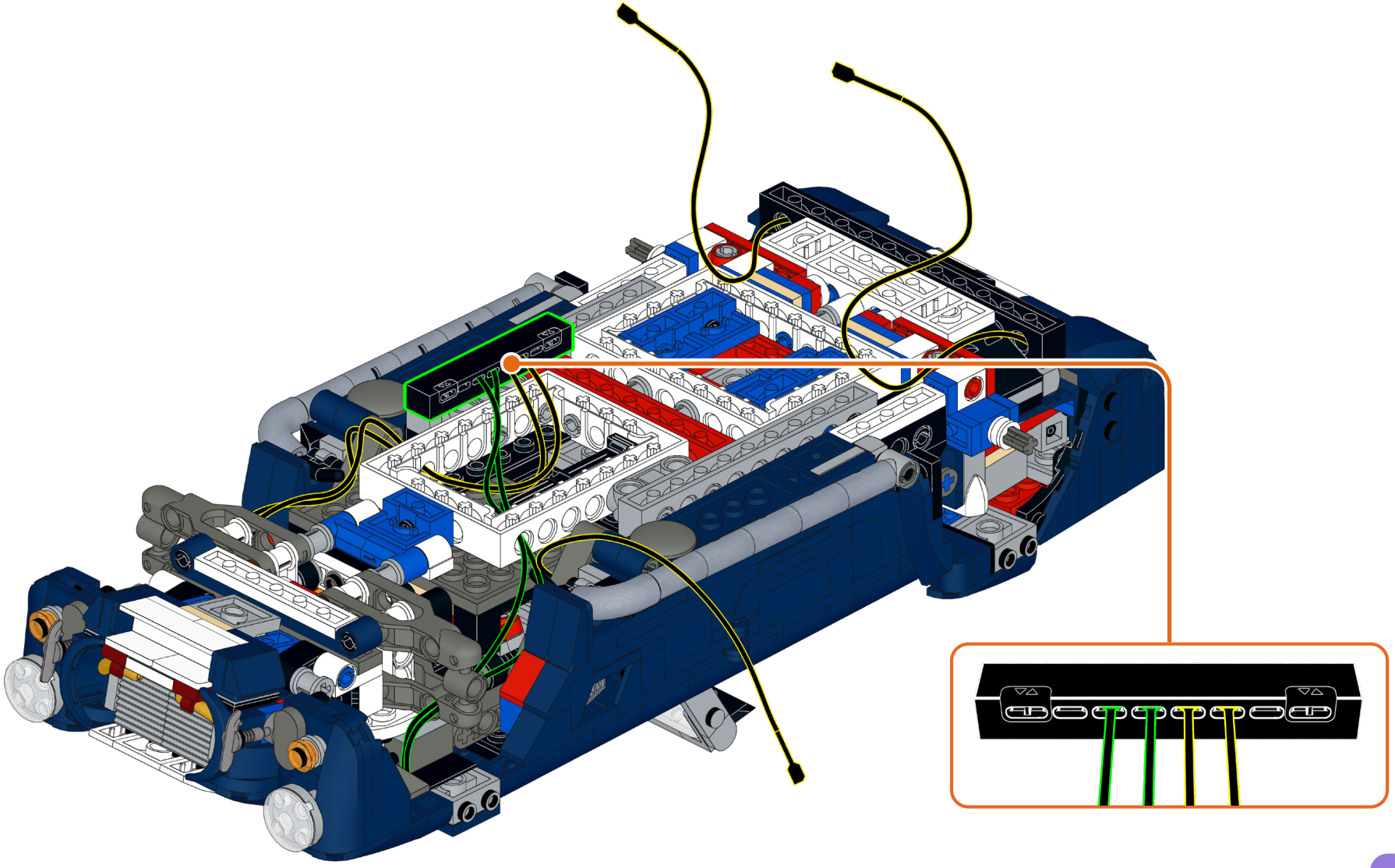

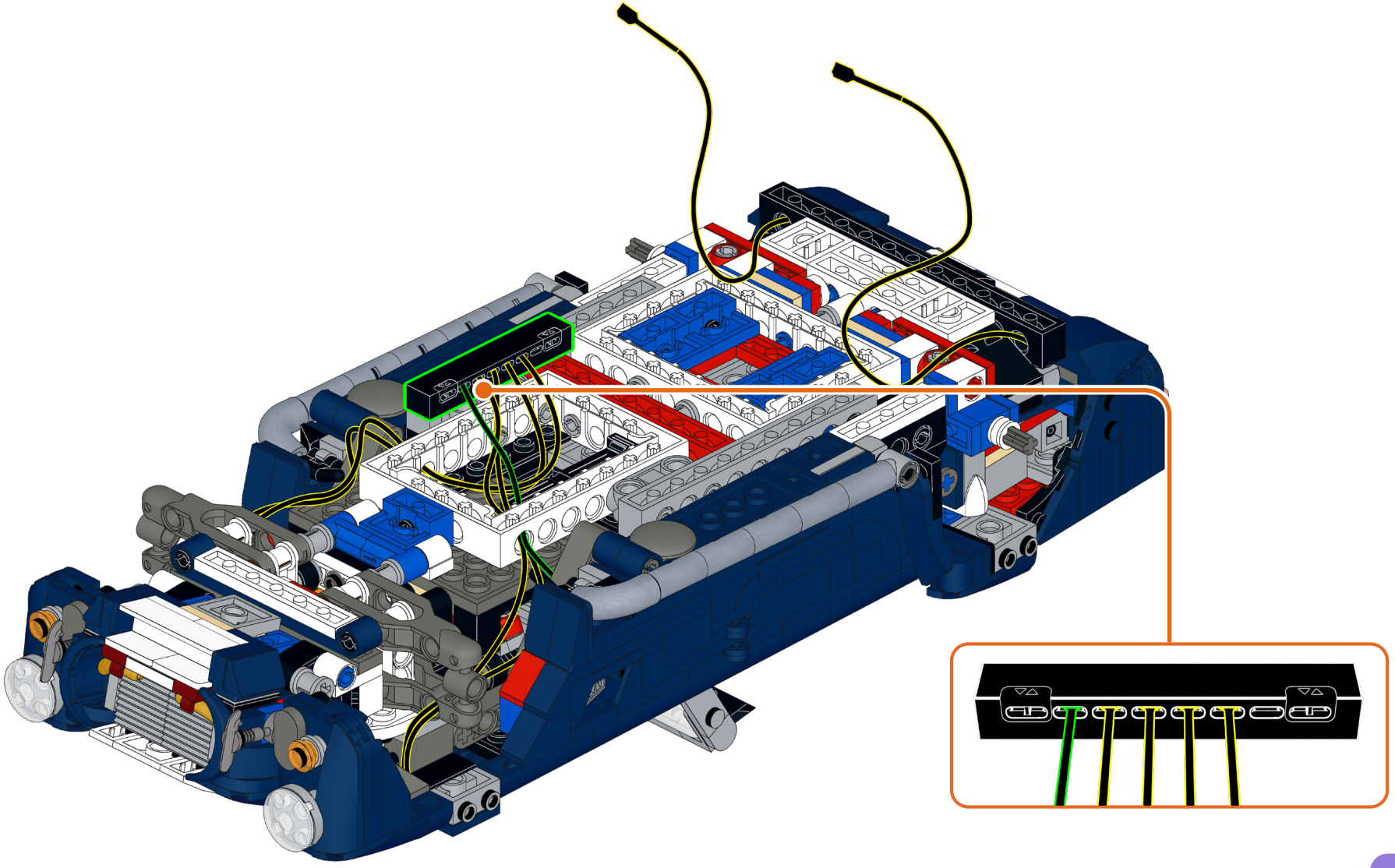

305

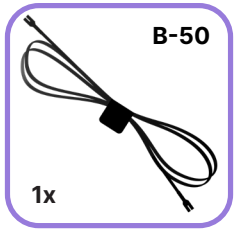

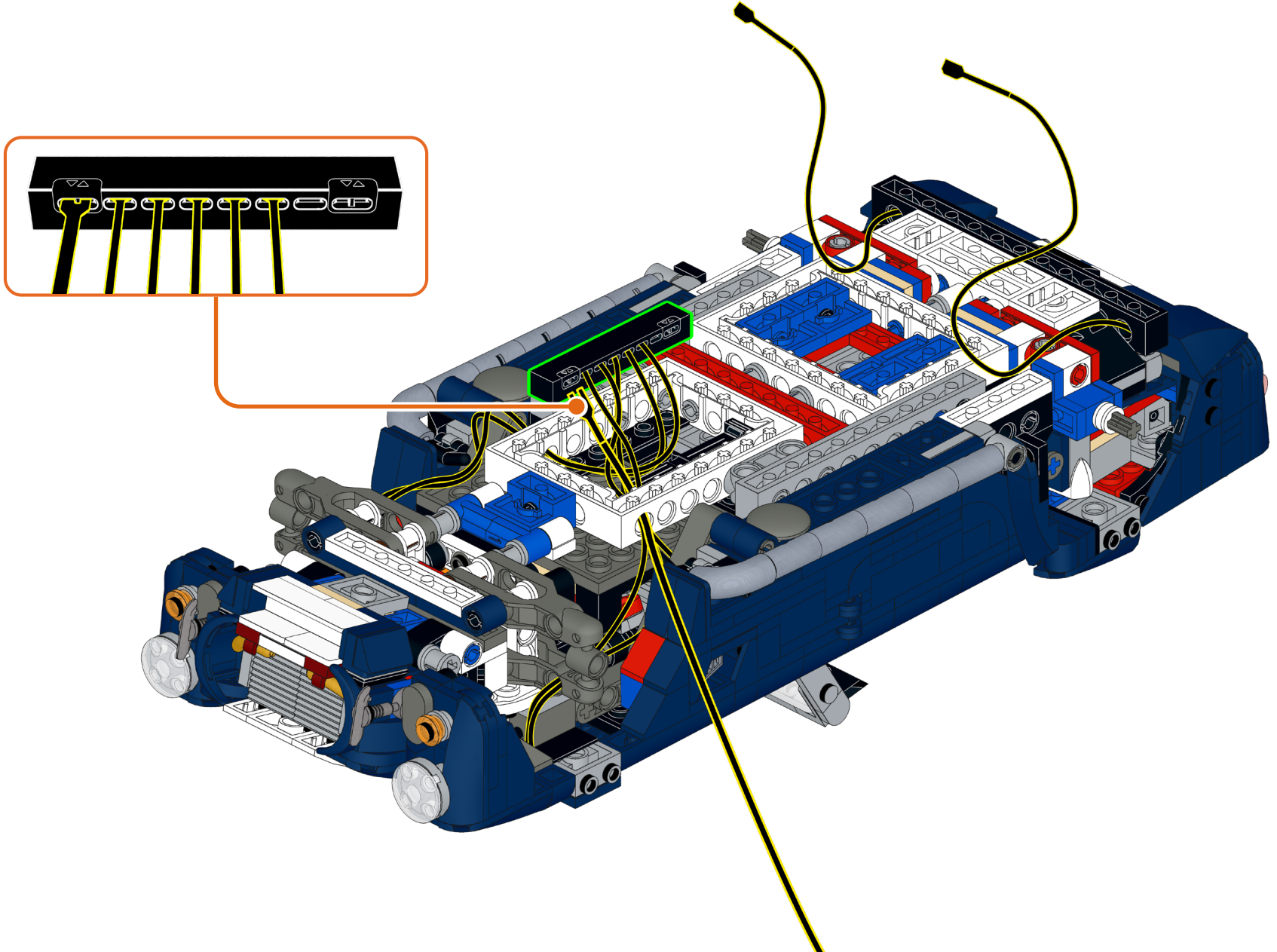

306

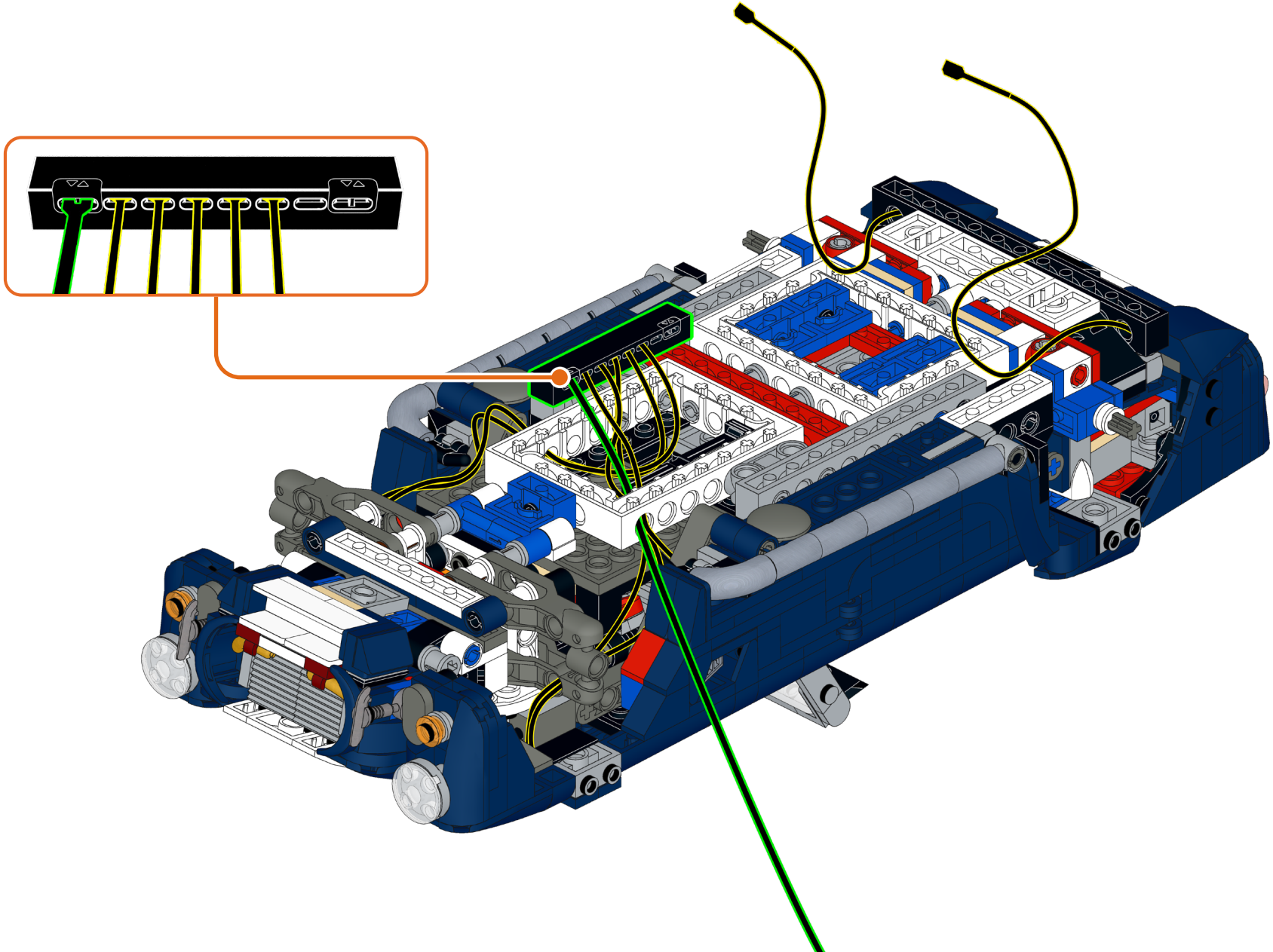

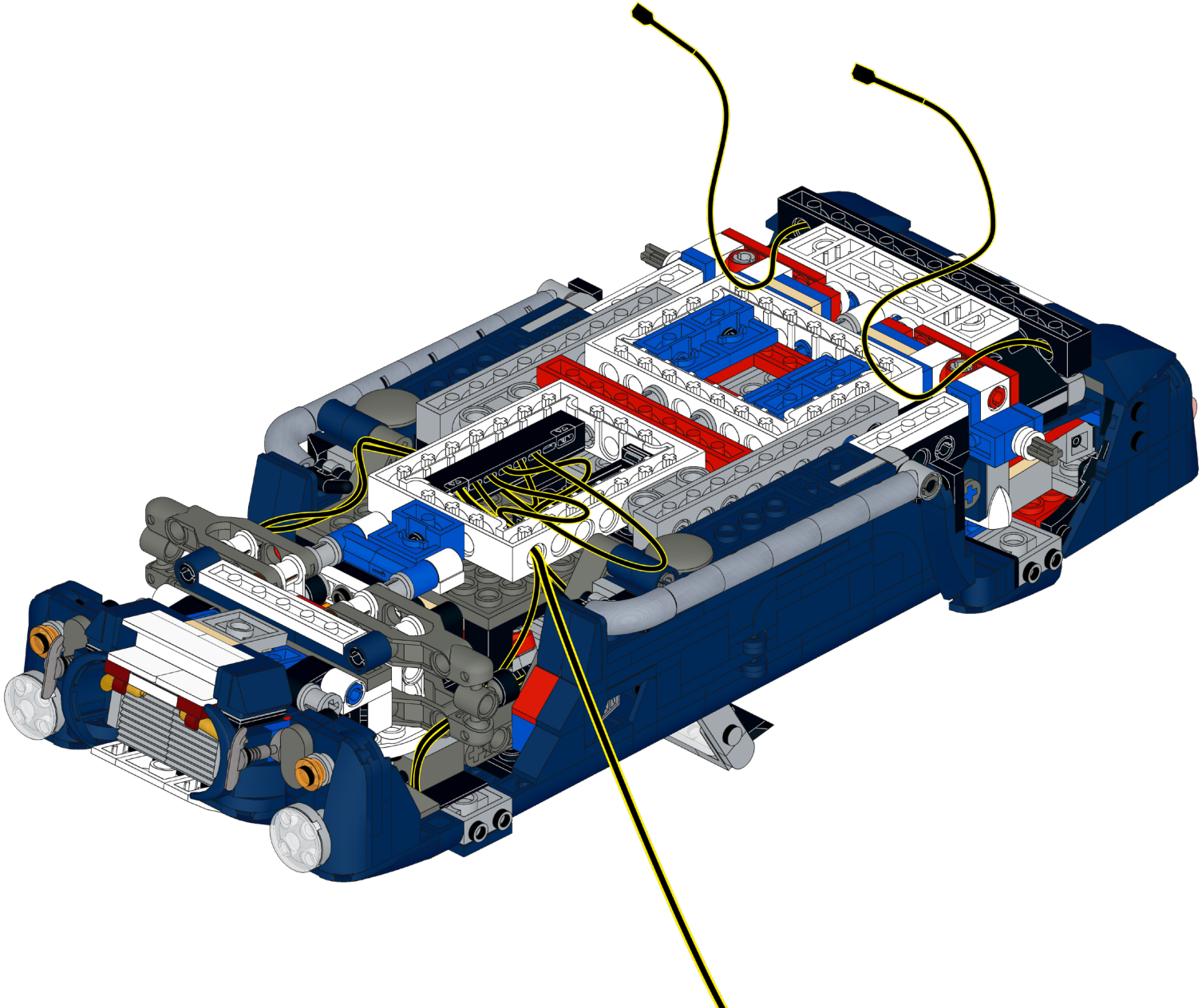

308

T-1×4

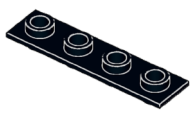

1x

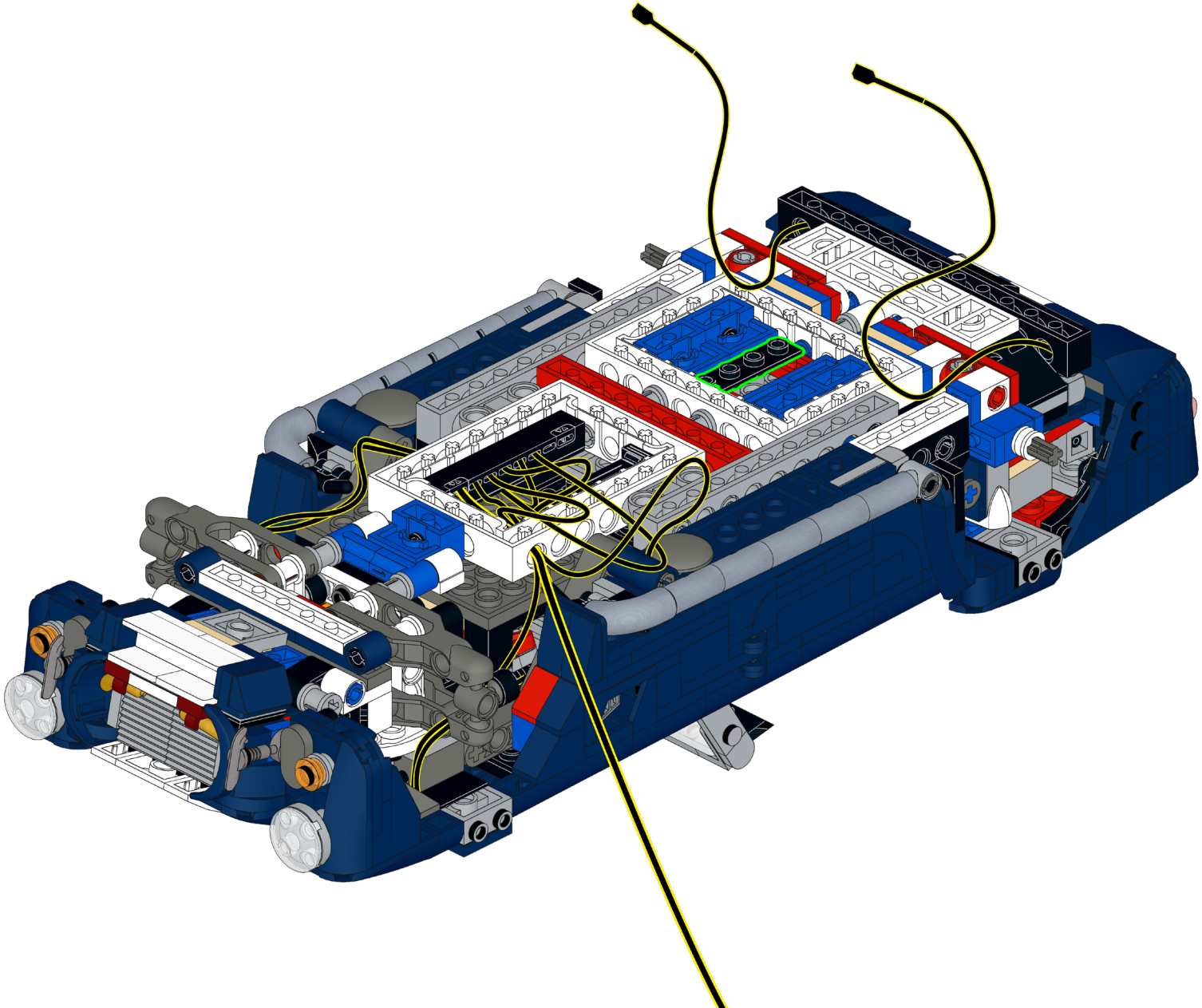

309

D-3

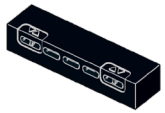

1x

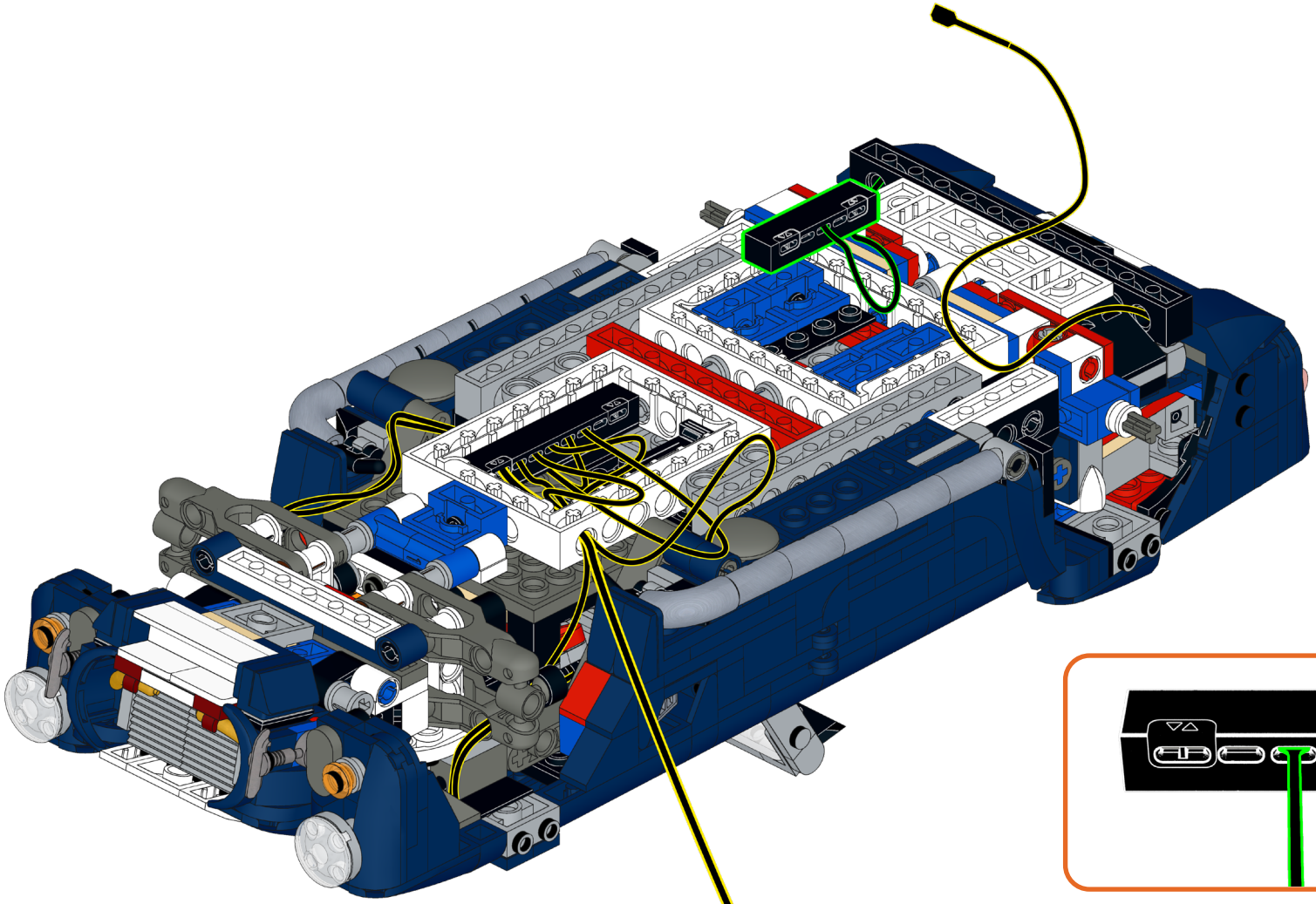

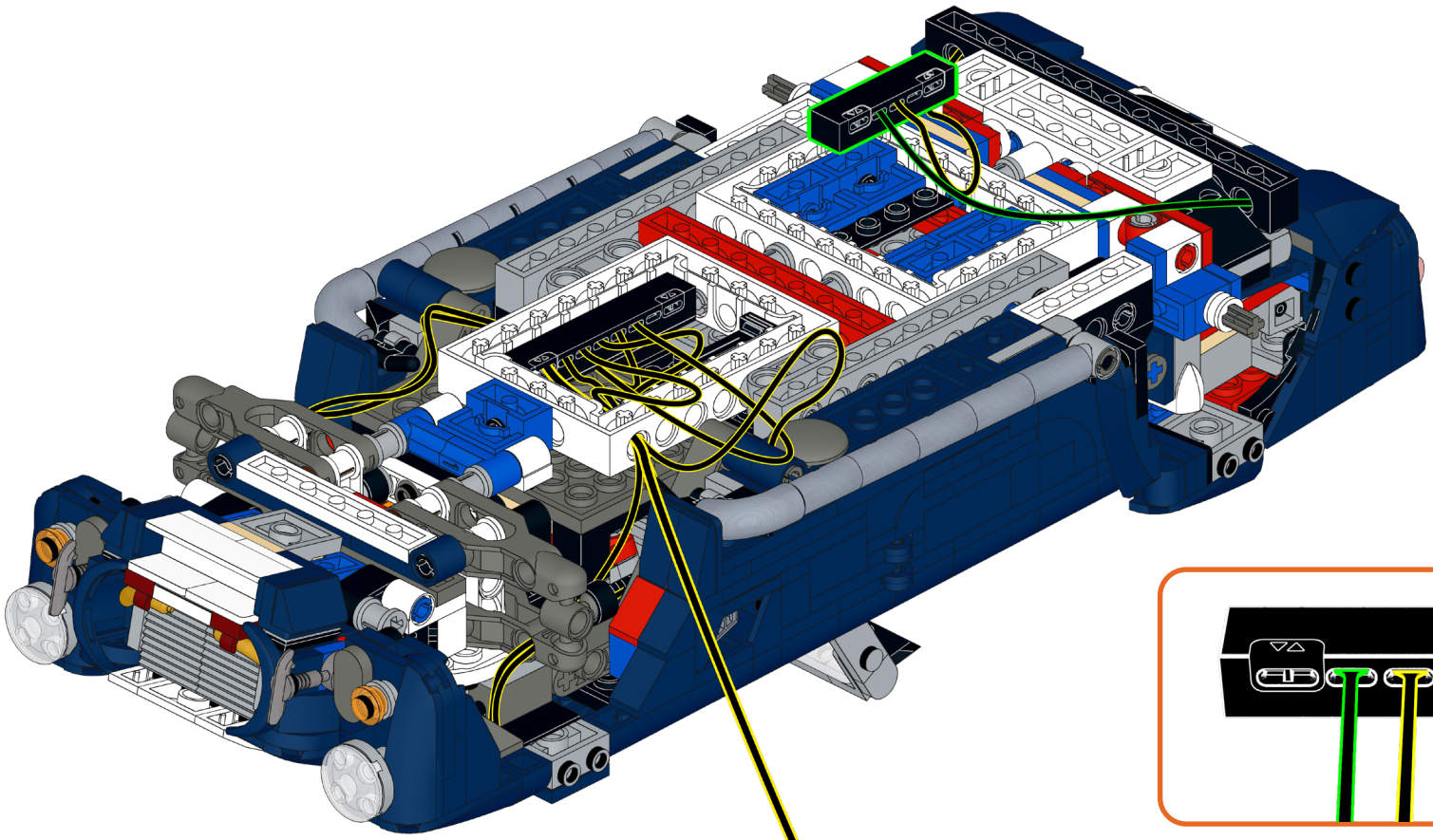

311

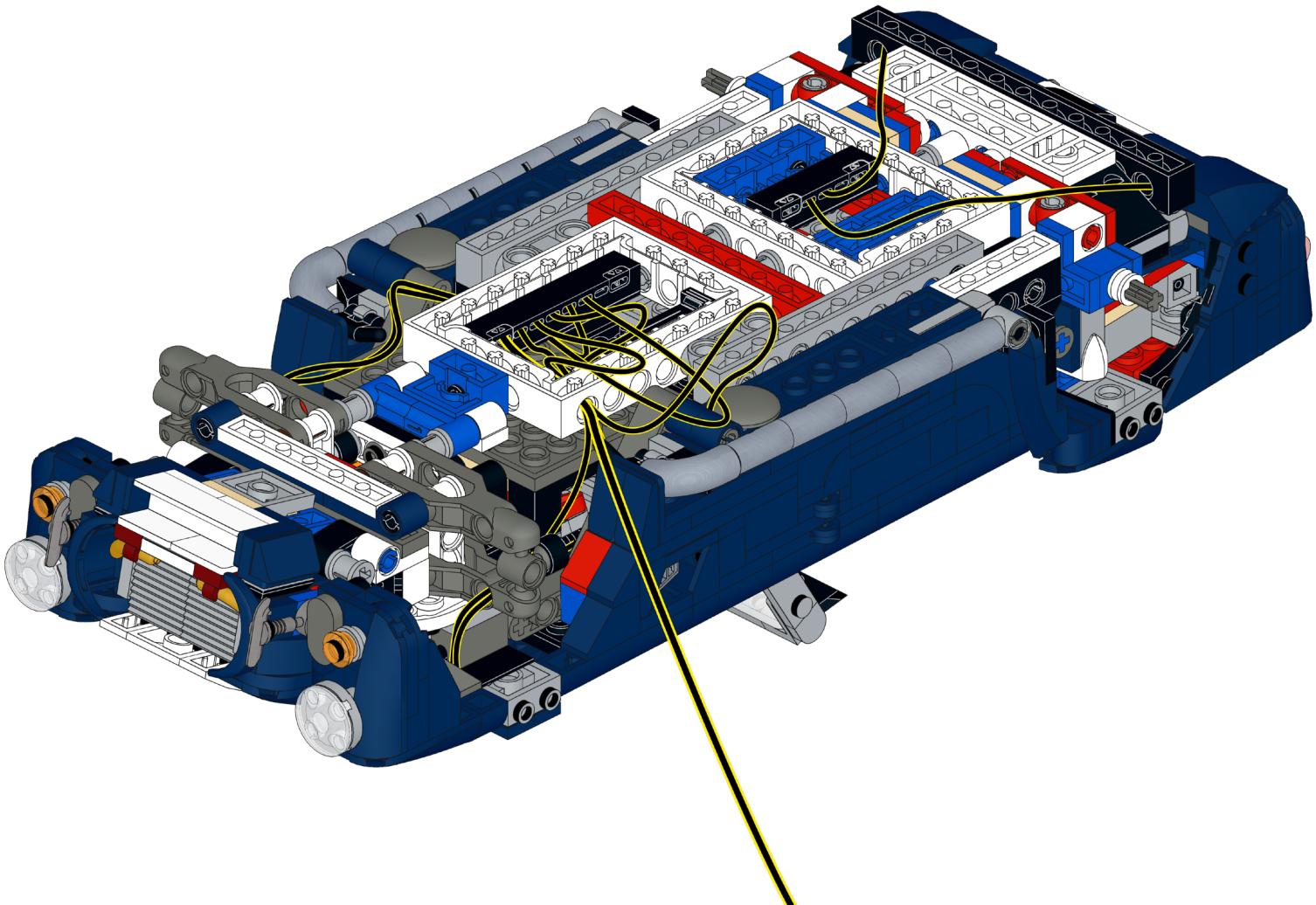

312

B-15

1x

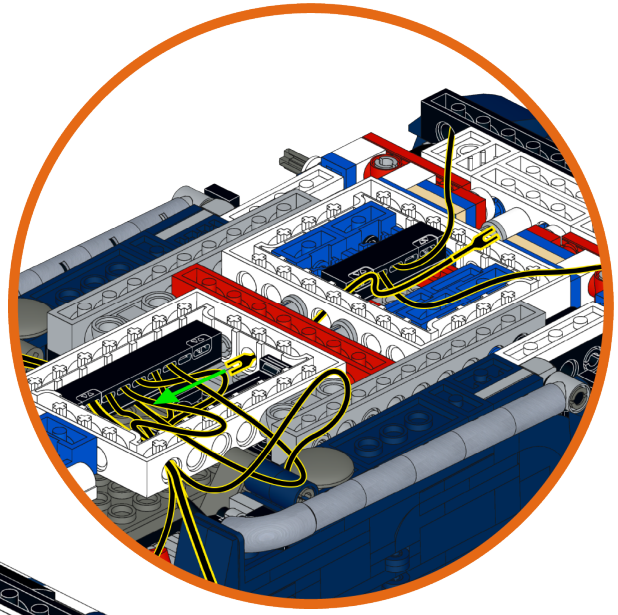

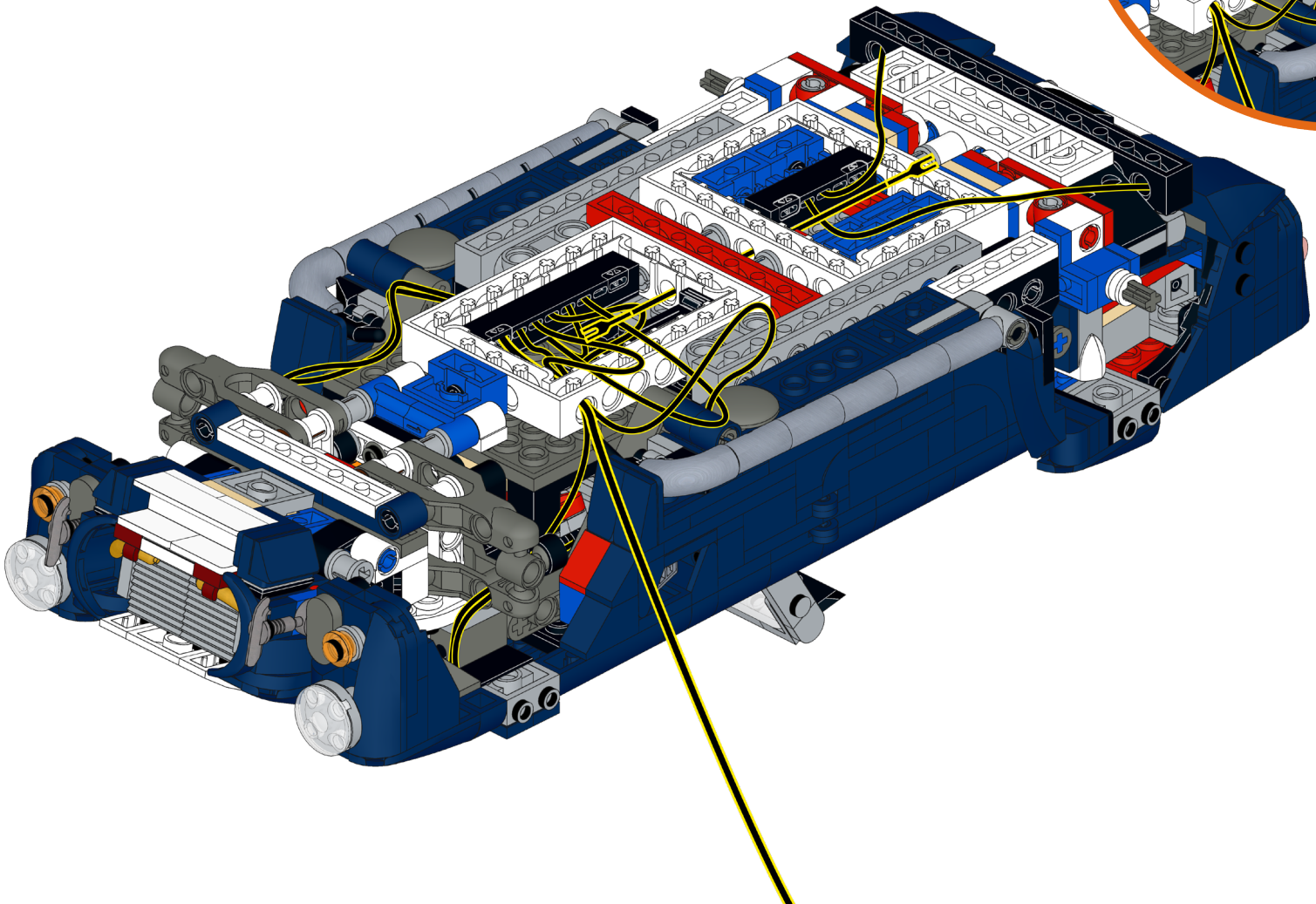

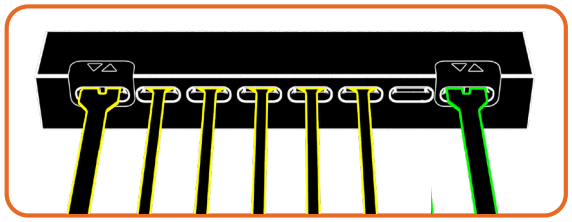

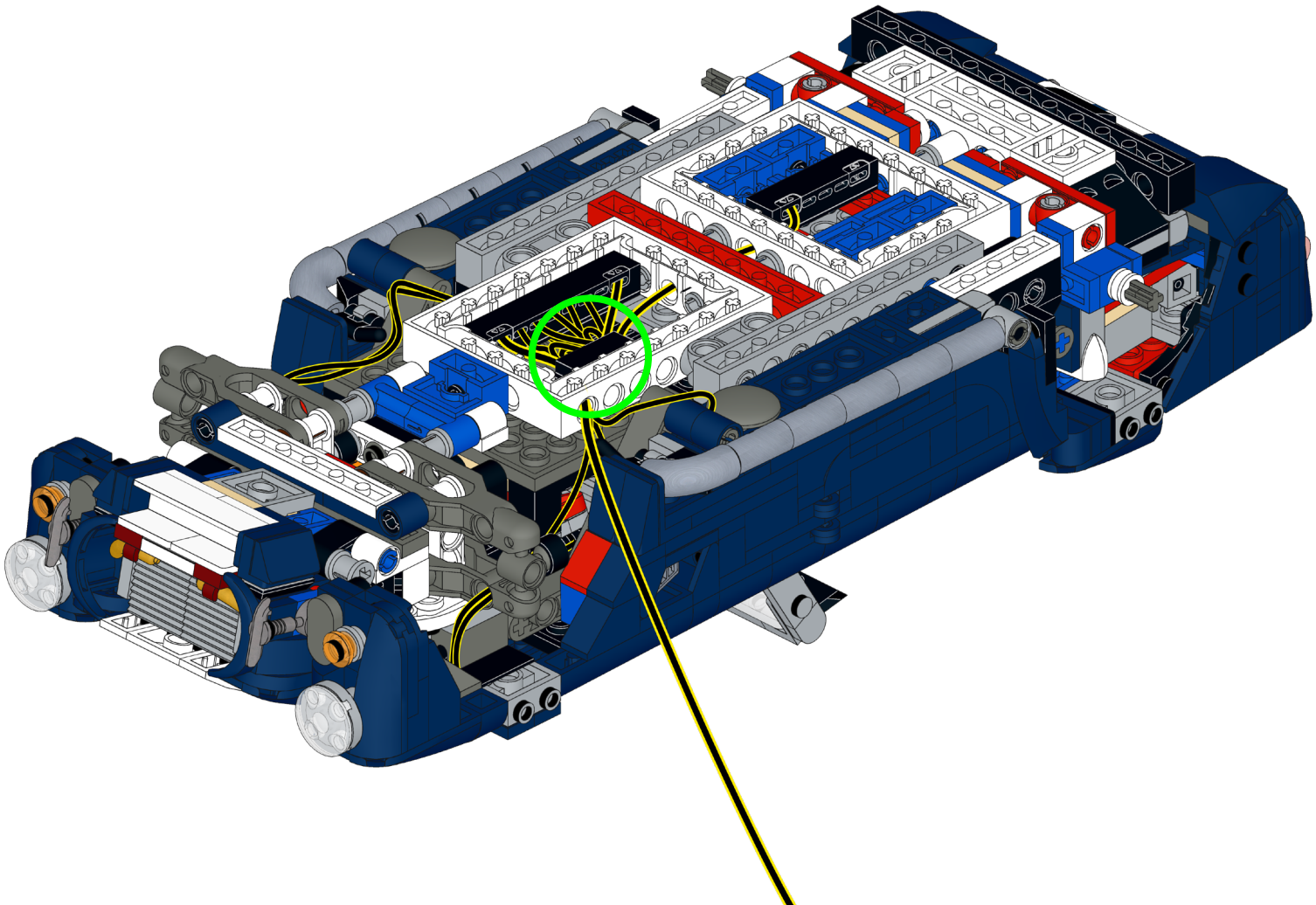

315

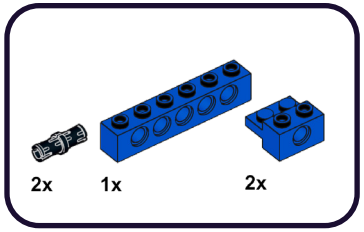

1

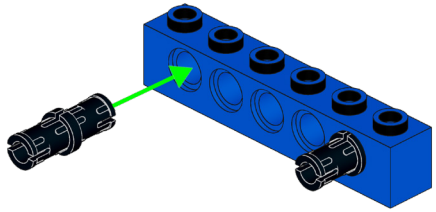

2

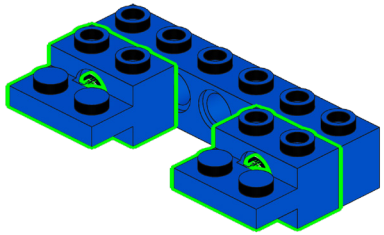

316

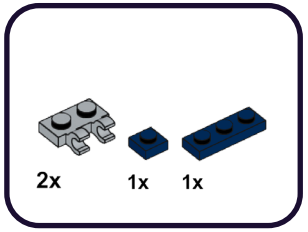

1

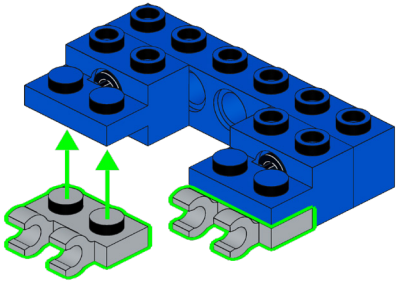

2

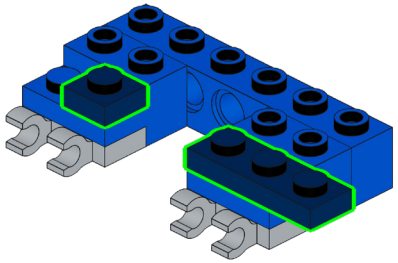

317

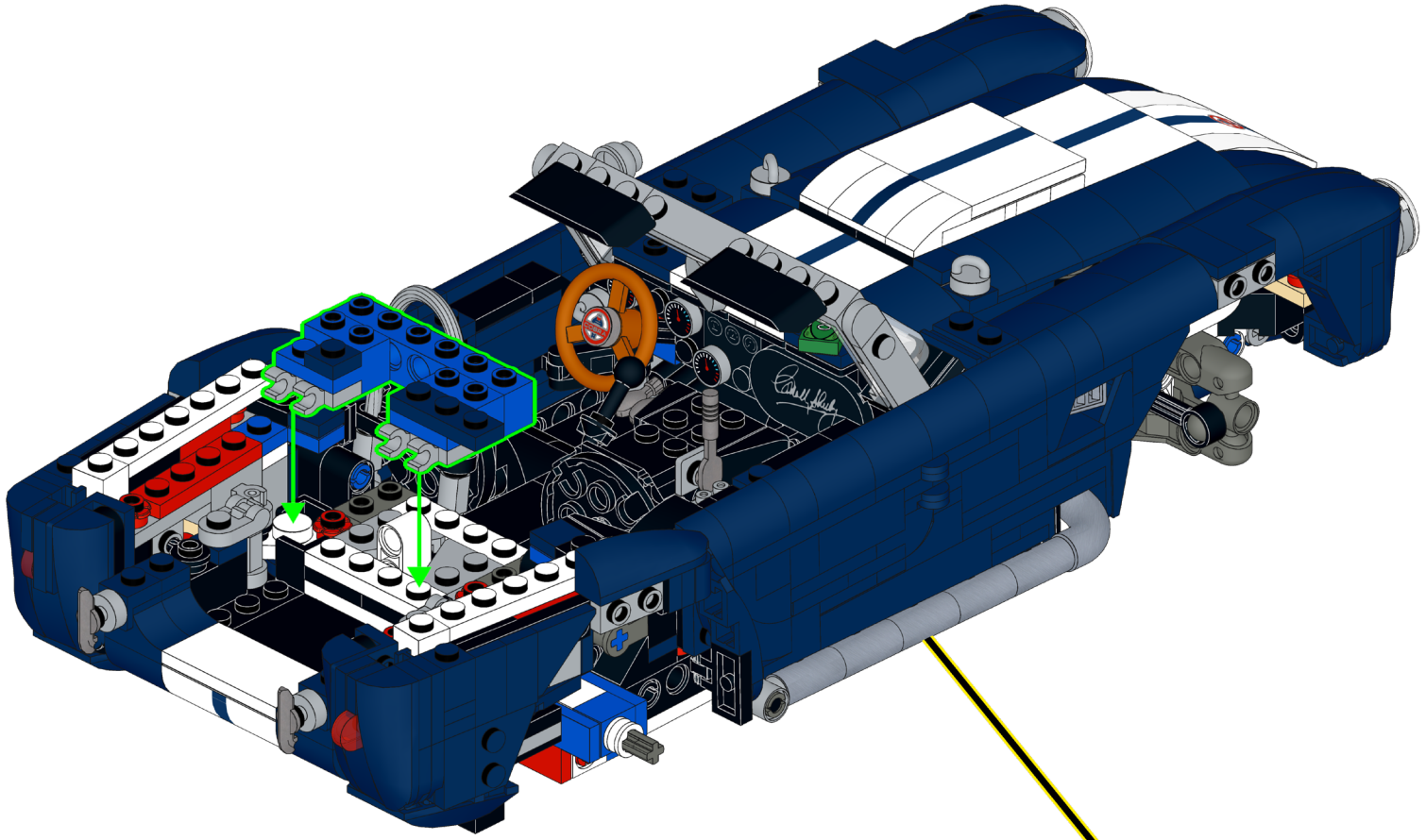

318

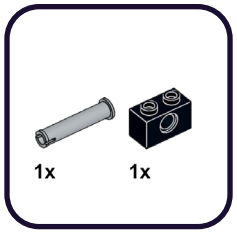

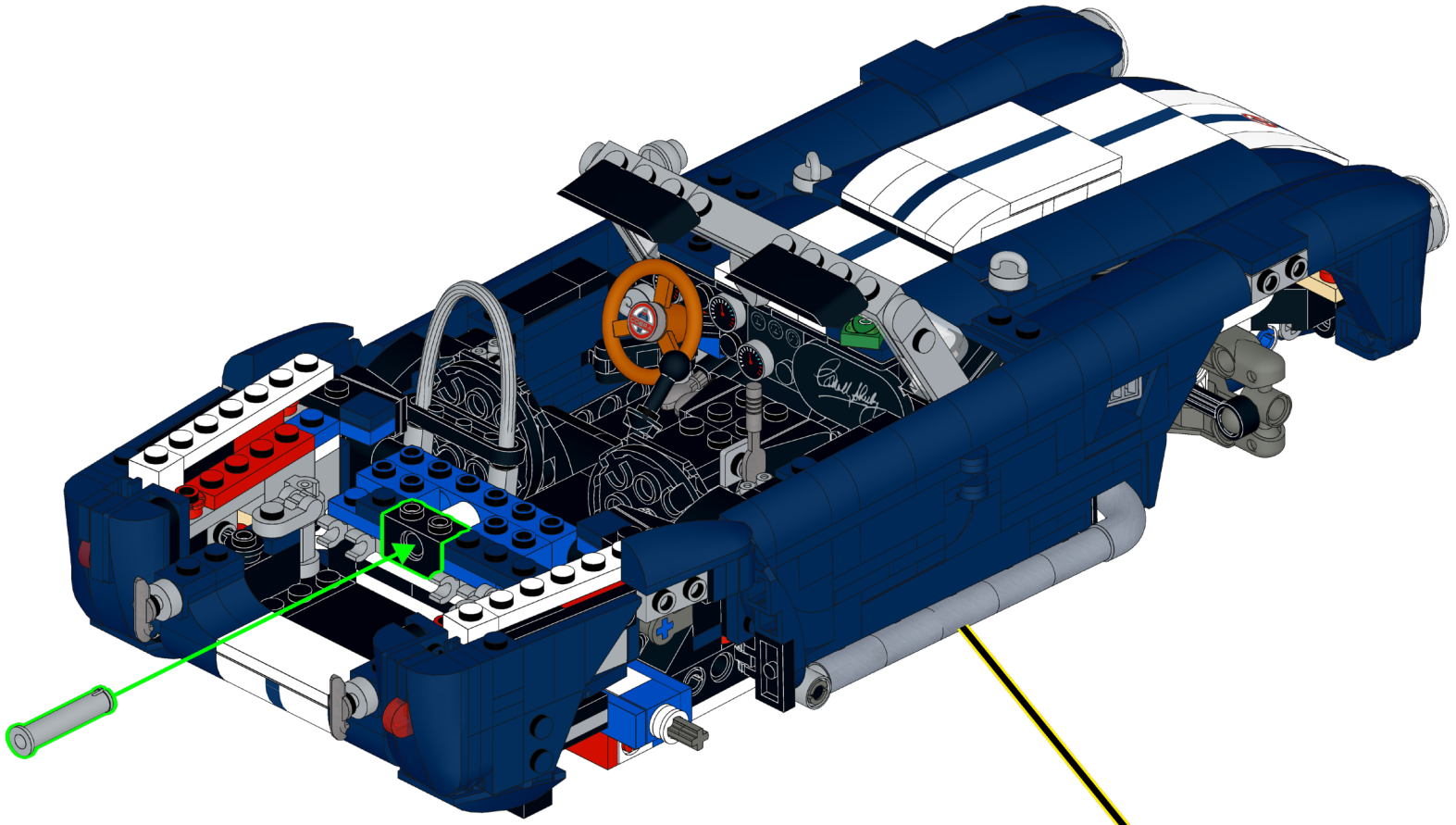

319

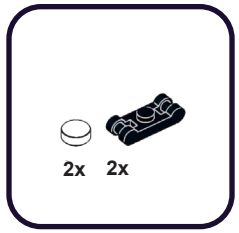

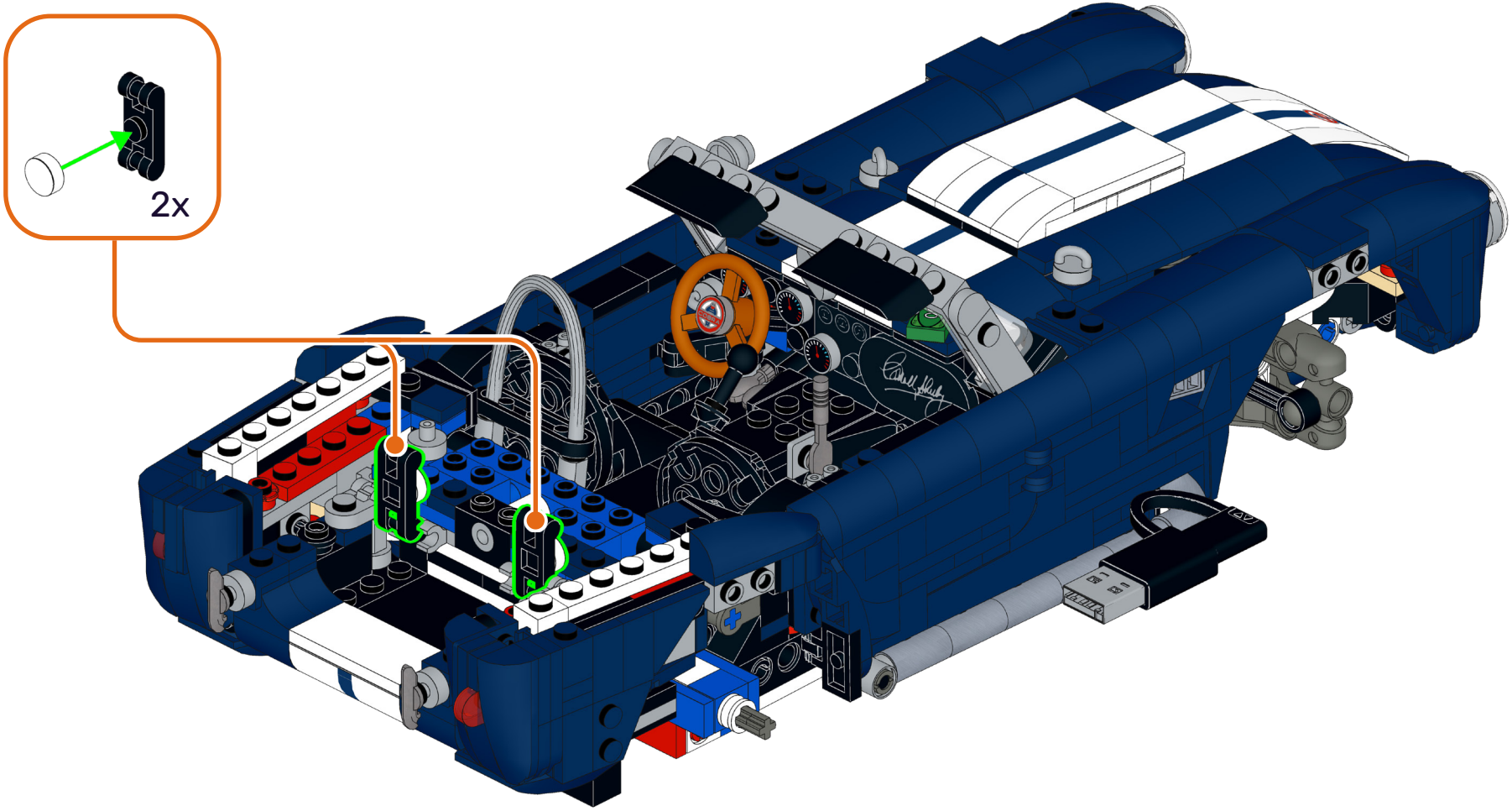

320

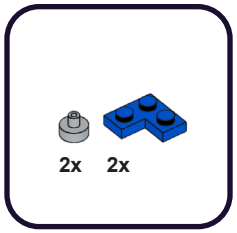

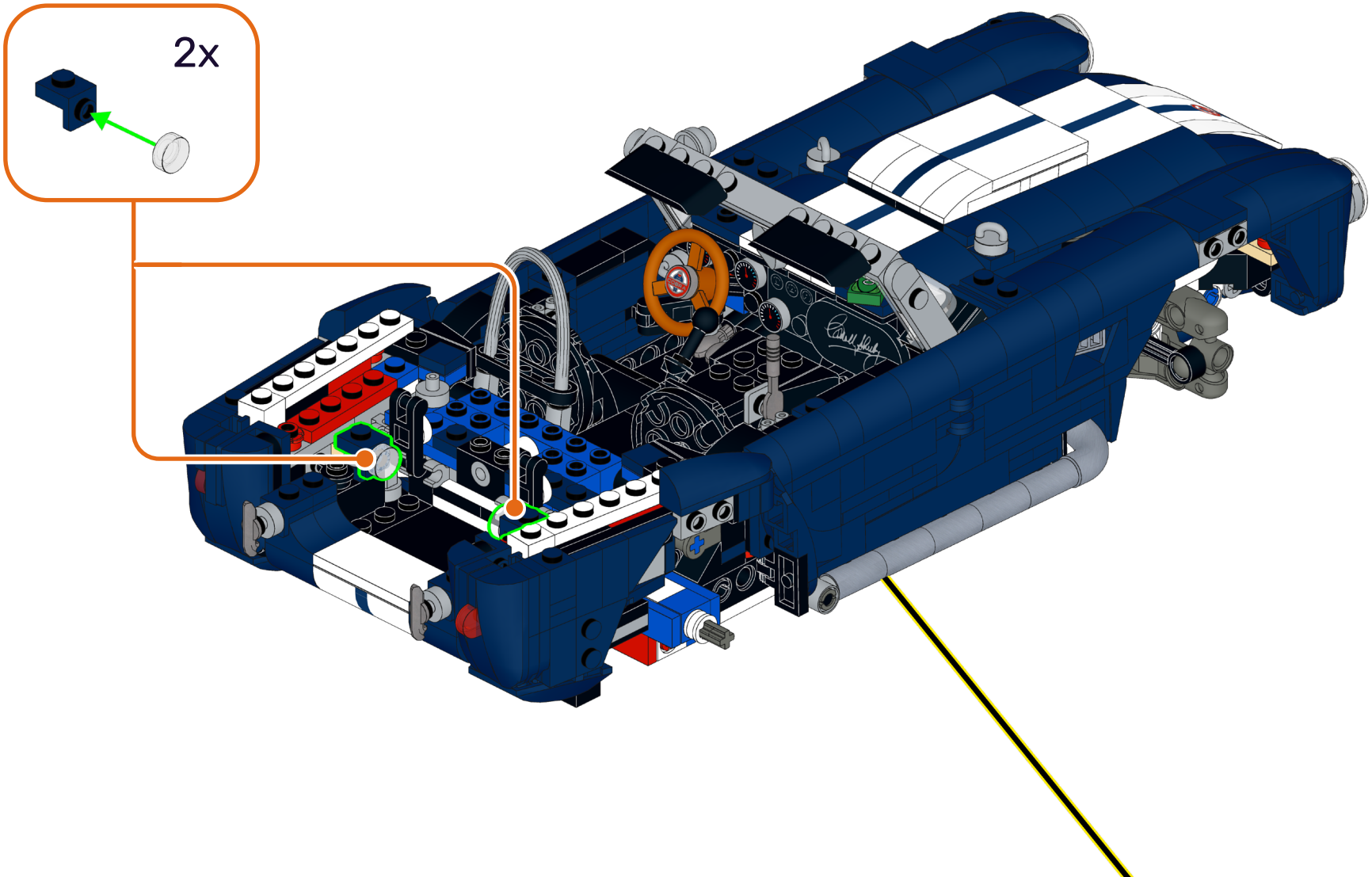

321

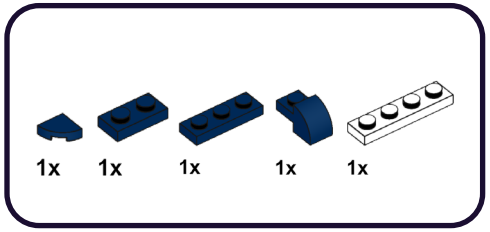

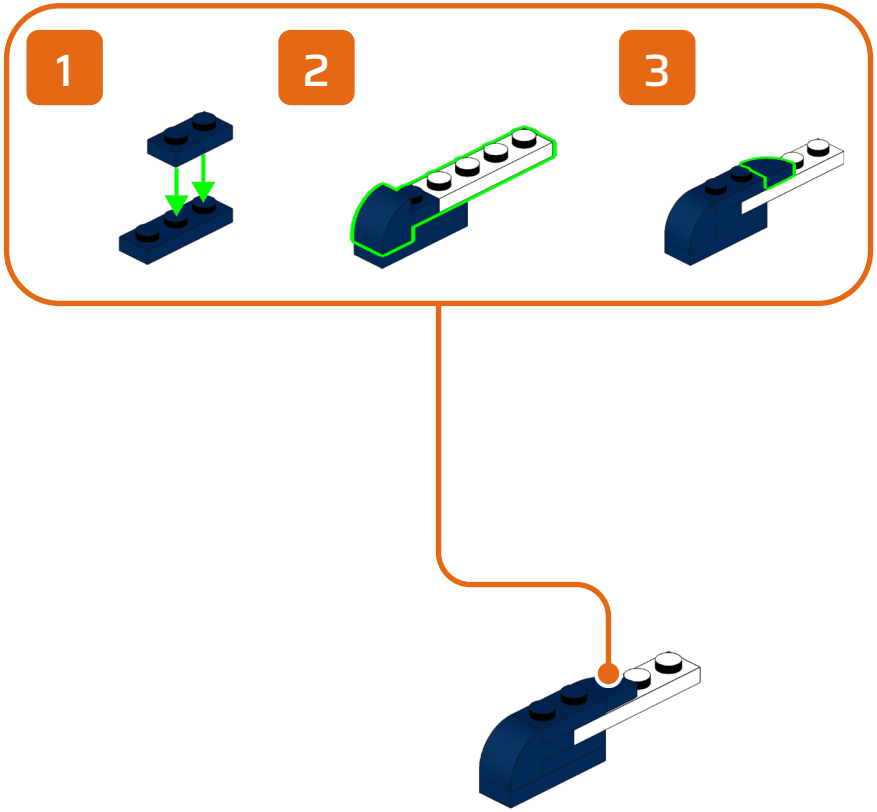

322

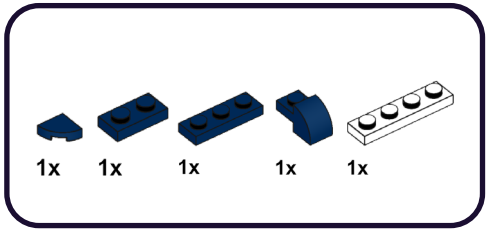

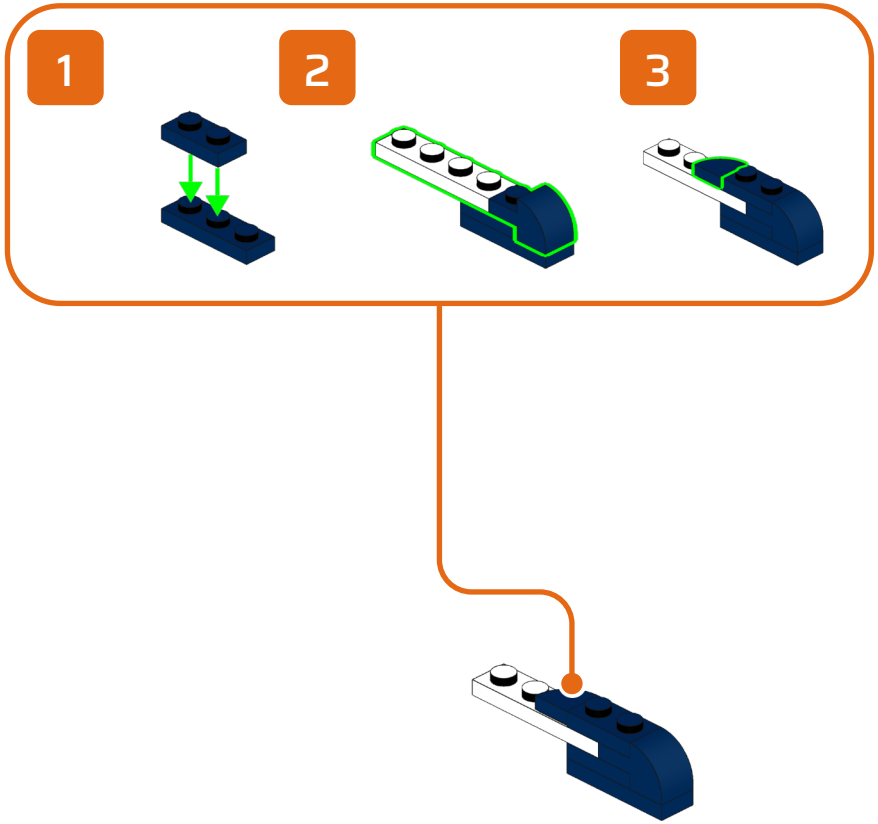

323

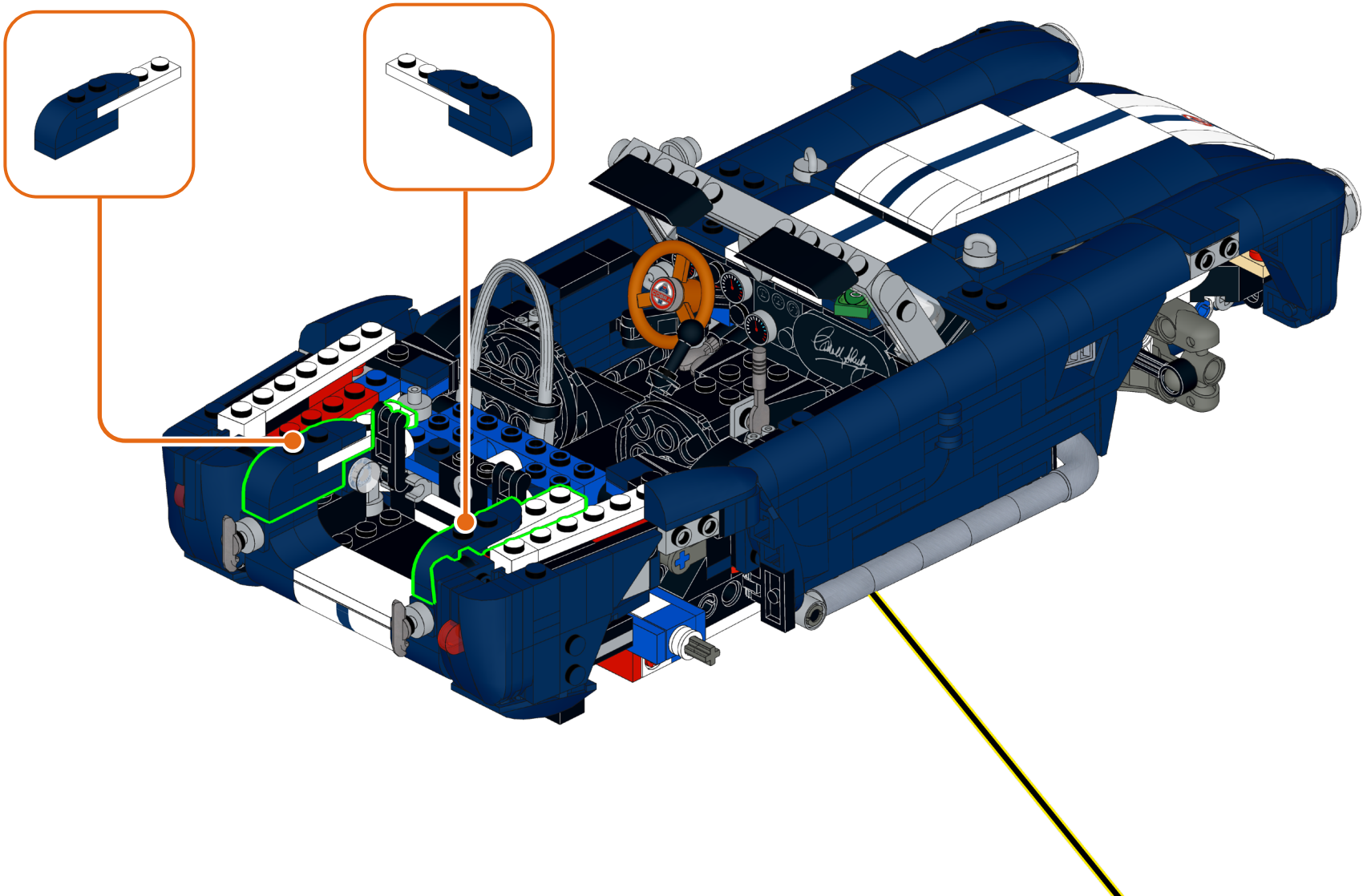

324

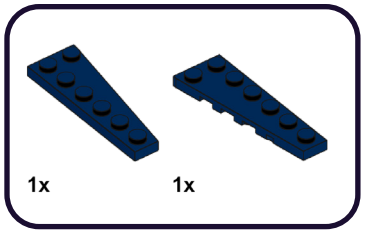

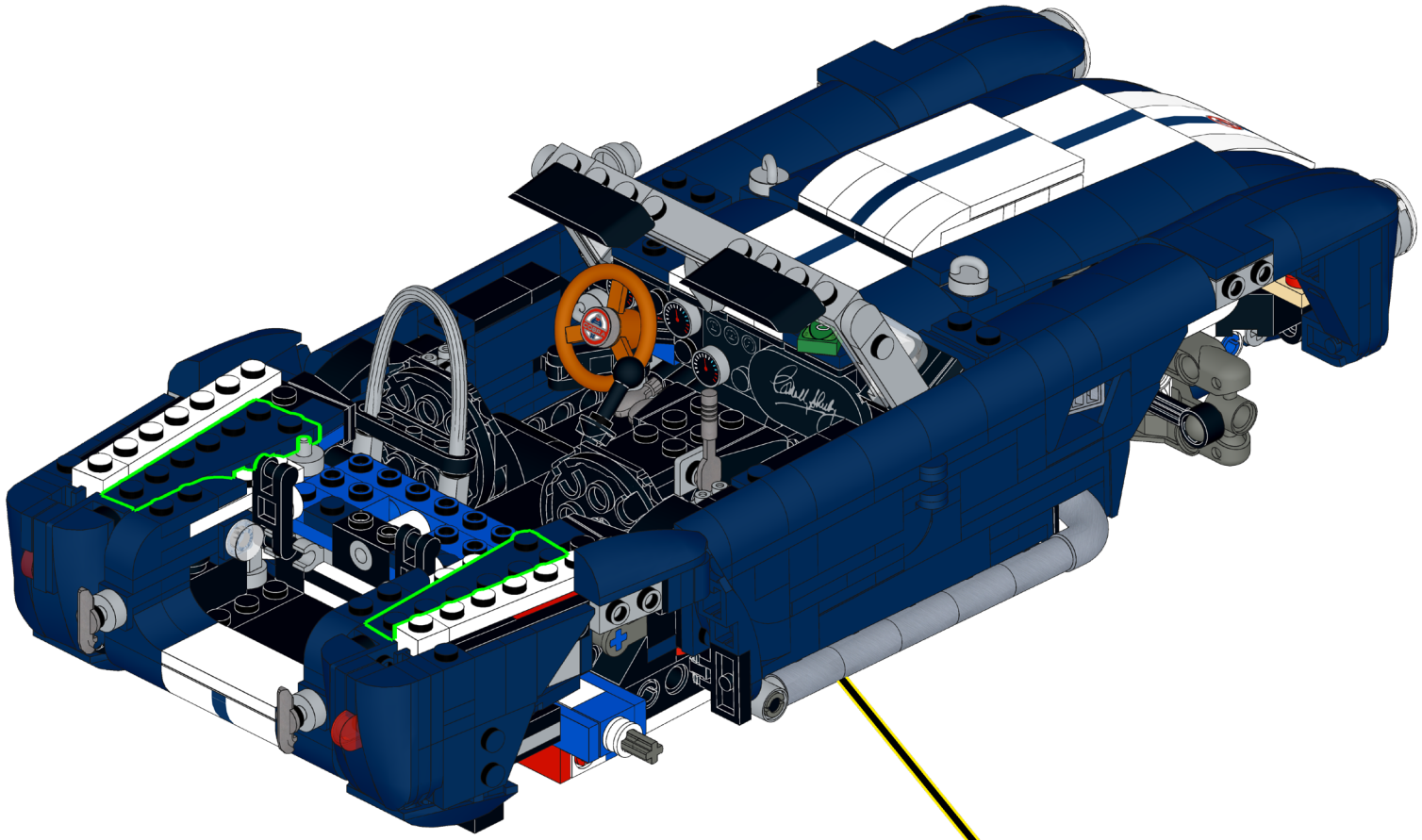

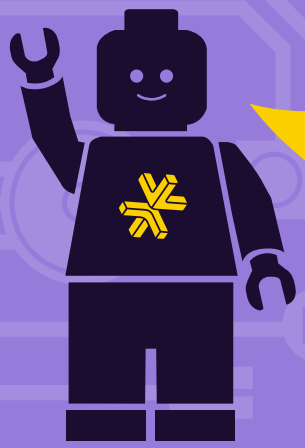

HOLD UP!

You might notice some bags aren't in order, as well as left over pieces, but that's ok! We're changing the way you build LEGO!

ATTENDEZ!

Vous remarquerez peut-être que certains sacs, ainsi que certaines pièces, ne sont pas dans le bon ordre. Mais pas de panique! Nous changeons simplement la façon avec laquelle vous construisez vos LEGO!

ASPETTA!

Potresti notare che alcuni sacchetti non sono in ordine, così come i pezzi avanzati, ma va bene così! Stiamo cambiando il modo in cui costruisci i LEGO!

HALT!

Sie werden möglicherweise bemerken, dass einige tüten durcheinander sind und teile übrig bleiben, aber das ist in Ordnung! Wir ändern die art und weise, wie Sie LEGO bauen!

¡ESPERA!

Es posible que notes que algunas bolsas están fuera de servicio, así como piezas sobrantes, ¡pero está bien! ¡Estamos cambiando la forma en que construyes LEGO!

暂停!

你可能会注意到一些袋子顺序错乱，以及一些剩余的部件，但没关系！我们正在改变你搭建乐高的方式！

Open LEGO® Bag 08

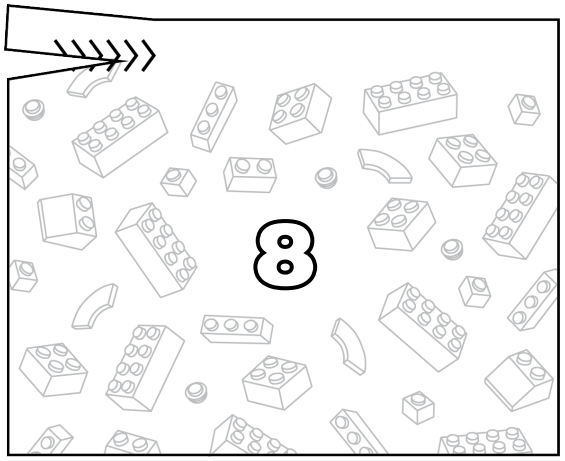

325

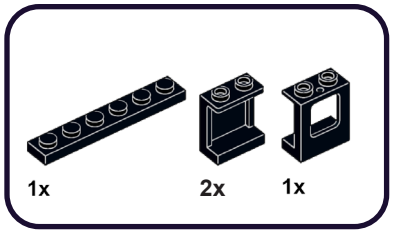



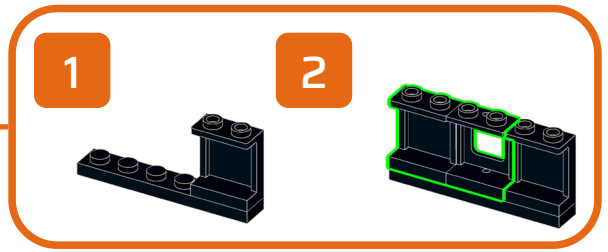

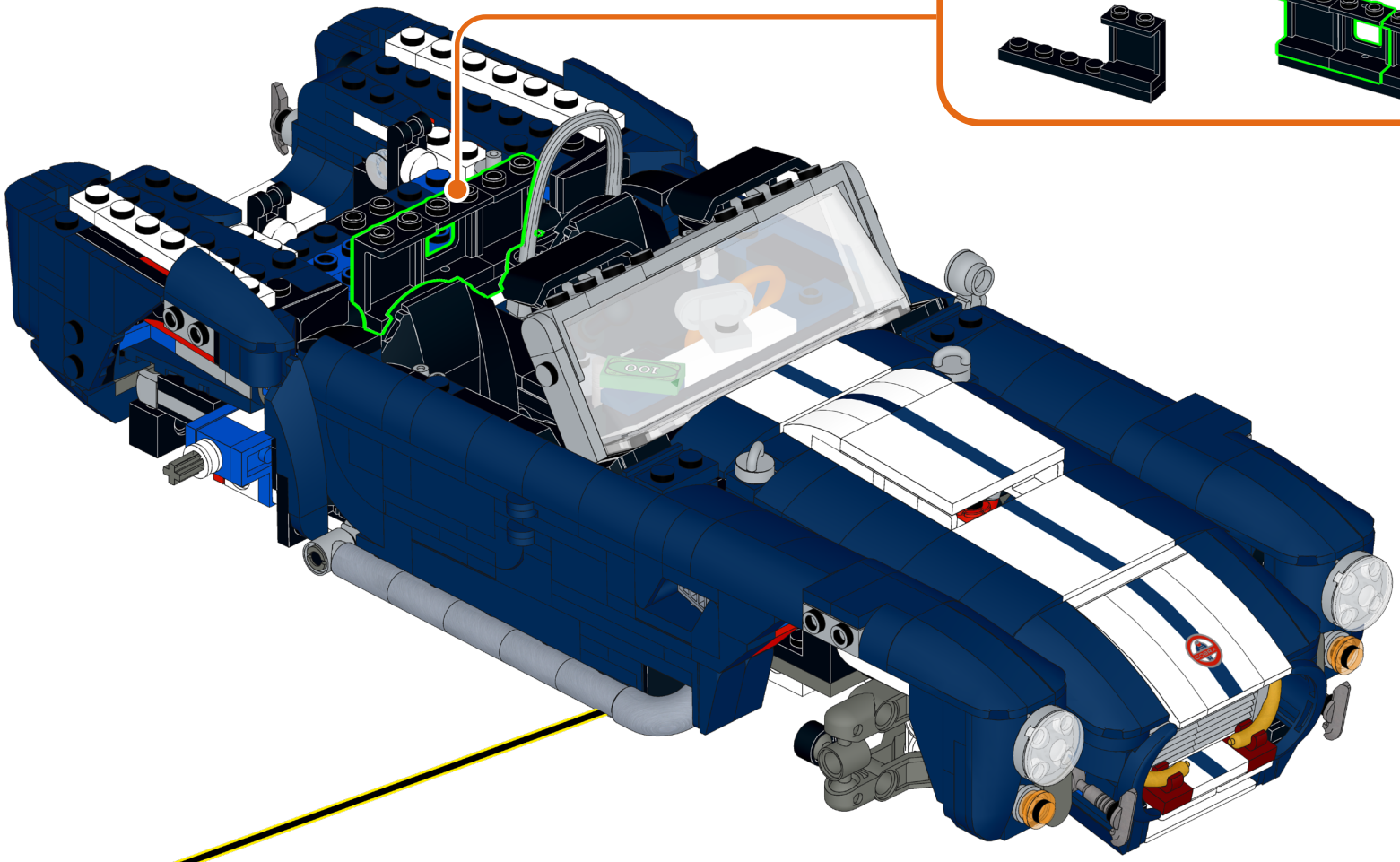

326



1x

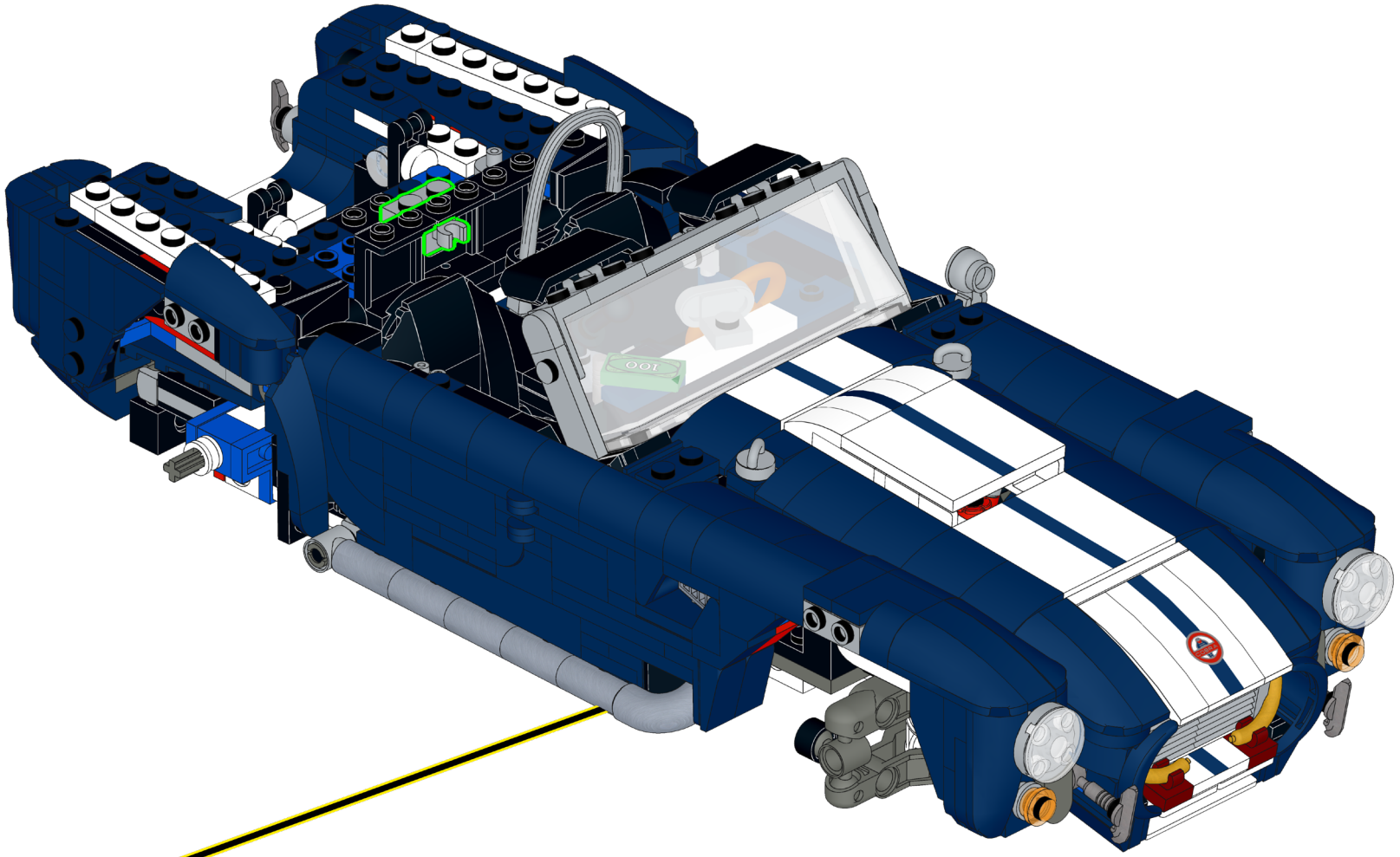

327

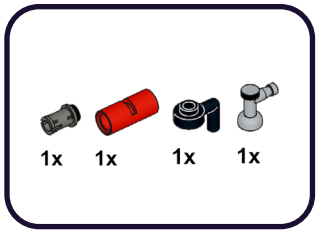

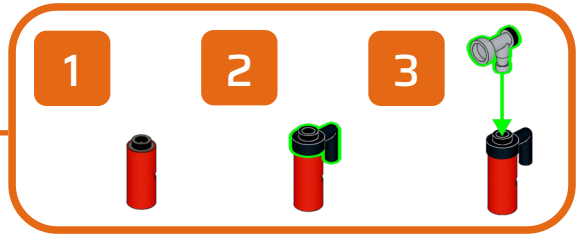

328

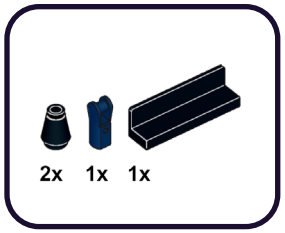



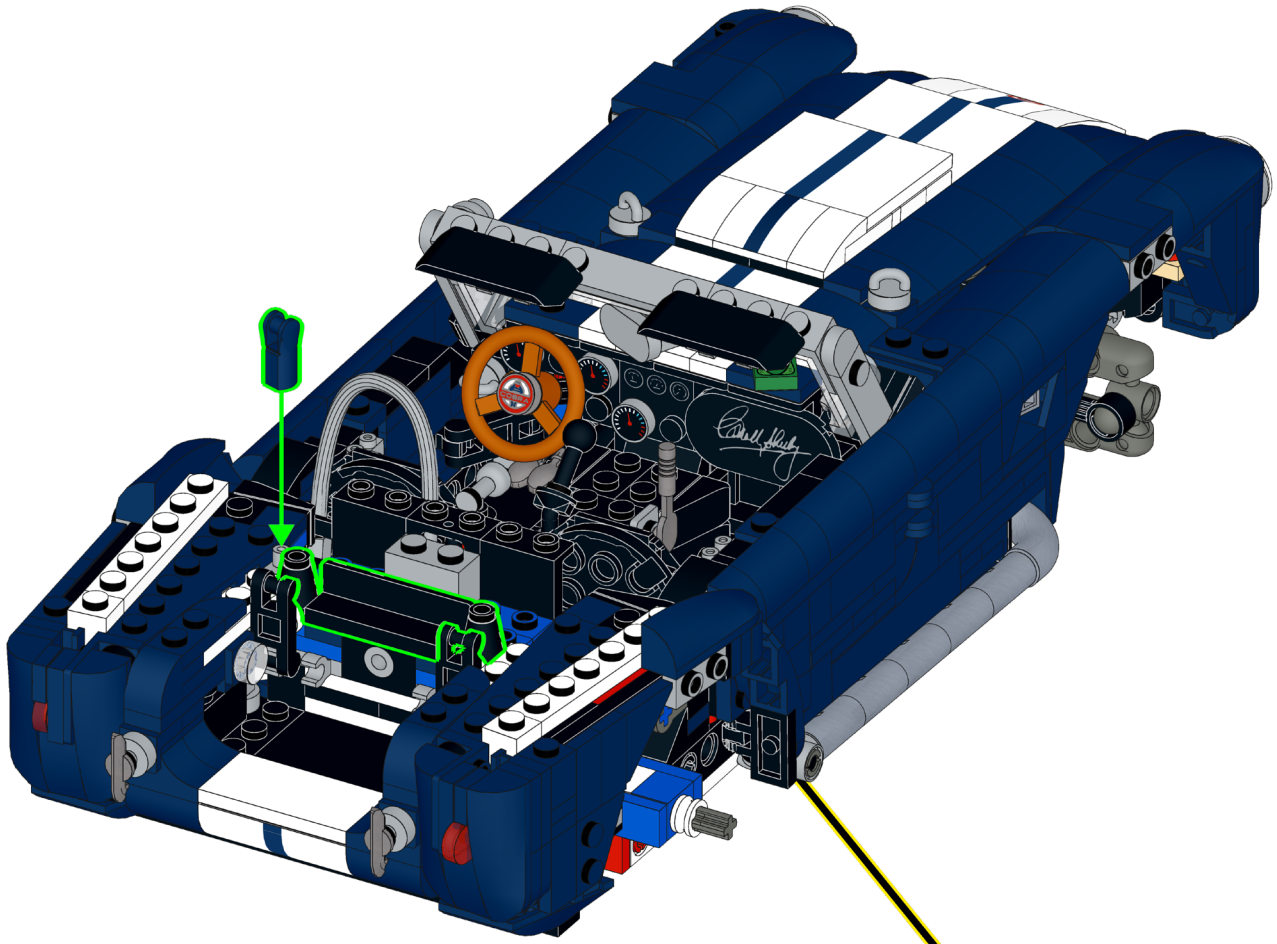

329

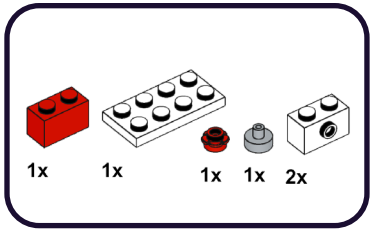

1

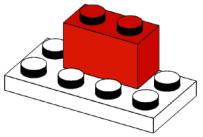

2

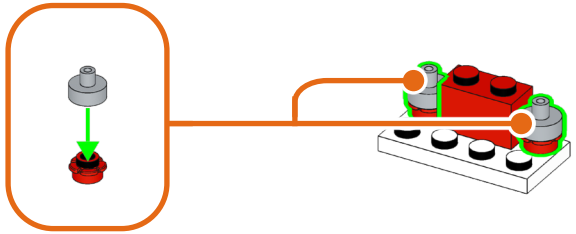

3

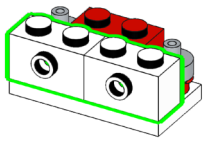

330

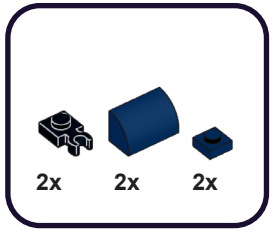

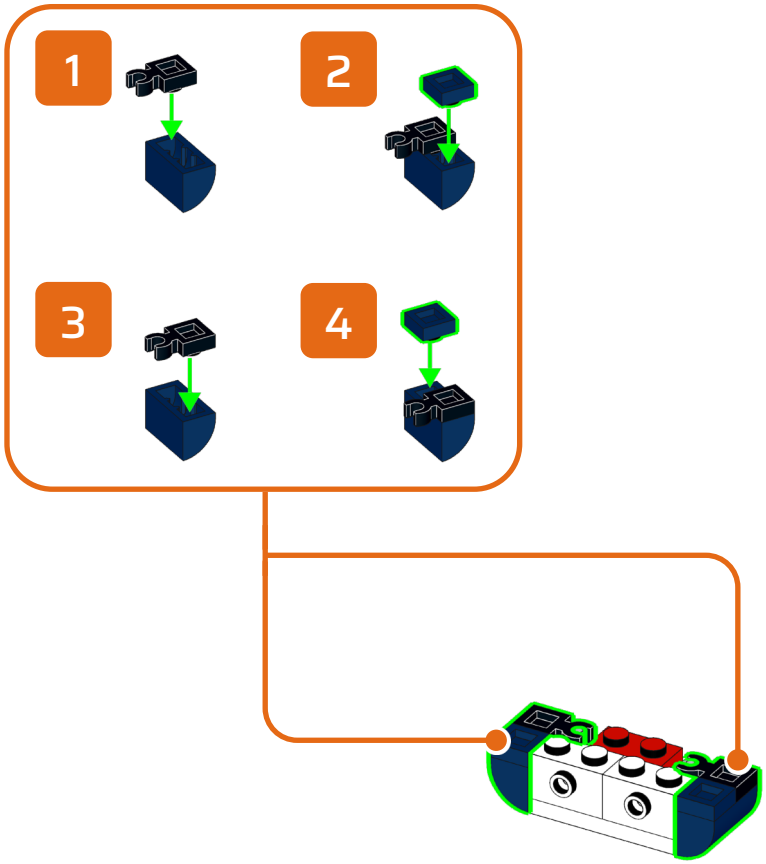

331

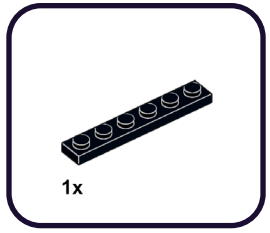

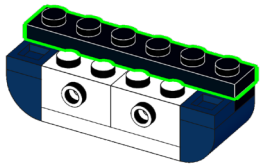

332

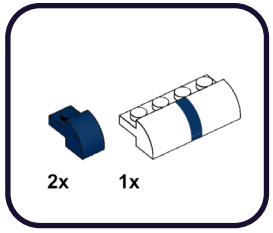

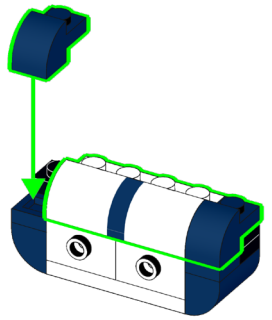

333

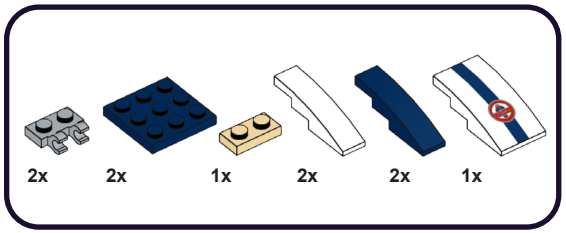

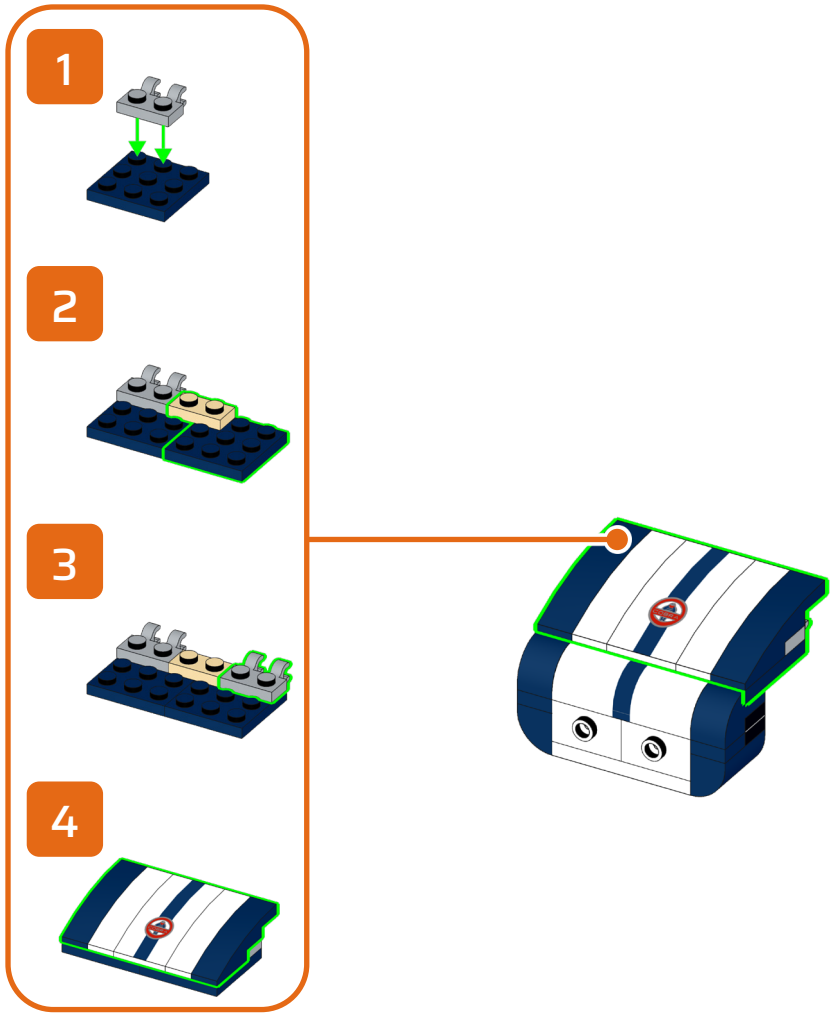

334

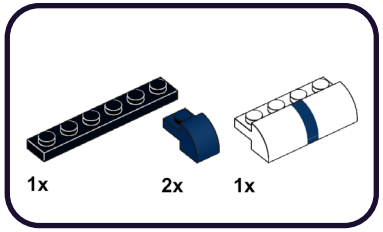

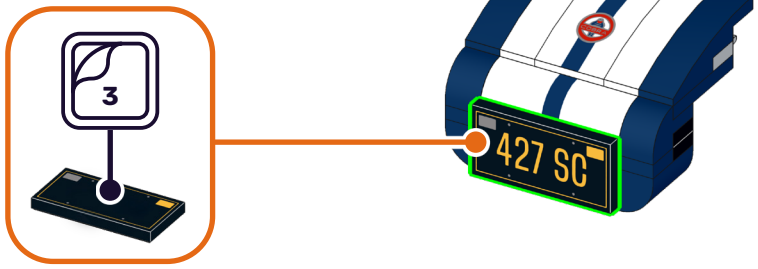

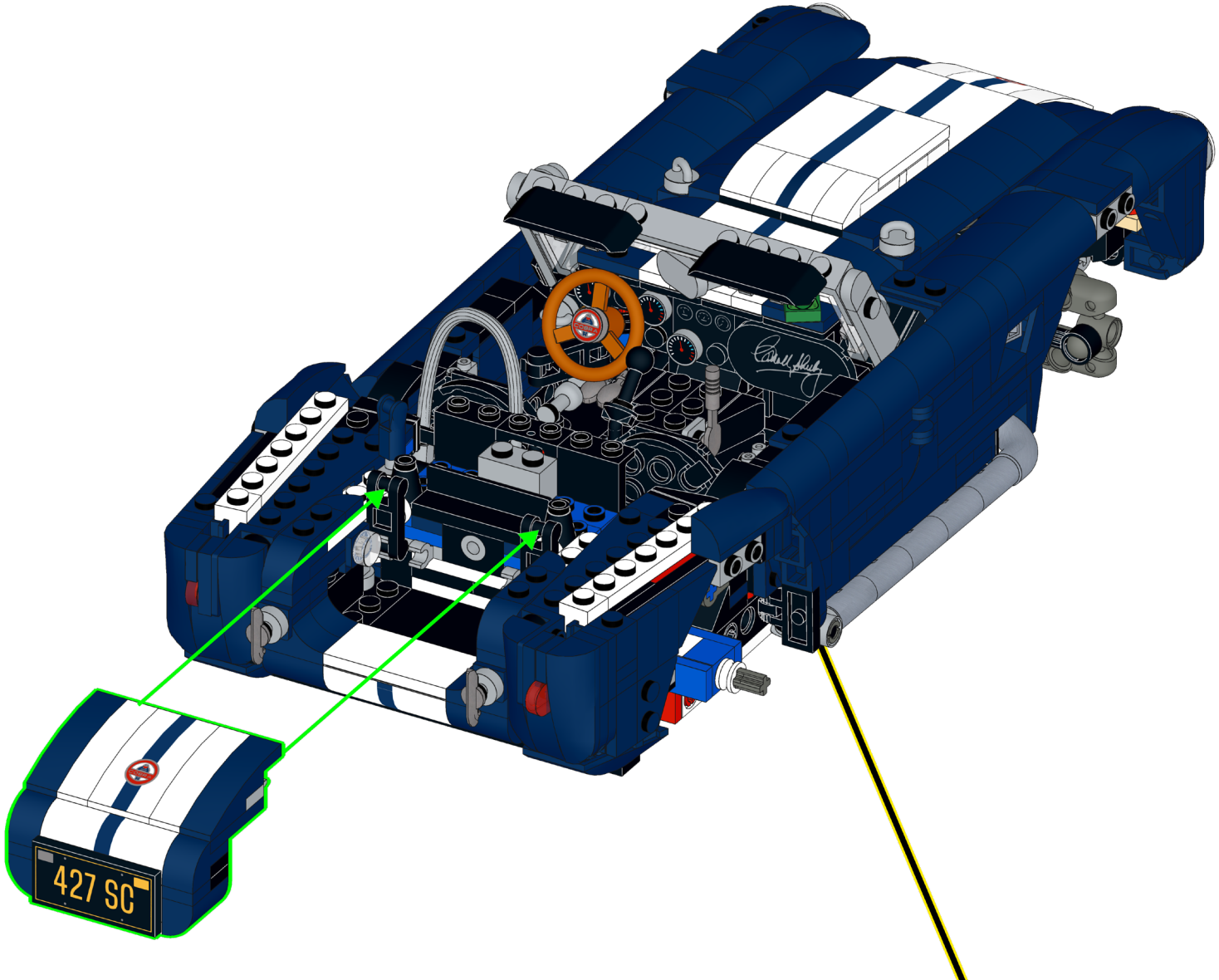
427 SC

336

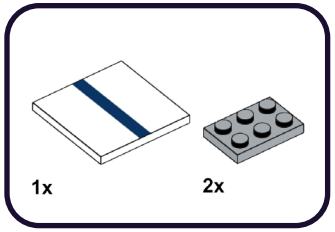

1

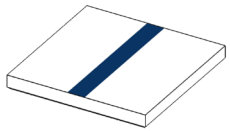

2

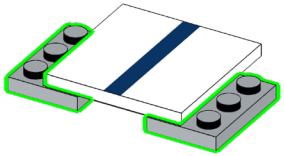

337

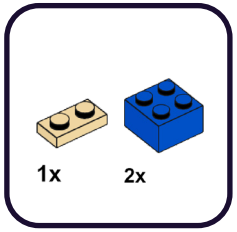

1

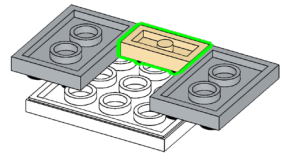

2

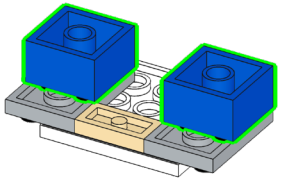

338

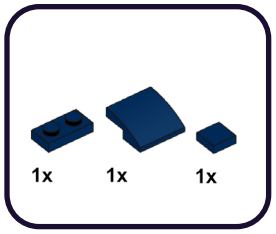

1

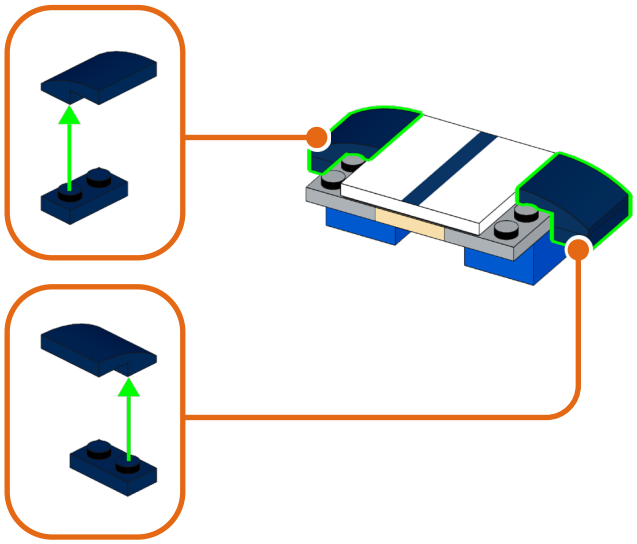

2

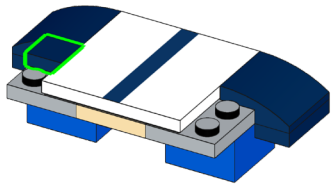

339

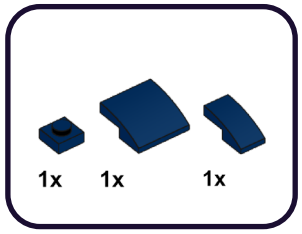

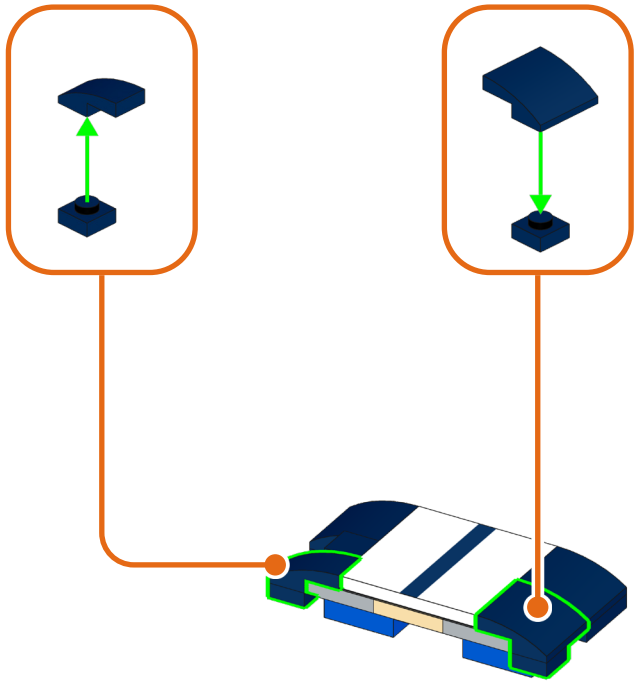

340

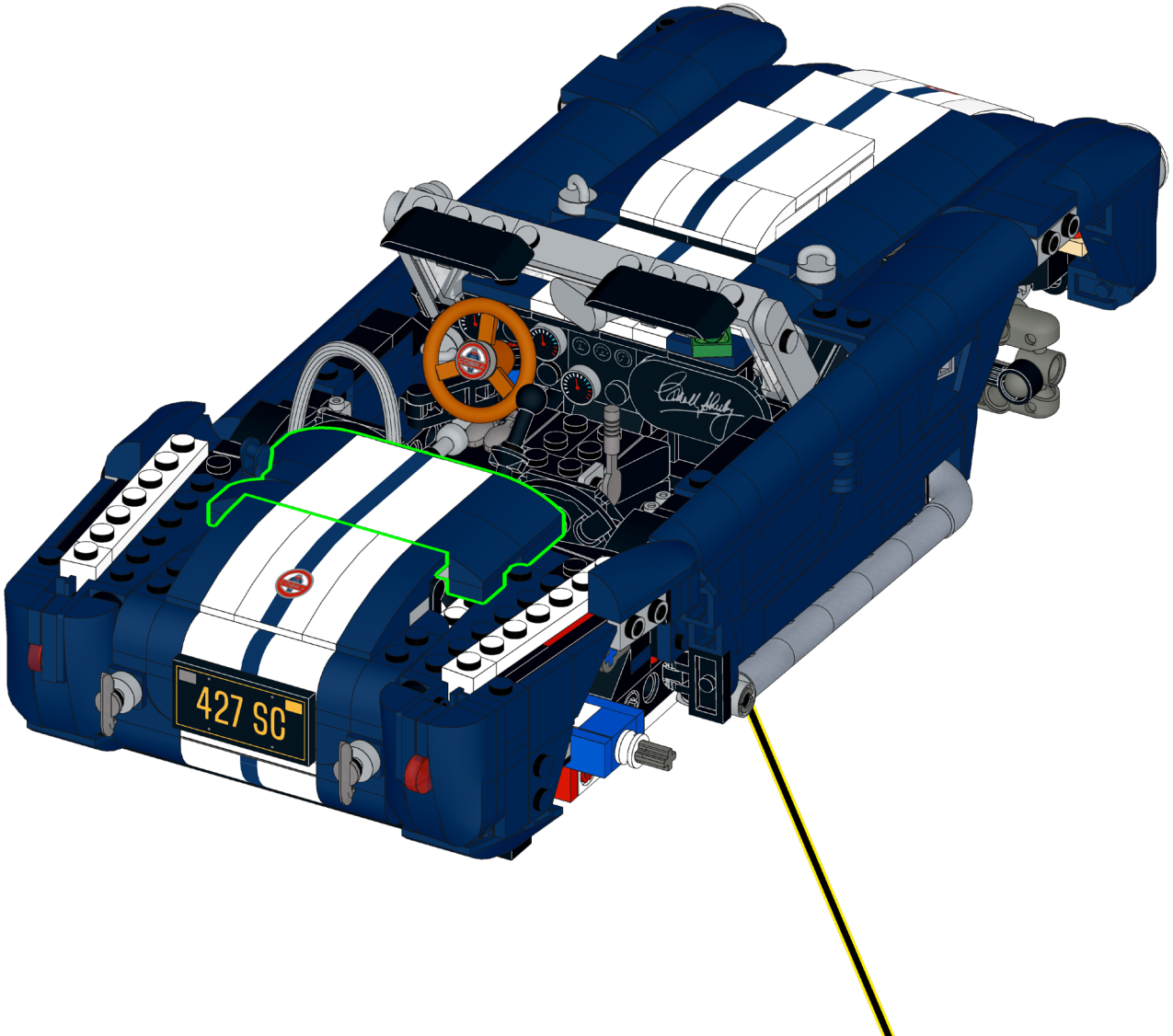

341

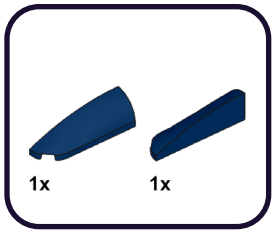

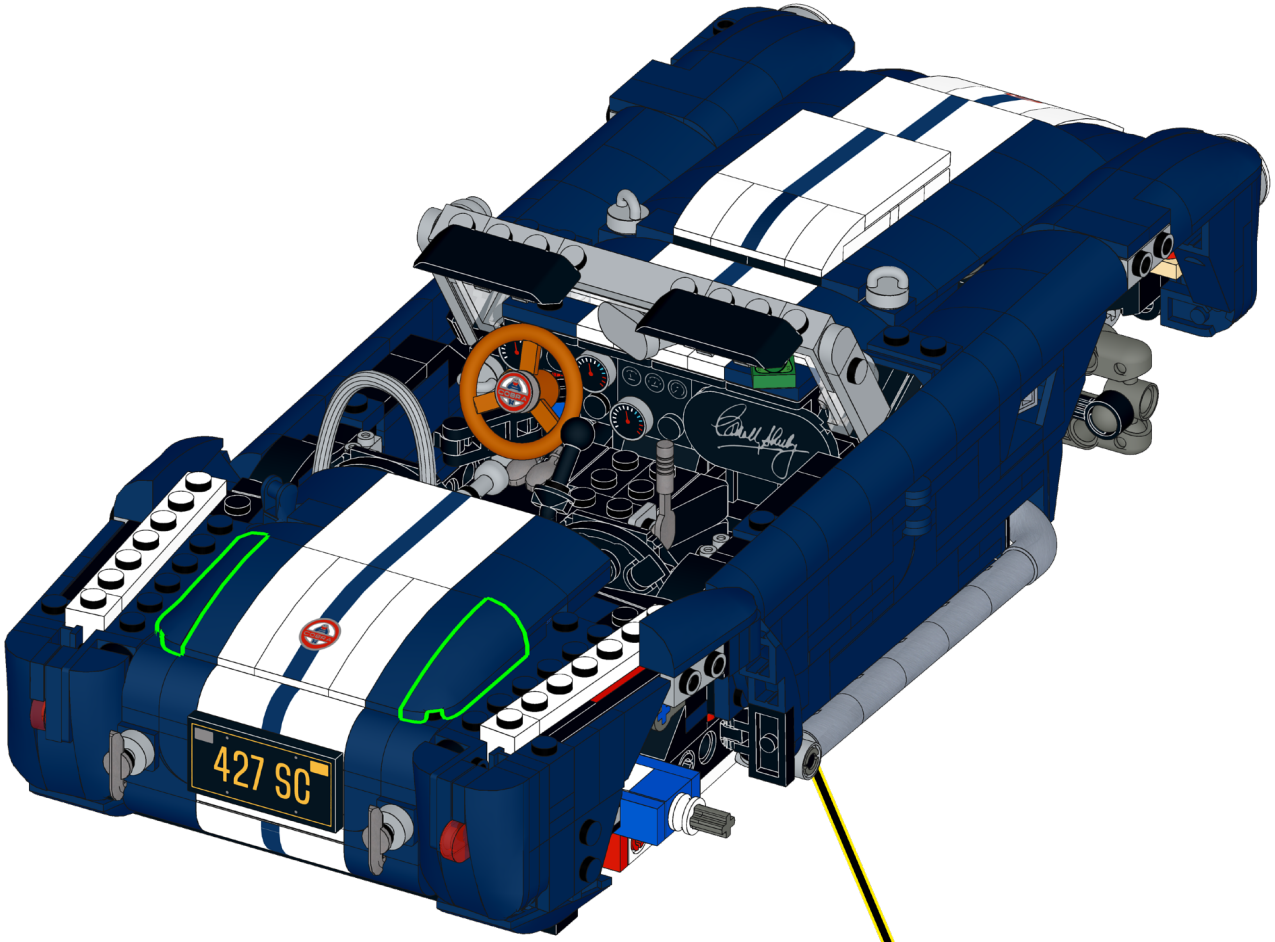

342

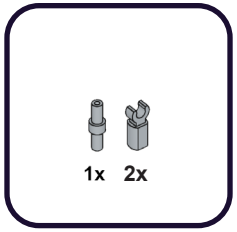

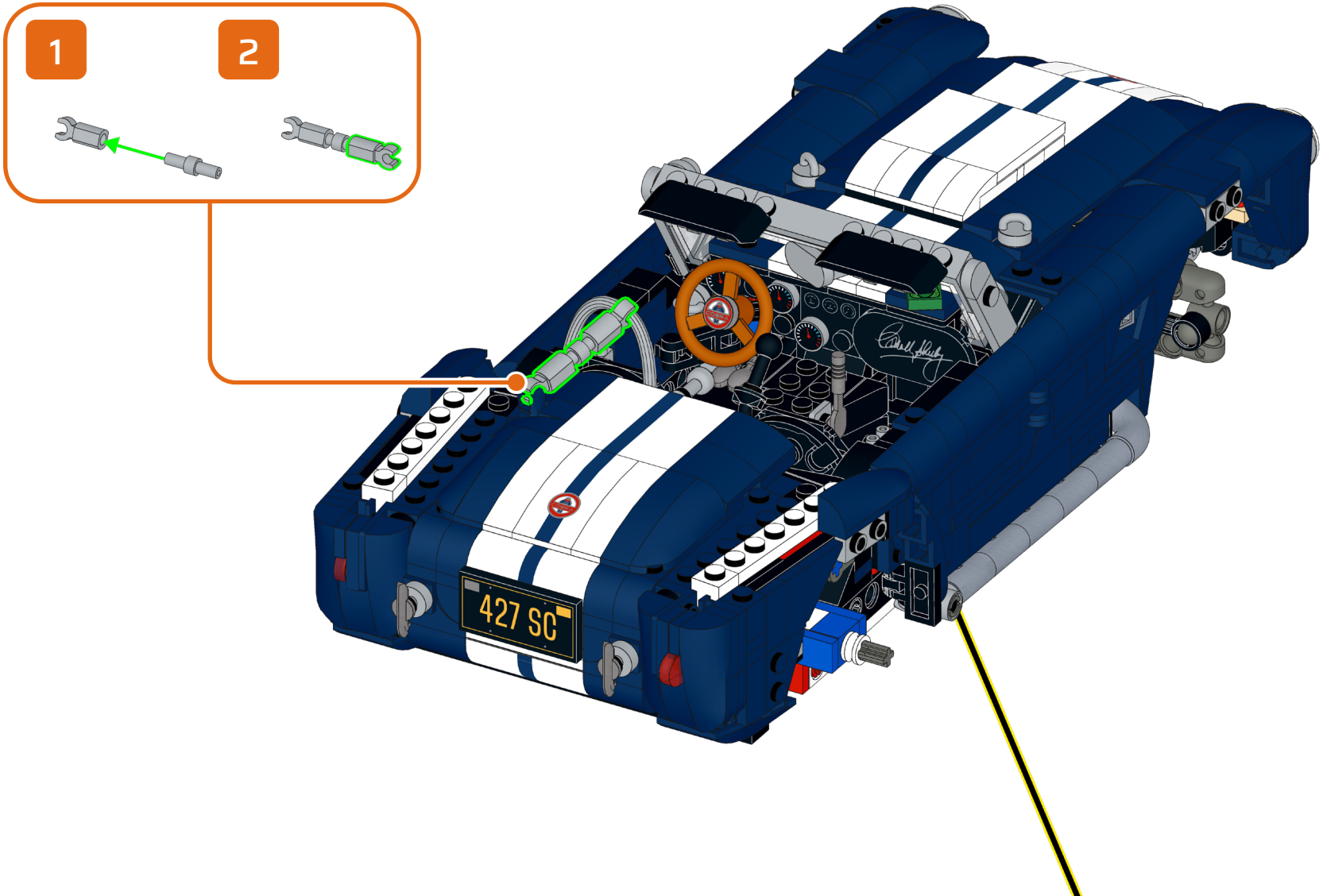

343

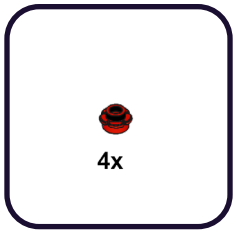

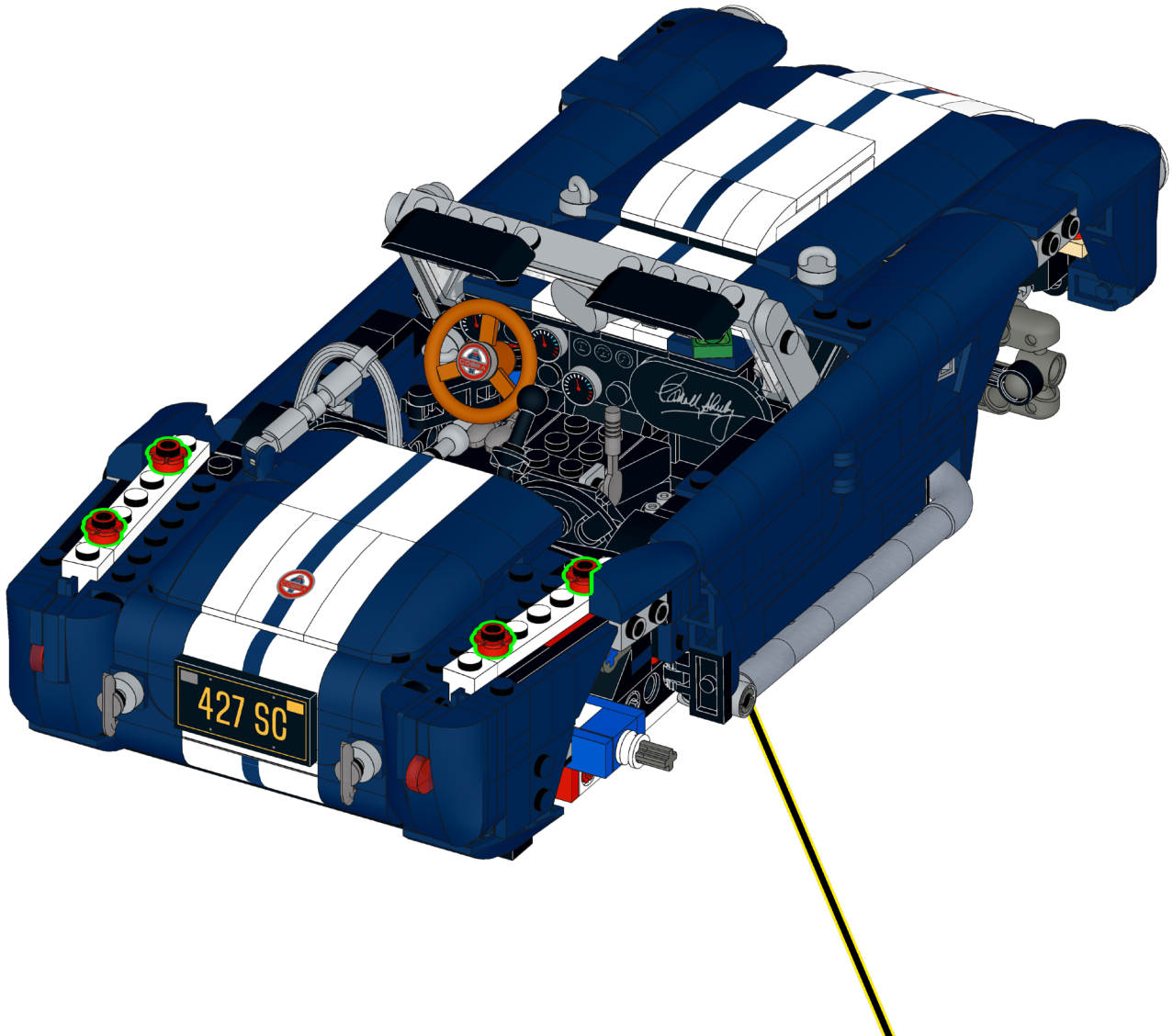

344



6x

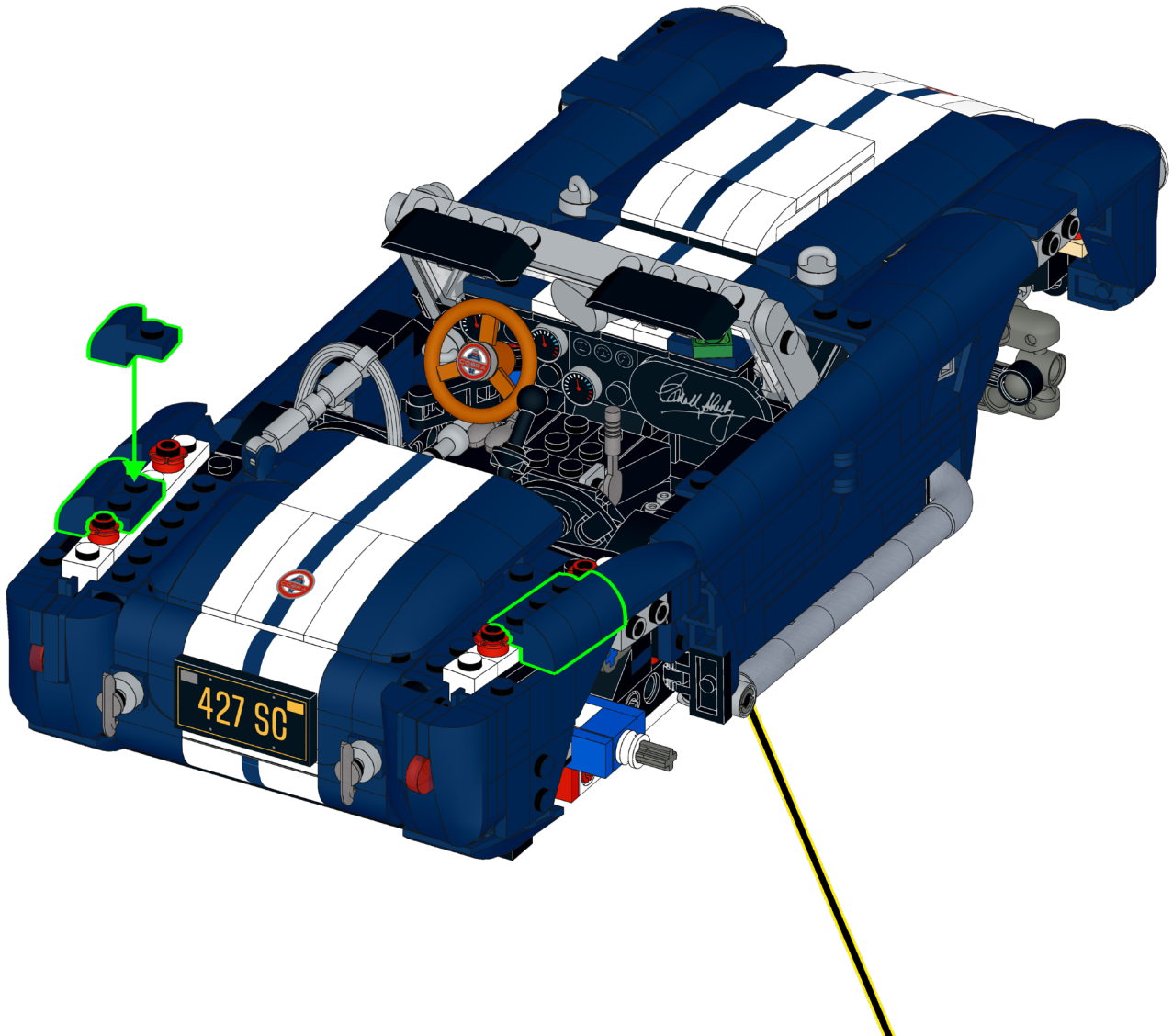

345

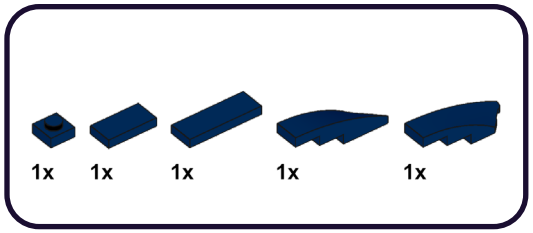

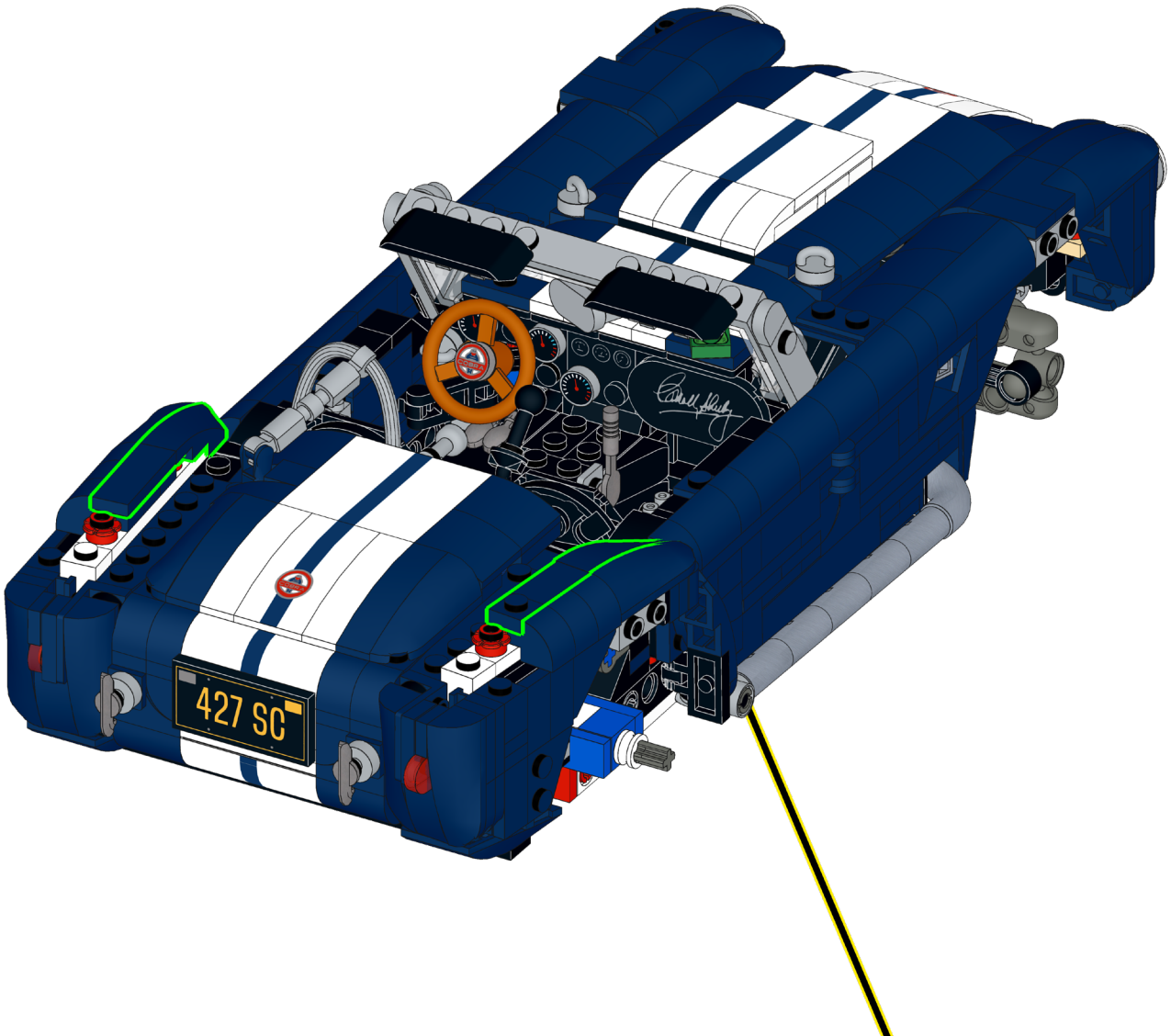

346

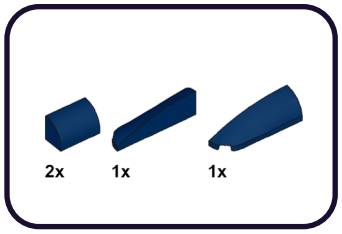

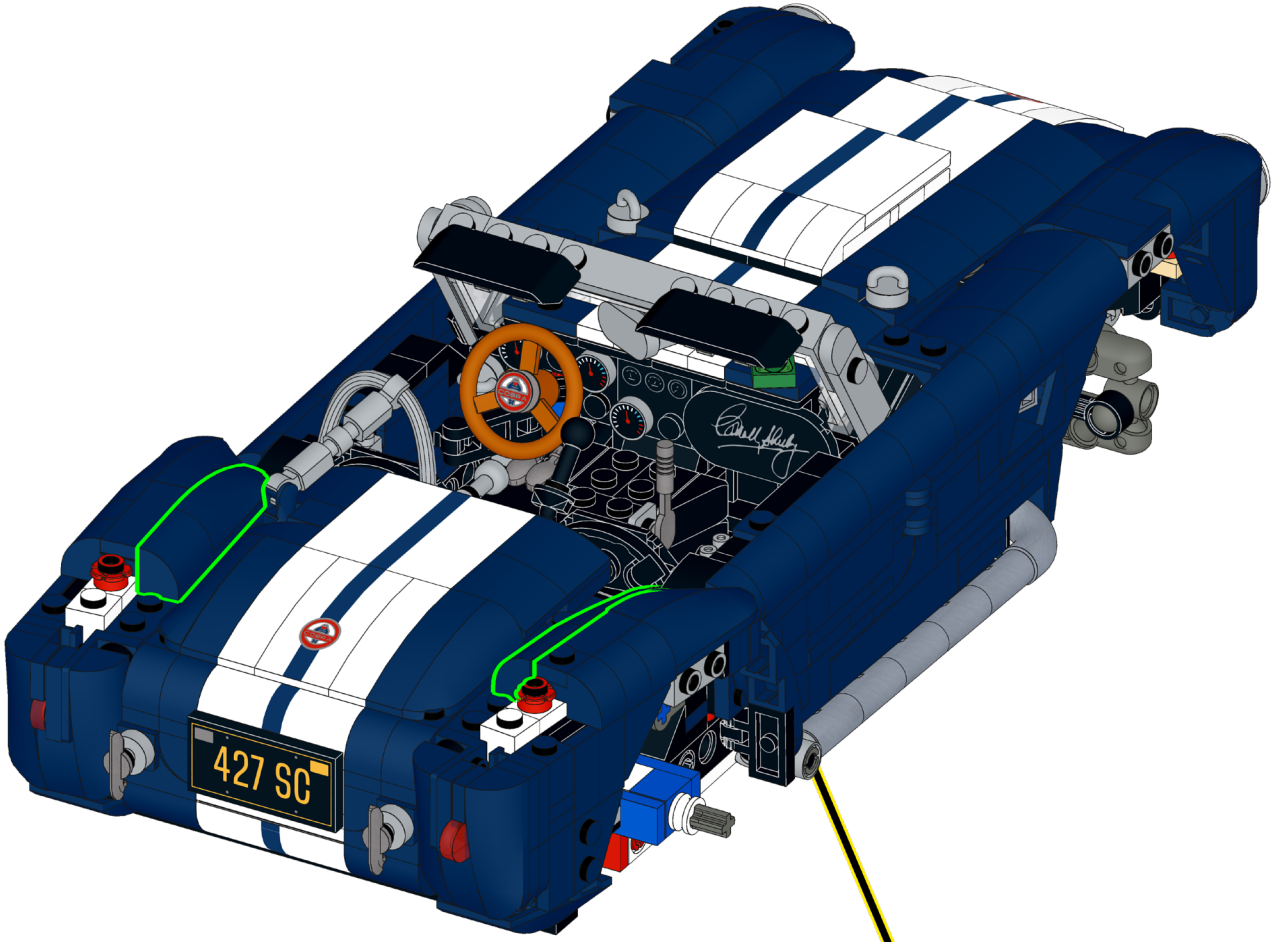

347

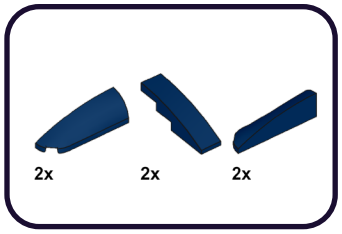

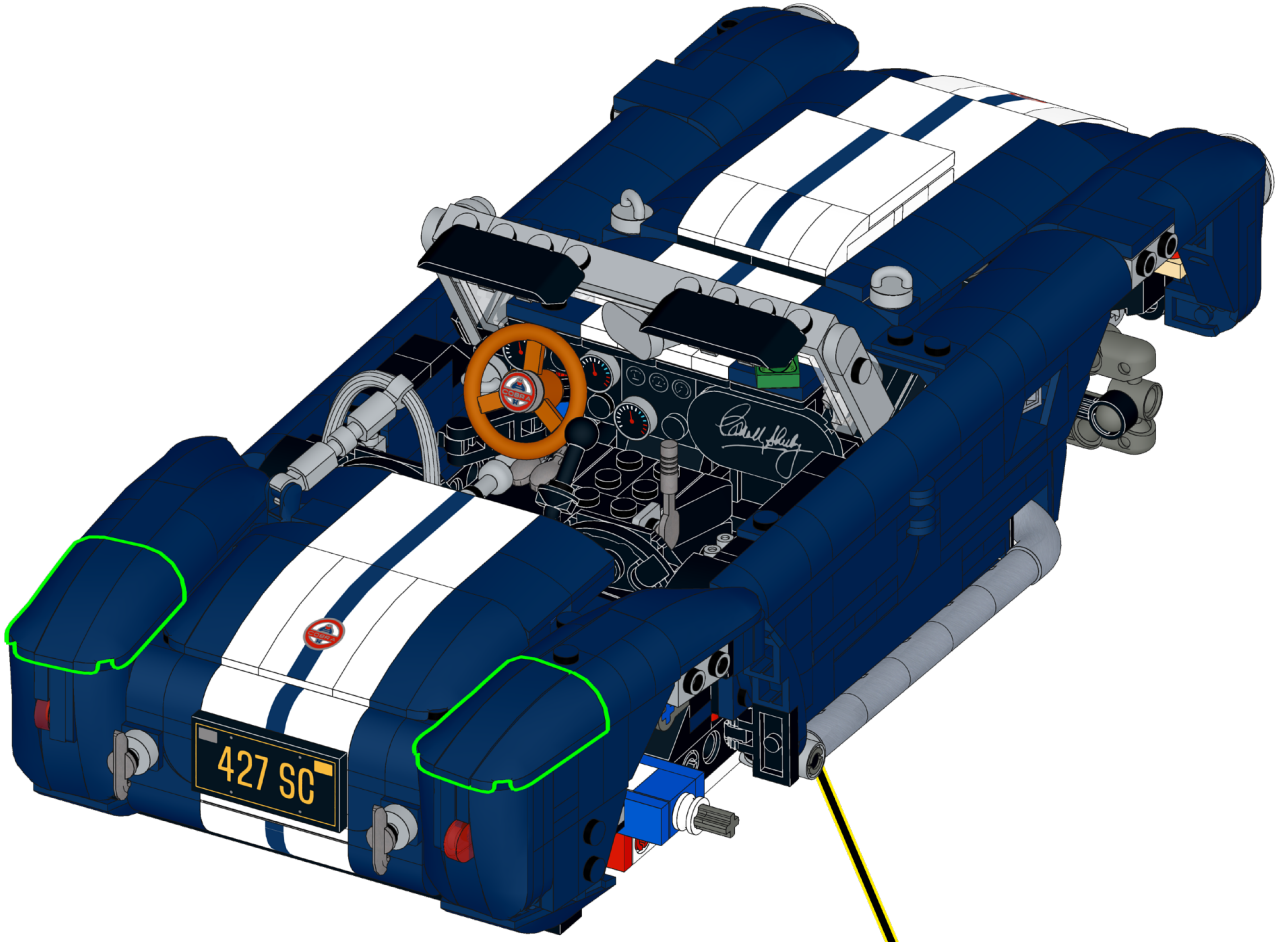

348

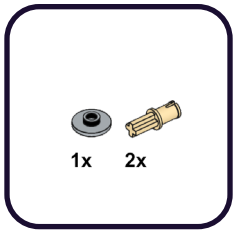

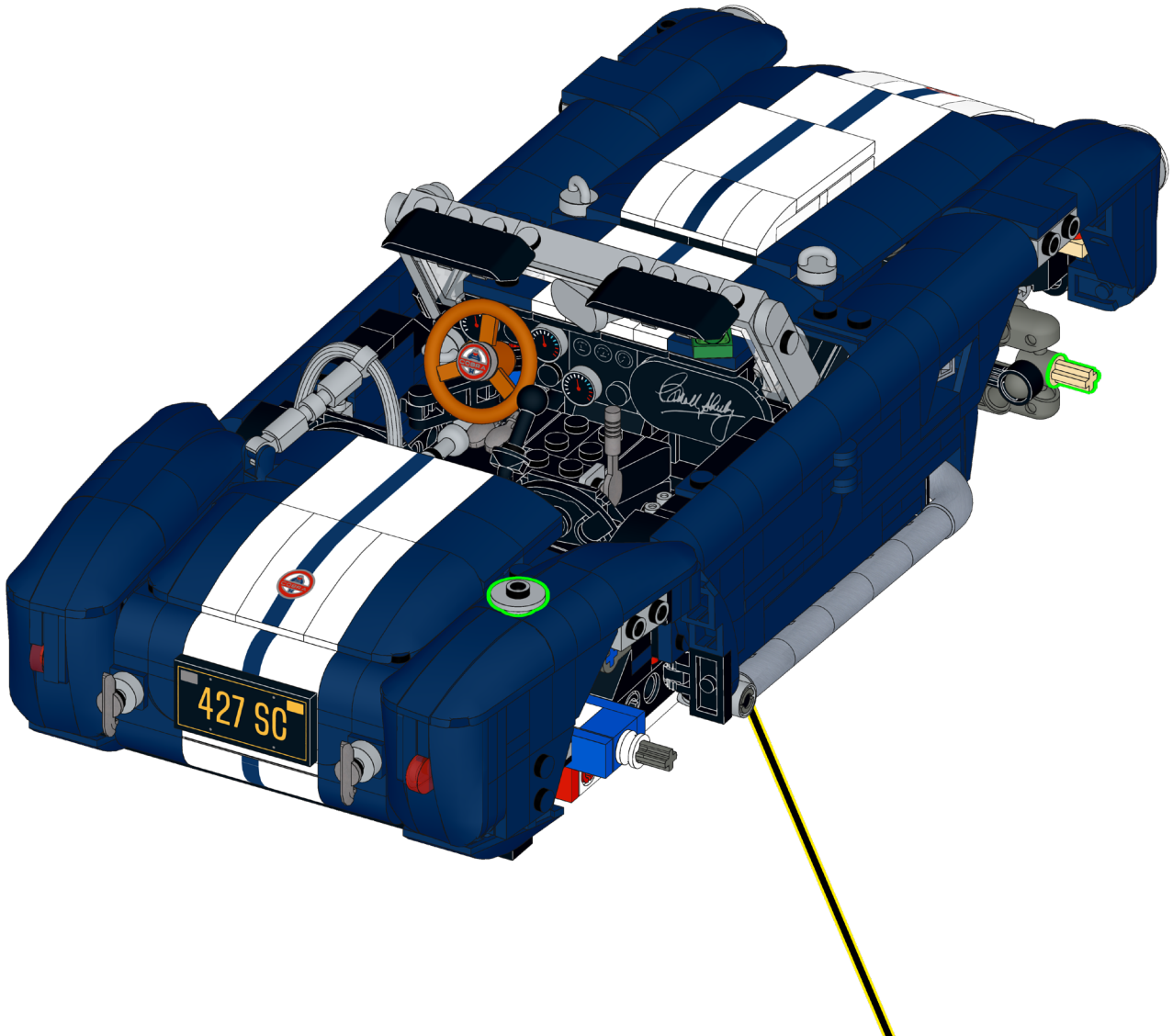

349

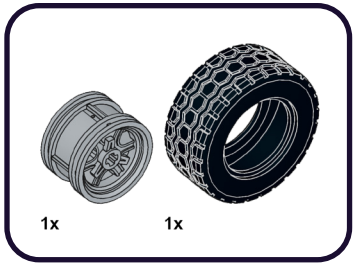



350



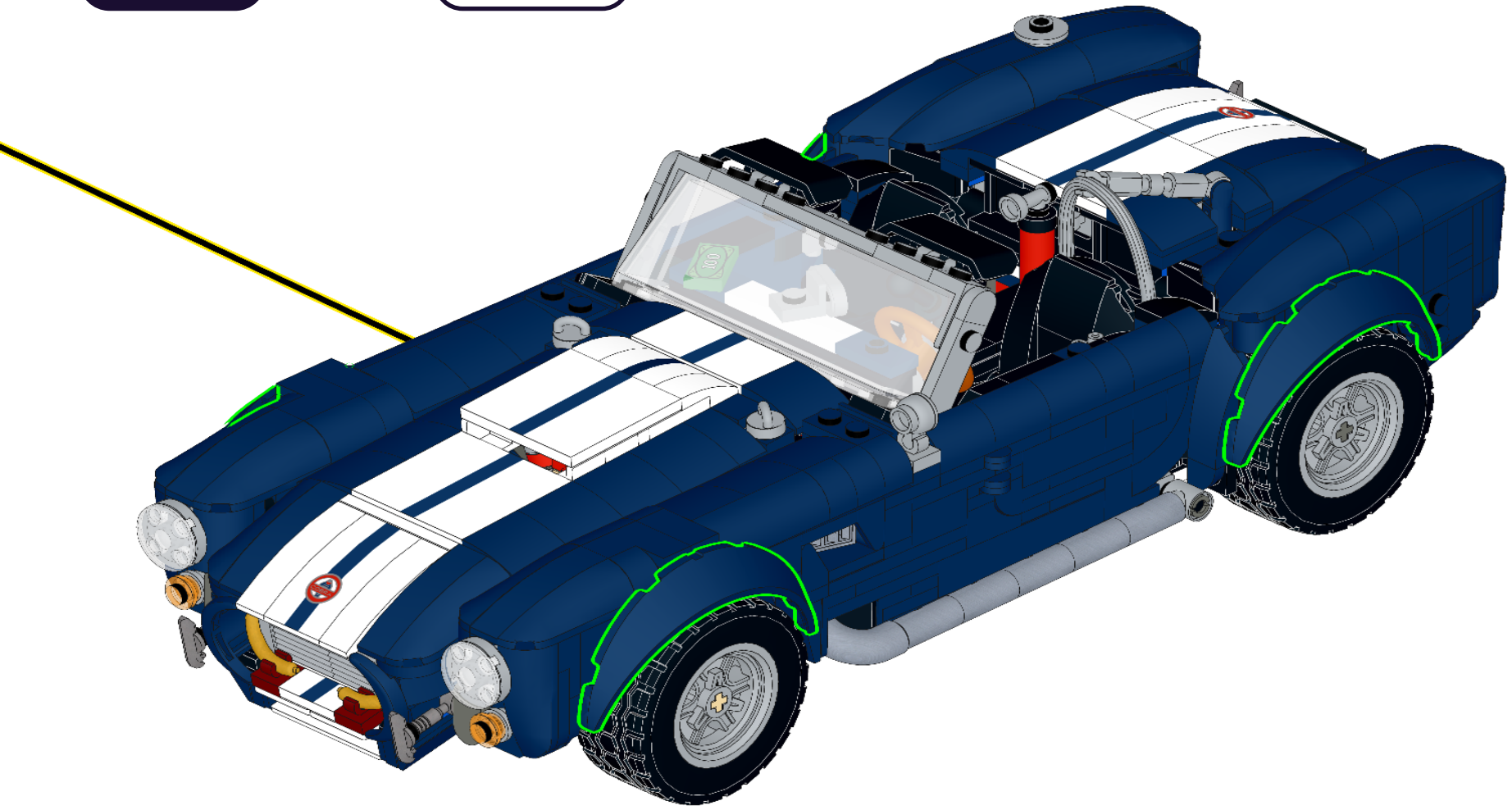

351

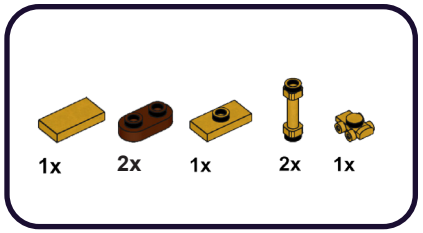



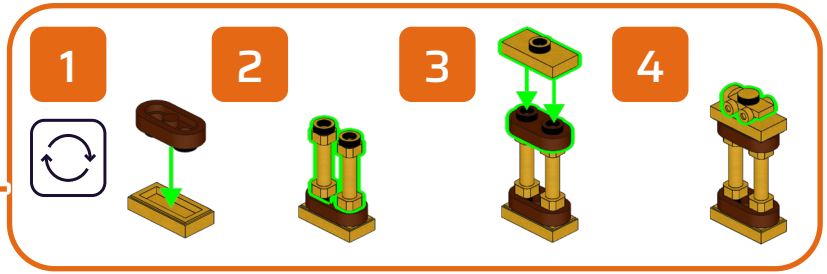

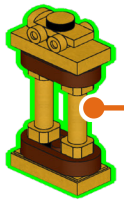

352

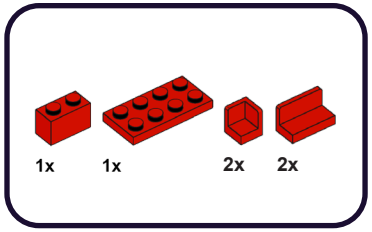

1

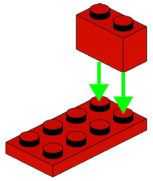

2

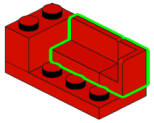

3

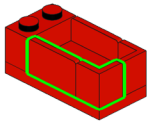

353

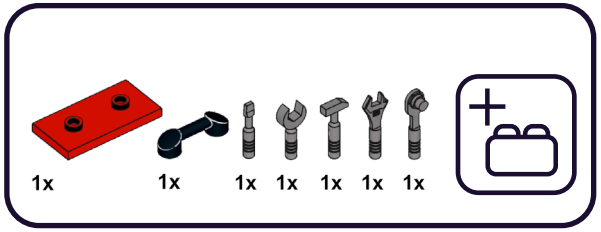

1

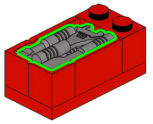

2

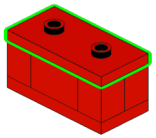

3

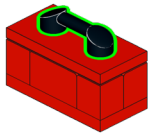

354

FLX-C



1x

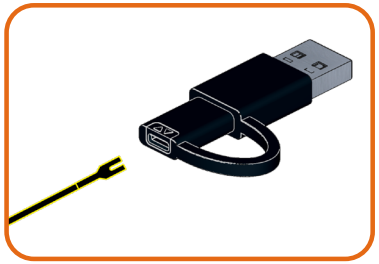

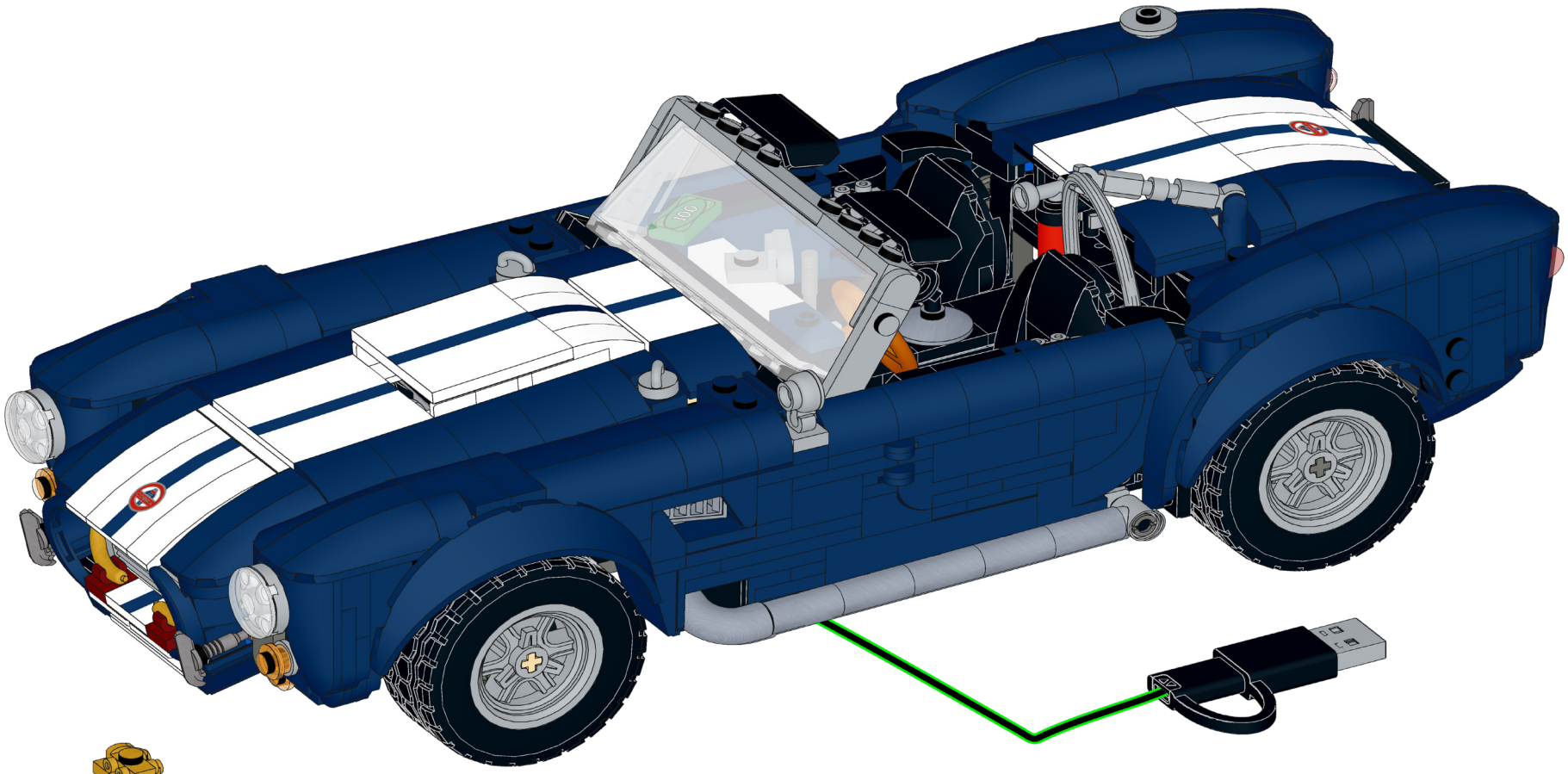


355


427 SC

357



FINAL PRODUCT



PACKAGE CONTENTS



3x AR-WW30
Astro Light Regular
Warm White 30cm



2x AL-WW30
Astro Light Large
Warm White 30cm



2x AM-R15
Astro Light Micro
Red 15cm



1x B-15
Belt 15cm



1x B-50
Belt 50cm

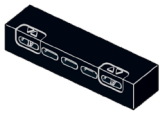

1x D-3
Dock 3



1x D-6
Dock 6



1x FLX-C
Flux Converter

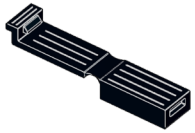

1x E-1×2
Eclipse 1×2

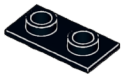

1x T-1×2
Tether 1×2

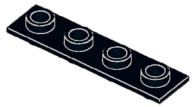

1x T-1×4
Tether 1×4

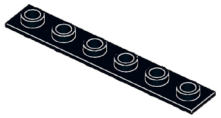

1x T-1×6
Tether 1×6

CONTACT US

Click below for customer support, or general inquiries.

Contact Us →

Cliquez ci-dessous pour accéder au support client ou aux renseignements généraux.

Contactez-nous →

Clicca qui sotto per l'assistenza clienti o per richieste generali.

Contattaci →

Klicken sie unten für kundensupport oder allgemeine anfragen.

Kontaktieren sie uns →

Haga clic a continuación para atención al cliente o consultas generales.

Contáctanos →

点击下方获取客户支持或一般咨询。

联系我们 →

TROUBLESHOOTING

Wenn Sie nicht weiterkommen, scannen Sie den QR-Code zur Fehlerbehebung.

Si vous êtes bloqué, scannez le code QR pour le dépannage

Se sei bloccato, scansiona il codice QR per la risoluzione dei problemi.

If you're stuck, scan the QR code for troubleshooting.

Si está atascado, escanee el código QR para solucionar el problema.

In Deutsch / CH
En français / CH
In italiano / CH

In Deutsch / EU
En français / UE
In italiano/UE

LIGHT MY BRICKS

lightmybricks.com

LEGO® is a trademark of the LEGO Group of companies, which does not sponsor, authorize or endorse this product. All LEGO® sets featured in images are sold separately. This is not a LEGO® product. The LEGO Group is not liable for any loss, injury or damage arising from the use or misuse of this product. ©2024 Light My Bricks Pty Ltd. All rights reserved. www.lightmybricks.com

Our components are designed and packaged in Australia by Light My Bricks Pty Ltd. Components are manufactured in China. 3fl bldg C, Shuanghuan Quanxin Technology Information Industry Park Baolong Street, Longgang District, Shenzhen, China. Imported in Australia by Light My Bricks Pty Ltd, 5/26 Rushdale St, Knoxfield, VIC, 3180, Australia.

WARNING: CHOKING HAZARD - Small parts. Not for children under 3 years.

AVERTISSEMENT : RISQUE D'ÉTOUFFEMENT - Petites pièces. Ne convient pas aux enfants de moins de 3 ans.

ATTENZIONE: PERICOLO DI SOFFOCAMENTO - Piccole parti. Non adatto a bambini di età inferiore a 3 anni.

WARNUNG: ERSTICKUNGSGEFAHR - Kleine Teile. Nicht für kinder unter 3 Jahren geeignet.

ADVERTENCIA: PELIGRO DE ASFIXIA - Piezas pequeñas. No son apto para niños menores de 3 años.

警告：窒息危险 - 小零件。不适合3岁以下儿童。