PHILIPS

HD4731
HD4747

Мультиварка
Мультипісіргіш

EN	User manual	RU	Руководство пользователя
KK	Пайдаланушы нұсқаулығы	UK	Посібник користувача

Specifications are subject to change without notice
© 2020 Koninklijke Philips N.V.
All rights reserved.
HD4731_HD4737_UM_v3.0

1

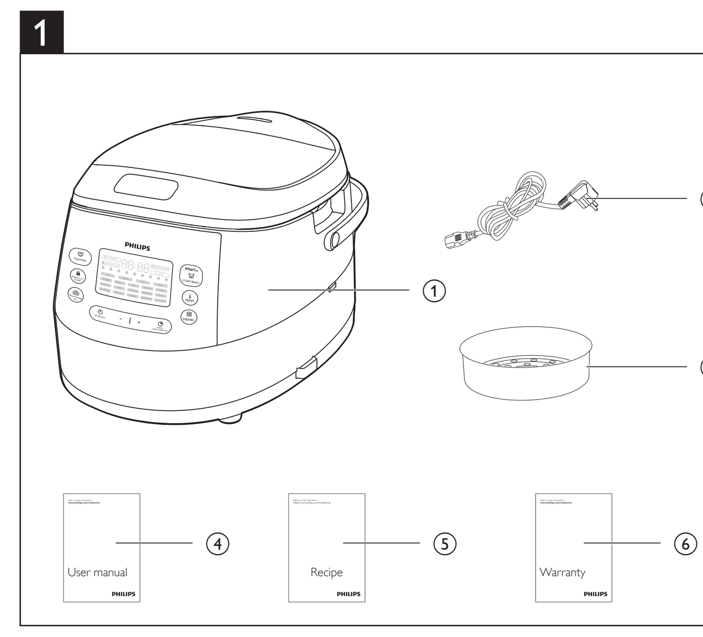

2

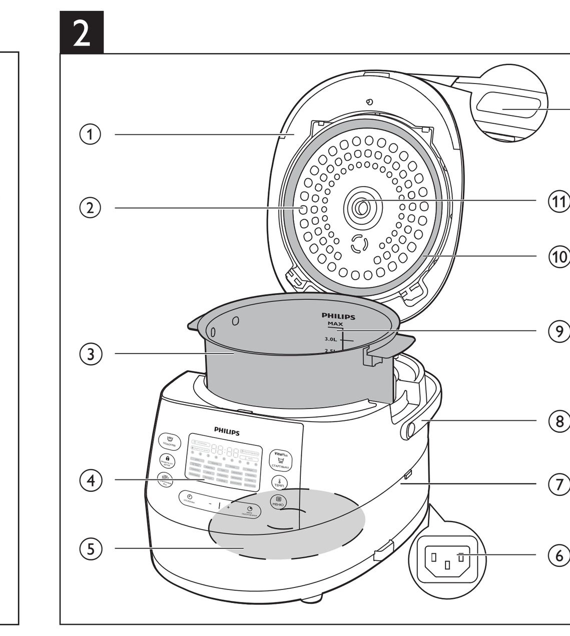

3

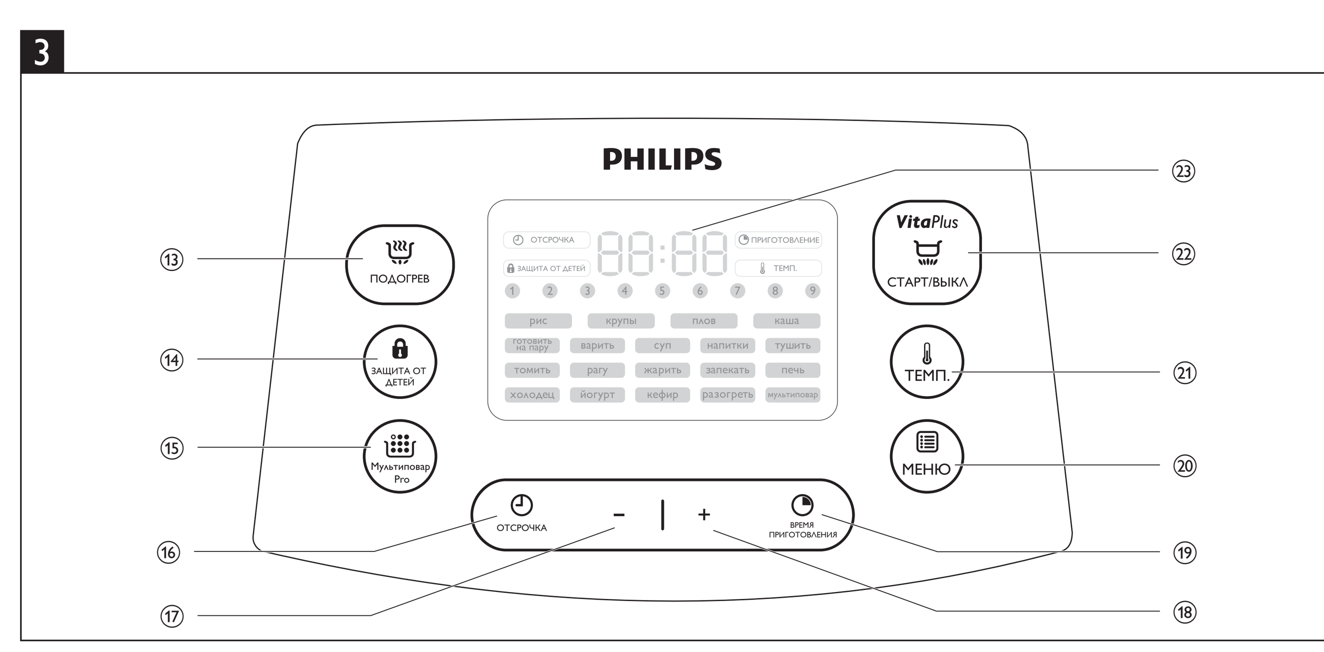

4

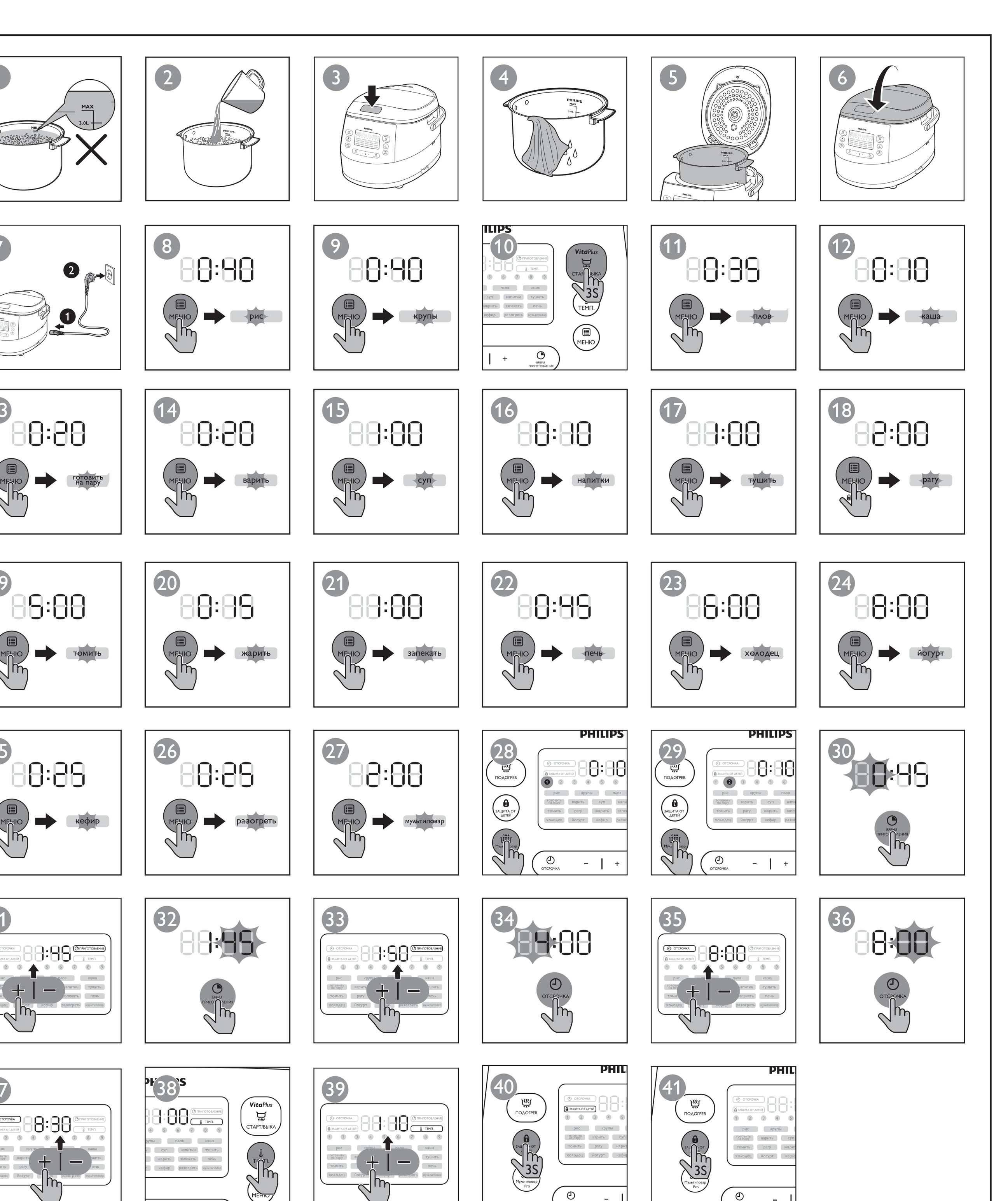

English

1 Your multicooker

Congratulations on your purchase, and welcome to Philips!
To fully benefit from the support that Philips offers, register your product at www.philips.com/welcome.

2 What's in the box (fig. 1)

①	Multicooker main unit
②	Power cord
③	Steam basket
④	User manual
⑤	Recipe booklet
⑥	Warranty card

3 Overview

Product overview (fig. 2)

①	Top lid
②	Detachable inner lid
③	Inner pot
④	Control panel
⑤	Heating element
⑥	Power socket
⑦	Main unit
⑧	Cooker handle
⑩	Water level indications
⑩	Sealing ring
⑪	Detachable steam vent cap
⑫	Lid release button

Controls overview (fig. 3)

⑬	Keep-warm button
⑭	Child lock button
⑮	Multicook Pro button
⑯	Preset time button
⑰	Decrease button
⑱	Increase button
⑲	Cooking time button
⑳	Menu button
㉑	Temperature button
㉒	Start/Off button
㉓	Display screen

Functions overview

Functions	Default cooking time	Cooking time regulating range
Rice (Рис)	30-40 min	/
Grain (Крупы)	30-40 min	/
Pilaf (Плов)	35 min	/
Porridge (Каша)	10 min	5 min - 2 hr
Steam (Готовить на пару)	20 min	5 min - 2 hr
Boil (Варить)	20 min	5 min - 2 hr
Soup (Суп)	1 hr	20 min-4 hr
Drinks (Напитки)	10 min	5-40 min
Stew (Тушить)	1 hr	20 min - 10 hr
Slow cook (Томить)	5 hr	1-15 hr
Ragout (Рагу)	2 hr	20 min - 10 hr
Fry (Жарить)	15 min	5-60 min
Roast (Запекать)	1 hr	/
Bake (Печь)	45 min	20 min - 2 hr
Jelly meat (Холодец)	6 hr	4-10 hr
Yogurt (Йогурт)	8 hr	6-12 hr
Sour milk (Кефир)	8 hr	6-12 hr
Reheat (Разогреть)	25 min	5-60 min
Manual (Мультиповар)	2 hr	5 min - 10 hr
Multicook Pro (Мультиповар Pro)	5 min	5 min - 15 hr

Functions	Preset time	Default cooking temperature	Temperature regulating range
Rice (Рис)	1-24 hr	130-140°C	/
Grain (Крупы)	1-24 hr	130-140°C	/
Pilaf (Плов)	1-24 hr	130-140°C	/
Porridge (Каша)	1-24 hr	90-100°C	/
Steam (Готовить на пару)	1-24 hr	100°C	/
Boil (Варить)	1-24 hr	100°C	/
Soup (Суп)	1-24 hr	90-100°C	/
Drinks (Напитки)	1-24 hr	100°C	/
Stew (Тушить)	1-24 hr	95°C	/
Slow cook (Томить)	1-24 hr	80°C	/
Ragout (Рагу)	1-24 hr	90°C	/
Fry (Жарить)	/	145-160°C	/
Roast (Запекать)	1-24 hr	120-130°C	/
Bake (Печь)	/	130°C	40-160°C
Jelly meat (Холодец)	1-24 hr	90-100°C	/
Yogurt (Йогурт)	1-24 hr	40±3°C	/
Sour milk (Кефир)	1-24 hr	40±3°C	/
Reheat (Разогреть)	/	85°C	/
Manual (Мультиповар)	1-24 hr	100°C	30-160°C
Multicook Pro (Мультиповар Pro)	1-24 hr	100°C	30-160°C

Note

- The cooking time for rice (**Рис**), grain (**Крупы**), and pilaf (**Плов**) is determined by the multicooker in accordance to the quantity of ingredients put in the inner pot.
- You can adjust the cooking temperature for bake (**Печь**), manual (**Мультипова**р) and multicook Pro (**Мультиповар Pro**). For bake, the temperature is available from 40°C to 160°C; for manual and multicook Pro, the temperature is available from 30°C to 160°C.
- After the cooking process has started, you can touch the Start/Off button (**СТАРТ/ВЫКЛ**) to deactivate the current cooking process, and the multicooker will switch to the standby mode.

4 Using the multicooker (fig. 4)

Note

- For all menus, do not exceed the **MAX** indication on the inside of the inner pot when putting ingredients and liquid in it, otherwise the food may overflow during cooking (fig. ①).
- The cooking time does not display straight from the beginning for rice (**Рис**), grain (**Крупы**) and pilaf (**Плов**). [- -] displays on the screen during most of the cooking time as the multicooker needs to detect the water/liquid and ingredient volume in the initial preparation stage. When the multicooker detects the actual cooking time needed, the remaining cooking time displays on the screen. For porridge (**Каша**), steam (**Готовить на пару**), boil (**Варить**), jelly meat (**Холодец**), and drinks (**Напитки**), [- -] displays on the screen before the water/liquid is brought to boil. When the water/liquid starts boiling, the set cooking time displays on the screen.
- Refer to the recipe booklet for more details on cooking with each menu.

Tip

- To select a certain menu, touch "menu" (**МЕНЮ**) repeatedly. You can also touch "menu" (**МЕНЮ**) once, and then touch increase (**+**) or decrease (**-**) to do so.

Before first use

1 Take out all the accessories from the inner pot, and remove the packaging material of the inner pot.
2 Clean all parts of the multicooker thoroughly before using it for the first time (see chapter 'Cleaning and Maintenance').

Note

- Make sure all parts are completely dry before you start using the multicooker.

Cooking rice (Рис) and grain (Крупы)

Note

- If the voltage is unstable at the area you live, it is possible that food in the multicooker overflows.
- After the cooking is finished, stir the rice/grain and loosen it immediately to release excessive moisture for fluffy rice/grain.
- Depending on the cooking conditions, the bottom portion of the rice/grain may become slightly browned.

1 Rinse rice, put the washed rice in the inner pot, and fill in water (fig. ②).

Note

- For details about the ratio of rice/grain and water, refer to the recipe booklet.

2 Press the lid release button to open the lid (fig. ③).
3 Wipe the outside of the inner pot dry (fig. ④), and then put it in the multicooker (fig. ⑤).

Note

- Make sure that the inner pot is in proper contact with the heating element.
- Make sure that the outside of the inner pot is clean and dry, and that there is no foreign residue on the heating element.

4 Close the lid of the multicooker (fig. ⑥), and put the plug in the power socket (fig. ⑦).
5 Touch "menu" (**МЕНЮ**) to select "rice" (**Рис**) (fig. ⑧) or "grain" (**Крупы**) (fig. ⑨).
6 Touch and hold "start" (**СТАРТ/ВЫКЛ**) for 3 seconds to confirm and start cooking (fig. ⑩).
7 When the cooking is finished, the appliance beeps and turns into warm keeping automatically.

Making pilaf (Плов)

Note

- If the voltage is unstable at the area you live, it is possible that food in the multicooker overflows.

1 Put the ingredients for the pilaf into the inner pot.
2 Wipe the outside of the inner pot dry (fig. ④), and then put it in the multicooker (fig. ⑤).
3 Close the lid of the multicooker (fig. ⑥), and put the plug in the power socket (fig. ⑦).
4 Touch "menu" (**МЕНЮ**) to select "pilaf" (**Плов**) (fig. ⑪).
5 Touch and hold "start" (**СТАРТ/ВЫКЛ**) for 3 seconds to confirm and start cooking (fig. ⑩).
6 When the cooking is finished, the appliance beeps and turns into warm keeping automatically.

Cooking porridge (Каша)

Note

- If the voltage is unstable at the area you live, it is possible that food in the multicooker overflows.

1 Put ingredients for the porridge into the inner pot and stir a little bit.
2 Wipe the outside of the inner pot dry (fig. ④), and then put it in the multicooker (fig. ⑤).
3 Close the lid of the multicooker (fig. ⑥), and put the plug in the power socket (fig. ⑦).
4 Touch "menu" (**МЕНЮ**) to select "porridge" (**Каша**) (fig. ⑫).
↳ To choose a different cooking time, refer to chapter "Setting up the cooking time".
5 Touch and hold "start" (**СТАРТ/ВЫКЛ**) for 3 seconds to confirm and start cooking (fig. ⑩).
6 When the cooking is finished, the appliance beeps and turns into warm keeping automatically.

Note

- [- -] displays on the screen before the water/liquid is brought to boil. When the water/liquid starts boiling, the set cooking time displays on the screen.
- For details about the ratio of ingredients and liquid, refer to the recipe booklet.

Steaming (Готовить на пару)

1 Pour some water into the inner pot.

Note

- To steam food, pour 0.5L to 2L of water into the inner pot. You can slightly adjust the amount of water depending on the type of food.

2 Wipe the outside of the inner pot dry (fig. ④), and then put it in the multicooker (fig. ⑤).
3 Put the steam basket in the inner pot, put the food in a bowl, and then put the bowl on the steam basket.
↳ Make sure that not all the steaming holes on the steam basket are covered, so that hot steam could flow up from under the steam basket.
4 Close the lid of the multicooker (fig. ⑥), and put the plug in the power socket (fig. ⑦).
5 Touch "menu" (**МЕНЮ**) to select "steaming" (**Готовить на пару**) (fig. ⑬).
↳ To choose a different cooking time, refer to chapter "Setting up the cooking time".
6 Touch and hold "start" (**СТАРТ/ВЫКЛ**) for 3 seconds to confirm and start cooking (fig. ⑩).
7 When the cooking is finished, the appliance beeps and turns into warm keeping automatically.

Note

- When steaming food, do not immerse the steam basket in water.
- [- -] displays on the screen before the water/liquid is brought to boil. When the water/liquid starts boiling, the set cooking time displays on the screen.
- After the steaming is finished, use a kitchen glove or a cloth to remove the bowl and steam basket, as they could be very hot.

Boiling (Варить)

1 Fill the inner pot with some water.
2 Wipe the outside of the inner pot dry (fig. ④), and then put it in the multicooker (fig. ⑤).
3 Close the lid of the multicooker (fig. ⑥), and put the plug in the power socket (fig. ⑦).
4 Touch "menu" (**МЕНЮ**) to select "boil" (**Варить**) (fig. ⑭).
↳ To choose a different cooking time, refer to chapter "Setting up the cooking time".
5 Touch and hold "start" (**СТАРТ/ВЫКЛ**) for 3 seconds to confirm and start cooking (fig. ⑩).
6 When the water is brought to boil, the multicooker beeps as a reminder for you to open the lid and put the food in the inner pot.

Note

- [- -] displays on the screen before the water/liquid is brought to boil. When the water/liquid starts boiling, the set cooking time displays on the screen.

7 When the cooking is finished, the appliance beeps and turns into warm keeping automatically.

Making soup (Суп)

1 Put ingredients and water/liquid for the soup into the inner pot.
2 Wipe the outside of the inner pot dry (fig. ④), and then put it in the multicooker (fig. ⑤).
3 Close the lid of the multicooker (fig. ⑥), and put the plug in the power socket (fig. ⑦).
4 Touch "menu" (**МЕНЮ**) to select "soup" (**Суп**) (fig. ⑮).
↳ To choose a different cooking time, refer to chapter "Setting up the cooking time".
5 Touch and hold "start" (**СТАРТ/ВЫКЛ**) for 3 seconds to confirm and start cooking (fig. ⑩).
6 When the cooking is finished, the appliance beeps and turns into warm keeping automatically.

Making drinks (Напитки)

1 Put the ingredients for the drinks in the inner pot.
2 Wipe the outside of the inner pot dry (fig. ④), and then put it in the multicooker (fig. ⑤).
3 Close the lid of the multicooker (fig. ⑥), and put the plug in the power socket (fig. ⑦).
4 Touch "menu" (**МЕНЮ**) to select "drinks" (**Напитки**) (fig. ⑯).
↳ To choose a different cooking time, refer to chapter "Setting up the cooking time".
5 Touch and hold "start" (**СТАРТ/ВЫКЛ**) for 3 seconds to confirm and start cooking (fig. ⑩).
6 When the cooking is finished, the appliance beeps and turns into warm keeping automatically.

Note

- [- -] displays on the screen before the water/liquid is brought to boil. When the water/liquid starts boiling, the set cooking time displays on the screen.

Making stew (Тушить) or ragout (Рагу)

1 Put the ingredients for the stew or ragout in the inner pot.
2 Wipe the outside of the inner pot dry (fig. ④), and then put it in the multicooker (fig. ⑤).
3 Close the lid of the multicooker (fig. ⑥), and put the plug in the power socket (fig. ⑦).
4 Touch "menu" (**МЕНЮ**) to select "stew" (**Тушить**) (fig. ⑰) or "ragout" (**Рагу**) (fig. ⑱).
↳ To choose a different cooking time, refer to chapter "Setting up the cooking time".
5 Touch and hold "start" (**СТАРТ/ВЫКЛ**) for 3 seconds to confirm and start cooking (fig. ⑩).
6 When the cooking is finished, the appliance beeps and turns into warm keeping automatically.

Simmering (Томить)

1 Wipe the outside of the inner pot dry (fig. ④), and then put it in the multicooker (fig. ⑤).
2 Put the plug in the power socket (fig. ⑦).
3 Touch "menu" (**МЕНЮ**) to select "simmer" (**Томить**) (fig. ⑲).
↳ To choose a different cooking time, refer to chapter "Setting up the cooking time".
4 Touch and hold "start" (**СТАРТ/ВЫКЛ**) for 3 seconds to confirm and start cooking (fig. ⑩).
5 When the cooking is finished, the appliance beeps and turns into warm keeping automatically.

Frying (Жарить)

1 Wipe the outside of the inner pot dry (fig. ④), and then put it in the multicooker (fig. ⑤).
2 Put the plug in the power socket (fig. ⑦).
3 Pour some cooking oil into the inner pot.
4 Touch "menu" (**МЕНЮ**) to select "fry" (**Жарить**) (fig. ⑳).
5 Touch and hold "start" (**СТАРТ/ВЫКЛ**) for 3 seconds to confirm and start cooking (fig. ⑩).
6 Let the cooking oil heat up for 5 minutes, and then put the ingredients and seasonings into the inner pot.
7 Keep the lid open and stir the ingredients constantly with a spatula.
8 When the cooking is finished, the appliance beeps and turns into standby automatically.

Roasting (Запекать)

1 Put ingredients into the inner pot.
2 Wipe the outside of the inner pot dry (fig. ④), and then put it in the multicooker (fig. ⑤).
3 Close the lid of the multicooker (fig. ⑥), and put the plug in the power socket (fig. ⑦).
4 Touch "menu" (**МЕНЮ**) to select "roast" (**Запекать**) (fig. ㉑).
5 Touch and hold "start" (**СТАРТ/ВЫКЛ**) for 3 seconds to confirm and start cooking (fig. ⑩).
6 There are 2 stages of roasting. When the first stage (about 35 minutes, 130°C) is over, the multicooker beeps 5 times every 30 seconds as a reminder for you to open the lid, and turn the food over in the inner pot.
↳ The remaining cooking time (25 minutes) displays on the screen.
7 Touch "menu" (**МЕНЮ**) to start the second stage (120°C).
↳ If menu (**МЕНЮ**) is not touched within 5 minutes after the first stage is over, the multicooker will turn into warm keeping.
8 When the cooking is finished, the appliance beeps and turns into standby mode automatically.

Baking (Печь)

1 Put the ingredients to bake in the inner pot.
2 Wipe the outside of the inner pot dry (fig. ④), and then put it in the multicooker (fig. ⑤).
3 Close the lid of the multicooker (fig. ⑥), and put the plug in the power socket (fig. g).
4 Touch "menu" (**МЕНЮ**) to select "bake" (**Печь**) (fig. ㉒).
↳ To choose a different baking temperature, refer to chapter "Setting up the cooking temperature".
↳ To choose a different cooking time, refer to chapter "Setting up the cooking time".
5 Touch and hold "start" (**СТАРТ/ВЫКЛ**) for 3 seconds to confirm and start cooking (fig. ⑩).

Note

- If the baking temperature is set below 80°C, when the cooking is finished, the appliance turns into standby mode automatically.

6 When the cooking is finished, the appliance beeps and turns into warm keeping automatically.

Note

- When baking cake, keep the lid closed during cooking. Baking cake at 130°C and by 45 minutes usually delivers best cooking result.
- If you bake other food with a temperature above 140°C, keep the lid open.
- When removing the inner pot from the multicooker after cooking, use a kitchen glove or a cloth, as the inner pot could be very hot.

Making jelly meat (Холодец)

1 Put the ingredients for the jelly meat in the inner pot.
2 Wipe the outside of the inner pot dry (fig. ④), and then put it in the multicooker (fig. ⑤).
3 Close the lid of the multicooker (fig. ⑥), and put the plug in the power socket (fig. ⑦).
4 Touch "menu" (**МЕНЮ**) to select "jelly meat" (**Холодец**) (fig. ㉓).
↳ To choose a different cooking time, refer to chapter "Setting up the cooking time".
5 Touch and hold "start" (**СТАРТ/ВЫКЛ**) for 3 seconds to confirm and start cooking (fig. ⑩).
6 When the cooking is finished, the appliance beeps and turns into warm keeping automatically.

Note

- [- -] displays on the screen before the water/liquid is brought to boil. When the water/liquid starts boiling, the set cooking time displays on the screen.

Making yogurt (Йогурт) or sour milk (Кефир)

1 Mix the ingredients for the yogurt or sour milk well and put them in the inner pot.
2 Wipe the outside of the inner pot dry (fig. ④), and then put it in the multicooker (fig. ⑤).
3 Close the lid of the multicooker (fig. ⑥), and put the plug in the power socket (fig. ⑦).
4 Touch "menu" (**МЕНЮ**) to select "yogurt" (**Йогурт**) (fig. ㉔) or "sour milk" (**Кефир**) (fig. ㉕).
↳ To choose a different cooking time, refer to chapter "Setting up the cooking time".
5 Touch and hold "start" (**СТАРТ/ВЫКЛ**) for 3 seconds to confirm and start cooking (fig. ⑩).
6 When the cooking is finished, the appliance beeps and turns into standby automatically.

Reheating (Разогреть)

1 Loosen the food and evenly distribute it in the inner pot.
2 Pour some water onto the food to prevent it from becoming too dry. The quantity of the water depends on the amount of food.
3 Wipe the outside of the inner pot dry (fig. ④), and then put it in the multicooker (fig. ⑤).
4 Close the lid of the multicooker (fig. ⑥), and put the plug in the power socket (fig. ⑦).
5 Touch "menu" (**МЕНЮ**) to select "reheat" (**Разогреть**) (fig. ㉖).
↳ To choose a different cooking time, refer to chapter "Setting up the cooking time".
6 Touch and hold "start" (**СТАРТ/ВЫКЛ**) for 3 seconds to confirm and start cooking (fig. ⑩).
7 When the cooking is finished, the appliance beeps and turns into warm keeping automatically.

Manual (Мультиповар)

You may use the manual mode to cook food with more control over the cooking time and temperature.
1 Put ingredients into the inner pot.
2 Wipe the outside of the inner pot dry (fig. ④), and then put it in the multicooker (fig. ⑤).
3 Close the lid of the multicooker (fig. ⑥), and put the plug in the power socket (fig. ⑦).
4 Touch "menu" (**МЕНЮ**) to select "manual" (**Мультиповар**) (fig. ㉗).
↳ To choose a different cooking temperature, refer to chapter "Setting up the cooking temperature".
↳ To choose a different cooking time, refer to chapter "Setting up the cooking time".
5 Touch and hold "start" (**СТАРТ/ВЫКЛ**) for 3 seconds to confirm and start cooking (fig. ⑩).
6 When the cooking is finished, the appliance beeps and turns into warm keeping automatically.

Note

- If you select a temperature below 80°C, the multicooker automatically turns into standby after the cooking process is finished.
- If you select a temperature above 140°C, the top lid must be open during cooking.

Multicook Pro (Мультиповар Pro)

With the multicook Pro function, you can set up to 9 stages of cooking with different time and temperature.
For example, you can set the first stage for 5 minutes at 160°C, the second stage for 10 minutes at 100°C and the last stage for 20 minutes at 80°C.
1 When the multicooker is at standby mode, touch "multicook Pro" (**Мультиповар Pro**). (fig. ㉘)
↳ "**1**" lights up on the screen.
2 Refer to chapter "Setting up the cooking time" and select the cooking time for stage 1.
3 Refer to chapter "Setting up the cooking temperature" and select the cooking temperature for stage 1.
4 Touch "multicook Pro" (**Мультиповар Pro**) again and move to stage 2. (fig. ㉙)
↳ "**2**" lights up on the screen.
5 Set the cooking time and temperature for stage 2.
6 Repeat the above steps until you have set all the stages you need, and touch and hold "start" (**СТАРТ/ВЫКЛ**) for 3 seconds to confirm and start cooking (fig. ⑩).

Note

- The total cooking time for all the cooking stages you have set has a maximum limitation of 24 hours.

Warm keeping

For cooking functions with warm keeping, you can choose to activate or deactivate warm keeping after the cooking process is finished.
- Before you start a cooking function with warm keeping, the keep-warm indicator will be flashing. If you start the cooking function directly, the multicooker will turn into warm keeping automatically when the cooking process is finished.
- Before you start a cooking function with warm keeping, the keep-warm indicator will be flashing. If you press the keep-warm button (**ПОДОГРЕВ**), the keep-warm indicator will go off. After the cooking process is finished, the multicooker will turn into standby mode automatically.

Note

- The maximum warm keeping time is 24 hours.
- The warm keeping mode does not apply to the following cooking functions: Multicook Pro, Yogurt, Fry, Manual, and Bake (only when baking at temperatures below 80°C).

Setting up the cooking time

You can adjust the cooking time for some functions. Refer to chapter "Functions overview" for the regulating range.
1 Select the cooking menu you need.
2 Touch "cooking time" (**ВРЕМЯ ПРИГОТОВЛЕНИЯ**) (fig. ㉚).
↳ The hour unit starts flashing on the display.
3 Touch "increase" (**+**) or "decrease" (**-**) to set the hour unit (fig. ㉛).
4 After the hour unit is set, touch "cooking time" (**ВРЕМЯ ПРИГОТОВЛЕНИЯ**) again (fig. ㉜).
↳ The minute unit starts flashing on the display.
5 Touch "increase" (**+**) or "decrease" (**-**) to set the minute unit (fig. ㉝).
6 Touch and hold "start" (**СТАРТ/ВЫКЛ**) for 3 seconds to confirm and start cooking (fig. ⑩).

Note

- If the multicooker is left idle for 10 seconds after "cooking time" (**ВРЕМЯ ПРИГОТОВЛЕНИЯ**) is touched, it will beep for another 15 seconds, you can still set the cooking time at this point. If no button is touched, the multicooker will turn into standby mode.
- For functions with a maximum cooking time of no more than 1 hour, the first time you touch "cooking time" (**ВРЕМЯ ПРИГОТОВЛЕНИЯ**), the minute unit starts flashing on the display.

Preset time for delayed cooking

You can preset the delayed cooking time for some cooking functions. Refer to chapter "Functions overview" and see the preset time for different functions.
1 Select the cooking menu you need.
2 Touch "preset time" (**ОТСРОЧКА**). (fig. ㉞)
↳ The hour unit starts flashing on the display.
3 Touch "increase" (**+**) or "decrease" (**-**) to set the hour unit (fig. ㉟).
4 After the hour unit is set, touch "preset" (**ОТСРОЧКА**) again (fig. ㊱).
↳ The minute unit starts flashing on the display.
5 Touch "increase" (**+**) or "decrease" (**-**) to set the minute unit (fig. ㊲).
6 Touch and hold "start" (**СТАРТ/ВЫКЛ**) for 3 seconds to confirm and start cooking (fig. ⑩).

Note

- If the multicooker is left idle for 10 seconds after "preset" (**ОТСРОЧКА**) is touched, it will beep for another 15 seconds, you can still set the preset time at this point. If no button is touched, the multicooker will turn into standby mode.
- The cooking process will be finished when the preset time has elapsed. For example, if you set a preset time of 8 hours, the dishes will be ready 8 hours later.

Setting up the cooking temperature

You can adjust the cooking temperature for some menus. Refer to chapter "Functions overview" and see which menus have the temperature regulation as well as the regulating range.
1 Select the cooking menu you need.
2 Touch "temperature" (**ТЕМП.**) (fig. ㊳).
↳ The default cooking temperature displays on the screen.
3 Touch "increase" (**+**) or "decrease" (**-**) to set the cooking temperature (fig. ㊴).
4 Touch and hold "start" (**СТАРТ/ВЫКЛ**) for 3 seconds to confirm and start cooking (fig. ⑩).

Setting up the child lock

To protect children from using the multicooker or to avoid any misoperation, you can activate the child lock during a cooking process.
1 Touch and hold "child lock" (**ЗАЩИТА ОТ ДЕТЕЙ**) for 3 seconds to activate the child lock (fig. ㊵).
↳ The child lock icon lights up on the display.
2 To unlock, touch and hold "child lock" (**ЗАЩИТА ОТ ДЕТЕЙ**) for 3 seconds again (fig. ㊶).
↳ The child lock icon lights off.

5 Cleaning and Maintenance

Note

- Unplug the multicooker and wait until it has cooled down sufficiently before cleaning.

Interior

Inside of the top lid and the main body; the heating element:
- Wipe with a wrung out cloth.
- Make sure to remove all the food residues stuck to the multicooker.

Exterior

Surface of the top lid and outside of the main body:
- Wipe with a cloth damped with soap water.
- Only use soft and dry cloth to wipe the control panel.
- Make sure to remove all the food residues around the control panel.

Accessories

Detachable inner lid, inner pot, steam basket, and detachable steam vent cap:
- Soak in hot water and clean with sponge.

6 Recycling

This symbol means that this product shall not be disposed of with normal household waste (2012/19/EU).
Follow your country's rules for the separate collection of electrical and electronic products. Correct disposal helps prevent negative consequences for the environment and human health.

7 Guarantee and service

If you need service or information, or if you have a problem, visit the Philips website at www.philips.com or contact the Philips Customer Care Center in your country. You can find its phone number in the worldwide guarantee leaflet. If there is no Customer Care Center in your country, go to your local Philips dealer.

8 Specifications

Model Number	HD4731, HD4737
Rated voltage	220V-240V~
Rated power output	890W-1070W
Rated capacity	5.0L

9 Troubleshooting

If you encounter problems when using this multicooker, check the following points before requesting service. If you cannot solve the problem, contact the Philips Consumer Care Center in your country.

Problem	Solution
The light on the button does not go on.	There is a connection problem. Check if the power cord is connected to the multicooker properly and if the plug is inserted firmly into the power outlet.
	The light is defective. Take the appliance to your Philips dealer or a service center authorized by Philips.
The display does not function.	The multicooker is not connected to the power supply. If there is no power supply, the power failure backup function does not work and the display does not function.
The ingredients are not cooked.	You did not touch and hold "start" (**СТАРТ / ВЫКЛ**) for 3 seconds.
	Make sure that there is no foreign residue on the heating element and the outside of the inner pot before switching the multicooker on.
	The heating element is damaged, or the inner pot is deformed. Take the multicooker to your Philips dealer or a service center authorized by Philips.
The rice is too dry and not well cooked.	Add more water to the rice, and cook for a bit longer.
The rice is scorched.	You have not rinsed the rice properly. Rinse the rice until the water runs clear.
The multicooker does not turn into warm keeping automatically.	You might have touched "keep-warm" (**ПОДОГРЕВ**) before starting the cooking process. In this case the multicooker will be in standby mode after the cooking is finished.
	The temperature control is defective. Take the appliance to your Philips dealer or a service center authorized by Philips.
Water spills out of the multicooker during cooking.	Make sure that the ingredients you put in the inner pot do not exceed the MAX indication.
I cannot get to the desired cooking function.	Touch "menu" (**МЕНЮ**) repeatedly to select the desired function.
Dishes smell bad after cooking	Clean the inner pot with some washing detergent and warm water.
	After cooking, make sure the steam vent cap, inner lid and inner pot is cleaned thoroughly.
Error message (E1, E2, E3, or E4) appears on the display.	There has been a power failure during cooking. Take the appliance to your Philips dealer or a service center authorized by Philips.

Қазақша

1 Көп функциялы тағам пісіргішіңіз

Сатып алғаныңыз құтты болсын және Philips компаниясына қош келдіңіз!
Philips ұсынатын қолдауды толық пайдалану үшін, өнімді www.philips.com/welcome торабында тіркеңіз.

2 Қорап ішіндегі заттар (1-сурет)

①	Көп функциялы тағам пісіргіштің негізгі бөлігі
②	Тоқ сымы
③	Бу себеті
④	Пайдаланушы нұсқаулығы
⑤	Рецепт кітапшасы
⑥	Кепілдік картасы

3. Жалпы шолу

Өнімге жалпы шолу (2 -сурет)

①	Жоғарғы қақпақ
②	Алынатын ішкі қақпақ
③	Ішкі ыдыс
④	Басқару панелі
⑤	Қыздыру элементі
⑥	Қуат розеткасы
⑦	Негізгі бөлік
⑧	Тағам пісіргіштің тұтқасы
⑩	Су деңгейінің көрсеткіштері
⑩	Мөрлейтін сақина
⑪	Алынатын бу шығатын тесікше қақпағы
⑫	Қақпақты шешу түймесі

Басқару элементтеріне шолу (3-сурет)

⑬	Жылы сақтау түймесі
⑭	Балалардан құлыптау түймесі
⑮	Көп функциялы тағам пісіргіш Pro түймесі
⑯	Уақытты алдын ала орнату түймесі
⑰	Азайту түймесі
⑱	Көбейту түймесі
⑲	Пісіру уақыты түймесі
⑳	Меню түймесі
㉑	Температура түймесі
㉒	Бастау/Өшіру түймесі
㉓	Дисплей экраны

Функцияларға шолу

Функциялар	Әдепкі пісіру уақыты	Пісіру уақытын реттеу ауқымы
Күріш (Рис)	30-40 мин.	/
Жарма (Крупы)	30-40 мин.	/
Палау (Плов)	35 мин.	/
Ботқа (Каша)	10 мин.	5 мин. - 2 сағ.
Буға пісіру (Готовить на пару)	20 мин.	5 мин. - 2 сағ.
Қайнату (Варить)	20 мин.	5 мин. - 2 сағ.
Көже (Суп)	1 сағ.	20 мин.-4 сағ.
Сусындар (Напитки)	10 мин.	5-40 мин.
Бұқтыру (Тушить)	1 сағ.	20 мин. - 10 сағ.
Демдеп пісіру (Томить)	5 сағ.	1-15 сағ.
Рагу (Рагу)	2 сағ.	20 мин. - 10 сағ.
Қуыру (Жарить)	15 мин	5-60 мин.
Қақтап пісіру (Запекать)	1 сағ.	/
Пеш ішінде пісіру (Печь)	45 мин.	20 мин. - 2 сағ.
Іркілдек (Холодец)	6 сағ.	4-10 сағ.
Йогурт (Йогурт)	8 сағ.	6-12 сағ.
Айран (Кефир)	8 сағ.	6-12 сағ.
Жылыту (Разогреть)	25 мин.	5-60 мин.
Қолмен (Мультиповар)	2 сағ.	5 мин. - 10 сағ.
Көп функциялы аспаз Pro (Мультиповар Pro)	5 мин.	5 мин. - 15 сағ.

Функциялар	Алдын ала орнату уақыты	Әдепкі пісіру температурасы	Температураны реттеу ауқымы
Күріш (Рис)	1-24 сағ.	130-140°C	/
Жарма (Крупы)	1-24 сағ.	130-140°C	/
Палау (Плов)	1-24 сағ.	130-140°C	/
Ботқа (Каша)	1-24 сағ.	90-100°C	/
Буға пісіру (Готовить на пару)	1-24 сағ.	100°C	/
Қайнату (Варить)	1-24 сағ.	100°C	/
Көже (Суп)	1-24 сағ.	90-100°C	/
Сусындар (Напитки)	1-24 сағ.	100°C	/
Бұқтыру (Тушить)	1-24 сағ.	95°C	/
Демдеп пісіру (Томить)	1-24 сағ.	80°C	/
Рагу (Рагу)	1-24 сағ.	90°C	/
Қуыру (Жарить)	/	145-160°C	/
Қақтап пісіру (Запекать)	1-24 сағ.	120-130°C	/
Пеш ішінде пісіру (Печь)	/	130°C	40-160°C
Іркілдек (Холодец)	1-24 сағ.	90-100°C	/
Йогурт (Йогурт)	1-24 сағ.	40±3°C	/
Айран (Кефир)	1-24 сағ.	40±3°C	/
Жылыту (Разогреть)	/	85°C	/
Қолмен (Мультиповар)	1-24 сағ.	100°C	30-160°C
Көп функциялы аспаз Pro (Мультиповар Pro)	1-24 сағ.	100°C	30-160°C

Есте сақтаңыз

- Күріш (**Рис**), жарма (**Крупы**) және палау (**Плов**) үшін пісіру уақытын ішкі ыдысқа салынған құрамдастарға қарай көп функциялы тағам пісіргіш өзі анықтайды.
- Сіз пеш ішінде пісіру (**Печь**), қолмен пісіру (**Мультипова**р) және мультипісіргіш Pro (**Мультиповар Pro**) үшін пісіру температурасын реттей аласыз. Пісіру үшін 40°C-160°C аралығындағы температура пайдаланылады; қолмен пісіру және мультипісіргіш Pro функциясы үшін 30°C - 160°C аралығындағы температура пайдаланылады.
- Пісіру басталғаннан кейін тамақ пісіруді тоқтату үшін Бастау/Өшіру түймесін (**СТАРТ/ВЫКЛ**) басуыңызға болады, сонда көп функциялы тағам пісіргіш күту режиміне өтеді.

4 Көп функциялы тағам пісіргішті пайдалану (4-сурет)

Есте сақтаңыз

- Барлық мәзірлер үшін ішкі кәстрөлдің ішкі жағындағы **MAX** көрсеткішінен асырмаңыз, әйтпесе пісіру кезінде тағам тасып кетуі мүмкін (①-сур.).
- Күріш (**Рис**), жарма (**Крупы**) және палау (**Плов**) пісірген кезде пісіру уақыты ең басынан бастап көрсетілмейді. [- -] Пісіру уақытының көбісінде экранда көрсетіледі, себебі көп функциялы тағам пісіргіш бастапқы дайындау кезеңінде суды/сұйықтық пен құрамдастар көлемін анықтауға тиіс. Көп функциялы тағам пісіргіш қажетті пісіру уақытын анықтаған кезде, қалған пісіру уақыты экранда көрсетіледі. Ботқа (**Каша**), буға пісіру (**Готовить на пару**), қайнату (**Варить**), іркілдек (**Холодец**), және сусындар (**Напитки**) үшін,су/сұйықтық қайнардан бұрын экранда [- -] көрсетіледі. Су/сұйықтық қайнай бастағанда пісіру уақыты экранда көрсетіледі.
- Әр мәзірмен пісіру бойынша толық ақпаратты рецепттер кітапшасынан қараңыз.

Кеңес

- Белгілі бір мәзірді таңдау үшін «мәзір» (**МЕНЮ**) түймесін қайта-қайта басыңыз. Сондай-ақ «мәзір» (**МЕНЮ**) түймесін бір рет басып, қосу (**+**) немесе азайту (**-**) түймесін басуға да болады.

Алғашқы рет қолданар алдында

1 Ішкі ыдыстан барлық қосалқы құралдарды алыңыз, одан кейін ішкі ыдыстың орам материалын алыңыз.
2 Көп функциялы тағам пісіргішті бірінші рет пайдаланбастан бұрын оның бөліктерін мұқият тазалаңыз («Тазалау және техникалық қызмет көрсету» тарауын қараңыз).

Есте сақтаңыз

- Көп функциялы тағам пісіргішті пайдаланбастан бұрын барлық бөліктерінің толық кепкенін тексеріңіз.

Күріш (Рис) пен жарманы (Крупы) пісіру

Есте сақтаңыз

- Тұратын аймағыңыздағы тоқ кернеуі тұрақты болмаса, көп функциялы тағам пісіргіштегі тағам тасып кетуі мүмкін.
- Пісіру аяқталғаннан кейін күрішті/жарманы араластырыңыз және жұмсақ болуы үшін артық ылғалды кетіру үшін оны бірден қопсытыңыз.
- Пісіру жағдайларына байланысты күріштің/жарманың төменгі бөлігі аздап қоңырлануы мүмкін.

1 Күрішті жуыңыз да, жуылған күрішті ішкі кәстрөлге салып, су құйыңыз (②-сур.).

Есте сақтаңыз

- Күріш/жарма мен судың арақатынасын рецепттер кітапшасынан қараңыз.

2 Қақпақты ашу үшін қақпақты босату түймесін басыңыз (③-сур.).
3 Ішкі ыдыстың сыртын кептіріп сүртіңіз (④-сур.), содан кейін көп функциялы тағам пісіргішке салыңыз (⑤-сур.).

Есте сақтаңыз

- Ішкі ыдыстың қыздыру элементіне дұрыс тиіп тұрғанын тексеріңіз.
- Ішкі кәстрөлдің сырты таза әрі құрғақ екенін және қыздырғыш элементте бөгде қалдықтың жоқ екенін тексеріңіз.

4 Көп функциялы тағам пісіргіштің қақпағын жауып (⑥-сур.), ашаны қуат розеткасына қосыңыз (g-сур.).
5 «Мәзір» (**МЕНЮ**) түймесін түртіп, «күріш» (**Рис**) (⑧-сур.) немесе «жарма» (**Крупы**) (⑨-сур.) тармағын таңдаңыз.
6 Растап, пісіруді бастау үшін «бастау» (**СТАРТ/ВЫКЛ**) түймесін 3 секунд басып тұрыңыз (⑩-сур.).
7 Пісіру аяқталғанда, құрылғы дыбыстық сигнал шығарып, жылы сақтау режимі автоматты түрде іске қосылады.

Палау (Плов) пісіру

Есте сақтаңыз

- Тұратын аймағыңыздағы тоқ кернеуі тұрақты болмаса, көп функциялы тағам пісіргіштегі тағам тасып кетуі мүмкін.

1 Палаудың құрамдас бөліктерін ішкі кәстрөлге салыңыз.
2 Ішкі ыдыстың сыртын кептіріп сүртіңіз (④-сур.), содан кейін көп функциялы тағам пісіргішке салыңыз (⑤-сур.).
3 Көп функциялы тағам пісіргіштің қақпағын жауып (⑥-сур.), ашаны қуат розеткасына қосыңыз (⑦-сур.).
4 «Мәзір» (**МЕНЮ**) түймесін басып, «палау» (**Плов**) (⑪-сур.) тармағын таңдаңыз.
5 Растап, пісіруді бастау үшін «бастау» (**СТАРТ/ВЫКЛ**) түймесін 3 секунд басып тұрыңыз (⑩-сур.) тармағын таңдаңыз.
6 Пісіру аяқталғанда, құрылғы дыбыстық сигнал шығарып, жылы сақтау режимі автоматты түрде іске қосылады.

Ботқа (Каша) пісіру

Есте сақтаңыз

- Тұратын аймағыңыздағы тоқ кернеуі тұрақты болмаса, көп функциялы тағам пісіргіштегі тағам тасып кетуі мүмкін.

1 Ботқаның құрамдас бөліктерін ішкі кәстрөлге салып, шамалы араластырыңыз.
2 Ішкі ыдыстың сыртын кептіріп сүртіңіз (④-сур.), содан кейін көп функциялы тағам пісіргішке салыңыз (e-сур.).
3 Көп функциялы тағам пісіргіштің қақпағын жауып (⑥-сур.), ашаны қуат розеткасына қосыңыз (⑦-сур.).
4 «Мәзір» (**МЕНЮ**) түймесін басып, «ботқа» (**Каша**) (⑫-сур.) тармағын таңдаңыз.
↳ Басқа пісіру уақытын орнату үшін «Пісіру уақытын реттеу» тарауын қараңыз.
5 Растап, пісіруді бастау үшін «бастау» (**СТАРТ/ВЫКЛ**) түймесін 3 секунд басып тұрыңыз (⑩-сур.) тармағын таңдаңыз.
6 Пісіру аяқталғанда, құрылғы дыбыстық сигнал шығарып, жылы сақтау режимі автоматты түрде іске қосылады.

Есте сақтаңыз

- [- -] су/сұйықтық қайнардың алдында экранда көрсетіледі. Су/сұйықтық қайнай бастағанда пісіру уақыты экранда көрсетіледі.
- Құрамдас бөліктер мен сұйықтықтың арақатынасын рецепттер кітапшасынан қараңыз.

Буға пісіру (Готовить на пару)

1 Ішкі ыдысқа біраз су құйыңыз.

Есте сақтаңыз

- Тағамды буға пісіру үшін ішкі ыдысқа 0,5-2 л су құйыңыз. Тағам түріне байланысты су мөлшерін аздап реттей аласыз.

2 Ішкі ыдыстың сыртын кептіріп сүртіңіз (④-сур.), содан кейін көп функциялы тағам пісіргішке салыңыз (⑤-сур.).
3 Бу себетін ішкі кәстрөлге салып, тағамды шараға салыңыз да, шараны бу себетінің үстіне қойыңыз.
↳ Бу себетінен ыстық бу жоғары қарай көтерілуі үшін ингредиенттер бу себетінің барлық тесіктерін жауып тастамағанын тексеріңіз.
4 Көп функциялы тағам пісіргіштің қақпағын жауып (⑥-сур.), ашаны қуат розеткасына қосыңыз (⑦-сур.).
5 «Мәзір» (**МЕНЮ**) түймесін басып, «буға пісіру» (**Готовить на пару**) (⑬-сур.) тармағын таңдаңыз.
↳ Басқа пісіру уақытын орнату үшін «Пісіру уақытын реттеу» тарауын қараңыз.
6 Растап, пісіруді бастау үшін «бастау» (**СТАРТ/ВЫКЛ**) түймесін 3 секунд басып тұрыңыз (⑩-сур.) тармағын таңдаңыз.
7 Пісіру аяқталғанда, құрылғы дыбыстық сигнал шығарып, жылы сақтау режимі автоматты түрде іске қосылады.

Есте сақтаңыз

- Тағамды буға пісіріп жатқанда, бу себетін суға батырмаңыз.
- [- -] су/сұйықтық қайнардың алдында экранда көрсетіледі. Су/сұйықтық қайнай бастағанда пісіру уақыты экранда көрсетіледі.
- Буға пісіру аяқталғанда, шара мен бу себетін шығарып алу үшін аспаз қолғабын немесе шүберекті пайдаланыңыз, себебі олар өте ыстық болуы мүмкін.

Қайнату (Варить)

1 Ішкі кәстрөлге шамалы су құйыңыз.
2 Ішкі ыдыстың сыртын кептіріп сүртіңіз (④-сур.), содан кейін көп функциялы тағам пісіргішке салыңыз (⑤-сур.).
3 Көп функциялы тағам пісіргіштің қақпағын жауып (⑥-сур.), ашаны қуат розеткасына қосыңыз (⑦-сур.).
4 «Мәзір» (**МЕНЮ**) түймесін басып, «қайнату» (**Варить**) (⑭-сур.) тармағын таңдаңыз.
↳ Басқа пісіру уақытын орнату үшін «Пісіру уақытын реттеу» тарауын қараңыз.
5 Растап, пісіруді бастау үшін «бастау» (**СТАРТ/ВЫКЛ**) түймесін 3 секунд басып тұрыңыз (⑩-сур.) тармағын таңдаңыз.
6 Су қайнаған кезде, ескерту үшін көп функциялы тағам пісіргіш дыбыстық сигнал береді.

Есте сақтаңыз

- [- -] су/сұйықтық қайнардың алдында экранда көрсетіледі. Су/сұйықтық қайнай бастағанда пісіру уақыты экранда көрсетіледі.

7 Пісіру аяқталғанда, құрылғы дыбыстық сигнал шығарып, жылы сақтау режимі автоматты түрде іске қосылады.

Көже пісіру (Суп)

1 Көженің құрамдас бөліктері мен суды/сұйықтықты ішкі кәстрөлге салыңыз.
2 Ішкі ыдыстың сыртын кептіріп сүртіңіз (④-сур.), содан кейін көп функциялы тағам пісіргішке салыңыз (⑤-сур.).
3 Көп функциялы тағам пісіргіштің қақпағын жауып (⑥-сур.), ашаны қуат розеткасына қосыңыз (⑦-сур.).
4 «Мәзір» (**МЕНЮ**) түймесін басып, «көже» (**Суп**) (⑮-сур.) тармағын таңдаңыз.
↳ Басқа пісіру уақытын орнату үшін «Пісіру уақытын реттеу» тарауын қараңыз.
5 Растап, пісіруді бастау үшін «бастау» (**СТАРТ/ВЫКЛ**) түймесін 3 секунд басып тұрыңыз (⑩-сур.) тармағын таңдаңыз.
6 Пісіру аяқталғанда, құрылғы дыбыстық сигнал шығарып, жылы сақтау режимі автоматты түрде іске қосылады.

Сусын дайындау (Напитки)

1 Сусынның құрамдас бөліктерін ішкі кәстрөлге салыңыз.
2 Ішкі ыдыстың сыртын кептіріп сүртіңіз (④-сур.), содан кейін көп функциялы тағам пісіргішке салыңыз (⑤-сур.).
3 Көп функциялы тағам пісіргіштің қақпағын жауып (⑥-сур.), ашаны қуат розеткасына қосыңыз (⑦-сур.).
4 «Мәзір» (**МЕНЮ**) түймесін басып, «сусындар»(**Напитки**) (⑯-сур.). тармағын таңдаңыз.
↳ Басқа пісіру уақытын орнату үшін «Пісіру уақытын реттеу» тарауын қараңыз.
5 Растап, пісіруді бастау үшін «бастау» (**СТАРТ/ВЫКЛ**) түймесін 3 секунд басып тұрыңыз (⑩-сур.) тармағын таңдаңыз.
6 Пісіру аяқталғанда, құрылғы дыбыстық сигнал шығарып, жылы сақтау режимі автоматты түрде іске қосылады.

Есте сақтаңыз

- [- -] су/сұйықтық қайнардың алдында экранда көрсетіледі. Су/сұйықтық қайнай бастағанда пісіру уақыты экранда көрсетіледі.

Бұқтыру (Тушить) немесе рагу пісіру (Рагу)

1 Бұқтырылатын немесе рагуға арналған құрамдас бөліктерді ішкі кәстрөлге салыңыз.
2 Ішкі ыдыстың сыртын кептіріп сүртіңіз (④-сур.), содан кейін көп функциялы тағам пісіргішке салыңыз (⑤-сур.).
3 Көп функциялы тағам пісіргіштің қақпағын жауып (⑥-сур.), ашаны қуат розеткасына қосыңыз (⑦-сур.).
4 «Мәзір» (**МЕНЮ**) түймесін басып, «бұқтыру» (**Тушить**) (⑰-сур.) немесе «рагу» (**Рагу**) (⑱-сур.) тармағын таңдаңыз.
↳ Басқа пісіру уақытын орнату үшін «Пісіру уақытын реттеу» тарауын қараңыз.
5 Растап, пісіруді бастау үшін «бастау» (**СТАРТ/ВЫКЛ**) түймесін 3 секунд басып тұрыңыз (⑩-сур.) тармағын таңдаңыз.
6 Пісіру аяқталғанда, құрылғы дыбыстық сигнал шығарып, жылы сақтау режимі автоматты түрде іске қосылады.

Демдеп пісіру (Томить)

1 Ішкі ыдыстың сыртын кептіріп сүртіңіз (④-сур.), содан кейін көп функциялы тағам пісіргішке салыңыз (⑤-сур.).
2 Ашаны қуат розеткасына қосыңыз (⑦-сур.).
3 «Мәзір» (**МЕНЮ**) түймесін басып, «демдеп пісіру» (**Томить**) (⑲-сур.) тармағын таңдаңыз.
4 Растап, пісіруді бастау үшін «бастау» (**СТАРТ/ВЫКЛ**) түймесін 3 секунд басып тұрыңыз (⑩-сур.) тармағын таңдаңыз.
5 Пісіру аяқталғанда, құрылғы дыбыстық сигнал шығарып, жылы сақтау режимі автоматты түрде іске қосылады.

Қуыру (Жарить)

1 Ішкі ыдыстың сыртын кептіріп сүртіңіз (④-сур.), содан кейін көп функциялы тағам пісіргішке салыңыз (⑤-сур.).
2 Ашаны қуат розеткасына қосыңыз g-сур.).
3 Ішкі кәстрөлге шамалы сұйық май құйыңыз.
4 «Мәзір» (**МЕНЮ**) түймесін басып, «қуыру» (**Жарить**) (⑳-сур.) тармағын таңдаңыз.
5 Растап, пісіруді бастау үшін «бастау» (**СТАРТ/ВЫКЛ**) түймесін 3 секунд басып тұрыңыз (⑩-сур.).
6 Майды 5 минут қыздырыңыз да, құрамдас бөліктер мен дәмдеуіштерді ішкі кәстрөлге салыңыз.
7 Қақпағын ашып қойып, құрамдас бөліктерін қалақшамен үздіксіз араластырып тұрыңыз.
8 Пісіру аяқталғанда, құрылғы дыбыстық сигнал шығарып, күту режиміне автоматты түрде ауысады.

Қақтап пісіру (Запекать)

1 Құрамдас бөліктерін ішкі кәстрөлге салыңыз.
2 Ішкі ыдыстың сыртын кептіріп сүртіңіз (6- ④-сур.), содан кейін көп функциялы тағам пісіргішке салыңыз (⑤-сур.).
3 Көп функциялы тағам пісіргіштің қақпағын жауып (⑥-сур.), ашаны қуат розеткасына қосыңыз (⑦-сур.).
4 "Мәзір" (**МЕНЮ**) түймесін басып, "қақтап пісіру" (**Запекать**) тармағын таңдаңыз (㉑-сур.).
5 Растап, пісіруді бастау үшін «бастау» (**СТАРТ/ВЫКЛ**) түймесін 3 секунд басып тұрыңыз (⑩-сур.) тармағын таңдаңыз.
6 Қыздырып пісірудің 2 кезеңі бар. Бірінші кезең (шамамен 35 минут, 130°C) аяқталғаннан кейін қақпақты ашып, ішкі кәстрөлдегі тағамды аударыстыру туралы ескерту үшін тағам пісіргіш әр 30 секунд сайын 5 рет қысқа дыбыс береді.
↳ Қалған пісіру уақыты (25 минут) экранда көрсетіледі.
7 Екінші кезеңді (120°C) бастау үшін «мәзір» (**МЕНЮ**) түймесін басыңыз.
↳ Егер бірінші кезең аяқталғаннан кейін 5 минут ішінде мәзір (**МЕНЮ**) түймесін баспасаңыз, тағам пісіргіш жылы сақтау режиміне ауысады.
8 Пісіру аяқталғанда, құрылғы дыбыстық сигнал шығарып, күту режиміне автоматты түрде ауысады.

Пеш ішінде пісіру (Печь)

1 Пеште пісірілетін құрамдас бөліктерді ішкі кәстрөлге салыңыз.
2 Ішкі ыдыстың сыртын кептіріп сүртіңіз (④-сур.), содан кейін көп функциялы тағам пісіргішке салыңыз (⑤-сур.).
3 Көп функциялы тағам пісіргіштің қақпағын жауып (⑥-сур.), ашаны қуат розеткасына қосыңыз (g-сур.).
4 "Мәзір" (**МЕНЮ**) түймесін басып, "пеш ішінде пісіру" (**Печь**) тармағын таңдаңыз (㉒-сур.).
↳ Пеште пісірудің басқа уақытын орнату үшін «Пісіру уақытын реттеу» тарауын қараңыз.
↳ Басқа пісіру уақытын орнату үшін «Пісіру уақытын реттеу» тарауын қараңыз.
5 Растап, пісіруді бастау үшін «бастау» (**СТАРТ/ВЫКЛ**) түймесін 3 секунд басып тұрыңыз (⑩-сур.) тармағын таңдаңыз.

Есте сақтаңыз

- Егер пісіру температурасы 80°C-тан төмен орнатылса, тағам піскен кезде құрылғы күту режиміне автоматты түрде ауысады.

6 Пісіру аяқталғанда, құрылғы дыбыстық сигнал шығарып, жылы сақтау режимі автоматты түрде іске қосылады.

Есте сақтаңыз

- Торт пісірген кезде, пісіру кезінде қақпақты жауып қойыңыз. Тортты 130°C-та және 45 минут пісіру әдетте жақсы пісіру нәтижесін береді.
- Егер басқа тағамды 140°C-тан артық температурада пісіретін болсаңыз, қақпағын ашып қойыңыз.
- Тағамды пісіргеннен кейін тағам пісіргіштен ішкі кәстрөлді алған кезде аспаз қолғабын немесе шүберекті пайдаланыңыз, себебі ішкі кәстрөл өте ыстық болуы мүмкін.

Іркілдек дайындау (Холодец)

1 Іркілдектің құрамдас бөліктерін ішкі кәстрөлге салыңыз.
2 Ішкі ыдыстың сыртын кептіріп сүртіңіз (④-сур.), содан кейін көп функциялы тағам пісіргішке салыңыз (⑤-сур.).
3 Көп функциялы тағам пісіргіштің қақпағын жауып (⑥-сур.), ашаны қуат розеткасына қосыңыз (⑦-сур.).
4 "Мәзір" (**МЕНЮ**) түймесін басып, "іркілдек" (**Холодец**) тармағын таңдаңыз (㉓-сур.).
↳ Басқа пісіру уақытын орнату үшін «Пісіру уақытын реттеу» тарауын қараңыз.
5 Растап, пісіруді бастау үшін «бастау» (**СТАРТ/ВЫКЛ**) түймесін 3 секунд басып тұрыңыз (⑩-сур.) тармағын таңдаңыз.
6 Пісіру аяқталғанда, құрылғы дыбыстық сигнал шығарып, жылы сақтау режимі автоматты түрде іске қосылады.

Есте сақтаңыз

- [- -] су/сұйықтық қайнардың алдында экранда көрсетіледі. Су/сұйықтық қайнай бастағанда пісіру уақыты экранда көрсетіледі.

Йогурт (Йогурт) немесе айран (Кефир) дайындау

1 Йогурттың немесе айранның құрамдас бөліктерін жақсылап араластырып, ішкі кәстрөлге салыңыз.
2 Ішкі ыдыстың сыртын кептіріп сүртіңіз (④-сур.), содан кейін көп функциялы тағам пісіргішке салыңыз (⑤-сур.).
3 Көп функциялы тағам пісіргіштің қақпағын жауып (⑥-сур.), ашаны қуат розеткасына қосыңыз (⑦-сур.).
4 "Мәзір" (**МЕНЮ**) түймесін басып, "йогурт" (**Йогурт**) (㉔-сур.) немесе "айран" (**Кефир**) (㉕-сур.) тармағын таңдаңыз.
↳ Басқа пісіру уақытын орнату үшін «Пісіру уақытын реттеу» тарауын қараңыз.
5 Растап, пісіруді бастау үшін «бастау» (**СТАРТ/ВЫКЛ**) түймесін 3 секунд басып тұрыңыз (⑩-сур.) тармағын таңдаңыз.
6 Пісіру аяқталғанда, құрылғы дыбыстық сигнал шығарып, күту режиміне автоматты түрде ауысады.

Жылыту (Разогреть)

1 Суыған тағамды қопсытып, ішкі кәстрөлге біркелкі етіп салыңыз.
2 Қатты құрғақ болмауы үшін тағамға біраз су құйыңыз. Судың мөлшері тағамның көлеміне байланысты болады.
3 Ішкі ыдыстың сыртын кептіріп сүртіңіз (④-сур.), содан кейін көп функциялы тағам пісіргішке салыңыз (⑤-сур.).
4 Көп функциялы тағам пісіргіштің қақпағын жауып (⑥-сур.), ашаны қуат розеткасына қосыңыз (⑦-сур.).
5 "Мәзір" (**МЕНЮ**) түймесін басып, "жылыту" (**Разогреть**) тармағын таңдаңыз (㉖-сур.).
↳ Басқа пісіру уақытын орнату үшін «Пісіру уақытын реттеу» тарауын қараңыз.
6 Растап, пісіруді бастау үшін «бастау» (**СТАРТ/ВЫКЛ**) түймесін 3 секунд басып тұрыңыз (⑩-сур.) тармағын таңдаңыз.
7 Пісіру аяқталғанда, құрылғы дыбыстық сигнал шығарып, жылы сақтау режимі автоматты түрде іске қосылады.

Көп функциялы аспаз (Мультиповар)

Пісіру уақыты мен температурасын көбірек бақылап тағам пісіру үшін қолмен орындау режимін пайдалана аласыз.
1 Құрамдас бөліктерін ішкі кәстрөлге салыңыз.
2 Ішкі ыдыстың сыртын кептіріп сүртіңіз (④-сур.), содан кейін көп функциялы тағам пісіргішке салыңыз (⑤-сур.).
3 Көп функциялы тағам пісіргіштің қақпағын жауып (⑥-сур.), ашаны қуат розеткасына қосыңыз (⑦-сур.).
4 "Мәзір" (**МЕНЮ**) түймесін басып, "көп функциялы аспаз" (**Мультиповар**) тармағын таңдаңыз (㉗-сур.).
↳ Басқа пісіру температурасын таңдау үшін «Пісіру температурасын орнату» тарауын қараңыз.
↳ Басқа пісіру уақытын орнату үшін «Пісіру уақытын реттеу» тарауын қараңыз.
5 Растап, пісіруді бастау үшін «бастау» (**СТАРТ/ВЫКЛ**) түймесін 3 секунд басып тұрыңыз (⑩-сур.) тармағын таңдаңыз.
6 Пісіру аяқталғанда, құрылғы дыбыстық сигнал шығарып, жылы сақтау режимі автоматты түрде іске қосылады.

Есте сақтаңыз

- Егер 80°C-тан төмен температураны таңдасаңыз, пісіру аяқталғаннан кейін тағам пісіргіш күту режиміне автоматты түрде ауысады.
- Егер 140°C-тан жоғары температураны таңдасаңыз, онда пісіру кезінде үстіңгі қақпақ ашық болуы тиіс.

Көп функциялы азпаз Pro (Мультиповар Pro)

Көп функциялы аспаз Pro функциясы арқылы сіз әр түрлі уақыт пен температураны таңдай отырып, 9 пісіру кезеңіне дейін орната аласыз.
Мысалы, бірінші кезеңді 160°C-та 5 минутқа, екінші кезеңді 100°C-та 10 минутқа және соңғы кезеңді 80°C-та 20 минутқа орната аласыз.
1 Тағам пісіргіш күту режимінде болғанда, "көп функциялы аспаз Pro" (**Мультиповар Pro**) түймесін басыңыз. (㉘-сур.)
↳ Экранда "**1**" жанады.
2 "Пісіру уақытын орнату" тарауын қарап, 1-кезең үшін пісіру уақытын таңдаңыз.
3 "Пісіру температурасын орнату" тарауын қарап, 1-кезең үшін пісіру температурасын таңдаңыз.
4 "Көп функциялы аспаз Pro" (**Мультиповар Pro**) түймесін қайта басып, 2-кезеңге өтіңіз. (㉙-сур.)
↳ Экранда "**2**" жанады.
5 2-кезең үшін пісіру уақыты мен температурасын орнатыңыз.
6 Барлық қажетті кезеңдерді орнату үшін жоғарыда көрсетілген қадамдарды қайталаңыз, содан кейін пісіруді растап, бастау үшін "қосу" (**СТАРТ/ВЫКЛ**) түймесін 3 секунд бойы басып тұрыңыз (⑩-сур.) тармағын таңдаңыз.

Есте сақтаңыз

- Барлық орнатылған пісіру кезеңдерінің жалпы пісіру уақыты ең көбі 24 сағат болады.

Жылы күйінде ұстау

Жылы күйінде ұстау қолданылатын пісіру мәзірлері үшін тағам піскен соң жылы ұстау режимін қосуды не өшіруді таңдай аласыз.
- Жылы күйінде ұстау қолданылатын пісіру мәзірін бастар алдында жылы ұстау көрсеткіші жыпылықтап тұрады. Егер пісіруді бірден бастасаңыз, пісіру аяқталғаннан кейін тағам пісіргіш жылы ұстау режиміне автоматты түрде ауысады.
- Жылы күйінде ұстау қолданылатын пісіру мәзірін бастар алдында жылы ұстау көрсеткіші жыпылықтап тұрады. Егер жылы ұстау (**ПОДОГРЕВ**) түймесін бассаңыз, жылы ұстау көрсеткіші өшеді. Пісіру аяқталғаннан кейін тағам пісіргіш күту режиміне автоматты түрде ауысады.

Есте сақтаңыз

- Жылы ұстау режимінің ең ұзақ уақыты — 24 сағат.
- Жылы ұстау режимі келесі мәзірлерде қолданылмайды: Көп функциялы аспаз Pro, Йогурт, Қуыру, Көп функциялы аспаз және Пісіру (тек 80°C-тан төмен температурада).

Пісіру уақытын орнату

Кейбір функциялар үшін пісіру уақытын өзгерте аласыз. Өзгерту ауқымын білу үшін «Функцияларға шолу» тарауын қараңыз.
1 Қажетті пісіру мәзірін таңдаңыз.
2 "Пісіру уақыты" (**ВРЕМЯ ПРИГОТОВЛЕНИЯ**) түймесін басыңыз (㉚-сур.).
↳ Сағат көрсеткіші дисплейде жыпылықтайды.
3 Сағат көрсеткішін орнату үшін "көбейту" (**+**) немесе "азайту" (**-**) түймелерін басыңыз (㉛-сур.).
4 Сағат көрсеткіші орнатылғаннан кейін "пісіру уақыты" (**ВРЕМЯ ПРИГОТОВЛЕНИЯ**) түймесін қайтадан басыңыз (㉜-сур.).
↳ Минут көрсеткіші дисплейде жыпылықтайды.
5 Минут көрсеткішін орнату үшін "көбейту" (**+**) немесе "азайту" (**-**) түймелерін басыңыз (㉝-сур.).
6 Растап, пісіруді бастау үшін «бастау» (**СТАРТ/ВЫКЛ**) түймесін 3 секунд басып тұрыңыз (⑩-сур.) тармағын таңдаңыз.

Есте сақтаңыз

- «Пісіру уақыты» (**ВРЕМЯ ПРИГОТОВЛЕНИЯ**) басылғанан кейін 10 секундта ешбір түйме басылмаса, келесі 15 секундта дыбыстық белгі беріледі, бұл кезде әлі де пісіру уақытын орната аласыз. Егер ешбір түйме басылмаса, тағам пісіргіш күту режиміне ауысады.
- Ең ұзақ пісіру уақыты 1 сағаттан аспайтын мәзірлер үшін «пісіру уақыты» (**ВРЕМЯ ПРИГОТОВЛЕНИЯ**) түймесін бірінші рет басқан кезде минут көрсеткіші дисплейде жыпылықтай бастайды.

Кідіртілген пісіру үшін уақытты алдын ала орнату

Кейбір пісіру мәзірлері үшін кідіртілген пісіру уақытын алдын ала орната аласыз. Түрлі пісіру мәзірлері үшін алдын ала уақытты орнатуды «Функцияларға шолу» тарауынан қараңыз.
1 Қажетті пісіру мәзірін таңдаңыз.
2 "Уақытты алдын ала орнату" (**ОТСРОЧКА**) түймесін басыңыз. (㉞-сур.)
↳ Сағат көрсеткіші дисплейде жыпылықтайды.
3 Сағат көрсеткішін орнату үшін "көбейту" (**+**) немесе "азайту" (**-**) түймелерін басыңыз (㉟-сур.).
4 Сағат көрсеткіші орнатылғаннан кейін "уақытты алдын ала орнату" (**ОТСРОЧКА**) түймесін қайтадан басыңыз (㊱-сур.).
↳ Минут көрсеткіші дисплейде жыпылықтайды.
5 Минут көрсеткішін орнату үшін "көбейту" (**+**) немесе "азайту" (**-**) түймелерін басыңыз (㊲-сур.).
6 Растап, пісіруді бастау үшін «бастау» (**СТАРТ/ВЫКЛ**) түймесін 3 секунд басып тұрыңыз (⑩-сур.) тармағын таңдаңыз.

Есте сақтаңыз

- «Уақытты алдын ала орнату» (**ОТСРОЧКА**) басылғанан кейін 10 секундта ешбір түйме басылмаса, келесі 15 секундта дыбыстық белгі беріледі, бұл кезде әлі де алдын ала уақытты орната аласыз. Егер ешбір түйме басылмаса, тағам пісіргіш күту режиміне ауысады.
- Алдын ала орнатылған уақыт өткен кезде, пісіру аяқталады. Мысалы, алдын ала уақытты 8 сағатқа орнатсаңыз, тағам 8 сағаттан кейін дайын болады.

Пісіру температурасын орнату

Кейбір мәзірлер үшін пісіру температурасын бейімдеуге болады. "Функцияларға шолу" тарауын қарап, қандай мәзірлердің температурасын реттеуге болатынын және реттеу ауқымын қараңыз.
1 Қажетті пісіру мәзірін таңдаңыз.
2 "Температура" (**ТЕМП.**) түймесін басыңыз (㊳-сур.).
↳ Әдепкі пісіру температурасы экранда көрінеді.
3 Пісіру температурасын орнату үшін "көбейту" (**+**) немесе "азайту" (**-**) түймелерін басыңыз (㊴-сур.).
4 Растап, пісіруді бастау үшін «бастау» (**СТАРТ/ВЫКЛ**) түймесін 3 секунд басып тұрыңыз (⑩-сур.) тармағын таңдаңыз.

Балалардан қорғау құлпын орнату

Балаларды тағам пісіргішті пайдаланудан қорғау немесе кез келген қате әрекетті болдырмау үшін пісіру кезінде балалардан қорғау құлпын қоса аласыз.
1 Балалардан қорғау құлпын қосу үшін "балалардан қорғау" (**ЗАЩИТА ОТ ДЕТЕЙ**) түймесін 3 секунд бойы басып тұрыңыз (㊵-сур.).
↳ Дисплейде балалардан қорғау құлпының белгішесі жанады.
2 Қорғау құлпын өшіру үшін "балалардан қорғау" (**ЗАЩИТА ОТ ДЕТЕЙ**) түймесін қайтадан 3 секунд бойы басып тұрыңыз (㊶-сур.).
↳ Балалардан қорғау құлпының шамдары сөнеді.

5 Тазалау және техникалық қызмет көрсету

Есте сақтаңыз

- Көп функциялы тағам пісіргішті токтан ажыратып, тазалау үшін әбден суығанша күтіңіз.

Іші

Үстіңгі қақпақтың іші және негізгі корпус; қыздыру элементі:
- Сығылған шүберекпен сүртіңіз.
- Көп функциялы тағам пісіргішке жабысқан барлық тағам қалдықтарын міндетті түрде кетіріңіз.

Сырты

Үстіңгі қақпақтың беті және негізгі корпустың сырты:
- Сабынды сумен ылғалдандырылған шүберекпен сүртіңіз.
- Басқару панелін сүрту үшін тек жұмсақ және құрғақ шүберекті пайдаланыңыз.
- Басқару панелінің айналасындағы барлық тағам қалдықтарын міндетті түрде кетіріңіз.

Қосалқы құралдар

Ішкі алынбалы қақпақ, ішкі ыдыс, бу себеті және бу шығаратын алынбалы қақпақ:
- Ыстық суға малып, губкамен тазалаңыз.

6 Қайта өңдеу

Бұл таңба осы өнімді қалыпты тұрмыстық қалдықпен тастауға болмайтынын білдіреді (2012/19/EU).
Электр және электрондық өнімдердің қалдықтарын бөлек жинау жөніндегі елініздің ережелерін сақтаңыз.
Қоқысқа дұрыс тастау қоршаған ортаға және адам денсаулығына тиетін зиянды әсерлердің алдын алуға көмектеседі.

7 Кепілдік және қызмет көрсету

Қызмет немесе ақпарат қажет болса, я болмаса мәселе болса, www.philips.com Philips веб-торабына кіріңіз немесе еліңіздегі Philips тұтынушыларды қолдау орталығына хабарласыңыз. Оның телефон нөмірін дүние жүзілік кепілдік парақшасында табуға болады. Егер еліңізде тұтынушыларға қолдау көрсету орталығы болмаса, онда жергілікті Philips компаниясының дилеріне барыңыз.

8 Техникалық деректер

Үлгі нөмірі	HD4731, HD4737
Нақты кернеулік	220V-240V~
Номиналды қуат шығысы	890W-1070W
Номиналды сыйымдылық	5,0 Л

9 Ақауларды жою

Осы көп функциялы тағам пісіргішті пайдалану кезінде проблемалар туындаса, қызмет көрсетуді сұрамастан бұрын келесі нәрселерді тексеріңіз. Проблема шешілмесе, еліңіздегі Philips тұтынушыларды қолдау орталығына хабарласыңыз.

Ақаулық	Шешімі
Түймедегі шам жанбайды.	Қосылу мәселесі бар. Қуат сымының көп функциялы тағам пісіргішке дұрыстап қосылғанын және ашаның қуат розеткасына мықтап тығылғанын тексеріңіз.
	Жарық сынық. Құрылғыны Philips дилеріне немесе Philips рұқсат еткен қызмет көрсету орталығына апарыңыз.
Дисплей жұмыс істемейді.	Көп функциялы тағам пісіргіш қуат көзіне қосылмаған. Қуат көзі жоқ, қуат ақауы кезінде сақтау функциясы жұмыс істемейді және дисплей жұмыс істемейді.
Тағамның құрамдас бөліктері піспейді.	"Қосу" (СТАРТ / ВЫКЛ) түймесін 3 секунд бойы басып тұрмағансыз.
	Көп функциялы тағам пісіргішті қоспастан бұрын, ысыту элементінде және ішкі ыдыстың сыртында ешқандай бөтен қалдықтың болмауын тексеріңіз.
	Ысыту элементі зақымдалған немесе ішкі ыдыс бұзылған. Көп функциялы тағам пісіргішті Philips дилеріне немесе Philips рұқсат еткен қызмет көрсету орталығына апарыңыз.
Күріш тым құрғақ және дұрыс піспеген.	Күрішке көбірек су құйыңыз және ұзақтау пісіріңіз.
Күріш күйіп кеткен.	Күрішті дұрыстап жумағансыз. Күрішті су тазарғанша шайыңыз.
Көп функциялы тағам пісіргіш жылы күйінде ұстау режиміне автоматты түрде ауыспайды.	Пісіруді бастардан бұрын "жылы күйінде ұстау" (ПОДОГРЕВ) түймесін басқан болуыңыз мүмкін. Бұл жағдайда көп функциялы тағам пісіргіш пісіру аяқталғаннан кейін күту режимінде болады.
	Температура бақылауы сынық. Құрылғыны Philips дилеріне немесе Philips рұқсат еткен қызмет көрсету орталығына апарыңыз.
Пісіру кезінде көп функциялы тағам пісіргіштен су ағады.	Ішкі кәстрөлге салынған құрамдас бөліктердің MAX көрсеткішінен аспайтынына көз жеткізіңіз.
Қажетті пісіру функциясына өте алмаймын.	Қалаған функцияны таңдау үшін "мәзір" (МЕНЮ) түймесін қайтадан басыңыз.
Пісіргеннен кейін ыдыстан жаман иіс шығады.	Ішкі ыдысты біраз жуу тазартқышымен және жылы сумен тазалаңыз.
	Пісіруден кейін, бу шығатын қақпақты, ішкі қақпақты және ішкі ыдысты міндетті түрде мұқият тазалаңыз.
Дисплейде қате хабары (E1, E2, E3 немесе E4) пайда болады.	Пісіру кезінде қуат ақауы орын алған. Құрылғыны Philips дилеріне немесе Philips рұқсат еткен қызмет көрсету орталығына апарыңыз.

Русский

1 Мультиварка

Поздравляем с покупкой и приветствуем вас в клубе Philips! Чтобы воспользоваться всеми преимуществами поддержки Philips, зарегистрируйте устройство на веб-сайте www.philips.com/welcome.

2 Комплект поставки (рис. 1)

① Мультиварка (основное устройство)
② Шнур питания
③ Чаша для приготовления на пару
④ Руководство пользователя
⑤ Книга рецептов
⑥ Гарантийный талон

3 Описание

Описание прибора (рис. 2)

① Верхняя крышка
② Съемная внутренняя крышка
③ Внутренняя чаша
④ Панель управления
⑤ Нагревательный элемент
⑥ Разъем кабеля питания
⑦ Основное устройство
⑧ Ручка мультиварки
⑨ Мерная шкала
⑩ Уплотнительное кольцо
⑪ Съемная крышка отверстия выхода пара
⑫ Кнопка открывания крышки

Описание элементов управления (рис. 3)

⑬ Кнопка режима поддержания температуры
⑭ Кнопка блокировки от детей
⑮ Кнопка "Мультиповар Pro"
⑯ Кнопка отсрочки старта
⑰ Кнопка уменьшения значения
⑱ Кнопка увеличения значения
⑲ Кнопка выбора времени приготовления
⑳ Кнопка меню
㉑ Кнопка выбора температуры
㉒ Кнопка включения/выключения
㉓ Дисплей

Обзор программ

Программ	Время приготовления по умолчанию	Диапазон времени приготовления
Рис	30—40 мин	/
Крупы	30—40 мин	/
Плов	35 мин	/
Каша	10 мин	5 мин — 2 ч
Готовить на пару	20 мин	5 мин — 2 ч
Варить	20 мин	5 мин — 2 ч
Суп	1 ч	20 мин — 4 ч
Напитки	10 мин	5—40 мин
Тушить	1 ч	20 мин — 10 ч
Томить	5 ч	1—15 ч
Рагу	2 ч	20 мин — 10 ч
Жарить	15 мин	5—60 мин
Запекать	1 ч	/
Печь	45 мин	20 мин — 2 ч
Холодец	6 ч	4—10 ч
Йогурт	8 ч	6—12 ч
Кефир	8 ч	6—12 ч
Разогреть	25 мин	5—60 мин
Ручной Мультиповар	2 ч	5 мин — 10 ч
Мультиповар Pro	5 мин	5 мин — 15 ч

Программ	Время отсрочки старта	Температура приготовления, установленная по умолчанию	Диапазон регулировки температур
Рис	1—24 ч	130—140 °C	/
Крупы	1—24 ч	130—140 °C	/
Плов	1—24 ч	130—140 °C	/
Каша	1—24 ч	90—100 °C	/
Готовить на пару	1—24 ч	100 °C	/
Варить	1—24 ч	100 °C	/
Суп	1—24 ч	90—100 °C	/
Напитки	1—24 ч	100 °C	/
Тушить	1—24 ч	95 °C	/
Томить	1—24 ч	80 °C	/
Рагу	1—24 ч	90 °C	/
Жарить	/	145—160 °C	/
Запекать	1—24 ч	120-130 °C	/
Печь	/	130 °C	40-160 °C
Холодец	1—24 ч	90—100 °C	/
Йогурт	1—24 ч	40±3 °C	/
Кефир	1—24 ч	40±3 °C	/
Разогреть	/	85 °C	/
Ручной Мультиповар	1—24 ч	100 °C	30–160 °C
Мультиповар Pro	1—24 ч	100 °C	30–160 °C

Примечание

- Время приготовления в программах **Рис**, **Крупы** и **Плов** определяется мультиваркой автоматически в зависимости от количества ингредиентов во внутренней чаше.
- Вы можете регулировать температуру приготовления в программах **Печь**, **Мультиповар** и **функции Мультиповар Pro**. Для программы выпекания можно выбрать температуру в диапазоне от 40 °C до 160 °C, для программы "Мультиповар" и функции "Мультиповар Pro" — от 30 °C до 160 °C.
- После запуска процесса приготовления для отключения программы коснитесь кнопки **СТАРТ/ВЫКЛ**. Мультиварка перейдет в режим ожидания.

4 Использование мультиварки (рис. 4)

Примечание

- Во избежание переполнения внутренней чаши в процессе приготовления во всех программах не превышайте отметку **MAX**, помещая ингредиенты и жидкость в чашу мультиварки (рис. ①).
- В программах **Рис**, **Крупы** и **Плов** время приготовления отображается не сразу после запуска мультиварки. На начальном этапе приготовления мультиварка определяет количество ингредиентов и жидкости, а потому большую часть времени приготовления на дисплее отображаются бегущие полоски ([_ _ _]). Когда мультиварка определит необходимое время приготовления, на дисплее начнется обратный отсчет. В программах **Каша**, **Готовить на пару**, **Варить**, **Холодец** и **Напитки** индикация ([_ _ _]) отображается на экране до закипания воды/жидкости. Когда вода/жидкость закипит, на дисплее начнется обратный отсчет установленного времени приготовления.
- Более подробную информацию о каждой программе приготовления см. в книге рецептов в комплекте.

Совет

- Для выбора программы повторно касайтесь кнопки **МЕНЮ**. Вы также можете коснуться кнопки **МЕНЮ** один раз, а затем повторно коснитесь кнопки **+** или **-**.

Перед первым использованием

1 Выньте все аксессуары из внутренней чаши и снимите упаковочный материал.
2 Тщательно очистите все детали мультиварки перед первым использованием (см. главу "Очистка и уход").

Примечание

- Перед использованием мультиварки убедитесь, что все части абсолютно сухие.

Программы "Рис" и "Крупы"

Примечание

- Если в вашем регионе наблюдаются перепады напряжения в сети, содержимое чаши мультиварки может выкипеть.
- По окончании приготовления сразу же перемешайте крупу, чтобы разрыхлить ее и выпарить лишнюю жидкость. Это позволит получить более рассыпчатую консистенцию.
- В зависимости от условий приготовления нижний слой крупы может стать золотистым.

1 Промойте крупу, поместите ее во внутреннюю чашу и налейте воду (рис. ②).

Примечание

- Подробную информацию о соотношении количества крупы и воды см. в книге рецептов в комплекте.

2 Откройте крышку, нажав соответствующую кнопку (рис. ③).
3 Насухо вытрите внешнюю поверхность чаши (рис. ④) и поместите чашу в мультиварку (рис. ⑤).

Примечание

- Убедитесь, что внутренняя чаша касается нагревательного элемента должным образом.
- Убедитесь, что внешняя поверхность внутренней чаши является сухой и чистой, а на нагревательном элементе отсутствуют загрязнения.

4 Закройте крышку мультиварки (рис. ⑥) и подключите сетевую вилку к розетке (рис. ⑦).
5 Касаясь кнопки **МЕНЮ**, выберите программу **Рис** (рис. ⑧) или **Крупы** (рис. ⑨).
6 Коснитесь кнопки **СТАРТ/ВЫКЛ** и удерживайте ее в течение 3 секунд, чтобы подтвердить выбор и начать приготовление (рис. ⑩).
7 По завершении приготовления прибор подаст сигнал и автоматически перейдет в режим поддержания температуры.

Программа "Плов"

Примечание

- Если в вашем регионе наблюдаются перепады напряжения в сети, содержимое чаши мультиварки может выкипеть.

1 Поместите во внутреннюю чашу все ингредиенты для приготовления плова.
2 Насухо вытрите внешнюю поверхность чаши (рис. ④) и поместите чашу в мультиварку (рис. ⑤).
3 Закройте крышку мультиварки (рис. ⑥) и подключите сетевую вилку к розетке (рис. ⑦).
4 Касаясь кнопки **МЕНЮ**, выберите программу **Плов** (рис. ⑪).
5 Коснитесь кнопки **СТАРТ/ВЫКЛ** и удерживайте ее в течение 3 секунд, чтобы подтвердить выбор и начать приготовление (рис. ⑩).
6 По завершении приготовления прибор подаст сигнал и автоматически перейдет в режим поддержания температуры.

Программа "Каша"

Примечание

- Если в вашем регионе наблюдаются перепады напряжения в сети, содержимое чаши мультиварки может выкипеть.

1 Поместите ингредиенты для каши во внутреннюю чашу и перемешайте их.
2 Насухо вытрите внешнюю поверхность чаши (рис. ④) и поместите чашу в мультиварку (рис. ⑤).
3 Закройте крышку мультиварки (рис. ⑥) и подключите сетевую вилку к розетке (рис. ⑦).
4 Касаясь кнопки **МЕНЮ**, выберите программу **Каша** (рис. ⑫).
↳ Чтобы задать другое время приготовления, обратитесь к информации в главе "Настройка времени приготовления".
5 Коснитесь кнопки **СТАРТ/ВЫКЛ** и удерживайте ее в течение 3 секунд, чтобы подтвердить выбор и начать приготовление (рис. ⑩).
6 По завершении приготовления прибор подаст сигнал и автоматически перейдет в режим поддержания температуры.

Примечание

- [_ _ _] отображается на дисплее до закипания воды/жидкости. Когда вода/жидкость закипит, на дисплее начнется обратный отсчет установленного времени приготовления.
- Подробную информацию о соотношении количества ингредиентов и воды см. в книге рецептов.

Программа "Готовить на пару"

1 Налейте воду во внутреннюю чашу.

Примечание

- Для приготовления на пару налейте 0,5–2 л воды во внутреннюю чашу. Можно немного изменить количество воды в зависимости от типа продуктов.

2 Насухо вытрите внешнюю поверхность чаши (рис. ④) и поместите чашу в мультиварку (рис. ⑤).
3 Положите необходимые ингредиенты в чашу для приготовления на пару и поместите ее во внутреннюю чашу мультиварки.
↳ Убедитесь, что не все отверстия для пара в чаше для приготовления на пару закрыты ингредиентами, чтобы пар свободно проходил эти отверстия.
4 Закройте крышку мультиварки (рис. ⑥) и подключите сетевую вилку к розетке (рис. ⑦).
5 Касаясь кнопки **МЕНЮ**, выберите программу **Готовить на пару** (рис. ⑬).
↳ Чтобы задать другое время приготовления, обратитесь к информации в главе "Настройка времени приготовления".
6 Коснитесь кнопки **СТАРТ/ВЫКЛ** и удерживайте ее в течение 3 секунд, чтобы подтвердить выбор и начать приготовление (рис. ⑩).
7 По завершении приготовления прибор подаст сигнал и автоматически перейдет в режим поддержания температуры.

Примечание

- При приготовлении на пару не погружайте пластиковую чашу в воду.
- [_ _ _] отображается на дисплее до закипания воды/жидкости. Когда вода/жидкость закипит, дисплее начнется обратный отсчет установленного времени приготовления.
- После окончания приготовления на пару используйте кухонную рукавицу или полотенце для извлечения чаши мультиварки и чаши для приготовления на пару, так как они могут быть очень горячими.

Программа "Варить"

1 Налейте воду во внутреннюю чашу.
2 Насухо вытрите внешнюю поверхность чаши (рис. ④) и поместите чашу в мультиварку (рис. ⑤).
3 Закройте крышку мультиварки (рис. ⑥) и подключите сетевую вилку к розетке (рис. ⑦).
4 Касаясь кнопки **МЕНЮ**, выберите программу **Варить** (рис. ⑭).
↳ Чтобы задать другое время приготовления, обратитесь к информации в главе "Настройка времени приготовления".
5 Коснитесь кнопки **СТАРТ/ВЫКЛ** и удерживайте ее в течение 3 секунд, чтобы подтвердить выбор и начать приготовление (рис. ⑩).
6 Когда вода закипит, мультиварка подаст сигнал.

Примечание

- [_ _ _] отображается на дисплее до закипания воды/жидкости. Когда вода/жидкость закипит, дисплее начнется обратный отсчет установленного времени приготовления.

7 По завершении приготовления прибор подаст сигнал и автоматически перейдет в режим поддержания температуры.

Программа "Суп"

1 Поместите ингредиенты и налейте воду/жидкость во внутреннюю чашу для приготовления супа.
2 Насухо вытрите внешнюю поверхность чаши (рис. ④) и поместите чашу в мультиварку (рис. ⑤).
3 Закройте крышку мультиварки (рис. ⑥) и подключите сетевую вилку к розетке (рис. ⑦).
4 Касаясь кнопки **МЕНЮ**, выберите программу **Суп** (рис. ⑮).
↳ Чтобы задать другое время приготовления, обратитесь к информации в главе "Настройка времени приготовления".
5 Коснитесь кнопки **СТАРТ/ВЫКЛ** и удерживайте ее в течение 3 секунд, чтобы подтвердить выбор и начать приготовление (рис. ⑩).
6 По завершении приготовления прибор подаст сигнал и автоматически перейдет в режим поддержания температуры.

Программа "Напитки"

1 Поместите во внутреннюю чашу ингредиенты для приготовления напитка.
2 Насухо вытрите внешнюю поверхность чаши (рис. ④) и поместите чашу в мультиварку (рис. ⑤).
3 Закройте крышку мультиварки (рис. ⑥) и подключите сетевую вилку к розетке (рис. ⑦).
4 Касаясь кнопки **МЕНЮ**, выберите программу **Напитки** (рис. ⑯).
↳ Чтобы задать другое время приготовления, обратитесь к информации в главе "Настройка времени приготовления".
5 Коснитесь кнопки **СТАРТ/ВЫКЛ** и удерживайте ее в течение 3 секунд, чтобы подтвердить выбор и начать приготовление (рис. ⑩).
6 По завершении приготовления прибор подаст сигнал и автоматически перейдет в режим поддержания температуры.

Примечание

- [_ _ _] отображается на дисплее до закипания воды/жидкости. Когда вода/жидкость закипит, на экране появится индикация заданного времени приготовления.

Программы "Тушить" и "Рагу"

1 Поместите во внутреннюю чашу ингредиенты для тушения или приготовления рагу.
2 Насухо вытрите внешнюю поверхность чаши (рис. ④) и поместите чашу в мультиварку (рис. ⑤).
3 Закройте крышку мультиварки (рис. ⑥) и подключите сетевую вилку к розетке (рис. ⑦).
4 Касаясь кнопки **МЕНЮ**, выберите программу **Тушить** (рис. ⑰) или **Рагу** (рис. ⑱).
↳ Чтобы задать другое время приготовления, обратитесь к информации в главе "Настройка времени приготовления".
5 Коснитесь кнопки **СТАРТ/ВЫКЛ** и удерживайте ее в течение 3 секунд, чтобы подтвердить выбор и начать приготовление (рис. ⑩).
6 По завершении приготовления прибор подаст сигнал и автоматически перейдет в режим поддержания температуры.

Программа "Томить"

1 Насухо вытрите внешнюю поверхность чаши (рис. ④) и поместите чашу в мультиварку (рис. ⑤).
2 Подключите сетевую вилку к электророзетке (рис. ⑦).
3 Касаясь кнопки **МЕНЮ**, выберите программу **Томить** (рис. ⑲).
↳ Чтобы задать другое время приготовления, обратитесь к информации в главе "Настройка времени приготовления".
4 Коснитесь кнопки **СТАРТ/ВЫКЛ** и удерживайте ее в течение 3 секунд, чтобы подтвердить выбор и начать приготовление (рис. ⑩).
5 По завершении приготовления прибор подаст сигнал и автоматически перейдет в режим поддержания температуры.

Программа "Жарить"

1 Насухо вытрите внешнюю поверхность чаши (рис. ④) и поместите чашу в мультиварку (рис. ⑤).
2 Подключите сетевую вилку к электророзетке (рис. ⑦).
3 Налейте небольшое количество масла во внутреннюю чашу.
4 Касаясь кнопки **МЕНЮ**, выберите программу **Жарить** (рис. ⑳).
5 Коснитесь кнопки **СТАРТ/ВЫКЛ** и удерживайте ее в течение 3 секунд, чтобы подтвердить выбор и начать приготовление (рис. ⑩).
6 Подождите 5 минут, пока масло для приготовления разогреется, а затем поместите ингредиенты и приправы в чашу мультиварки.
7 Не закрывайте крышку и постоянно помешивайте ингредиенты лопаткой.
8 По завершении приготовления прибор подаст сигнал и автоматически перейдет в режим ожидания.

Программа "Запекать"

1 Поместите ингредиенты во внутреннюю чашу.
2 Насухо вытрите внешнюю поверхность чаши (рис. ④) и поместите чашу в мультиварку (рис. ⑤).
3 Закройте крышку мультиварки (рис. ⑥) и подключите сетевую вилку к розетке (рис. ⑦).
4 Касаясь кнопки **МЕНЮ**, выберите программу **Запекать** (рис. ㉑).
5 Коснитесь кнопки **СТАРТ/ВЫКЛ** и удерживайте ее в течение 3 секунд, чтобы подтвердить выбор и начать приготовление (рис. ⑩).
6 Процесс запекания включает 2 этапа. Когда первый этап (около 35 минут, 130°C) завершится, мультиварка подаст 5 сигналов с интервалом в 30 секунд, напоминая о том, что необходимо открыть крышку и поместить ингредиенты во внутреннюю чашу.
↳ На экране отображается индикация оставшегося времени (25 минут).
7 Коснитесь кнопки **МЕНЮ**, чтобы перейти ко второму этапу (120°C).
↳ Если вы не коснетесь кнопки **МЕНЮ** в течение 5 минут после завершения первого этапа, мультиварка перейдет в режим поддержания температуры.
8 По завершении приготовления прибор подаст сигнал и автоматически перейдет в режим ожидания.

Программа "Печь"

1 Положите ингредиенты для выпечки во внутреннюю чашу.
2 Насухо вытрите внешнюю поверхность чаши (рис. ④) и поместите чашу в мультиварку (рис. ⑤).
3 Закройте крышку мультиварки (рис. ⑥) и подключите сетевую вилку к розетке (рис. ⑦).
4 Касаясь кнопки **МЕНЮ**, выберите программу **Печь** (рис. ㉒).
↳ Чтобы задать другую температуру выпекания, обратитесь к информации в главе "Настройка температуры приготовления".
↳ Чтобы задать другое время приготовления, обратитесь к информации в главе "Настройка времени приготовления".
5 Коснитесь кнопки **СТАРТ/ВЫКЛ** и удерживайте ее в течение 3 секунд, чтобы подтвердить выбор и начать приготовление (рис. ⑩).

Примечание

- Если выбрана температура выпекания ниже 80 °C, после окончания приготовления прибор автоматически перейдет в режим ожидания.

6 По завершении приготовления прибор подаст сигнал и автоматически перейдет в режим поддержания температуры.

Примечание

- При выпечке тортов крышка должна быть закрыта. Оптимальной для выпечки считается температура 130 °C и время приготовления 45 минут.
- Если ингредиенты выпекаются при температуре выше 140 °C, не закрывайте крышку.
- Извлекая внутреннюю чашу из мультиварки после приготовления, используйте кухонную рукавицу или полотенце, так как чаша сильно нагревается.

Программа "Холодец"

1 Поместите во внутреннюю чашу ингредиенты для приготовления холодца.
2 Насухо вытрите внешнюю поверхность чаши (рис. ④) и поместите чашу в мультиварку (рис. ⑤).
3 Закройте крышку мультиварки (рис. ⑥) и подключите сетевую вилку к розетке (рис. ⑦).
4 Касаясь кнопки **МЕНЮ**, выберите программу **Холодец** (рис. ㉓).
↳ Чтобы задать другое время приготовления, обратитесь к информации в главе "Настройка времени приготовления".
5 Коснитесь кнопки **СТАРТ/ВЫКЛ** и удерживайте ее в течение 3 секунд, чтобы подтвердить выбор и начать приготовление (рис. ⑩).
6 По завершении приготовления прибор подаст сигнал и автоматически перейдет в режим поддержания температуры.

Примечание

- [_ _ _] отображается на дисплее до закипания воды/жидкости. Когда вода/жидкость закипит, на дисплее начнется обратный отсчет установленного времени приготовления.

Программы "Йогурт" и "Кефир"

1 Смешайте ингредиенты, необходимые для приготовления йогурта или кефира, и поместите их во внутреннюю чашу.
2 Насухо вытрите внешнюю поверхность чаши (рис. ④) и поместите чашу в мультиварку (рис. ⑤).
3 Закройте крышку мультиварки (рис. ⑥) и подключите сетевую вилку к розетке (рис. ⑦).
4 Касаясь кнопки **МЕНЮ**, выберите программу **Йогурт** (рис. ㉔) или **Кефир** (рис. ㉕).
↳ Чтобы задать другое время приготовления, обратитесь к информации в главе "Настройка времени приготовления".
5 Коснитесь кнопки **СТАРТ/ВЫКЛ** и удерживайте ее в течение 3 секунд, чтобы подтвердить выбор и начать приготовление (рис. ⑩).
6 По завершении приготовления прибор подаст сигнал и автоматически перейдет в режим ожидания.

Программа "Разогреть"

1 Помешайте блюдо и равномерно распределите его во внутренней чаше.
2 Для того чтобы блюдо не получилось сухим, добавьте немного воды. Количество воды зависит от нужного объема порции.
3 Насухо вытрите внешнюю поверхность чаши (рис. ④) и поместите чашу в мультиварку (рис. ⑤).
4 Закройте крышку мультиварки (рис. ⑥) и подключите сетевую вилку к розетке (рис. ⑦).
5 Касаясь кнопки **МЕНЮ**, выберите программу **Разогреть** (рис. ㉖).
↳ Чтобы задать другое время приготовления, обратитесь к информации в главе "Настройка времени приготовления".
6 Коснитесь кнопки **СТАРТ/ВЫКЛ** и удерживайте ее в течение 3 секунд, чтобы подтвердить выбор и начать приготовление (рис. ⑩).
7 По завершении приготовления прибор подаст сигнал и автоматически перейдет в режим поддержания температуры.

Программа "Мультиповар"

Данная программа позволит вам готовить блюда с индивидуальными настройками времени и температуры.
1 Поместите ингредиенты во внутреннюю чашу.
2 Насухо вытрите внешнюю поверхность чаши (рис. ④) и поместите чашу в мультиварку (рис. ⑤).
3 Закройте крышку мультиварки (рис. ⑥) и подключите сетевую вилку к розетке (рис. ⑦).
4 Касаясь кнопки **МЕНЮ**, выберите программу **Мультиповар** (рис. ㉗).
↳ Чтобы установить нужную температуру приготовления, обратитесь к информации в главе "Настройка температуры приготовления".
↳ Чтобы установить нужное время приготовления, обратитесь к информации в главе "Настройка времени приготовления".
5 Коснитесь кнопки **СТАРТ/ВЫКЛ** и удерживайте ее в течение 3 секунд, чтобы подтвердить выбор и начать приготовление (рис. ⑩).
6 По завершении приготовления прибор подаст сигнал и автоматически перейдет в режим поддержания температуры.

Примечание

- Если выбранная температура ниже 80 °C, мультиварка автоматически перейдет в режим ожидания после завершения процесса приготовления.
- Если выбранная температура выше 140 °C, верхняя крышка должна быть открыта при приготовлении.

Функция "Мультиповар Pro"

Функция "Мультиповар Pro" позволяет настраивать до 9 этапов приготовления с установкой различных параметров времени и температуры.
Например, для первого этапа можно выбрать настройки 5 минут и 160 °C, для второго этапа — 10 минут и 100 °C, а для последнего этапа — 20 минут и 80 °C.
1 В режиме ожидания мультиварки коснитесь кнопки **Мультиповар Pro**. (рис. ㉘)
↳ На дисплее появится индикация "**1**".
2 См. главу "Настройка времени приготовления", чтобы выбрать время для этапа 1.
3 См. главу "Настройка температуры приготовления", чтобы выбрать температуру для этапа 1.
4 Снова коснитесь кнопки **Мультиповар Pro** и переходите к этапу 2. (рис. ㉙)
↳ На дисплее появится индикация "**2**".
5 Настройте время и температуру приготовления для этапа 2.
1 Повторяйте описанные выше шаги, пока не будут настроены параметры для всех этапов, а затем коснитесь кнопки **СТАРТ/ВЫКЛ** и удерживайте ее в течение 3 секунд, чтобы подтвердить выбор и начать приготовление (рис. ⑩).

Примечание

- Общее время приготовления для всех заданных этапов должно составлять не более 24 часов.

Поддержание температуры

Для режимов приготовления с поддержанием температуры можно включить или выключить эту функцию после завершения приготовления.
- Перед запуском режима приготовления с поддержанием температуры индикатор режима поддержания температуры будет мигать. Если вы сразу же запустите режим приготовления, мультиварка автоматически перейдет в режим поддержания температуры по окончании приготовления.
- Перед запуском режима приготовления с поддержанием температуры индикатор режима поддержания температуры будет мигать. При нажатии кнопки **ПОДОГРЕВ** индикатор режима поддержания температуры погаснет. По окончании приготовления мультиварка автоматически перейдет в режим ожидания.

Примечание

- Максимальное время поддержания температуры — 24 часов.
- Режим поддержания температуры не используется со следующими режимами приготовления: "Мультиповар Pro", "Йогурт", "Жарить", "Мультиповар" и "Выпечка" (только при температуре выпекания ниже 80 °C).

Настройка времени приготовления

Вы можете изменить время приготовления для некоторых программ. Допустимые значения см. в главе "Обзор программ".
1 Выберите нужную программу приготовления.
2 Коснитесь кнопки **ВРЕМЯ ПРИГОТОВЛЕНИЯ** (рис. ㉚).
↳ На дисплее начнет мигать значение часа.
3 Касайтесь кнопок увеличения (+) или уменьшения (-) значения, чтобы задать количество часов (рис. ㉛).
4 Задав количество часов, снова коснитесь кнопки **ВРЕМЯ ПРИГОТОВЛЕНИЯ** (рис. ㉜).
↳ На дисплее начнет мигать значение минут.
5 Касайтесь кнопок увеличения (+) или уменьшения (-) значения, чтобы задать количество минут (рис. ㉝).
6 Коснитесь кнопки **СТАРТ/ВЫКЛ** и удерживайте ее в течение 3 секунд, чтобы подтвердить выбор и начать приготовление (рис. ⑩).

Примечание

- Если мультиварка не будет использоваться в течение 10 секунд после касания кнопки **ВРЕМЯ ПРИГОТОВЛЕНИЯ**, прибор будет издавать звуковой сигнал еще 15 секунд, в течение которых вы сможете задать время приготовления. Если ни одна кнопка не будет коснуться, мультиварка перейдет в режим ожидания.
- Для программ, в которых максимальное время приготовления составляет 1 час, при первом касания кнопки **ВРЕМЯ ПРИГОТОВЛЕНИЯ** на дисплее сразу начнет мигать индикация минут.

Функция отсрочки старта для включения в заданное время

Для некоторых программ приготовления можно включить функцию отсрочки старта. См. главу "Обзор программ", чтобы узнать интервалы времени для отсрочки старта в разных программах приготовления.
1 Выберите нужную программу приготовления.
2 Коснитесь кнопки **ОТСРОЧКА**. (рис. ㉞)
↳ На дисплее начнет мигать значение часа.
3 Касайтесь кнопок увеличения (+) или уменьшения (-), чтобы задать количество часов (рис. ㉟).
4 Задав количество часов, снова коснитесь кнопки **ОТСРОЧКА** (рис. ㊱).
↳ На дисплее начнет мигать значение минут.
5 Касайтесь кнопок увеличения (+) или уменьшения (-), чтобы задать количество минут (рис. ㊲).
6 Коснитесь кнопки **СТАРТ/ВЫКЛ** и удерживайте ее в течение 3 секунд, чтобы подтвердить выбор и начать приготовление (рис. ⑩).

Примечание

- Если мультиварка не будет использоваться в течение 10 секунд после касания кнопки **ОТСРОЧКА**, прибор будет издавать звуковой сигнал еще 15 секунд, в течение которых вы сможете задать время отсрочки старта. Если ни одна кнопка не будет коснуться, мультиварка перейдет в режим ожидания.
- По истечении установленного времени приготовление будет завершено. Например, если вы установите отсрочку старта на 8 часов, приготовление блюда начнется через 8 часов.

Настройка температуры приготовления

Для некоторых программ можно изменять температуру приготовления. См. главу "Обзор программ", чтобы узнать, в каких программах и в пределах какого диапазона можно регулировать температуру.
1 Выберите нужную программу приготовления.
2 Коснитесь кнопки **ТЕМП.** (рис. ㊳).
↳ На дисплее отобразится температура приготовления, установленная по умолчанию.
3 Касайтесь кнопок увеличения (+) или уменьшения (-) значения, чтобы задать температуру приготовления (рис. ㊴).
4 Коснитесь кнопки **СТАРТ/ВЫКЛ** и удерживайте ее в течение 3 секунд, чтобы подтвердить выбор и начать приготовление (рис. ⑩).

Установка блокировки от детей

Чтобы дети не могли использовать мультиварку, можно активировать функцию блокировки во время процесса приготовления.
1 Коснитесь кнопки **ЗАЩИТА ОТ ДЕТЕЙ** и удерживайте ее в течение 3 секунд, чтобы активировать блокировку (рис. ㊵).
↳ На дисплее загорится значок блокировки от детей.
2 Чтобы отменить блокировку, снова коснитесь кнопки **ЗАЩИТА ОТ ДЕТЕЙ** и удерживайте ее в течение 3 секунд (рис. ㊶).
↳ Значок блокировки от детей погаснет.

5 Очистка и уход

Примечание

- Отключите мультиварку от сети и подождите, пока она не остынет, прежде чем приступать к очистке.

Очистка внутренних поверхностей мультиварки

Чтобы очистить внутреннюю поверхность крышки и корпуса мультиварки, а также нагревательный элемент:
- Протрите их слегка влажной тканью.
- Обязательно удалите все приставшие остатки пищи.

Очистка внешней поверхности мультиварки

Чтобы очистить внешнюю поверхность крышки и корпус мультиварки:
- Протрите их тканью, смоченной мыльной водой.
- Для очистки панели управления используйте только мягкую сухую ткань.
- Тщательно удаляйте остатки пищи вокруг кнопок управления.

Очистка аксессуаров

Чтобы очистить съемную внутреннюю крышку, внутреннюю чашу, чашу для приготовления на пару, съемную крышку отверстия выхода пара:
- Замочите их в горячей воде и очистите губкой.

6 Утилизация

Этот символ означает, что продукт не может быть утилизирован вместе с бытовыми отходами (2012/19/EC).
Выполняйте раздельную утилизацию электрических и электронных изделий в соответствии с правилами, принятыми в вашей стране. Правильная утилизация поможет предотвратить негативное воздействие на окружающую среду и здоровье человека.

7 Гарантия и обслуживание

Если вам требуется обслуживание прибора или дополнительная информация, а также в случае возникновения проблем посетите веб-сайт Philips, расположенный по адресу www.philips.com, или обратитесь в центр поддержки потребителей Philips в вашей стране. Телефонный номер центра поддержки потребителей можно найти в гарантийном буклете. Если в вашей стране нет центра поддержки потребителей Philips, обратитесь по месту приобретения изделия.

8 Характеристики

Номер модели	HD4731, HD4737
Номинальное напряжение	220–240 В~
Расчетная выходная мощность	890–1070 Вт
Номинальная емкость	5 л

9 Устранение неисправностей

При возникновении неполадок в процессе использования мультиварки перед обращением в сервисную службу проверьте следующее. Если устранить неполадку не удается, обратитесь в центр поддержки потребителей Philips в вашей стране.

Проблема	Решение
Не загорается индикатор кнопки.	Неправильное подключение. Убедитесь, что сетевой шнур правильно подключен к мультиварке, а сетевая вилка плотно вставлена в розетку электросети.
	Индикатор неисправен. Отнесите прибор в торговую организацию или авторизованный сервисный центр Philips.
Не работает дисплей.	Мультиварка не подключена к источнику питания. При отсутствии электропитания не срабатывает функция возобновления работы, не работает дисплей.
Ингредиенты не приготовлены.	Вы не коснулись и не удерживали кнопку **СТАРТ / ВЫКЛ** в течение 3 секунд.
	Перед включением мультиварки убедитесь, что на нагревательном элементе и внешней поверхности внутренней чаши нет загрязнений.
	Поврежден нагревательный элемент или деформирована внутренняя чаша. Отнесите прибор в торговую организацию или авторизованный сервисный центр Philips.
Рис пересушен и недоварен.	Добавьте больше воды, увеличьте время приготовления.
Рис пригорел.	Рис плохо промыт. Промывайте рис, пока вода не станет прозрачной.
Мультиварка не переходит в режим поддержания температуры автоматически.	Возможно, вы коснулись кнопки **ПОДОГРЕВ**, прежде чем начать процесс приготовления. В этом случае по окончании приготовления мультиварка переходит в режим ожидания.
	Неисправен регулятор температуры. Отнесите прибор в торговую организацию или авторизованный сервисный центр Philips.
Во время приготовления из мультиварки пролилась вода.	Убедитесь, что ингредиенты во внутренней чаше не превышают отметку MAX.
Не удается выбрать нужную функцию приготовления.	Несколько раз коснитесь кнопки **МЕНЮ**, чтобы выбрать нужный режим.
Приготовленные блюда имеют неприятный запах	Очистите внутреннюю чашу в теплой воде с помощью средства для мытья посуды.
	После приготовления тщательно очистите крышку отверстия выхода пара, внутреннюю крышку и внутреннюю чашу.
На дисплее появляется сообщение об ошибке (E1, E2, E3 или E4).	Во время процесса приготовления произошел сбой подачи питания. Отнесите прибор в торговую организацию или авторизованный сервисный центр Philips.

Українська

1 Мультиварка

Вітаємо Вас із покупкою та ласкаво просимо до клубу Philips! Щоб у повній мірі користуватися підтримкою, яку пропонує Philips, зареєструйте свій виріб на веб-сайті www.philips.com/welcome.

2 Комплектація упаковки (мал. 1)

① Мультиварка
② Шнур живлення
③ Кошик для приготування на парі
④ Посібник користувача
⑤ Книга з рецептами
⑥ Гарантійний талон

3 Огляд

Огляд виробу (мал. 2)

① Верхня кришка
② Знімна внутрішня кришка
③ Внутрішня каструля
④ Панель керування
⑤ Нагрівальний елемент
⑥ Роз'єм для кабелю живлення
⑦ Головний блок
⑧ Ручка мультиварки
⑩ Індикатори рівня води
⑩ Ущільнююче кільце
⑪ Знімна кришка парового отвору
⑫ Кнопка розблокування кришки

Огляд елементів керування (мал. 3)

⑬ Кнопка збереження тепла
⑭ Кнопка блокування від дітей
⑮ Кнопка професійного мультиповара
⑯ Кнопка попередньо встановленого часу
⑰ Кнопка зменшення
⑱ Кнопка збільшення
⑲ Кнопка часу приготування
⑳ Кнопка Меню
㉑ Кнопка налаштування температури
㉒ Кнопка запуску/вимкнення
㉓ Дисплей

Огляд функцій

Функцій	Стандартний час приготування	Діапазон регулювання часу приготування
Рис (Рис)	30–40 хв.	/
Крупа (Крупы)	30–40 хв.	/
Плов (Плов)	35 хв.	/
Каша (Каша)	10 хв.	5 хв. – 2 год.
Готувати на парі (Готовить на пару)	20 хв.	5 хв. – 2 год.
Варити (Варить)	20 хв.	5 хв. – 2 год.
Суп (Суп)	1 год.	20 хв. – 4 год.
Напої (Напитки)	10 хв.	5–40 хв.
Тушкувати (Тушить)	1 год.	20 хв. – 10 год.
Томити (Томить)	5 год.	1–15 год.
Рагу (Рагу)	2 год.	20 хв. – 10 год.
Смажити (Жарить)	15 хв.	5–60 хв.
Запікати (Запекать)	1 год.	/
Пекти (Печь)	45 хв.	20 хв. – 2 год.
Холодець (Холодец)	6 год.	4–10 год.
Йогурт (Йогурт)	8 год.	6–12 год.
Кефір (Кефир)	8 год.	6–12 год.
Підігріти (Разогреть)	25 хв.	5–60 хв.
Вручну (Мультиповар)	2 год.	5 хв. – 10 год.
Професійний мультиповар (Мультиповар Pro)	5 хв.	5 хв. – 15 год.

Функцій	Попередньо встановлений час	Стандартна температура приготування	Діапазон регулювання температури
Рис (Рис)	1–24 год.	130–140 °C	/
Крупа (Крупы)	1–24 год.	130–140 °C	/
Плов (Плов)	1–24 год.	130–140 °C	/
Каша (Каша)	1–24 год.	90–100 °C	/
Готувати на парі (Готовить на пару)	1–24 год.	100 °C	/
Варити (Варить)	1–24 год.	100 °C	/
Суп (Суп)	1–24 год.	90–100 °C	/
Напої (Напитки)	1–24 год.	100 °C	/
Тушкувати (Тушить)	1–24 год.	95 °C	/
Томити (Томить)	1–24 год.	80 °C	/
Рагу (Рагу)	1–24 год.	90 °C	/
Смажити (Жарить)	/	145–160 °C	/
Запікати (Запекать)	1–24 год.	120–130 °C	/
Пекти (Печь)	/	130 °C	40–160 °C
Холодець (Холодец)	1–24 год.	90–100 °C	/
Йогурт (Йогурт)	1–24 год.	40±3 °C	/
Кефір (Кефир)	1–24 год.	40±3 °C	/
Підігріти (Разогреть)	/	85 °C	/
Вручну (Мультиповар)	1–24 год.	100 °C	30–160 °C
Професійний мультиповар (Мультиповар Pro)	1–24 год.	100 °C	30–160 °C

Примітка

- Час приготування для функцій приготування рису (**Рис**), крупи (**Крупы**) та плову (**Плов**) визначається мультиваркою відповідно до кількості продуктів у внутрішній каструлі.
- Температуру приготування можна налаштувати для функцій випікання (**Печь**), приготування в ручному режимі (**Мультиповар**) та професійного мультиповара (**Мультиповар Pro**). Для функції випікання можна налаштувати температуру від 40 °C до 160 °C; для функції приготування в ручному режимі та професійного мультиповара можна налаштувати температуру від 30 °C до 160 °C.
- Після запуску приготування можна натиснути кнопку запуску/вимкнення (**СТАРТ/ВЫКЛ**), щоб зупинити поточне приготування; мультиварка перейде в режим очікування.

4 Використання мультиварки (мал. 4).

Примітка

- Для усіх меню: не наповнюйте внутрішню каструлю продуктами й рідиною вище позначки **MAX**, що всередині. В іншому випадку їжа може витікати під час приготування (мал. ①).
- Час приготування не відображається безпосередньо з початку для функцій приготування рису (**Рис**), крупи (**Крупы**) та плову (**Плов**). [_ _ _] відображається на екрані протягом більшості часу приготування, оскільки мультиварці потрібно визначити кількість води/рідини та продуктів на початковому етапі приготування. Коли мультиварка визначить потрібний фактичний час приготування, на екрані відобразиться час приготування, що залишився. Для функцій приготування каші (**Каша**), приготування на парі (**Готовить на пару**), варіння (**Варить**), приготування холодцю (**Холодец**) та напоїв (**Напитки**): індикація [_ _ _] відображається на екрані до закипання води/рідини. Коли вода/рідина починає кипіти, на екрані відображається встановлений час приготування.
- Детальніше про приготування за допомогою кожного меню читайте у книзі рецептів.

Порада

- Щоб вибрати певне меню, кілька разів натисніть кнопку "меню" (**МЕНЮ**). Можна також один раз натиснути кнопку "меню" (**МЕНЮ**), а потім – кнопку збільшення (**+**) або зменшення (**-**).

Перед першим використанням

1 Вийміть усі аксесуари з внутрішньої каструлі та зніміть із неї пакувальний матеріал.
2 Перед першим використанням добре почистіть усі частини мультиварки (див. розділ «Чищення та догляд»).

Примітка

- Перед тим як використовувати мультиварку, перевірте, чи всі частини сухі.

Приготування рису (Рис) та крупи (Крупы)

Примітка

- Якщо у Вашому регіоні спостерігаються перепади напруги, можливе переповнення мультиварки їжею.
- Після приготування відразу перемішайте та розрихліть рис/крупу, щоб вийшла зайва волога, і рис/крупа стали розсипчастими.
- Залежно від умов приготування нижній шар рису/крупи може злегка зарум'янитися.

1 Промийте рис, покладіть його у внутрішню каструлю та налийте воду (мал. ②).

Примітка

- Детальну інформацію про співвідношення рису/крупи та води можна знайти у книзі рецептів.

2 Натисніть кнопку розблокування кришки, щоб відкрити кришку (мал. ③).
3 Витріть зовнішню частину внутрішньої каструлі насухо (мал. ④), після чого вставте її у мультиварку (мал. ⑤).

Примітка

- Переконайтеся, що внутрішня каструля належно контактує з нагрівальним елементом.
- Перевірте, чи зовнішня частина внутрішньої каструлі чиста та суха, а на нагрівальному елементі немає залишків їжі.

4 Закрийте кришку мультиварки (мал. ⑥) та вставте штекер у розетку (мал. ⑦).
5 Натисніть кнопку «меню» (**МЕНЮ**), щоб вибрати функцію «рис» (**Рис**) (мал. ⑧) або «крупа» (**Крупы**) (мал. ⑨).
6 Натисніть та утримуйте кнопку «старт» (**СТАРТ/ВЫКЛ**) протягом 3 секунд, щоб підтвердити та почати приготування (мал. ⑩).
7 Після завершення приготування пристрій подає звуковий сигнал та автоматично переходить у режим збереження тепла.

Приготування плову (Плов)

Примітка

- Якщо у Вашому регіоні спостерігаються перепади напруги, можливе переповнення мультиварки їжею.

1 Покладіть продукти для приготування плову у внутрішню каструлю.
2 Витріть зовнішню частину внутрішньої каструлі насухо (мал. ④), після чого вставте її у мультиварку (мал. ⑤).
3 Закрийте кришку мультиварки (мал. ⑥) та вставте штекер у розетку (мал. ⑦).
4 Натисніть кнопку «меню» (**МЕНЮ**), щоб вибрати функцію «плов» (**Плов**) (мал. ⑪).
5 Натисніть та утримуйте кнопку «старт» (**СТАРТ/ВЫКЛ**) протягом 3 секунд, щоб підтвердити та почати приготування (мал. ⑩).
6 Після завершення приготування пристрій подає звуковий сигнал та автоматично переходить у режим збереження тепла.

Приготування каші (Каша)

Примітка

- Якщо у Вашому регіоні спостерігаються перепади напруги, можливе переповнення мультиварки їжею.

1 Покладіть продукти для приготування каші у внутрішню каструлю та трохи перемішайте.
2 Витріть зовнішню частину внутрішньої каструлі насухо (мал. ④), після чого вставте її у мультиварку (мал. ⑤).
3 Закрийте кришку мультиварки (мал. ⑥) та вставте штекер у розетку (мал. ⑦).
4 Натисніть кнопку «меню» (**МЕНЮ**), щоб вибрати функцію «каша» (**Каша**) (мал. ⑫).
↳ Як вибрати інший час приготування, читайте у розділі «Налаштування часу приготування».
5 Натисніть та утримуйте кнопку «старт» (**СТАРТ/ВЫКЛ**) протягом 3 секунд, щоб підтвердити та почати приготування (мал. ⑩).
6 Після завершення приготування пристрій подає звуковий сигнал та автоматично переходить у режим збереження тепла.

Примітка

- [_ _ _] відображається на екрані до закипання води/рідини. Коли вода/рідина починає кипіти, на екрані відображається встановлений час приготування.
- Детальну інформацію про співвідношення продуктів та рідини можна знайти у книзі рецептів.

Приготування на парі (Готовить на пару)

1 Налийте воду у внутрішню каструлю.

Примітка

- Для приготування їжі на парі налийте від 0,5 л до 2 л води у внутрішню каструлю. Кількість води можна регулювати залежно від типу їжі.

2 Витріть зовнішню частину внутрішньої каструлі насухо (мал. ④), після чого вставте її у мультиварку (мал. ⑤).
3 Поставте кошик для приготування на парі у внутрішню каструлю, їжу у чашу, а чашу – на кошик для приготування на парі.
↳ Продукти не повинні накривати всі отвори для пари в кошику для приготування на парі, щоб гаряча пара виходила з-під кошика для приготування на парі.
4 Закрийте кришку мультиварки (мал. ⑥) та вставте штекер у розетку (мал. ⑦).
5 Натисніть кнопку «меню» (**МЕНЮ**), щоб вибрати функцію «приготування на парі» (**Готовить на пару**) (мал. ⑬).
↳ Як вибрати інший час приготування, читайте у розділі «Налаштування часу приготування».
6 Натисніть та утримуйте кнопку «старт» (**СТАРТ/ВЫКЛ**) протягом 3 секунд, щоб підтвердити та почати приготування (мал. ⑩).
7 Після завершення приготування пристрій подає звуковий сигнал та автоматично переходить у режим збереження тепла.

Примітка

- Готуючи на парі їжу, не занурюйте кошик для приготування на парі у воду.
- [_ _ _] відображається на екрані до закипання води/рідини. Коли вода/рідина починає кипіти, на екрані відображається встановлений час приготування.
- Після приготування на парі користуйтеся кухонними рукавицями або ганчіркою, щоб зняти чашу та кошик для приготування на парі, оскільки вони можуть бути дуже гарячі.

Варіння (Варить)

1 Налийте воду у внутрішню каструлю.
2 Витріть зовнішню частину внутрішньої каструлі насухо (мал. ④), після чого вставте її у мультиварку (мал. ⑤).
3 Закрийте кришку мультиварки (мал. ⑥) та вставте штекер у розетку (мал. ⑦).
4 Натисніть кнопку «меню» (**МЕНЮ**), щоб вибрати функцію «варити» (**Варить**) (мал. ⑭).
↳ Як вибрати інший час приготування, читайте у розділі «Налаштування часу приготування».
5 Натисніть та утримуйте кнопку «старт» (**СТАРТ/ВЫКЛ**) протягом 3 секунд, щоб підтвердити та почати приготування (мал. ⑩).
6 Коли вода закипить, мультиварка подасть звуковий сигнал.

Примітка

- [_ _ _] відображається на екрані до закипання води/рідини. Коли вода/рідина починає кипіти, на екрані відображається встановлений час приготування.

7 Після завершення приготування пристрій подає звуковий сигнал та автоматично переходить у режим збереження тепла.

Приготування супу (Суп)

1 Покладіть продукти та налийте воду/рідину для приготування супу у внутрішню каструлю.
2 Витріть зовнішню частину внутрішньої каструлі насухо (мал. ④), після чого вставте її у мультиварку (мал. ⑤).
3 Закрийте кришку мультиварки (мал. ⑥) та вставте штекер у розетку (мал. ⑦).
4 Натисніть кнопку «меню» (**МЕНЮ**), щоб вибрати функцію «суп» (**Суп**) (мал. ⑮).
↳ Як вибрати інший час приготування, читайте у розділі «Налаштування часу приготування».
5 Натисніть та утримуйте кнопку «старт» (**СТАРТ/ВЫКЛ**) протягом 3 секунд, щоб підтвердити та почати приготування (мал. ⑩).
6 Після завершення приготування пристрій подає звуковий сигнал та автоматично переходить у режим збереження тепла.

Приготування напоїв (Напитки)

1 Покладіть продукти для приготування напоїв у внутрішню каструлю.
2 Витріть зовнішню частину внутрішньої каструлі насухо (мал. ④), після чого вставте її у мультиварку (мал. ⑤).
3 Закрийте кришку мультиварки (мал. ⑥) та вставте штекер у розетку (мал. ⑦).
4 Натисніть кнопку «меню» (**МЕНЮ**), щоб вибрати функцію «напої» (**Напитки**) (мал. ⑯).
↳ Як вибрати інший час приготування, читайте у розділі «Налаштування часу приготування».
5 Натисніть та утримуйте чашу «старт» (**СТАРТ/ВЫКЛ**) протягом 3 секунд, щоб підтвердити та почати приготування (мал. ⑩).
6 Після завершення приготування пристрій подає звуковий сигнал та автоматично переходить у режим збереження тепла.

Примітка

- [_ _ _] відображається на екрані до закипання води/рідини. Коли вода/рідина починає кипіти, на екрані відображається встановлений час приготування.

Тушкування (Тушить) або приготування рагу (Рагу)

1 Покладіть продукти для приготування рагу у внутрішню каструлю.
2 Витріть зовнішню частину внутрішньої каструлі насухо (мал. ④), після чого вставте її у мультиварку (мал. ⑤).
3 Закрийте кришку мультиварки (мал. ⑥) та вставте штекер у розетку (мал. ⑦).
4 Натисніть кнопку «меню» (**МЕНЮ**), щоб вибрати функцію «тушкувати» (**Тушить**) (мал. ⑰) або «рагу» (**Рагу**) (мал. ⑱).
↳ Як вибрати інший час приготування, читайте у розділі «Налаштування часу приготування».
5 Натисніть та утримуйте кнопку «старт» (**СТАРТ/ВЫКЛ**) протягом 3 секунд, щоб підтвердити та почати приготування (мал. ⑩).
6 Після завершення приготування пристрій подає звуковий сигнал та автоматично переходить у режим збереження тепла.

Проварювання на малому вогні (Томить)

1 Витріть зовнішню частину внутрішньої каструлі насухо (мал. ④), після чого вставте її у мультиварку (мал. ⑤).
2 Вставте штекер у розетку (мал. ⑦).
3 Натисніть кнопку «меню» (**МЕНЮ**), щоб вибрати функцію «томити» (**Томить**) (мал. ⑲).
↳ Як вибрати інший час приготування, читайте у розділі «Налаштування часу приготування».
4 Натисніть та утримуйте кнопку «старт» (**СТАРТ/ВЫКЛ**) протягом 3 секунд, щоб підтвердити та почати приготування (мал. ⑩).
5 Після завершення приготування пристрій подає звуковий сигнал та автоматично переходить у режим збереження тепла.

Смаження (Жарить)

1 Витріть зовнішню частину внутрішньої каструлі насухо (мал. ④), після чого вставте її у мультиварку (мал. ⑤).
2 Вставте штекер у розетку (мал. ⑦).
3 Налийте трохи кулінарного жиру у внутрішню каструлю.
4 Натисніть кнопку «меню» (**МЕНЮ**), щоб вибрати функцію «смажити» (**Жарить**) (мал. ⑳).
5 Натисніть та утримуйте кнопку «старт» (**СТАРТ/ВЫКЛ**) протягом 3 секунд, щоб підтвердити та почати приготування (мал. ⑩).
6 Дайте кулінарному жиру підігрітися протягом 5 хвилин, після чого покладіть продукти та приправи у внутрішню каструлю.
7 Тримайте кришку відкритою та постійно помішуйте продукти лопаткою.
8 Після завершення приготування пристрій подає звуковий сигнал та автоматично переходить у режим очікування.

Запікання (Запекать)

1 Покладіть продукти у внутрішню каструлю.
2 Витріть зовнішню частину внутрішньої каструлі насухо (мал. ④), після чого вставте її у мультиварку (мал. ⑤).
3 Закрийте кришку мультиварки (мал. ⑥) та вставте штекер у розетку (мал. ⑦).
4 Натисніть кнопку «меню» (**МЕНЮ**), щоб вибрати функцію «запікати» (**Запекать**) (мал. ㉑).
5 Натисніть та утримуйте кнопку «старт» (**СТАРТ/ВЫКЛ**) протягом 3 секунд, щоб підтвердити та почати приготування (мал. ⑩).
6 Існує 2 етапи запікання. Коли закінчиться перший етап (приблизно 35 хвилин, 130°C), мультиварка подаватиме звукові сигнали 5 разів кожні 30 секунд, щоб нагадати про те, що потрібно відкрити кришку та перевернути їжу у внутрішній каструлі.
↳ На екрані відобразиться час приготування, що залишився (25 хвилин).
7 Натисніть кнопку «меню» (**МЕНЮ**), щоб почати другий етап (120°C).
↳ Якщо кнопку меню (**МЕНЮ**) не натиснути протягом 5 хвилин після завершення першого етапу приготування, мультиварка перейде в режим збереження тепла.
8 Після завершення приготування пристрій подає звуковий сигнал та автоматично переходить у режим очікування.

Пекти (Печь)

1 Покладіть продукти для випікання у внутрішню каструлю.
2 Витріть зовнішню частину внутрішньої каструлі насухо (мал. ④), після чого вставте її у мультиварку (мал. ⑤).
3 Закрийте кришку мультиварки (мал. ⑥) та вставте штекер у розетку (мал. ⑦).
4 Натисніть кнопку «меню» (**МЕНЮ**), щоб вибрати функцію «пекти» (**Печь**) (мал. ㉒).
↳ Як вибрати іншу температуру випікання, читайте у розділі «Налаштування температури приготування».
↳ Як вибрати інший час приготування, читайте у розділі «Налаштування часу приготування».
5 Натисніть та утримуйте кнопку «старт» (**СТАРТ/ВЫКЛ**) протягом 3 секунд, щоб підтвердити та почати приготування (мал. ⑩).

Примітка

- Якщо вибрана температура випікання нижче 80 °C, після завершення приготування пристрій автоматично переходить у режим очікування.

6 Після завершення приготування пристрій подає звуковий сигнал та автоматично переходить у режим збереження тепла.

Примітка

- Під час випікання тортів кришка має бути закрита. Найкращою для випікання тортів є температура 130 °C і час приготування 45 хвилин.
- У разі випікання іншої їжі за температури вище 140 °C кришка має бути відкрита.
- Виймаючи внутрішню каструлю з мультиварки після приготування, користуйтеся кухонними рукавицями або ганчіркою, оскільки вона може бути дуже гаряча.

Приготування холодцю (Холодец)

1 Покладіть продукти для приготування холодцю у внутрішню каструлю.
2 Витріть зовнішню частину внутрішньої каструлі насухо (мал. ④), після чого вставте її у мультиварку (мал. ⑤).
3 Закрийте кришку мультиварки (мал. ⑥) та вставте штекер у розетку (мал. ⑦).
4 Натисніть кнопку «меню» (**МЕНЮ**), щоб вибрати функцію «холодець» (**Холодец**) (мал. ㉓).
↳ Як вибрати інший час приготування, читайте у розділі «Налаштування часу приготування».
5 Натисніть та утримуйте кнопку «старт» (**СТАРТ/ВЫКЛ**) протягом 3 секунд, щоб підтвердити та почати приготування (мал. ⑩).
6 Після завершення приготування пристрій подає звуковий сигнал та автоматично переходить у режим збереження тепла.

Примітка

- [_ _ _] відображається на екрані до закипання води/рідини. Коли вода/рідина починає кипіти, на екрані відображається встановлений час приготування.

Приготування йогурту (Йогурт) або кефіру (Кефир)

1 Добре перемішайте продукти для приготування йогурту або кефіру та покладіть їх у внутрішню каструлю.
2 Витріть зовнішню частину внутрішньої каструлі насухо (мал. ④), після чого вставте її у мультиварку (мал. ⑤).
3 Закрийте кришку мультиварки (мал. ⑥) та вставте штекер у розетку (мал. ⑦).
4 Натисніть кнопку «меню» (**МЕНЮ**), щоб вибрати функцію «йогурт» (**Йогурт**) (мал. ㉔) або «кефір» (**Кефир**) (мал. ㉕).
↳ Як вибрати інший час приготування, читайте у розділі «Налаштування часу приготування».
5 Натисніть та утримуйте кнопку «старт» (**СТАРТ/ВЫКЛ**) протягом 3 секунд, щоб підтвердити та почати приготування (мал. ⑩).
6 Після завершення приготування пристрій подає звуковий сигнал та автоматично переходить у режим очікування.

Підігрівання (Разогреть)

1 Перемішайте страву та рівномірно розподіліть її у внутрішній каструлі.
2 Щоб їжа не стала надто сухою, налийте на неї трохи води. Кількість води залежить від кількості їжі.
3 Витріть зовнішню частину внутрішньої каструлі насухо (мал. ④), після чого вставте її у мультиварку (мал. ⑤).
4 Закрийте кришку мультиварки (мал. ⑥) та вставте штекер у розетку (мал. ⑦).
5 Натисніть кнопку «меню» (**МЕНЮ**), щоб вибрати функцію «підігріти» (**Разогреть**) (мал. ㉖).
↳ Як вибрати інший час приготування, читайте у розділі «Налаштування часу приготування».
6 Натисніть та утримуйте кнопку «старт» (**СТАРТ/ВЫКЛ**) протягом 3 секунд, щоб підтвердити та почати приготування (мал. ⑩).
7 Після завершення приготування пристрій подає звуковий сигнал та автоматично переходить у режим збереження тепла.

Приготування в ручному режимі (Мультиповар)

Для налаштування часу і температури приготування можна скористатися ручним режимом.
1 Покладіть продукти у внутрішню каструлю.
2 Витріть зовнішню частину внутрішньої каструлі насухо (мал. ④), після чого вставте її у мультиварку (мал. ⑤).
3 Закрийте кришку мультиварки (мал. ⑥) та вставте штекер у розетку (мал. ⑦).
4 Натисніть кнопку «меню» (**МЕНЮ**), щоб вибрати функцію «вручну» (**Мультиповар**) (мал. ㉗).
↳ Як вибрати іншу температуру приготування, читайте у розділі "Налаштування температури приготування".
↳ Як вибрати інший час приготування, читайте у розділі «Налаштування часу приготування».
5 Натисніть та утримуйте кнопку «старт» (**СТАРТ/ВЫКЛ**) протягом 3 секунд, щоб підтвердити та почати приготування (мал. ⑩).
6 Після завершення приготування пристрій подає звуковий сигнал та автоматично переходить у режим збереження тепла.

Примітка

- Якщо вибрати температуру нижче 80 °C, після приготування мультиварка автоматично переходить у режим очікування.
- У разі вибору температури вище 140 °C верхня кришка має бути відкрита під час приготування.

Професійний мультиповар (Мультиповар Pro)

Функція професійного мультиповара дозволяє налаштувати до 9 етапів приготування з різним часом і температурою. Наприклад, можна налаштувати перший етап на 5 хвилин при температурі 160 °C, другий етап на 10 хвилин при температурі 100 °C, а останній етап на 20 хвилин при 80 °C.
1 Коли мультиварка перебуває у режимі очікування, натисніть кнопку «професійного мультиповара» (**Мультиповар Pro**) (мал. ㉘).
↳ На екрані засвітиться індикація «**1**».
2 Читайте розділ «Налаштування часу приготування» і виберіть час приготування для етапу 1.
3 Читайте розділ «Налаштування температури приготування» і виберіть температуру приготування для етапу 1.
4 Знову натисніть кнопку «професійного мультиповара» (**Мультиповар Pro**) і перейдіть до кроку 2 (мал. ㉙).
↳ На екрані засвітиться індикація «**2**».
5 Налаштуйте час і температуру приготування для етапу 2.
6 Повторюйте подані вище кроки, поки не буде налаштовано всі потрібні етапи, після чого натисніть та утримуйте кнопку «старт» (**СТАРТ/ВЫКЛ**) протягом 3 секунд, щоб підтвердити та почати приготування (мал. ⑩).

Примітка

- Загальний час приготування для усіх налаштованих етапів приготування має максимальне обмеження 24 години.

Збереження тепла

Для функцій приготування зі збереженням тепла: можна ввімкнути або вимкнути функцію збереження тепла після приготування.
- Перед увімкненням функції приготування зі збереженням тепла блиматиме індикатор режиму збереження тепла. У разі безпосереднього ввімкнення функції приготування мультиварка автоматично перейде в режим збереження тепла після приготування.
- Перед увімкненням функції приготування зі збереженням тепла блиматиме індикатор режиму збереження тепла. Якщо натиснути кнопку збереження тепла (**ПОДОГРЕВ**), індикатор режиму збереження тепла згасне. Після завершення приготування мультиварка автоматично перейде в режим очікування.

Примітка

- Максимальний час збереження тепла становить 24 годин.
- Режим збереження тепла не застосовується до таких функцій приготування: Професійний мультиповар, йогурт, смажити, приготування в ручному режимі та пекти (лише в разі випікання за температури нижче 80 °C).

Налаштування часу приготування

Можна налаштувати час приготування для деяких функцій. Про діапазон регулювання читайте в розділі "Огляд функцій".
1 Виберіть потрібне меню приготування.
2 Натисніть кнопку «часу приготування» (**ВРЕМЯ ПРИГОТОВЛЕНИЯ**) (мал. ㉚).
↳ На дисплеї почне блимати значення годин.
3 Натисніть кнопку «збільшення» (**+**) або «зменшення» (**-**), щоб встановити значення годин (мал. ㉛).
4 Встановивши значення годин, знову натисніть кнопку «часу приготування» (**ВРЕМЯ ПРИГОТОВЛЕНИЯ**) (мал. ㉜).
↳ На дисплеї почне блимати значення хвилин.
5 Натисніть кнопку «збільшення» (**+**) або «зменшення» (**-**), щоб встановити значення хвилин (мал. ㉝).
6 Натисніть та утримуйте кнопку «старт» (**СТАРТ/ВЫКЛ**) протягом 3 секунд, щоб підтвердити та почати приготування (мал. ⑩).

Примітка

- Якщо мультиварку залишити у стані бездіяльності на 10 секунд після натиснення кнопки «часу приготування» (**ВРЕМЯ ПРИГОТОВЛЕНИЯ**), вона блиматиме інші 15 секунд, і в цей час можна встановити час приготування. Якщо не натиснути жодної кнопки, мультиварка перейде в режим очікування.
- Для функцій із максимальним часом приготування не більше 1 години: у разі натиснення кнопки «часу приготування» (**ВРЕМЯ ПРИГОТОВЛЕНИЯ**) вперше на дисплеї починає блимати значення хвилин.

Попередньо встановлений час для відкладеного приготування

Можна попередньо встановити час для відкладеного приготування для деяких функцій приготування. Попередньо встановлений час для різних функцій можна знайти в розділі "Огляд функцій".
1 Виберіть потрібне меню приготування.
2 Натисніть кнопку «попередньо встановленого часу» (**ОТСРОЧКА**) (мал. ㉞).
↳ На дисплеї почне блимати значення годин.
3 Натисніть кнопку «збільшення» (**+**) або «зменшення» (**-**), щоб встановити значення годин (мал. ㉟).
4 Після встановлення значення годин знову натисніть кнопку «попередньо встановленого часу» (**ОТСРОЧКА**) (мал. ㊱).
↳ На дисплеї почне блимати значення хвилин.
5 Натисніть кнопку «збільшення» (**+**) або «зменшення» (**-**), щоб встановити значення хвилин (мал. ㊲).
6 Натисніть та утримуйте кнопку «старт» (**СТАРТ/ВЫКЛ**) протягом 3 секунд, щоб підтвердити та почати приготування (мал. ⑩).

Примітка

- Якщо мультиварку залишити у стані бездіяльності на 10 секунд після натиснення кнопки «попередньо встановленого часу» (**ОТСРОЧКА**), вона блиматиме інші 15 секунд, і в цей час можна налаштувати попередньо встановлений час. Якщо не натиснути жодної кнопки, мультиварка перейде в режим очікування.
- Приготування буде завершено тоді, коли мине попередньо встановлений час. Наприклад, якщо налаштувати попередньо встановлений час 8 годин, страви будуть готові через 8 годин.

Налаштування температури приготування

Можна налаштувати температуру приготування для деяких меню. Читайте розділ «Огляд функцій» і дізнайтеся, які меню передбачають регулювання температури та мають діапазон регулювання.
1 Виберіть потрібне меню приготування.
2 Натисніть кнопку «температура» (**ТЕМП.**) (мал. ㊳).
↳ На екрані з'явиться стандартна температура приготування.
3 Натисніть кнопку «збільшення» (**+**) або «зменшення» (**-**), щоб встановити температуру приготування (мал. ㊴).
4 Натисніть та утримуйте кнопку «старт» (**СТАРТ/ВЫКЛ**) протягом 3 секунд, щоб підтвердити та почати приготування (мал. ⑩).

Налаштування функції блокування від дітей

Щоб діти не користувалися мультиваркою або щоб запобігти неправильному її використанню, можна ввімкнути функцію блокування від дітей на час приготування.
1 Натисніть та утримуйте кнопку «блокування від дітей» (**ЗАЩИТА ОТ ДЕТЕЙ**) протягом 3 секунд, щоб увімкнути функцію блокування від дітей (мал. ㊵).
↳ На дисплеї з'явиться піктограма блокування від дітей.
2 Для розблокування знову натисніть та утримуйте кнопку «блокування від дітей» (**ЗАЩИТА ОТ ДЕТЕЙ**) протягом 3 секунд (мал. ㊶).
↳ Піктограма блокування від дітей згасне.

5 Чищення та догляд

Примітка

- Перш ніж чистити мультиварку, від'єднайте її від електромережі та зачекайте, поки вона достатньо охолоне.

Внутрішня частина

Внутрішня частина верхньої кришки та основного корпусу; нагрівальний елемент:
- витріть викрученою ганчіркою;
- видаліть усі залишки продуктів, які прилипли до мультиварки.

Зовнішня частина

Поверхня верхньої кришки та зовнішня частина основного корпусу:
- витріть ганчіркою, зволоженою у воді з миючим засобом;
- витирайте панель керування лише м'якою і сухою ганчіркою;
- видаліть усі залишки продуктів навколо панелі керування.

Аксесуари

Знімна внутрішня кришка, внутрішня каструля, кошик для приготування на парі та знімна кришка парового отвору:
- замочіть у гарячій воді та помийте губкою.

6 Утилізація

Цей символ означає, що цей виріб не підлягає утилізації зі звичайними побутовими відходами (2012/19/EU).
Дотримуйтесь правил розділеного збору електричних та електронних пристроїв у Вашій країні. Належна утилізація допоможе запобігти негативному впливу на навколишнє середовище та здоров'я людей.

7 Гарантія та обслуговування

Якщо Вам необхідне обслуговування чи інформація або ж виникла проблема, відвідайте веб-сайт компанії Philips www.philips.com чи зверніться до Центру обслуговування клієнтів компанії Philips у своїй країні. Номер телефону можна знайти у гарантійному талоні. Якщо у Вашій країні немає Центру обслуговування клієнтів, зверніться до місцевого дилера Philips.

8 Технічні характеристики

Номер моделі	HD4731, HD4737
Номінальна напруга	220–240 В змінного струму
Номінальна вихідна потужність	890–1070 Вт
Номінальна ємність	5 л

9 Усунення несправностей

Якщо під час використання цієї мультиварки виникають певні проблеми, перш ніж звертатися до центру обслуговування, скористайтеся наведеними нижче порадами. Якщо не вдається вирішити проблему, зверніться до Центру обслуговування клієнтів Philips у своїй країні.

Проблема	Вирішення
Не засвічується підсвітка кнопки.	Проблема з підключенням. Перевірте, чи кабель живлення під'єднано до мультиварки належним чином, а штекер надійно зафіксовано в розетці.
	Підсвітка несправна. Віднесіть пристрій до дилера Philips або сервісного центру, уповноваженого Philips.
Не працює дисплей.	Мультиварку не під'єднано до електромережі. За відсутності живлення не працює функція збереження налаштувань у разі збою в електропостачанні, і не працює дисплей.
Продукти не готові.	Ви не натиснули та не утримували кнопку "старт" (**СТАРТ / ВЫКЛ**) протягом 3 секунд.
	Перед тим як вмикати мультиварку, перевірте, чи на нагрівальному елементі та зовнішній частині внутрішньої каструлі немає залишків їжі.
	Пошкоджено нагрівальний елемент або деформувалася внутрішня каструля. Віднесіть мультиварку до дилера Philips або сервісного центру, уповноваженого Philips.
Рис надто сухий та недоварений.	Налийте до рису більше води та готуйте його трохи довше.
Рис пригорів.	Ви не промили рис належним чином. Промийте рис, поки вода не стане прозорою.
Мультиварка не переходить у режим збереження тепла автоматично.	Можливо, кнопку "збереження тепла" (**ПОДОГРЕВ**) було натиснуто до початку приготування. У такому разі після завершення приготування мультиварка перейде в режим очікування.
	Несправний регулятор температури. Віднесіть пристрій до дилера Philips або сервісного центру, уповноваженого Philips.
Під час приготування із мультиварки виливається вода.	Перевірте, чи кількість продуктів у внутрішній каструлі не перевищує позначки MAX.
Не вдається вибрати потрібну функцію приготування.	Щоб вибрати потрібну функцію, кілька разів натисніть кнопку "меню" (**МЕНЮ**).
Після приготування страви неприємно пахнуть.	Помийте внутрішню каструлю у теплій воді з миючим засобом.
	Після приготування добре почистіть кришку парового отвору, внутрішню кришку та внутрішню каструлю.
На дисплеї з'являється повідомлення про помилку (E1, E2, E3 або E4).	Під час приготування стався збій в електропостачанні. Віднесіть пристрій до дилера Philips або сервісного центру, уповноваженого Philips.

EAC PHILIPS

Изготовитель:
"Филипс Консьюмер Лайфстайл Б.В.", Туссендиепен 4, 9206 АД, Драхтен, Нидерланды

Импортер на территорию России и Таможенного Союза:
ООО "ФИЛИПС", Российская Федерация, 123022 г. Москва, ул. Сергея Макеева, д.13, тел. +7 495 961-1111

Сделано в Китае

Условия хранения, эксплуатации
Температура: от -25°C до 80°C
Относительная влажность: <95%
Атмосферное давление: ≥78.9 кПа

Класс защиты от поражения электрическим током: Класс I

EAC PHILIPS

Өндіруші:
"Филипс Консьюмер Лайфстайл Б.В.", Туссендиепен 4, 9206 АД, Драхтен, Нидерланды

Ресей және Кедендік Одақ территориясына импорттаушы:
"ФИЛИПС" ЖШҚ, Ресей Федерациясы, 123022 Мәскеу қаласы, Сергей Макеев көшесі, 13-үй, тел. +7 495 961-1111

Қытайда жасалған

Сақтау шарттары, пайдалану
Температура: -25°C - 80°C
Салыстырмалы ылғалдылық: <95%
Атмосфералық қысымы: ≥78.9 кПа

Ток соғудан қорғау класы: I класс