Cappa a estrazione

5DA39258

EG018110

Filtro a carbone attivo

5Z 9121X1

EG18041

Design	
Colore	Grigio argento metallizzato
Tipo di costruzione	Cappa aspirante telescopica sottopensile
Larghezza (in cm)	90

Modalità di funzionamento e potenza	
Funzionamento con tubo di scarico / ricircolo	• / •
Classe di efficienza della ventola	C
Classe di efficienza dell'illuminazione	D
Classe di efficienza del filtro antigrasso	C
Potenza max. aria di scarico livello normale / livello intensivo[1]	340m³/h / -
Potenza max. di ricircolo livello normale / livello intensivo[1]	140m³/h / -
Livello di rumorosità (in dB {A}) scarico max. livello normale[2]	67

Comandi e dotazione	
Comando	Interruttore a cursore
Illuminazione	2 × 4 W LED
Livelli di potenza	3
Livelli intensivi con reset automatico	–
Multi Control	–
Indicatore di saturazione del filtro	–

Accessori inclusi**	
Accessori inclusi	Filtro antigrasso di metallo, lavabile in lavastoviglie, Pannello frontale in acciaio inox

Dati tecnici	
Classe di efficienza energetica	B
Potenza installata	118W / 220-240 V
Protezione con fusibile (in A)	10 A
Frequenza (in Hz)	50-60 Hz
Tipo di spina	Tipo F
Lunghezza del cavo di attacco (in cm)	175 cm
Peso netto (in KG)	7,5 kg
Peso lordo (in KG)	8,7 kg
Dimensioni dell'elettrodomestico confezionato (A × L × P)	34,5 x 94,2 x 24,0 cm
Dimensioni scarico (A × L × P)	17,5 x 89,8 x 26,0 cm
Dimensioni apparecchio ricircolo (A × L × P)	17,5 x 89,8 x 26,0 cm
EAN	4251003110197

Nota	
Nota	

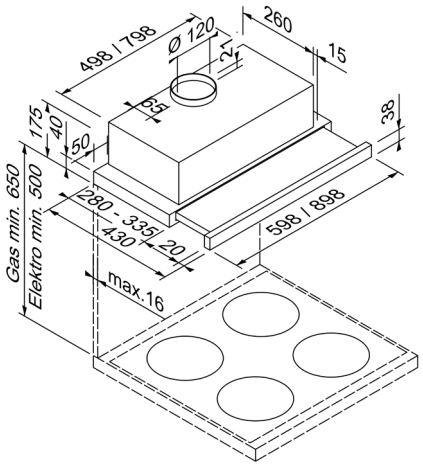

Ulteriori informazioni sono disponibili sul nostro sito web:
www.blaupunkt-einbaugeraete.com