61.139.201.033-HL18R_T-V2.0说明书-A2
多国语言说明书/105G铜版纸/单黑双面印刷/风琴折5折再4折/490*225mm

FENIX
LIGHTING FOR EXTREMES

HL18R-T V2.0

LIGHTWEIGHT TRAIL RUNNING HEADLAMP

800 LUMENS MAX OUTPUT

125 METERS MAX BEAM DISTANCE

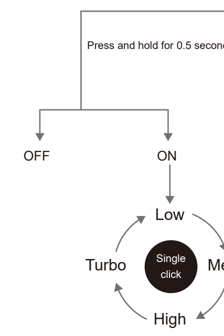

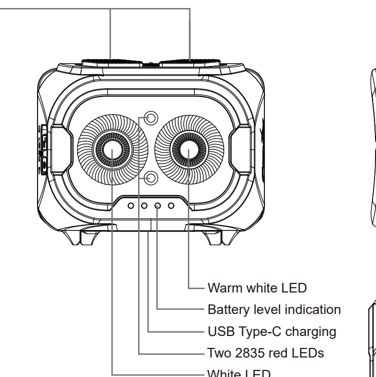

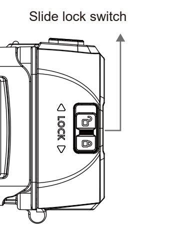

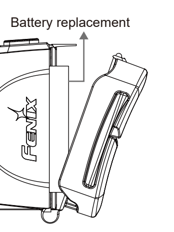

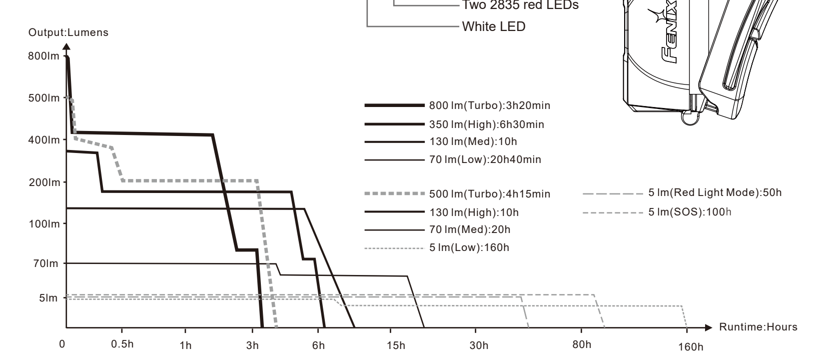

LIGHTING FOR EXTREMES

FACEBOOK WECHAT

"Follow" us for more information about Fenix.

FENIXLIGHT LIMITED
Tel: +86-755-29631163/83/93 Fax: +86-755-29631181
E-mail: info@fenixlight.com Web: www.fenixlight.com
Address: 2F/3F, West of Building A, Xinghong Technology Park, 111 Shuiku Road, Fenghuanggang Community, Xixiang Street, Bao'an District, Shenzhen City, Guangdong Province, China

61.139.201.033-A2-20241223

⚠ WARNING

◎Do NOT place this lamp in the reach of children!
◎Do NOT shine the lamp directly into the eyes of anyone!
◎Do NOT place light head near flammable objects, high temperatures can cause objects to overheat and become flammable/ignite!
◎Do NOT use the lamp in inappropriate ways such as holding the unit in your mouth, doing so could cause serious personal injury or death if the headlamp or internal battery fails!
◎This lamp will accumulate a significant amount of heat while operating, resulting in a high temperature of the lamp shell. Pay close attention to avoid burns.
◎Turn off and lock the lamp or remove the battery to prevent accidental activation when the lamp is placed in a closed and flammable environment such as pockets and backpacks!
◎The LEDs of this lamp are not replaceable; so the whole lamp should be replaced when any one of the LEDs reaches the end of its lifespan.

(ENGLISH)FENIX HL18R-T V2.0 HEADLAMP

◎800 lumens maximum output, 125 meters maximum beam distance.
◎Fitted with one Luminus SST25 white LED, one SST20 CRI80 warm white LED, and two 2835 red LEDs; with a life span of 50,000 hours each.
◎Cold white light, warm white light, and red light assist various lighting needs in various complicated outdoor scenarios.
◎Powered by a 1900mAh replaceable battery and compatible with three AAA batteries.
◎Slide lock switch design avoids accidental activation.
◎Dual top switches for easy and fast operation.
◎New two-way SPORT headband fit system enables quick and single-handed adjustment for a customizable fit.
◎An emergency whistle is attached to the headband to ensure user safety in outdoor activities.
◎USB Type-C charging.
◎Battery level indication and low-voltage warning.
◎IP66-rated protection and 1 meter impact resistance.
◎Size: 2.26'' x 1.22'' x 1.85''/57.5 × 31 × 47 mm.
◎Weight: 3.63 oz/103 g (including battery and headband).

OPERATING INSTRUCTIONS

On/off
On: with the light switched off, press and hold either of the two switches for 0.5 seconds to turn on the lamp.
Off: press and hold either of the two switches for 0.5 seconds to turn off the lamp.
Mode switching
With the lamp switched off, press and hold the white light switch for 0.5 seconds to enter the White light mode. Single click the warm white light switch to switch to the Warm white light mode.
With the lamp switched off, press and hold the warm white light switch for 0.5 seconds to enter the Warm white light mode. Single click the white light switch to switch to the White light mode.
With the lamp switched off, double click either of the two switches to enter the Red light mode.
Output selection
White light mode: with the lamp switched on, single click the white light switch to cycle through Low→Med→High→Turbo.
Warm white light mode: with the lamp switched on, single click the warm white light switch to cycle through Low→Med→High→Turbo.
Red light mode: in Red light mode, single click either of the two switches to cycle through Constant-on→SOS.

TECHNICAL PARAMETERS

ANSI/PLATO FL1	WHITE LIGHT				WARM WHITE LIGHT				RED LIGHT	
	TURBO	HIGH	MED	LOW	TURBO	HIGH	MED	LOW	CONSTANT-ON	SOS
OUTPUT	800 lumens	350 lumens	130 lumens	70 lumens	500 lumens	130 lumens	70 lumens	5 lumens	5 lumens	5 lumens
RUNTIME	3 hours 20 minutes*	6 hours 30 minutes	10 hours	20 hours 40 minutes	4 hours 15 minutes*	10 hours	20 hours	160 hours	50 hours	100 hours
DISTANCE	125 meters	79 meters	49 meters	36 meters	89 meters	46 meters	34 meters	9 meters	4 meters	/
INTENSITY	3790 candela	1570 candela	587 candela	317 candela	1995 candela	521 candela	284 candela	20 candela	4 candela	/
IMPACT RESISTANCE	1 meter									
WATERPROOF	IP66									

Note: According to the ANSI/PLATO FL1 standard, the above specifications are from the results produced by Fenix through its laboratory testing using one ARB-LP1900 battery under the temperature of 21±3°C and humidity of 50% - 80%. The true performance of this product may vary according to different working environments and the actual battery used.

*The Turbo output is measured in total of runtime including output at reduced levels due to temperature or protection mechanism in the design.

Lockout Function
Lock: with the lamp switched off, slide the lock switch down in accordance with the mark, the lamp will blink 4 times in the Low output of Warm white light mode to indicate locked status.
Unlock: with the lamp locked, slide the lock switch up in accordance with the mark, the lamp will blink 4 times in the Low output of Warm white light mode to indicate standby status.
Note:
With the lamp locked, any operation will activate 4 blinks in the Low output of Warm white light mode.
Lock the lamp when it is switched on, it will automatically turn off and enter the locked status.
The lamp may automatically unlock when exposed to a strong magnetic field.

Intelligent Memory Circuit
The lamp automatically memorizes the last selected output of each mode. When turned on again, the previously used output of the selected mode will be recalled.

BATTERY SPECIFICATIONS

Type	Dimensions	Nominal voltage	Usability	
Fenix ARB-LP1900	Dedicated battery	3.8 V	Recommended	√√
Alkaline Battery	AAA	1.5 V	Usable	√
Ni-MH Battery	AAA	1.2 V	Usable	√
Rechargeable Battery (Li-ion)	10440	3.7 V	Banned	×

*Do not mix batteries of different brands, sizes, capacities or types. Doing so may cause damage to the lamp or to the batteries being used.
*Only use the recommended or usable batteries mentioned in this user manual. Using low-quality batteries or mishandling batteries (such as short-circuiting or overheating) could lead to combustion and jeopardize the safety of users and property. Any adverse effects resulting from the use of low-quality batteries are not covered by any Fenix warranty or liability. Using quality batteries with circuit protection will reduce the potential for combustion or explosion. It is recommended to use a Fenix ARB-LP1900 battery.

BATTERY REPLACEMENT

Open the back battery cap to insert the battery in accordance with the polarity marks, then close the back battery cap.

CHARGING

1.Uncover the anti-dust cap and plug the USB Type-C side of the charging cable into the charging port of the lamp.
2.When charging, the indicators will flash from left to right to display the charging status. The four indicators will be constant-on after charging is completed.
3.With the lamp switched off, the normal charging time of using a Fenix ARB-LP1900 battery is about 3 hours from depleted to fully charged with a 5 V/1 A or above charging adapter.

Note:
1.Only Low output can be operated while charging.
2.Recharge a stored lamp every four months to maintain the optimum performance of the battery.

BATTERY LEVEL INDICATION

With the lamp switched off, single click either switch to check the battery status. Single click once again the indicator(s) will go out immediately, or without any operation the indicator(s) will last for 3 seconds. Each time the light is turned on, the indicator(s) will show the battery level and will last for 3 seconds.
Four lights on: 100% - 80%
Three lights on: 80% - 60%
Two lights on: 60% - 40%
One light on: 40% - 20%
One light flashes: 20% - 1%
***Note:** This feature only works with a Fenix ARB-LP1900 battery.

INTELLIGENT OVERHEAT PROTECTION

The lamp will accumulate a lot of heat when used at high output levels for extended periods. When the lamp reaches a temperature of 55°C/131°F or above, it will automatically step down a few lumens to reduce the temperature. When the temperature drops below 55°C/131°F, the lamp will gradually recall the preset output level.

LOW-VOLTAGE WARNING

When the voltage level drops below the preset level, the headlamp is programmed to downshift to a lower brightness level until Low output is reached. When this happens in Low output, one of the battery level indicators blinks to remind you to recharge or replace the battery.
***Note:** This feature only works with a Fenix ARB-LP1900 battery.

HEADBAND ASSEMBLY

Notice: The headband is factory assembled and ready to use right out of the package.
Rotate the dial clockwise to tighten the headband, and rotate the dial anticlockwise to loosen the headband. After loosening the headband to its maximum length, rotate the dial in either direction to tighten it.

USAGE AND MAINTENANCE

◎Disassembling the sealed head can cause damage to the lamp and will void the warranty.
◎Fenix recommends using an excellent quality battery.
◎If the lamp will not be used for an extended period, remove the battery, or the lamp could be damaged by electrolyte leakage.
◎Lock the lamp or take out the battery to prevent accidental activation during storage or transportation.
◎Periodic cleaning of the battery contacts improves the lamp's performance as dirty contacts may cause the lamp to flicker, shine intermittently or even fail to illuminate for the following reasons:
A: The lamp is locked.
Solution: Slide the lock switch to unlock the lamp.
B: Poor battery level.
Solution: Replace or recharge the battery.
C: The threads, PCB board contact or other contacts are dirty.
Solution: Clean the contact points with a cotton swab soaked in rubbing alcohol.

If the above methods don't work, please contact the distributor.

INCLUDED

Fenix HL18R-T V2.0 headlamp, Fenix ARB-LP1900 battery, USB Type-C charging cable, User manual, Warranty card

⚠警告

◎请将本灯具放置在儿童接触不到的地方，避免儿童使用！
◎请勿将本灯具直接照射眼睛，以免对眼睛造成伤害！
◎请勿将本灯具近距离照射易燃物体，以免温度过高烧坏物体引发危险！
◎请勿采用口含等非正常方式使用本灯具，以免灯具或内部电池发生故障时，造成人身伤害或危及生命！
◎本灯具工作时会产生大量热量，造成外壳温度过高，使用时请注意安全，以免烫伤！
◎本灯具放置在口袋、背包等密闭、易燃环境时，请关机并锁定或将灯具内的电池取下，以防止误触点亮灯具引发危险！
◎本灯具的光源是不可替换的，当光源到其寿终时，应替换整个灯具！

(中文)Fenix HL18R-T V2.0头灯

◎最高亮度800流明，最远射程125米
◎使用1颗Luminus SST25 白光LED，SST20 CRI80暖白光LED；2颗2835红光LED，寿命50000小时
◎采用冷白光、暖白光及红光三光源，适用多种复杂户外场景
◎标配1节1900mAh可更换锂电池，兼容3节AAA电池
◎拨动锁定开关设计，一键防误触
◎顶部独立双按键开关，操作简单快捷
◎使用SPORT双向调节头灯带系统，可单手快速调节头灯带松紧
◎求生哨与头灯带一体设计，保障户外活动安全
◎Type-C充电接口，具备电量显示及低电警示功能
◎IP66级防水及1米抗跌落能力
◎尺寸：57.5（长）×31（宽）×47（高）mm
◎重量：103g（含电池及头灯带）

操作说明

开机/关机
开机：关机状态下长按按键0.5秒开机。
关机：任意模式下长按0.5秒关机。

模式切换
关机状态下，长按白光按键0.5秒进入白光模式，单击暖白光按键，切换暖白光模式，同时白光关闭。
关机状态下，长按暖白光按键0.5秒进入暖白光模式，单击白光按键，切换白光模式，同时暖白光关闭。
关机状态下，双击任意按键进入红光模式。

档位切换
白光模式：开机状态下，单击白光按键，即可按照低亮档→中亮档→高亮档→极亮档的顺序循环调节亮度。
暖白光模式：开机状态下，单击暖白光按键，即可按照低亮档→中亮档→高亮档→极亮档的顺序循环切换档位。
红光模式：红光状态下，单击任意按键，即可按照常亮档→SOS循环切换档位。

技术参数

ANSI/PLATO FL1	白光模式				暖白光模式				红光模式	
	极亮档	高亮档	中亮档	低亮档	极亮档	高亮档	中亮档	低亮档	常亮	SOS
亮度	800流明（8瓦）	350流明（3.5瓦）	130流明（1.3瓦）	70流明（0.7瓦）	500流明（5瓦）	130流明（1.3瓦）	70流明（0.7瓦）	5流明（0.1瓦）	5流明（0.1瓦）	5流明（0.1瓦）
续航时间	3小时20分*	6小时30分	10小时	20小时40分	4小时15分	10小时	20小时	160小时	50小时	100小时
射程	125米	79米	49米	36米	89米	46米	34米	9米	4米	/
光强	3790坎德拉	1570坎德拉	587坎德拉	317坎德拉	1995坎德拉	521坎德拉	284坎德拉	20坎德拉	4坎德拉	/
防跌落高度	1米									
防水等级	IP66									

注：上述参数依据ANSI/PLATO FL1标准，使用1节Fenix ARB-LP1900电池，在温度21±3℃和湿度50%-80%的情况下，于Fenix实验室环境中测试得出。实际表现随着供电电池以及使用环境的变化而变化。

*极亮档续航为保留智能保护测试的累计续航

锁定/解锁
锁定：关机状态下，将锁定开关按照标识向下拨动，暖白光低亮档闪烁4次后熄灭进入锁定状态；
解锁：锁定状态下，将锁定开关按照标识向上拨动，暖白光低亮档闪烁4次后熄灭进入待机状态；
注意：
锁定状态下，有任何按键操作，暖白光低亮档闪烁4次提醒后熄灭。
开机状态下进行锁定操作，灯具将关机直接进入锁定状态。
锁定状态下，在遇到强磁时可能会存在自动解锁的现象。

智能记忆
头灯会自动记忆各模式的亮度档位，开机后会以当前模式关机前的档位开始工作。

电池选用

电池类型	尺寸规格	标称电压	是否可用	
Fenix ARB-LP1900	专用电池	3.8V	推荐	√√
碱性电池	AAA	1.5V	可用	√
镍氢电池	AAA	1.2V	可用	√
可充锂离子电池	10440	3.7V	禁止使用	×

*请不要将不同种类、新旧电池混合使用，以免损坏电池或灯具。
*请使用本说明书推荐或可使用的优质电池，当电池品质不良或者使用不当（短路、高温等等）时可能发生燃烧、爆炸并危及人身和财产安全，若使用此电池种类应明白其中的风险并自愿承担相应的责任。使用品质优秀并带有保护电路的锂离子电池会在一定程度上降低风险。推荐使用Fenix ARB-LP1900电池。

电池更换

打开头灯电池后盖，注意按照正负极标识正确地装入电池，扣紧后盖即可进入待机状态。

充电说明

1、揭开头灯充电口防尘帽，将充电线的C端口插入头灯充电口。
2、充电过程中，电量指示灯将会开始从左向右以递增的方式循环点亮，当四颗灯常亮时，表示充电完成。
3、关机状态下，对于Fenix ARB-LP1900电池，电量耗尽后，最快充满时间约3小时（适配器需支持5V/1A及以上）。
注意：
1、充电过程中，头灯仅能开启低亮度档位使用；
2、由于电池会缓慢自放电，建议长时间不使用本产品时，每四个月进行一次充电操作，以免电池受损。

电量显示

关机状态下单击任意按键，电量指示灯亮起，显示剩余电量情况，3秒后自动熄灭或再次单击按键可关闭电量指示灯；开机时，电量指示灯自动亮起，3秒后熄灭，不同指示灯状态对应剩余电量如下：
4颗灯常亮代表电量范围：100%-80%
3颗灯常亮代表电量范围：80%-60%
2颗灯常亮代表电量范围：60%-40%
1颗灯常亮代表电量范围：40%-20%
1颗灯闪烁代表电量低于：20%
*仅对Fenix ARB-LP1900电池有效

智能温控

灯具长时间以高亮度档位工作会积累大量热量，为避免外壳温度过高影响使用舒适度，当电路检测到温度超过55°C时，灯具会自动逐渐降低亮度，当温度下降到55°C以下时，灯具会逐渐恢复到该档位设定的亮度。

低压示警

灯具开机状态下，电池电压过低时自动逐级降亮度，直至降到最低亮度档位为止，如果在最低亮档仍然检测到电池电压过低，1颗电量指示灯会闪烁提醒，以提醒用户及时充电或更换电池。
*仅对Fenix ARB-LP1900电池有效。

头灯带安装及使用

头灯带出厂默认与支架预装好，用户无需自己装配即可使用。
顺时针旋转收紧头灯带，逆时针旋转放松头灯带。拧松到最大限度后，朝任意方向旋转即可收紧。

使用与维护

◎请勿拆卸灯具密封部件，否则将会导致保修失效并可能损坏灯具。
◎请使用优质电池，并且当长期不用时请将电池从灯具中取出，否则可能因部分品质不良的电池漏液造成灯具损坏。
◎由于采用了长按0.5秒开机设计，灯具放在包里时可能会因为挤压而误点亮。如果希望避免此问题，您可以在把灯具装入包中前，拨动锁定开关锁定灯具，或者将电池从灯具中取出。
◎请经常清洁灯具或电池的导电接触面以保证灯具的正常工作，特别是当灯具出现异常的闪烁或者无法点亮的时候。
以下是几个可能导致灯具出现异常的闪烁或者无法点亮的原因：
原因一：灯具已锁定
解决方案：拨动锁定开关解锁。
原因二：电池电量不足
解决方案：给电池充电或更换电池。
原因三：灯具或电池的导电接触面/接触点被弄脏
解决方案：用酒精棉签清洁导电接触面或接触点。

如果上述方法无效，请联系经销商并按照售后服务条款保修。

包装清单

HL18R-T V2.0头灯、Fenix ARB-LP1900电池、USB Type-C充电线、说明书、保修卡。

⚠ SICHERHEITSHINWEISE

◎NICHT in der Reichweite von Kindern aufbewahren!
◎NICHT in die Augen leuchten oder Personen direkt anstrahlen!
◎NICHT in der Nähe von leicht entzündlichen Objekten einsetzen, die hohe Temperatur der Lampe könnten diese entzünden!
◎NICHT anders verwenden wie vorgesehen (z.B. halten der Lampe mit dem Mund kann im Falle eines Defekts zu lebensgefährlichen Verletzungen führen)!
◎Während des Betriebs entwickelt diese Lampe viel Wärme, was an der Temperatur des Gehäuses zu spüren ist. Vorsicht vor Verbrennungen.
◎Die Lampe sperren oder den Akku/Batterien entnehmen, um ein versehentliches Einschalten in leicht entflammbarer Umgebung wie Taschen oder Rucksäcken zu verhindern!
◎Die LEDs der Lampe können nicht ausgetauscht werden; fällt eine LED aus, so muss die komplette Lampe ersetzt werden.

(DEUTSCH)STIRNLAMPE FENIX HL18R-T V2.0

◎800 lm max. Ausgangsleistung, 125 m max. Reichweite.
◎Ausgestattet mit einer Luminus SST25 LED, einer warmweißen SST20 CRI80 LED und zwei roten 2835 LEDs; mit einer Leuchtdauer von jeweils 50.000 Stunden.
◎Kaltweißes, warmweißes und rotes Licht für die unterschiedlichsten Einsatzszenarios outdoors.
◎Betrieben mit einem auswechselbarem 1900mAh-Akku und kompatibel mit 3 AAA-Akkus oder Batterien.
◎Sperrschalter gegen versehentliches Einschalten.
◎Zwei Taster für einfache und schnelle Bedienung.
◎Neues Zweiwege-SPORT-fit-Stirnband für schnelle Größenanpassung und einhändige Bedienung.
◎Am Stirnband integrierte Not-Pfeife sorgt für mehr Sicherheit outdoors.
◎Unterstützt USB-C-Laden.
◎Ladestand-Kontrolle und Warnung vor geringer Spannung.
◎Geschützt nach IP66 mit einer Fallhöhe von 1 m.
◎Größe: 57,5 × 31 × 47 mm.
◎Gewicht: 103 g (inkl. Akku und Stirnband).

BEDIENUNGSANLEITUNG

An/aus
An: Bei ausgeschalteter Lampe, einen der beiden Taster für 0,5 Sek. betätigen, um die Lampe einzuschalten.
Aus: Einen der beiden Taster für 0,5 Sek. betätigen, um die Lampe auszuschalten.

Moduswahl
Bei ausgeschalteter Lampe, den Weißlicht-Taster für 0,5 Sek. betätigen, um in den Weißlicht-Modus zu gelangen. Den Warmweiß-Taster betätigen, um in den Warmweiß-Modus zu wechseln.
Bei ausgeschalteter Lampe, den Warmweiß-Taster für 0,5 Sek. Betätigen, um in den Warmweiß-Modus zu gelangen. Den Weißlicht-Taster betätigen, um in den Weißlicht-Modus zu wechseln.
Bei ausgeschalteter Lampe, einen der beiden Taster doppelklicken, um in den Rotlich-Modus zu gelangen.

Ausgangsleistung wählen
Weißlicht-Modus: Bei eingeschalteter Lampe, den Weißlicht-Taster betätigen, um zwischen Niedrig→Mittel→Hoch→Turbo zu wechseln.
Warmweiß-Modus: Bei eingeschalteter Lampe, den Warmweiß-Taster betätigen, um zwischen Niedrig→Mittel→Hoch→Turbo zu wechseln.
Rotlicht-Modus: Im Rotlicht-Modus, einen der Taster betätigen um zwischen permanent An→SOS zu wechseln.

TECHNISCHE DATEN

ANSI/PLATO FL1	WEIßLICHT				WARMWEIßLICHT				ROTLICHT	
	TURBO	HOCH	MITTEL	NIEDRIG	TURBO	HOCH	MITTEL	NIEDRIG	KONSTANT-AN	SOS
AUSGANGSLEISTUNG	800 lm	350 lm	130 lm	70 lm	500 lm	130 lm	70 lm	5 lm	5 lm	5 lm
LAUFZEIT	3 Std. 20 Min.*	6 Std. 30 Min.	10 Std.	20 Std. 40 Min.	4 Std. 15 Min.*	10 Std.	20 Std.	160 Std.	50 Std.	100 Std.
REICHWEITE	125 m	79 m	49 m	36 m	89 m	46 m	34 m	9 m	4 m	/
LEUCHTSTÄRKE	3790 cd	1570 cd	587 cd	317 cd	1995 cd	521 cd	284 cd	20 cd	4 cd	/
FALLHÖHE	1 m									
WASSERDICHTIGKEIT	IP66									

Hinweis: Gemäß dem ANSI/PLATO FL1-Standard wurden die angegebenen Werte unter Verwendung eines ARB-LP1900-Fenix-Akkus bei einer Temperatur von 21°C ± 3°C und einer Luftfeuchtigkeit von 50% - 80% unter Laborbedingungen von Fenix ermittelt. Die tatsächliche Leistung dieses Produkts kann je nach Arbeitsumgebung und verwendetem Akku(s)/Batterien variieren.

*Die Leistung in der Stufen Turbo wird als Gesamtlaufzeit angegeben, einschließlich der reduzierten Leistung, die aufgrund der internen Temperaturüberwachung ausgelöst wird.

Sperr-Funktion
Sperren: Bei ausgeschalteter Lampe, den Sperrschalter gem. der Markierung nach unten schieben, die Lampe quittiert die Sperre mit 4x blinken in Niedrig des Warmweiß-Modus.
Entsperren: Bei gesperrter Lampe, den Sperrschalter gem. der Markierung nach oben schieben, die Lampe quittiert das Entsperren mit 4x blinken in Niedrig des Warmweiß-Modus.
Hinweis:
Im gesperrten Zustand, bei jeder Betätigung blinkt die Lampe 4x in Niedrig.
Sperren der eingeschalteten Lampe schaltet sie umgehend aus und lässt sie in den gesperrten Zustand wechseln.
Die Lampe kann sich automatisch entriegeln, wenn sie einem starken Magnetfeld ausgesetzt ist.

Intelligente Memory-Funktion
Die Lampe speichert die zuletzt genutzte Helligkeitsstufe in jedem Modus. Beim erneuten Einschalten startet sie in diesem zuletzt genutzten Modus und Helligkeitsstufe.

GEEIGNETE UND UNGEEIGNETE BATTERIEN/AKKUS

Bezeichnung	Typ	Spannung	Verwendung	
Fenix ARB-LP1900	Spezial-Akku	3,8 V	Empfohlen	√√
Alkali-Batterien	AAA	1,5 V	Möglich	√
Ni-MH Akkus	AAA	1,2 V	Möglich	√
Li-Ionen-Akkus	10440	3,7 V	Verboten	×

*Keine Batterien/Akkus unterschiedlicher Marken, Größen, Kapazitäten oder Typen verwenden. Mischen unterschiedlicher Batterien/Akkus kann zu Schäden an der Lampe und der/den Batterien/Akkus führen.

*Nur die in dieser Anleitung als nutzbar bezeichneten Akkus/Batterien verwenden. Die Verwendung von minderwertigen Akkus oder falsche Handhabung (Kurzschluss oder Überhitzung) kann zu Verbrennungen führen und die Sicherheit von Nutzer und Eigentum gefährden. Alle Auswirkungen, die aus der unsachgemäßen Verwendung oder minderwertiger Akkus resultieren, sind nicht durch die Garantie oder Haftung von Fenix abgedeckt. Nur Qualitäts-Akkus mit zusätzlicher Schutzschaltung verwenden, um das Risiko der Explosion oder Brandes zu minimieren. Es wird empfohlen den ARB-LP1900-Fenix-Akku zu verwenden.

AKKU/BATTERIEN WECHSELN

Das rückseitige Batteriefach öffnen und den/die Akkus/Batterien entsprechend der Polaritätsmarkierungen einlegen, dann wieder verschließen.

LADEN

1.Die Staubschutzkappe öffnen und den USB-C-Stecker des Ladekabels in den Ladeanschluss der Lampe stecken.
2.Während des Ladevorganges blinken die vier Lade-Kontroll-LEDs von links nach rechts, um den Fortschritt des Ladens anzuzeigen. Nach beenden des Ladens leuchten die vier LEDs permanent.
3.Bei ausgeschalteter Lampe und unter Verwendung eines 5V/1A-Ladegerätes beträgt die normale Ladedauer des in der Lampe verwendeten ARB-LP1900-Fenix-Akkus ungefähr 3 Stunden vom Zustand „komplett entladen" zu „vollständig aufgeladen".

Hinweis:
1.Nur die Stufe Niedrig kann während des Ladens genutzt werden.
2.Die Lampe alle 4 Monate nachladen, um eine optimale Leistung des Akkus zu gewährleisten.

AKKU-LADESTAND-KONTROLLE

Bei ausgeschalteter Lampe, einen Taster betätigen, die Lade-Kontroll-LEDs zeigen den aktuellen Akkustand für 3 Sekunden an. Bei jedem Einschalten zeigen die Lade-Kontroll-LEDs den Akkustand für 3 Sekunden an.
Vier LEDs: 100% - 80%
Drei LEDs: 80% - 60%
Zwei LEDs: 60% - 40%
Eine LED: 40% - 20%
Eine blinkende LED: 20% - 1%
***Hinweis:** Dies funktioniert nur mit dem Akku ARB-LP1900 von Fenix.

INTELLIGENTER ÜBERHITZUNGSSCHUTZ

Die Lampe entwickelt in den hohen Leuchtstufen viel Wärme, besonders bei längerem Gebrauch. Wenn eine Temperatur von 55°C oder höher erreicht wird, regelt die Lampe automatisch einige Lumen runter, um die Temperatur zu reduzieren. Wenn die Temperatur wieder unter 55°C fällt, schaltet die Lampe schrittweise in die zuvor genutzte Helligkeits-Stufe.

WARNUNG BEI GERINGER SPANNUNG

Wenn die Spannung unter einen bestimmten Wert fällt, so wechselt die Lampe zu einer niedrigeren Stufe, bis Niedrig erreicht ist. Geschieht dies in der Stufe Niedrig, blinkt eine Ladekontroll-LED, um an den Wechsel oder das Laden des Akkus zu erinnern.
***Hinweis:** Dies funktioniert nur mit dem Akku ARB-LP1900 von Fenix.

STIRNBAND EINSTELLEN

Hinweis: Das Stirnband ist werksseitig montiert und kann direkt verwendet werden.
Den Drehknopf im Uhrzeigersinn drehen, um das Stirnband fester zu ziehen, und gegen den Uhrzeigersinn drehen, um es zu lösen. Wenn es die max. Länge erreicht, den Drehknopf weiter drehen, um die Bedienrichtung zu ändern.

GEBRAUCH UND PFLEGE

◎Öffnen des versiegelten Lampenkopfes kann zu Schäden an der Lampe führen und die Garantie erlischt.
◎Fenix empfiehlt die Verwendung von hochwertigen Batterien/Akkus.
◎Wenn die Lampe längere Zeit nicht benutzt wird, die Batterien/Akkus entnehmen, um um Schäden aufgrund Auslaufens zu verhindern.
◎Die Lampe sperren oder die Batterien/Akku entnehmen, um ein versehentliches Einschalten während der Lagerung oder des Transports zu verhindern.
◎Regelmäßiges Reinigen der Kontakte der Batterie/Akkus sichert eine zuverlässige Leistung der Lampe. Verschmutzte Kontakte können zum Flackern, Schwankungen der Helligkeit oder Fehlverhalten führen – folgendes ist zu prüfen:
A: Die Lampe ist gesperrt.
Lösung: Den Sperrschalter nach oben schieben, um die Lampe zu entsperren.
B: Geringer Akku-Ladestand.
Lösung: Den Akku austauschen oder laden.
C: Die Kontaktstellen der Lampe oder des Akkus sind verschmutzt.
Lösung: Die Kontaktstellen mit einem in Reinigungsalkohol getränkten Wattestäbchen säubern.

Wenn die oben genannten Methoden nicht funktionieren, den Fachhändler kontaktieren.

INHALT

Stirnlampe Fenix HL18R-T V2.0, Fenix-Akku ARB-LP1900, USB-C-Ladekabel, Bedienungsanleitung, Garantiekarte

⚠ AVVERTENZE

◎Non lasciare questa lampada alla portata dei bambini!
◎Non puntare la luce direttamente negli occhi di nessuno!
◎Non posizionare la testa della lampada vicino a materiali infiammabili: le alte temperature possono causare il surriscaldamento e l'innesco di incendi!
◎Non utilizzare la lampada in modi inappropriati, come tenerla in bocca, poiché ciò potrebbe causare gravi lesioni personali o morte in caso di guasto della lampada o della batteria interna!
◎Questa lampada genera una quantità significativa di calore durante l'uso; fare attenzione per evitare ustioni.
◎Bloccare la lampada o rimuovere la batteria per evitare accensioni accidentali quando viene riposta in ambienti chiusi e infiammabili come tasche o zaini!
◎I LED di questa lampada non sono sostituibili; l'intera lampada deve essere sostituita quando uno dei LED raggiunge la fine della sua durata.

(ITALIANO)TORCIA FRONTALE FENIX HL18R-T V2.0

◎Uscita massima di 800 lumen e distanza massima del fascio di 125 metri.
◎Dotata di un LED bianco Luminus SST25, un LED bianco caldo SST20 CRI80, e due LED rossi 2835 con una durata di 50.000 ore ciascuno.
◎Luce bianca fredda, bianca calda e rossa per soddisfare varie esigenze in ambienti complessi all'aperto.
◎Alimentata da una batteria sostituibile da 1900mAh e compatibile con tre batterie AAA.
◎Design con blocco scorrevole per evitare accensioni accidentali.
◎Doppio interruttore superiore per operazioni rapide.
◎Fascia SPORT a due vie per regolazioni rapide e personalizzate con una mano.
◎Fischietto d'emergenza integrato nella fascia per garantire la sicurezza nelle attività all'aperto.
◎Ricarica tramite USB Type-C.
◎Indicazione del livello di batteria e avviso di bassa tensione.
◎Classificazione di protezione IP66 e resistenza agli urti da 1 metro.
◎Dimensioni: 57,5 × 31 × 47 mm.
◎Peso: 103 g (inclusi batteria e fascia).

ISTRUZIONI OPERATIVE

On/off
Accensione: con la lampada spenta, tenere premuto uno dei due interruttori per 0,5 secondi per accenderla.
Spegnimento: con la lampada accesa, tenere premuto uno dei due interruttori per 0,5 secondi per spegnerla.

Cambio Modalità
Luce bianca: Con la lampada spenta, tenere premuto l'interruttore della luce bianca per 0,5 secondi per attivare la modalità luce bianca. Per passare alla modalità luce bianca calda, fare un singolo clic sull'interruttore della luce bianca calda.
Luce bianca calda: Con la lampada spenta, tenere premuto l'interruttore della luce bianca calda per 0,5 secondi per attivare questa modalità. Per tornare alla luce bianca, fare un singolo clic sull'interruttore della luce bianca.
Luce rossa: Con la lampada spenta, fare un doppio clic su uno dei due interruttori per attivare la modalità luce rossa.

Selezione dell'output
Modalità Luce Bianca: Con la lampada accesa, fare un singolo clic sull'interruttore della luce bianca per passare ciclicamente tra Basso→Medio→Alto→Turbo.

PARAMETRI TECNICI

ANSI/PLATO FL1	LUCE BIANCA				LUCE BIANCA CALDA				LUCE ROSSA	
	TURBO	ALTO	MEDIO	BASSO	TURBO	ALTO	MEDIO	BASSO	COSTANTE	SOS
OUTPUT	800 lumen	350 lumen	130 lumen	70 lumen	500 lumen	130 lumen	70 lumen	5 lumen	5 lumen	5 lumen
DURATA	3 ore 20 minuti*	6 ore 30 minuti	10 ore	20 ore 40 minuti	4 ore 15 minuti*	10 ore	20 ore	160 ore	50 ore	100 ore
DISTANZA	125 metri	79 metri	49 metri	36 metri	89 metri	46 metri	34 metri	9 metri	4 metri	/
INTENSITA'	3790 candele	1570 candele	587 candele	317 candele	1995 candele	521 candele	284 candele	20 candele	4 candele	/
RESISTENZA ALL'IMPATTO	1 metro									
WATERPROOF	IP66									

Nota: in accordo allo standard ANSI/PLATO FL1, le specifiche di cui sopra derivano dai risultati prodotti da Fenix attraverso i test di laboratorio utilizzando una batteria ARB-LP1900 alla temperatura di 21±3°C e umidità del 50% - 80%. Le prestazioni reali di questo prodotto possono variare in base ai diversi ambienti di lavoro e alla batteria effettiva utilizzata.

*L'output Turbo è misurato nel totale del tempo di funzionamento, incluso l'output a livelli ridotti a causa della temperatura o del meccanismo di protezione previsto dal design.

Modalità Luce Bianca Calda: Con la lampada accesa, fare un singolo clic sull'interruttore della luce bianca calda per passare ciclicamente tra Basso→Medio→Alto→Turbo.

Modalità Luce Rossa: In modalità luce rossa, fare un singolo clic su uno dei due interruttori per alternare tra Costante→SOS.

Funzione di Blocco
Blocco: Con la lampada spenta, spostare l'interruttore di blocco verso il basso in conformità con il segno. La lampada lampeggerà 4 volte in modalità luce bianca calda a bassa potenza per indicare che è bloccata.
Sblocco: Con la lampada bloccata, spostare l'interruttore di blocco verso l'alto in conformità con il segno. La lampada lampeggerà 4 volte in modalità luce bianca calda a bassa potenza per indicare che è in standby.
Nota:
In modalità bloccata, qualsiasi operazione attiverà 4 lampeggi in modalità luce bianca calda a bassa potenza.
Bloccare la lampada quando è accesa; si spegnerà automaticamente e entrerà nello stato bloccato.
La lampada potrebbe sbloccarsi automaticamente se esposta a un forte campo magnetico.

Circuito Intelligente di Memorizzazione
La lampada memorizza automaticamente l'ultima impostazione di luminosità selezionata per ogni modalità. Quando viene riaccesa, il livello di luminosità precedentemente utilizzato nella modalità selezionata verrà ripristinato.

SPECIFICHE DELLA BATTERIA

Tipo	Dimensioni	Voltaggio Nominale	Usabilità	
Fenix ARB-LP1900	Batteria dedicata	3,8 V	Raccomandata	√√
Batteria Alkalina	AAA	1,5 V	Usabile	√
Batteria Ni-MH	AAA	1,2 V	Usable	√
Batteria Ricaricabile (Li-ion)	10440	3,7 V	Bannata	×

*Non mescolare batterie di marche, dimensioni, capacità o tipi diversi. Farlo potrebbe danneggiare la lampada o le batterie utilizzate.
*Utilizzare solo le batterie consigliate o utilizzabili indicate in questo manuale. L'uso di batterie di bassa qualità o il maneggiamento improprio (come cortocircuitare o surriscaldare) potrebbe provocare combustione e mettere in pericolo la sicurezza dell'utente e dei beni. Gli effetti negativi derivanti dall'uso di batterie di bassa qualità non sono coperti da garanzia Fenix. Si consiglia di utilizzare una batteria Fenix ARB-LP1900.

SOSTITUZIONE DELLA BATTERIA

Aprire il coperchio della batteria posteriore per inserire la batteria rispettando i segni di polarità, quindi chiudere il coperchio della batteria posteriore.

RICARICA

1. Scoprire il cappuccio antipolvere e collegare il lato USB Type-C del cavo di ricarica alla porta di ricarica della lampada.
2. Durante la ricarica, gli indicatori lampeggeranno da sinistra a destra per visualizzare lo stato di ricarica. I quattro indicatori rimarranno costantemente accesi una volta completata la ricarica.
3. Con la lampada spenta, il tempo di ricarica normale utilizzando una batteria Fenix ARB-LP1900 è di circa 3 ore da scarica a completamente carica con un adattatore di ricarica da 5 V/1 A o superiore.

Nota:
1. Durante la ricarica è possibile utilizzare solo l'uscita bassa.
2. Se non viene utilizzata per molto tempo, ricaricare la lampada ogni quattro mesi per mantenere le prestazioni ottimali della batteria.

INDICAZIONE LIVELLO BATTERIA

Con la lampada spenta, fare clic una volta su uno degli interruttori per verificare lo stato della batteria. Facendo nuovamente clic nuovamente, gli indicatori si spegneranno immediatamente oppure, senza alcuna operazione, gli indicatori rimarranno accesi per 3 secondi. Ogni volta che la luce viene accesa, gli indicatori mostreranno il livello della batteria e rimarranno accesi per 3 secondi.
Quattro luci accese: 100% - 80%
Tre luci accese: 80% - 60%
Due luci accese: 60% - 40%
Una luce accesa: 40% - 20%
Una luce lampeggiante: 20% - 1%
***Nota:** questa funzione funziona solo con una batteria Fenix ARB-LP1900.

PROTEZIONE INTELLIGENTE CONTRO IL SURRISCALDAMENTO

La lampada accumulerà molto calore se utilizzata a livelli di potenza elevati per periodi prolungati. Quando la lampada raggiunge una temperatura di 55°C o superiore, ridurrà automaticamente alcuni lumen per ridurre la temperatura. Quando la temperatura scende sotto i 55°C, la lampada richiamerà gradualmente il livello di uscita preimpostato.

AVVISO DI BASSA TENSIONE

Quando il livello di tensione scende al di sotto del livello preimpostato, la lampada frontale è programmata per passare a un livello di luminosità inferiore fino a raggiungere l'uscita bassa. Quando ciò accade con potenza bassa, uno degli indicatori del livello della batteria lampeggia per ricordarti di ricaricare o sostituire la batteria.
***Nota:** questa funzione funziona solo con una batteria Fenix ARB-LP1900.

ASSEMBLAGGIO DELLA FASCIA

Avviso: l'archetto è assemblato in fabbrica ed è pronto per l'uso appena estratto dalla confezione.
Ruotare la manopola in senso orario per stringere la fascia e ruotare la manopola in senso antiorario per allentare la fascia. Dopo aver allentato al massimo l'archetto, ruotare la manopola in una delle due direzioni per stringerlo.

USO E MANUTENZIONE

◎Lo smontaggio della testa sigillata può causare danni alla lampada e invalidare la garanzia.
◎Fenix consiglia di utilizzare una batteria di ottima qualità.
◎Se la lampada non verrà utilizzata per un lungo periodo, rimuovere la batteria, altrimenti la lampada potrebbe danneggiarsi a causa di perdite di elettrolito.
◎Bloccare la lampada o estrarre la batteria per evitare l'attivazione accidentale durante lo stoccaggio o il trasporto.
◎La pulizia periodica dei contatti della batteria migliora le prestazioni della lampada poiché i contatti sporchi possono causare lo sfarfallio, la brillantezza intermittente o addirittura la mancata illuminazione della lampada per i seguenti motivi:
R: La lampada è bloccata.
Soluzione: far scorrere l'interruttore di blocco per sbloccare la lampada.
B: Livello della batteria scarso.
Soluzione: sostituire o ricaricare la batteria.
C: Le filettature, il contatto della scheda PCB o altri contatti sono sporchi.
Soluzione: pulire i punti di contatto con un batuffolo di cotone imbevuto di alcol denaturato.

Se i metodi sopra indicati non funzionano, contattare il distributore.

INCLUSO NELLA CONFEZIONE

Torcia frontale Fenix HL18R-T V2.0, batteria Fenix ARB-LP1900, cavo di ricarica USB Type-C, manuale utente, scheda di garanzia

⚠ AVERTISSEMENT

◎Placez cette lampe hors de portée des enfants !
◎Ne dirigez pas le faisceau lumineux directement dans les yeux de quiconque !
◎Ne placez pas la tête de la lampe à proximité d'objets inflammables, car les températures élevées peuvent entraîner une surchauffe des objets et les rendre inflammables/enflammés !
◎N'utilisez pas la lampe de manière inappropriée, par exemple en la portant à la bouche, car cela pourrait entraîner des blessures graves, voire mortelles, en cas de défaillance de la lampe ou de la batterie interne !
◎Cette lampe accumule une grande quantité de chaleur durant son fonctionnement, ce qui entraîne une température élevée de son corps. Veillez à une utilisation sûre pour éviter les brûlures.
◎Éteignez et verrouillez la lampe ou retirez la batterie pour éviter toute activation accidentelle pendant le stockage ou le transport.
◎La LED de cette lampe n'est pas remplaçable, donc toute la lampe doit être changée lorsque la LED atteint la fin de sa vie.

(FRANÇAIS) LAMPE FRONTALE FENIX HL18R-T V2.0

◎Puissance maximale de 800 lumens, distance maximale du faisceau de 125 mètres.
◎Équipé d'une LED blanche Luminus SST25, d'une LED blanche chaude SST20 CRI80 et de deux LED rouges 2835, d'une durée de vie de 50 000 heures chacune.
◎La lumière blanche, la lumière blanche chaude et la lumière rouge répondent à divers besoins d'éclairage dans des scénarios extérieurs complexes.
◎Alimentation par une batterie remplaçable de 1900mAh et compatible avec trois piles AAA.
◎Le design de l'interrupteur à verrouillage coulissant évite les activations accidentelles.
◎Deux interrupteurs supérieurs pour un fonctionnement facile et rapide.
◎Le nouveau système d'ajustement bidirectionnel du bandeau SPORT permet un réglage rapide et d'une seule main pour un ajustement personnalisé.
◎Un sifflet d'urgence est fixé au bandeau pour assurer la sécurité de l'utilisateur lors d'activités de plein air.
◎Rechargement USB Type-C.
◎Indication du niveau de la batterie et avertissement de faible tension.
◎Protection conforme à la norme IP66 et résistance aux chocs de 1 mètre.
◎Dimensions : 57,5 × 31 × 47 mm.
◎Poids : 103 g (batterie et bandeau inclus).

MODE D'EMPLOI

On/off
On : lorsque la lampe est éteinte, appuyez sur l'un des deux interrupteurs et maintenez-le enfoncé pendant 0,5 seconde pour activer la lampe.
Off : appuyez sur l'un des deux interrupteurs et maintenez-le enfoncé pendant 0,5 seconde pour éteindre la lampe.
Changement de mode
Lorsque la lampe est éteinte, appuyez sur l'interrupteur d'éclairage lumière blanche et maintenez-le enfoncé pendant 0,5 seconde pour passer en mode lumière blanche. Cliquez une fois sur l'interrupteur d'éclairage lumière blanche chaude pour passer en mode lumière blanche chaude.
La lampe étant éteinte, appuyez sur l'interrupteur d'éclairage lumière blanche chaude et maintenez-le enfoncé pendant 0,5 seconde pour passer en mode lumière blanche chaude. Cliquez une fois sur l'interrupteur d'éclairage lumière blanche pour passer en mode lumière blanche.
La lampe étant éteinte, double-cliquez sur l'un des deux interrupteurs pour passer en mode lumière rouge.

Sélection du niveau de sortie
Mode lumière blanche: lorsque la lampe est allumée, cliquez sur l'interrupteur d'éclairage lumière blanche pour passer d'une sortie à l'autre dans l'ordre Faible →Moyen→Fort→Turbo.

PARAMÈTRES TECHNIQUES

ANSI/PLATO FL1	LUMIÈRE BLANCHE				LUMIÈRE BLANCHE CHAUDE				LUMIÈRE ROUGE	
	TURBO	FORT	MOYEN	FAIBLE	TURBO	FORT	MOYEN	FAIBLE	CONSTANTE	SOS
PUISSANCE	800 lumens	350 lumens	130 lumens	70 lumens	500 lumens	130 lumens	70 lumens	5 lumens	5 lumens	5 lumens
AUTONOMIE	3 heures 20 minutes*	6 heures 30 minutes	10 heures	20 heures 40 minutes	4 heures 15 minutes*	10 heures	20 heures	160 heures	50 heures	100 heures
PORTÉE	125 mètres	79 mètres	49 mètres	36 mètres	89 mètres	46 mètres	34 mètres	9 mètres	4 mètres	/
INTENSITÉ	3790 candela	1570 candela	587 candela	317 candela	1995 candela	521 candela	284 candela	20 candela	4 candela	/
RÉSISTANCE AUX CHUTES	1 mètre									
ÉTANCHÉITÉ	IP66									

Remarque : conformément à la norme ANSI/PLATO FL1, les spécifications ci-dessus sont issues des résultats obtenus par Fenix lors de ses tests en laboratoire, en utilisant une batterie Fenix ARB-LP1900 à une température de 21±3 °C et une humidité de 50 % - 80 %. La performance réelle de ce produit peut varier en fonction des différents environnements de travail.
*La puissance en sortie Turbo est mesurée en fonction de la durée totale d'utilisation, y compris la puissance à des niveaux réduits en raison de la température ou du mécanisme de protection dans la conception.

Mode lumière blanche chaude : lorsque la lampe est allumée, cliquez sur l'interrupteur d'éclairage lumière blanche chaude pour passer d'une sortie à l'autre dans l'ordre Faible→Moyen→Fort→Turbo.
Mode lumière rouge : en mode lumière rouge, un simple clic sur l'un des deux interrupteurs permet de passer d'un mode à l'autre dans l'ordre Constante→SOS.

Fonction de verrouillage
Verrouillage : la lampe étant éteinte, faites glisser l'interrupteur de verrouillage vers le bas conformément à la marque, la lampe clignotera 4 fois en mode de sortie Faible de la lumière blanche chaude pour indiquer l'état verrouillé.
Déverrouillage : lorsque la lampe est verrouillée, faites glisser le commutateur de verrouillage vers le haut conformément à la marque, la lampe clignotera 4 fois en mode de sortie Faible de la lumière blanche chaude pour indiquer l'état de veille.
Remarque :
Lorsque la lampe est verrouillée, toute opération déclenche 4 clignotements dans le mode de sortie Faible de la lumière blanche chaude.
Verrouillez la lampe lorsqu'elle est allumée ; elle s'éteindra automatiquement et passera à l'état verrouillé.
La lampe peut se déverrouiller automatiquement lorsqu'elle est exposée à un champ magnétique puissant.

Circuit de mémoire intelligente
La lampe mémorise automatiquement la dernière sortie sélectionnée de chaque mode. Lorsqu'elle est rallumée, la sortie précédemment utilisée du mode sélectionné est rappelée.

CARACTÉRISTIQUES DES PILES/BATTERIES

Type	Dimensions	voltage	Emploi	
Fenix ARB-LP1900	Batterie/pile spécifique	3,8 V	Recommandé	√√
Pile alcaline	AAA	1,5 V	Utilisable	√
Pile Ni-MH	AAA	1,2 V	Utilisable	√
Batterie Li-ion	10440	3,7 V	Interdit	×

*Ne mélangez pas des piles de marques, de tailles, de capacités ou de types différents. Cela pourrait endommager la lampe ou les piles utilisées.
*N'utilisez que les piles recommandées ou utilisables mentionnées dans ce manuel d'utilisation. L'utilisation de piles de mauvaise qualité ou une mauvaise manipulation des piles (comme un court-circuit ou une surchauffe) peut entraîner une combustion et compromettre la sécurité des utilisateurs et des biens. Tout effet indésirable résultant de l'utilisation de piles de mauvaise qualité n'est pas couvert par la garantie ou la responsabilité de Fenix. L'utilisation de batteries de qualité avec protection des circuits réduira le risque de combustion ou d'explosion. Il est recommandé d'utiliser une batterie Fenix ARB-LP1900.

REMPLACEMENT DE LA BATTERIE

Ouvrez le couvercle arrière du logement de la batterie pour insérer la batterie en respectant les marques de polarité, puis refermez le couvercle arrière de la batterie.

RECHARGEMENT

1. Découvrez le cache anti-poussière et branchez le côté USB Type-C du câble de charge dans le port de charge de la lampe.
2. Lors du chargement, les indicateurs clignotent de gauche à droite pour indiquer l'état de charge. Les quatre indicateurs restent allumés en permanence une fois la charge terminée.
3. Lorsque la lampe est éteinte, le temps de charge normal d'une batterie Fenix ARB-LP1900 est d'environ 3 heures, de l'épuisement à la charge complète, avec un adaptateur de charge de 5 V/1 A ou plus.

Remarque :
1. Seule la sortie Faible peut être utilisée pendant la charge.
2. Rechargez une lampe stockée tous les quatre mois pour maintenir les performances optimales de la batterie.

INDICATION DU NIVEAU DE LA BATTERIE

Lorsque la lampe est éteinte, un simple clic sur l'un des interrupteurs permet de vérifier l'état de la batterie. Si vous cliquez une nouvelle fois, le(s) témoin(s) s'éteint(gnent) immédiatement, ou si vous n'effectuez aucune opération, le(s) témoin(s) reste(nt) allumé(s) pendant 3 secondes. Chaque fois que la lampe est allumée, le(s) témoin(s) indique(nt) le niveau de la batterie durant 3 secondes.
Quatre voyants allumés : 100 %-80 %
Trois voyants allumés : 80 %-60 %
Deux voyants allumés : 60 %-40 %
Un voyant allumé : 40 %-20 %
Un voyant clignote : 20 %-1 %
***Remarque :** cette fonction n'opère qu'avec une batterie Fenix ARB-LP1900.

PROTECTION INTELLIGENTE CONTRE LA SURCHAUFFE

La lampe accumule beaucoup de chaleur lorsqu'elle est utilisée à des niveaux de sortie élevés pendant des périodes prolongées. Lorsque la lampe atteint une température de 55°C ou plus, elle diminue automatiquement de quelques lumens pour réduire la température. Lorsque la température descend en dessous de 55°C, la lampe rappelle progressivement le niveau de sortie préréglé.

INDICATION DE BASSE TENSION

Lorsque le niveau de tension tombe en dessous du niveau prédéfini, la lampe est programmée pour passer à un niveau de luminosité inférieur jusqu'à ce qu'elle atteigne le niveau Faible. Lorsque cela se produit, l'un des indicateurs de niveau de batterie clignote pour vous rappeler de recharger ou de remplacer la batterie.
***Remarque :** cette fonction n'opère qu'avec une batterie Fenix ARB-LP1900.

ASSEMBLAGE DU BANDEAU

Remarque : Le bandeau est assemblé en usine et prêt à l'emploi dès sa sortie de l'emballage.
Tournez la molette dans le sens des aiguilles d'une montre pour serrer le bandeau, et dans le sens inverse pour le desserrer. Après avoir desserré le bandeau au maximum, tournez la molette dans un sens ou dans l'autre pour le resserrer.

UTILISATION ET ENTRETIEN

◎Le démontage de la tête scellée peut endommager la lampe et annule la garantie.
◎Fenix recommande d'utiliser une batterie d'excellente qualité.
◎Si la lampe n'est pas utilisée pendant une période prolongée, retirez la batterie, ou la lampe pourrait être endommagée par une fuite d'électrolyte.
◎Éteignez et verrouillez la lampe ou retirez la batterie pour éviter toute activation accidentelle pendant le stockage ou le transport.
◎Le nettoyage périodique des contacts de la batterie améliore les performances de la lampe, car des contacts sales peuvent entraîner un clignotement de la lampe, une brillance intermittente ou même une absence d'éclairage pour les raisons suivantes :
A : la lampe est verrouillée.
Solution: Faites glisser l'interrupteur de verrouillage pour déverrouiller la lampe.
B : niveau de batterie insuffisant.
Solution : remplacer ou recharger la batterie.
C : les fils, les contacts de la carte de circuit imprimé ou d'autres contacts sont sales.
Solution : nettoyez les points de contact avec un coton-tige imbibé d'alcool.

Si les méthodes ci-dessus ne fonctionnent pas, veuillez contacter votre distributeur agréé.

CONTENU

Lampe frontale Fenix HL18R-T V2.0, batterie Fenix ARB-LP1900, câble de rechargement USB Type-C, manuel de l'utilisateur, carte de garantie

⚠ ADVERTENCIA

◎¡NO coloque esta linterna al alcance de los niños!
◎¡NO apunte la luz directamente a los ojos de nadie!
◎¡NO coloque el cabezal de la linterna cerca de objetos inflamables, las altas temperaturas pueden hacer que los objetos se sobrecalienten y se vuelvan inflamables o se enciendan!
◎¡NO use la linterna de manera inapropiada, como sostener la unidad en la boca, ya que podría causar lesiones personales graves o la muerte si falla el faro o la batería interna!
◎Esta linterna acumulará una cantidad significativa de calor durante su funcionamiento, lo que provocará una alta temperatura de la carcasa de la linterna. Preste mucha atención para evitar quemaduras.
◎¡Bloquee la linterna o retire la batería para evitar la activación accidental cuando la linterna se coloque en un entorno cerrado e inflamable, como bolsillos y mochilas!
◎Los LED de esta linterna no son reemplazables; por lo tanto, se debe reemplazar toda la linterna cuando alguno de los LED alcance el final de su vida útil.

(ESPAÑOL)LINTERNA FRONTAL FENIX HL18R-T V2.0

◎800 lúmenes de potencia máxima, 125 metros de distancia máxima.
◎Equipado con un LED blanco Luminus SST25, un LED blanco cálido SST20 CRI80 y dos LED rojos 2835; con una vida útil de 50.000 horas cada uno.
◎La luz blanca fría, la luz blanca cálida y la luz roja ayudan a satisfacer diversas necesidades de iluminación en múltiples escenarios exteriores complicados.
◎Alimentado por una batería reemplazable de 1900 mAh y compatible con tres baterías AAA.
◎El diseño del interruptor de bloqueo deslizante evita la activación accidental.
◎Interruptores superiores dobles para una operación fácil y rápida.
◎El nuevo sistema de ajuste de diadema SPORT bidireccional permite un ajuste rápido y con una sola mano para un ajuste personalizado.
◎Se adjunta un silbato de emergencia a la diadema para garantizar la seguridad del usuario en actividades al aire libre.
◎Carga USB tipo C.
◎Indicador del nivel de batería y advertencia de bajo voltaje.
◎Protección con clasificación IP66 y resistencia a impactos de 1 metro.
◎Tamaño: 57,5 × 31 × 47 mm.
◎Peso: 103 g (incluida la batería y la diadema).

INSTRUCCIONES DE OPERACIÓN

Encendido/Apagado
Encendido: con la luz apagada, mantenga presionado cualquiera de los dos interruptores durante 0,5 segundos para encender la luz.
Apagado: mantenga presionado cualquiera de los dos interruptores durante 0,5 segundos para apagar la luz.
Cambio de Modos
Con la luz apagada, mantenga presionado el interruptor de luz blanca durante 0,5 segundos para ingresar al modo de luz blanca. Haga un solo clic en el interruptor de luz blanca cálida para cambiar al modo de luz blanca cálida.
Con la luz apagada, mantenga presionado el interruptor de luz blanca cálida durante 0,5 segundos para ingresar al modo de luz blanca cálida. Haga un solo clic en el interruptor de luz blanca para cambiar al modo de luz blanca.
Con la luz apagada, haga doble clic en cualquiera de los dos interruptores para ingresar al modo de luz roja.
Selección de potencias
Modo luz Blanca: con la luz encendida, haga clic una vez en el interruptor de luz blanca para alternar entre Bajo→Medio→Alto→Turbo.
Modo luz blanca cálida: con la luz encendida, haga clic una vez en el interruptor de luz blanca cálida para alternar entre Bajo→Medio→Alto→Turbo.

PARÁMETROS TÉCNICOS

ANSI/PLATO FL1	LUZ BLANCA				LUZ BLANCA CÁLIDA				LUZ ROJA	
	TURBO	ALTO	MEDIO	BAJO	TURBO	ALTO	MEDIO	BAJO	CONSTANTE	SOS
POTENCIA	800 lúmenes	350 lúmenes	130 lúmenes	70 lúmenes	500 lúmenes	130 lúmenes	70 lúmenes	5 lúmenes	5 lúmenes	5 lúmenes
AUTONOMIA	3 horas 20 minutos*	6 horas 30 minutos	10 horas	20 horas 40 minutos	4 horas 15 minutos*	10 horas	20 horas	160 horas	50 horas	100 horas
DISTANCIA	125 metros	79 metros	49 metros	36 metros	89 metros	46 metros	34 metros	9 metros	4 metros	/
INTENSIDAD	3790 candelas	1570 candelas	587 candelas	317 candelass	1995 candelas	521 candelas	284 candelas	20 candelas	4 candelas	/
RESISTENTE A IMPACTOS	1 metro									
IMPERMEABILIDAD	IP66									

Nota: De acuerdo con la norma ANSI/PLATO FL1, las especificaciones anteriores se basan en los resultados obtenidos por Fenix a través de sus pruebas de laboratorio utilizando una batería ARB-LP1900 a una temperatura de 21 ± 3 °C y una humedad del 50 % al 80 %. El rendimiento real de este producto puede variar según los diferentes entornos de trabajo y la batería real utilizada.
*La potencia del turbo se mide en tiempo de funcionamiento total, incluida la baja de potencia a niveles reducidos debido a la temperatura o al diseño del mecanismo de protección.

Modo Luz roja: En el modo de luz roja, haga clic una vez en cualquiera de los dos interruptores para alternar entre Encendido constante→SOS.

Función de Bloqueo
Bloqueo: con la luz apagada, deslice el interruptor de bloqueo hacia abajo de acuerdo con la marca, la luz parpadeará 4 veces en potencia baja de luz blanca cálida para indicar el estado bloqueado.
Desbloqueo: Con la linterna bloqueada, deslice el interruptor de bloqueo hacia arriba de acuerdo con la marca; la luz parpadeará 4 veces en el modo de luz blanca cálida en potencia baja para indicar el estado de espera.
Nota:
En el estado bloqueado, cualquier operación activará 4 parpadeos en el modo de luz blanca cálida de potencia.
Bloquee la linterna cuando esté encendida; se apagará automáticamente y entrará en el estado bloqueado.
La lámpara puede desbloquearse automáticamente cuando se expone a un campo magnético intenso.

Circuito de memoria inteligente
La linterna memoriza automáticamente la última potencia seleccionada de cada modo. Al encenderla nuevamente, se recuperará la potencia utilizada anteriormente del modo seleccionado.

ESPECIFICACIONES DE BATERÍAS

Tipo	Dimensions	Voltaje Nominal	Usabilidad	
Fenix ARB-LP1900	Batería Dedicada	3,8 V	Recomendada	√√
Batería Alcalina	AAA	1,5 V	Usable	√
Ni-MH Batería	AAA	1,2 V	Usable	√
Batería Recargable (Li-ion)	10440	3,7 V	Prohibida	×

*No mezcle baterías de diferentes marcas, tamaños, capacidades o tipos. Si lo hace, puede dañar la linterna o las baterías que se estén utilizando.

*Utilice únicamente las baterías recomendadas o utilizables que se mencionan en este manual del usuario. El uso de baterías de baja calidad o el manejo inadecuado de las baterías (como cortocircuitos o sobrecalentamiento) puede provocar una combustión y poner en peligro la seguridad de los usuarios y la propiedad. Los efectos adversos resultantes del uso de baterías de baja calidad no están cubiertos por ninguna garantía ni responsabilidad de Fenix. El uso de baterías de calidad con protección de circuitos reducirá el potencial de combustión o explosión. Se recomienda utilizar una batería Fenix ARB-LP1900.

REEMPLAZO DE BATERÍA

Abra la tapa trasera de la batería para insertar la batería de acuerdo con las marcas de polaridad, luego cierre la tapa trasera de la batería.

CARGA

1. Destape la tapa antipolvo y conecte el lado USB tipo C del cable de carga al puerto de carga de la linterna.
2. Durante la carga, los indicadores parpadearán de izquierda a derecha para mostrar el estado de carga. Los cuatro indicadores permanecerán encendidos una vez que se complete la carga.
3. Con la linterna apagada, el tiempo de carga normal con una batería Fenix ARB-LP1900 es de aproximadamente 3 horas desde que se agota hasta que se carga por completo con un adaptador de carga de 5 V/1 A o superior.

Nota:
1. Solo se puede utilizar la potencia baja durante la carga.
2. Recargue una linterna almacenada cada cuatro meses para mantener el rendimiento óptimo de la batería.

INDICADOR DE NIVEL DE BATERÍA

Con la linterna apagada, haga clic una vez en cualquiera de los interruptores para comprobar el estado de la batería. Haga clic una vez más y el indicador se apagará inmediatamente o, si no se realiza ninguna operación, el indicador permanecerá encendido durante 3 segundos. Cada vez que se encienda la linterna, el indicador mostrará el nivel de la batería y permanecerá encendido durante 3 segundos.
Cuatro luces encendidas: 100 % - 80 %
Tres luces encendidas: 80 % - 60 %
Dos luces encendidas: 60 % - 40 %
Una luz encendida: 40 % - 20 %
Una luz parpadea: 20 % - 1 %
***Nota:** Esta función solo funciona con una batería Fenix ARB-LP1900.

PROTECCIÓN INTELIGENTE DE SOBRE CALENTAMIENTO

La linterna acumulará mucho calor si se utiliza a niveles altos de potencia durante períodos prolongados. Cuando la linterna alcanza una temperatura de 55 °C o superior, reducirá automáticamente algunos lúmenes para reducir la temperatura. Cuando la temperatura descienda por debajo de los 55 °C, la linterna recuperará gradualmente el nivel de potencia preestablecido.

ADVERTENCIA DE BAJO VOLTAJE

Cuando el nivel de voltaje cae por debajo del nivel preestablecido, la linterna está programado para reducir el nivel de brillo hasta que se alcanza el nivel de potencia bajo. Cuando esto sucede en el nivel de potencia bajo, uno de los indicadores de nivel de batería parpadea para recordarle que debe recargar o reemplazar la batería.
***Nota:** Esta función solo funciona con una batería Fenix ARB-LP1900.

ENSAMBLE DE CINTILLO

Aviso: El cintillo se ensambla de fábrica y está lista para usar desde el primer momento.
Gire el dial en el sentido de las agujas del reloj para ajustar el cintillo y en el sentido contrario a las agujas del reloj para aflojarla. Después de aflojar el cintillo al máximo, gire el dial en cualquier dirección para ajustarla.

USO Y MANTENIMIENTO

◎Desmontar el cabezal sellado puede dañar la linterna y anulará la garantía.
◎Fenix recomienda utilizar una batería de excelente calidad.
◎Si no va a utilizar la linterna durante un período prolongado, retire la batería, ya que la lámpara podría dañarse por una fuga de electrolito.
◎Bloquee la linterna o extraiga la batería para evitar la activación accidental durante el almacenamiento o el transporte.
◎La limpieza periódica de los contactos de la batería mejora el rendimiento de la linterna, ya que los contactos sucios pueden hacer que la linterna parpadee, brille de forma intermitente o incluso no se encienda por las siguientes razones:
A: La linterna está bloqueada.
Solución: Deslice el interruptor de bloqueo para desbloquear la linterna.
B: Nivel de batería bajo.
Solución: Reemplace o recargue la batería.
C: Las roscas, el contacto de la placa PCB u otros contactos están sucios.
Solución: Limpie los puntos de contacto con un hisopo de algodón empapado en alcohol isopropílico.

Si los métodos anteriores no funcionan, comuníquese con el distribuidor.

INCLUYE

Linterna frontal Fenix HL18R-T V2.0, batería Fenix ARB-LP1900, cable de carga USB tipo C, manual de usuario, tarjeta de garantía

⚠ ВНИМАНИЕ

◎Держите фонарик вне досягаемости детей!
◎Не светите кому-либо в глаза!
◎Не помещайте фонарик рядом с возгораемыми объектами, высокая температура может перегреть или поджечь их!
◎Не используйте фонарик ненадлежащим образом, например не кусайте его, чтобы избежать травм или смерти в случае повреждения фонарика или аккумулятора!
◎Фонарик выделяет много тепла при использовании в течение длительного времени, что приводит к высокой температуре корпуса. Используйте фонарик с должной осмотрительностью, чтобы избежать ожогов.
◎Извлеките аккумулятор или заблокируйте фонарик, чтобы избежать его случайного включения во время транспортировки или хранения в закрытых местах типа карманов или рюкзаков.
◎Светодиоды этого фонаря не подлежат замене; поэтому по окончании срока службы светодиодов необходимо заменить весь фонарик.

(РУССКИЙ)НАЛОБНЫЙ ФОНАРИК FENIX HL18R-T V2.0

◎800 люм максимальная яркость, 125м максимальная дальнобойность.
◎Фонарик оборудован одним светодиодом белого света Luminus SST25, одним SST20 CRI80 светодиодом теплого белого света с высоким индексом цветопередачи и двумя светодиодами 2835 красного света с ресурсом работы в 50000ч каждый.
◎Холодный белый свет, теплый белый свет, красный свет для помощи в ситуациях с разными потребностями в освещении на открытом воздухе.
◎Питание от аккумулятора ёмкостью в 1900мАч и совместимость с 3*AAA батарейками.
◎Боковой переключатель блокировки для предупреждения случайного включения.
◎Две кнопки наверху корпуса для быстрого и лёгкого управления.
◎Новая двусторонняя система оголовного крепления SPORT для быстрой настройки её длины одной рукой.
◎К налобному фонарику прикреплён аварийный свисток, чтобы обеспечить безопасность деятельности на открытом воздухе.
◎USB Type-C зарядка.
◎Индикация уровня зарядки и низкого напряжения.
◎Влагозащита IP66 и ударозащита при падении с 1м.
◎Размер: 57,5 × 31 × 47 мм.
◎Вес: 103 г (с аккумулятором и оголовным креплением).

УПРАВЛЕНИЕ

ВЫКЛ\ВКЛ
ВКЛ: когда фонарик выключен, нажмите и удерживайте любую из кнопок в течении 0,5 сек.
ВЫКЛ: когда фонарик включен, нажмите и удерживайте любую из кнопок в течении 0,5 сек.
Переключение режимов
Когда фонарик выключен, нажмите и удерживайте кнопку белого света в течении 0,5 сек, чтобы войти в этот режим.
1 нажатие на кнопку теплого белого света переключит фонарик в режим белого света.
Когда фонарик выключен, нажмите и удерживайте кнопку теплого белого света в течении 0,5 сек, чтобы войти в режим теплого белого света.
Когда фонарик выключен, двойное нажатие на любую из кнопок запустит красный свет.
Выбор уровня яркости
Белый свет: из ВКЛ один раз нажмите на переключатель белого света, чтобы переключаться между режимами Низкий→Средний→Высокий→Турбо.
Теплый белый свет: из ВКЛ один раз нажмите на переключатель теплого белого света, чтобы переключаться между режимами Низкий→Средний→ Высокий→Турбо.

ХАРАКТЕРИСТИКИ

ANSI/PLATO FL1	БЕЛЫЙ СВЕТ				ТЁПЛЫЙ БЕЛЫЙ СВЕТ				КРАСНЫЙ СВЕТ	
	ТУРБО	ВЫСОКИЙ	СРЕДНИЙ	НИЗКИЙ	ТУРБО	ВЫСОКИЙ	СРЕДНИЙ	НИЗКИЙ	ПОСТОЯННЫЙ	СОС
ЯРКОСТЬ	800 люм	350 люм	130 люм	70 люм	500 люм	130 люм	70 люм	5 люм	5 люм	5 люм
ВРЕМЯ РАБОТЫ	3 ч 20 мин*	6 ч 30 мин	10 ч	20 ч 40 мин	4 ч 15 мин*	10 ч	20 ч	160 ч	50 ч	100 ч
ДАЛЬНОБОЙНОСТЬ	125 м	79 м	49 м	36 м	89 м	46 м	34 м	9 м	4 м	/
ИНТЕНСИВНОСТЬ СВЕТОВОГО ПОТОКА	3790 кд	1570 кд	587 кд	317 кд	1995 кд	521 кд	284 кд	20 кд	4 кд	/
УДАРОЗАЩИТА	1 м									
ВЛАГОЗАЩИТА	IP66									

Примечание: В соответствии со стандартами ANSI/PLATO FL1 приведенные выше характеристики основаны на результатах, полученных компанией Fenix в ходе лабораторных испытаний с использованием одного ARB-LP1900 аккумулятора ёмкостью в 1900мА-ч при температуре 21±3°C и влажности 50% - 80%. Фактические характеристики этого продукта могут меняться в зависимости от различных условий.
*Яркость в режиме «Турбо» измеряется в целом за общее время работы, включая работу на пониженных уровнях, на которые фонарь переходит из-за срабатывания механизма защиты от перегрева.

Красный свет: в режиме красного света один раз нажмите на любой из двух переключателей, чтобы переключаться между режимами Постоянный свет → СОС.

Блокировка
Блокировка: из ВЫКЛ сдвиньте переключатель блокировки вниз в соответствии с отметкой, фонарик мигнет 4 раза в режиме низкой яркости теплого белого света, чтобы указать на заблокированное состояние.
Разблокировка: в заблокированном состоянии сдвиньте переключатель блокировки вверх в соответствии с отметкой, фонарик мигнет 4 раза в режиме низкой яркости теплого белого света, чтобы указать на состояние ожидания.
Примечание:
В заблокированном состоянии любая операция активирует 4 мигания в режиме низкой яркости теплого белого света.
Если вы заблокируйте фонарик, когда он включен; то он автоматически выключится и перейдет в заблокированное состояние.
Лампа может автоматически разблокироваться под воздействием сильного магнитного поля.

Умная память режимов
При выключении фонарик автоматически запомнит последний использованный уровень яркости любого из режимов света и включится на нём.

СОВМЕСТИМОСТЬ С ТИПАМИ ИСТОЧНИКОВ ПИТАНИЯ

Тип	Размеры	Номинальное напряжение	Использование	
Fenix ARB-LP1900	Фирменный аккумулятор	3,8 V	Рекомендовано	√√
Алкалиновая батарейка	AAA	1,5 V	Допустимо	√
Ni-MH батарейка	AAA	1,2 V	Допустимо	√
Li-ion аккумулятор	10440	3,7 V	Запрещено	×

*Не смешивайте источники питания разных марок, размеров, ёмкостей или типов. Это может привести к повреждению фонарика или используемых источников питания.
*Используйте только рекомендуемые или пригодные к использованию источники питания, указанные в этом руководстве пользователя. Использование некачественных или неправильное обращение с ними (например, короткое замыкание или перегрев) может привести к возгоранию и поставить под угрозу безопасность пользователей и имущества. Любые неблагоприятные последствия, возникающие в результате использования некачественных источников питания, не покрываются гарантией или ответственностью Fenix. Использование качественных источников питания с защитой цепи снизит вероятность возгорания или взрыва. Рекомендуется использовать аккумуляторную батарею Fenix ARB-LP1900.

ЗАМЕНА АККУМУЛЯТОРА

Откройте заднюю крышку батарейного отсека, вставьте аккумулятор, соблюдая полярность, затем закройте крышку батарейного отсека.

ЗАРЯДКА

1. Откройте пылезащитную заглушку разъёма зарядки и вставьте сторону USB Type-C кабеля для зарядки в соответствующий порт зарядки фонаря.
2. Во время зарядки индикаторы будут мигать слева направо, отображая состояние зарядки. Четыре индикатора будут гореть постоянно после завершения зарядки.
3. При выключенном фонарике обычное время зарядки аккумулятора Fenix ARB-LP1900 составляет около 3 часов от полностью разряженного до полностью заряженного состояния с помощью зарядного адаптера 5 В/1 А или выше.

Примечание:
1. Во время зарядки можно использовать только низкий уровень яркости.
2. Заряжайте хранящийся фонарик каждые четыре месяца, чтобы поддерживать оптимальную производительность аккумулятора.

ИНТЕЛЛЕКТУАЛЬНАЯ ЗАЩИТА ОТ ПЕРЕГРЕВА

При использовании фонарика на высоких уровнях яркости в течение длительного времени, тот будет выделять много тепла. Когда корпус достигает температуры 55°C или выше, яркость будет автоматически немного понижаться, чтобы снизить температуру корпуса фонарика. Когда она упадет ниже 55°C, фонарик постепенно восстановит последний выбранный уровень яркости.

ИНДИКАЦИЯ УРОВНЯ ЗАРЯДА АККУМУЛЯТОРА

Когда фонарик выключен, один раз нажмите на любой переключатель, чтобы проверить состояние аккумулятора. Один раз нажмите еще раз, и индикатор(ы) немедленно погаснут, или без каких-либо действий индикатор(ы) будут гореть в течение 3 секунд. Каждый раз при включении света индикатор(ы) будут показывать уровень батареи и будут гореть в течение 3 секунд.
4 светодиода: 100% - 80%
3 светодиода: 80% - 60%
2 светодиода: 60% - 40%
1 светодиод: 40% - 20%
1 светодиод мигает: 20% - 1%
***Примечание:** эта функция работает только с аккумулятором Fenix ARB-LP1900.

ПРЕДУПРЕЖДЕНИЕ О НИЗКОМ НАПРЯЖЕНИИ

Когда уровень напряжения падает ниже заданного уровня, фонарь запрограммирован снижать уровень яркости вплоть до достижения «Низкого» уровня яркости. Когда напряжения упадёт до слишком низкого уровня в режиме «Низкий», 1 индикатор уровня заряда аккумулятора начнёт мигать, чтобы напомнить вам о необходимости зарядить или заменить аккумулятор.
***Примечание:** эта функция работает только с аккумулятором Fenix ARB-LP1900.

СБОРКА ОГОЛОВНОГО КРЕПЛЕНИЯ

Примечание: оголовное крепление собирается на заводе и готово к использованию сразу после распаковки.
Поверните диск по часовой стрелке, чтобы затянуть оголовное крепление, и поверните диск против часовой стрелки, чтобы его ослабить. После максимального ослабления крепления поверните диск в любом направлении, чтобы затянуть крепление до нужной вам степени.

ИСПОЛЬЗОВАНИЕ И ОБСЛУЖИВАНИЕ

◎Разборка запаянного корпуса фонарика может привести к его повреждению и аннулированию гарантии.
◎Fenix рекомендует использовать аккумуляторы отличного качества.
◎Если фонарик не будет использоваться в течение длительного периода, извлеките источник питания, иначе фонарик может быть поврежден утечкой электролита.
◎Заблокируйте фонарик или извлеките источник питания, чтобы предотвратить случайное включение фонарика во время хранения или транспортировки.
◎Периодическая очистка контактов источники питания улучшает работу фонарика, так как грязные контакты могут привести к мерцанию света, прерывистому свечению или даже тому, что фонарик не включится по следующим причинам:
A: Фонарик заблокирован.
Решение: Сдвиньте переключатель блокировки, чтобы разблокировать фонарик.
B: Низкий уровень заряда аккумулятора.
Решение: Замените или перезарядите аккумулятор.
C: Загрязнены резьба, контакт платы или другие контакты.
Решение: Очистите точки контакта ватным тампоном, смоченным в спирте.

Если вышеуказанные методы не работают, обратитесь к дистрибьютору.

В КОМПЛЕКТЕ

Налобный фонарик Fenix HL18R-T V2.0, аккумулятор Fenix ARB-LP1900, кабель зарядки USB Type-C, руководство, гарантийный талон

⚠ 警告

◎ライトをお子様の手の届くところに置かないでください。
◎ライトを使用者や周囲の人の目に向けて直接照射しないでください。
◎ライトのヘッド部を燃えやすいものの近くに向けて置かないでください。本体が高温になると、過熱して燃えやすくなったり、発火するおそれがあります。
◎ライト本体を口でくわえるなどの不適切な取り扱いをしないでください。ライトや内蔵電池の故障によって重傷を負ったり、死亡するおそれがあります。
◎ライトの使用中は、本体が発熱し非常に高温となります。安全にご使用いただくために、火傷をしないようご注意ください。
◎衣服のポケットやリュックなどの密閉された場所や燃えやすいものの近くにライトを置くときは、誤点灯を防ぐため、ライトをロックするか本体から電池を取り除いてください。
◎本製品のLEDライトは交換式ではございません。LEDライトの寿命が切れた場合は、本製品を再度ご購入いただく必要がございます。

(日本語) Fenix HL18R-T V2.0ヘッドライト

◎最大出力800 lm、最長照射距離125 m。
◎光源として、Luminus製SST25白色LED 1個、SST20 CRI80 暖白色LED 1個、2835赤色LED 2個を使用。(寿命各50,000時間)
◎寒白色ライト・暖白色ライト・赤色ライトを搭載し、複雑な屋外シーンでの様々な照明ニーズをサポート。
◎交換式1900mAh電池で駆動し、単4電池3本に対応。
◎スライドロックスイッチで誤点灯を防止。
◎デュアルトップスイッチを搭載し、簡単・素早い操作が可能。
◎新型2 way SPORTヘッドバンドフィットシステムで、片手で素早くフィット感を調節可能。
◎ヘッドバンドに緊急用ホイッスルを搭載し、アウトドア活動中の使用者の安全を確保。
◎USB Type-C充電を採用。
◎バッテリーインジケーターと低電圧警告機能を搭載。
◎保護等級IP66、落下耐性1 m。
◎サイズ(約):57.5 mm×31 mm×47 mm
◎重量(約):103 g (電池・ヘッドバンドを含む)

使用方法

点灯/消灯
点灯: ライトが消灯した状態で、2つのスイッチのいずれかを0.5秒間長押しするとライトが点灯します。
消灯: 2つのスイッチのいずれかを0.5秒間長押しすると、ライトが消灯します。

モード切替
ライトが消灯している状態で白色ライトスイッチを0.5秒間長押しすると、白色ライトモードが起動します。暖白色スイッチを1度押すと、暖白色ライトモードに切り替わります。
ライトが消灯している状態で暖白色ライトスイッチを0.5秒間長押しすると、暖白色ライトモードが起動します。白色スイッチを1度押すと、白色ライトモードに切り替わります。
ライトが消灯している状態で2つのスイッチのいずれかをダブルクリックすると、赤色ライトモードが起動します。

出力選択
白色ライトモード: ライトの点灯中に白色ライトスイッチを1度ずつ押すと、ライトの出力が「Low」→「Med」→「High」→「Turbo」の順に循環します。

テクニカルパラメータ

ANSI/PLATO FL1	白色ライト				暖白色ライト				赤色ライト	
	Turbo	High	Med	Low	Turbo	High	Med	Low	常時点灯	SOS
出力	800 lm	350 lm	130 lm	70 lm	500 lm	130 lm	70 lm	5 lm	5 lm	5 lm
点灯時間	3時間20分*	6時間30分	10時間	20時間40分	4時間15分*	10時間	20時間	160時間	50時間	100時間
照射距離	125 m	79 m	49 m	36 m	89 m	46 m	34 m	9 m	4 m	/
光度	3790 cd	1570 cd	587 cd	317 cd	1995 cd	521 cd	284 cd	20 cd	4 cd	/
落下耐性	1 m									
保護等級	IP66									

※ANSI/PLATO FL1基準に準拠し、上記の数値は、Fenixの設ける試験室（室温21±3°C、湿度50%～80%）において、ARB-LP1900電池を1本用いて検証された結果となります。本製品の実際の性能は、使用環境や実際に使用する電池によって異なることがあります。
*Turbo出力の点灯時間は、過熱保護機能によって出力が抑えられた状態の点灯時間を含んでいます。

暖白色ライトモード: ライトの点灯中に暖白色ライトスイッチを1度ずつ押すと、ライトの出力が
「Low」→「Med」→「High」→「Turbo」の順に循環します。
赤色ライトモード: 赤色ライトモードでは、2つのスイッチのいずれかを1度ずつ押すと、ライトの出力が「常時点灯」→「SOS」の順に循環します。

ロック機能
ロック: ライトが消灯している状態で、ロックスイッチをマークに沿って下にスライドさせると、ライトが暖白色ライトモードのLow出力で4回点滅し、ロック状態であることが表示されます。
解除: ライトのロック中に、ロックスイッチをマークに沿って上にスライドさせると、ライトが暖白色ライトモードのLow出力で4回点滅し、スタンバイ状態であることが表示されます。
※ライトのロック中に、任意の動作を行うと、ライトが暖白色ライトモードのLow出力で4回点滅します。
※点灯中にロックを行うと、自動的にライトが消灯しロック状態になります。
※強い磁界にさらされると、ランプのロックが自動的に解除されることがあります。

モードメモリー機能
本ヘッドライトは、各モードで前回使用した出力を記憶するモードメモリー機能を搭載しております。ライトの消灯後に再び点灯すると、選択したモードで前回使用されていた出力のライトが点灯します。

バッテリー仕様

バッテリータイプ	規格	ボルテージ	ユーザビリティ	
Fenix ARB-LP1900	専用バッテリー	3.8 V	推奨	√√
アルカリ電池	単4	1.5 V	可	√
ニッケル水素電池	単4	1.2 V	可	√
充電池(リチウムイオン)	10440	3.7 V	不可	×

*異なるブランド・サイズ・容量・種類の電池を併用しないでください。ライトや使用している電池が損傷するおそれがあります。
*取扱説明書に「推奨」や「可」の記載のある電池のみをご使用ください。低品質の電池を使用したり、電池の取り扱いを誤ることで内部ショートや過熱などが起こると、発火の原因となり、使用者や所有物の安全を脅かすおそれがあります。低品質な電池を使用したことによるいかなる悪影響も、Fenixのいかなる保証や責任の対象外となります。回路保護付きの高品質な電池を使用することによって、本製品の発火・爆発リスクを軽減することができます。Fenix ARB-LP1900電池の使用が推奨されています。

電池交換

本体背面のバッテリーキャップを開け、極性マークに従って電池を挿入します。完了したら、背面バッテリーキャップを閉じます。

充電

1. 防塵キャップを開け、充電ケーブルのUSB Type-C端子側をライト本体の充電ポートに接続します。
2. 充電中はインジケーターが左から右に向かって点滅し、充電状況が表示されます。充電が完了すると、インジケーターが4常時点灯します。
3. ライトが消灯している状態で、Fenix ARB-LP1900電池を使用して本体を充電した場合、通常の充電時間は0%～100%の充電で約3時間となります。(5V/1A以上の充電アダプターを使用した場合。)

※充電中はLow出力のみご使用いただけます。
※電池の性能を維持するため、ライトを保管する際は4ヶ月に1度の充電を行ってください。

バッテリーインジケーター

ライトが消灯している状態でいずれかのスイッチを1度押して、バッテリーの状態を確認します。スイッチをもう1度押すとインジケーターが即時消灯し、1度目の操作の後に何も行わないと、インジケーターが3秒間点灯します。ライトが点灯する度に、インジケーターにバッテリーレベルが3秒間表示されます。
4点灯:100%～80%
3点灯:80%～60%
2点灯:60%～40%
1点灯:40%～20%
1点滅:20%～1%
※この機能は、Fenix ARB-LP1900電池の使用時のみご使用いただけます。

過熱保護機能

高出力のライトを長時間使用すると、本体が発熱し高温になります。本製品は、本体温度が55°C以上に達すると自動的にライトの出力が下がり、過熱を抑える仕様となっております。本体温度が55°C未満になると、ライトが徐々に一定の出力レベルまで戻ります。

低電圧警告機能

本製品は、充電の残量不足で電圧が一定以下に低下した場合、ライトの明るさがLow出力に達するまで低下する仕様となっております。Low出力の状態でこれが起こると、バッテリーインジケーターが1点滅し、電池の充電または交換の推奨をお知らせします。
※この機能は、Fenix ARB-LP1900電池の使用時のみご使用いただけます。

ヘッドバンド組立

ヘッドバンドは工場出荷時に組み立てられており、パッケージから取り出してすぐにご使用いただけます。
ダイヤルを時計回りに回転させるとヘッドバンドが締まり、反時計回りに回転させると緩みます。ヘッドバンドを最大まで緩めたら、いずれかの方向にダイヤルを回転させてヘッドバンドを締めます。

使用とメンテナンス

◎ライト本体の分解は、製品の破損を招くおそれがあります。ライトの分解が認められた場合、保証の対象外となります。
◎Fenixは、高品質な電池の使用を推奨しております。
◎ライトを長期間使用しない場合は、電池を取り除いてください。電池の液漏れによってライトが損傷するおそれがあります。
◎ライトの保管中や携帯中の誤点灯を防ぐため、ライトをロックするか電池を取り出してください。
◎電池の接続部を定期的にクリーニングすることで、ライトの性能が改善します。ライトの接続部に汚れが付着していると、以下の理由によってライトが明滅したり、点灯不能になることがあります。
1.ライトがロックされている。
→解決法:ロックスイッチをスライドさせて、ロックを解除してください。
2.充電残量が不足している。
→解決法:電池を交換するか充電してください。
3.スレッドやPCBボードの接続部、もしくはその他の接続部に汚れが付着している。
→解決法:アルコールを浸した綿棒で接続部を掃除してください

上記の方法で解決しない場合は、正規販売店にお問い合わせください。

付属品

Fenix HL18R-T V2.0ヘッドライト本体、Fenix ARB-LP1900電池、USB Type-C充電ケーブル、取扱説明書、保証書

⚠ UPOZORNĚNÍ

◎Umístěte tuto čelovku mimo dosah dětí!
◎Nesviťte čelovkou nikomu přímo do očí!
◎Nesviťte na hořlavé předměty z bezprostřední blízkosti, aby nedošlo k jejich poškození nebo ke vzniku nebezpečí v důsledku vysoké teploty!
◎Čelovku NEPOUŽÍVEJTE nevhodným způsobem, např. kousáním do úst, aby nedošlo ke zranění osob nebo ohrožení života při selhání čelovky nebo baterie!
◎Tato čelovka během provozu vysokých režimů akumuluje velké množství tepla, což má za následek vysokou teplotu pláště čelovky. Dbejte na bezpečné používání, abyste se nepopálili.
◎Vypněte a uzamkněte čelovku, abyste zabránili náhodné aktivaci, pokud je umístěna v uzavřeném a hořlavém prostředí, jako jsou kapsy a batohy!

(ČESKY)ČELOVKA FENIX HL18R-T V2.0

◎Používá špičkovou bílou LED Luminus SST25 s chladným odstínem, LED Luminus SST20 CRI80 s teplým odstínem a dvě červené LED 2835, všechny s životností 50 000 hodin.
◎Bílý reflektor: 800 lumenů (3 h 20 min) - 350 lumenů (6 h 30 min) -> 130 lumenů (10 h) -> 70 lumenů (20 h 40 min)
◎Teplý bílý reflektor: 500 lumenů (4 h 15 min) - 130 lumenů (10 h) -> 70 lumenů (20 h) -> 5 lumenů (160 h)
◎Červené světlo: 5 lumenů (50 h) – SOS 5 lumenů (100 h).
◎Dosvit bílého reflektoru 125 metrů (3 790 cd), teplé světlo 89 metrů (1 995 cd), červené světlo 4 metry (4 cd).
◎Napájení jednou dobíjecí lithium-iontovou baterií ARB-LP1900, kompatibilní se třemi bateriemi AAA (alkalické, dobíjecí NiMH a 1,5 V Li-ion).
◎Tlačítka lze uzamknout proti nechtěnému zapnutí.
◎Snadné ovládání dvěma spínači.
◎Nastavení délky popruhu jednou rukou díky novému systému SPORT Headband Fit.
◎Na popruhu je integrována nouzová píšťalka pro zvýšení bezpečnosti uživatelů.
◎Rychlé nabíjení přes USB typu C.
◎Indikace stavu nabití baterie a upozornění na vybitou baterii.
◎Voděodolná a prachotěsná dle standardu IP66. Nárazuvzdorná pádům z výšky 1 metru.
◎Rozměry: 57,5 × 31 × 47 mm.
◎Hmotnost: 103 g (včetně baterie a popruhu).

NÁVOD K OBSLUZE

Zapnutí/vypnutí a přepínání režimů
Bílý dálkový reflektor se zapíná podržením pravého tlačítka (cca 0,5 s), reflektor s teplým bílým světlem se zapíná podržením levého tlačítka (0,5 s). Reflektory nelze zapnout zároveň, lze však mezi nimi snadno přepínat stiskem tlačítka opačného reflektoru. Vypnutá čelovka se zapne do červeného světla dvojitým rychlým stiskem libovolného tlačítka. Světelné režimy se přepínají krátkým stisknutím tlačítka svítícího reflektoru. Světlo se opět vypne podržením příslušného tlačítka po dobu 0,5 s.

Zamknutí/odemknutí
Uzamknutí: Posuňte spínač zámku dolů v souladu se značkou, čelovka 4x zabliká v nízkém režimu teplého bílého světla a tím indikuje uzamknutí. Pokud byla čelovka zapnutá, tak se uzamknutím automaticky vypne.
Odemknutí: Posuňte zamykací spínač nahoru podle značky, lampa 4x zabliká v nízkém režimu teplého bílého světla, aby indikovala odemknutí.
Poznámka: V uzamčeném stavu jakákoli operace aktivuje 4 bliknutí v nízkém režimu teplého bílého světla.

Paměť na poslední nastavený režim výkonu
Čelovka má paměť a zapne se v posledně nastaveném režimu výkonu příslušného reflektoru.

Výměna baterií
Otevřete zadní bateriový kryt a vložte baterii/baterie v souladu se značkami polarity. Nasaďte zpět zadní kryt.

NABÍJENÍ

◎Odklopte protiprachovou krytku a zapojte nabíjecí kabel USB-C do nabíjecího portu čelovky. Po dokončení nabíjení protiprachovou krytku nasaďte zpět.
◎Běžná doba nabíjení je 3 hodiny s USB zdrojem 5 V/1 A pro zcela vybitou čelovku. Během nabíjení lze používat čelovku pouze v nízkém režimu libovolného reflektoru.
◎V procesu nabíjení postupně svítí a blikají čtyři indikátory. Čtyři trvale zapnuté značí, že nabíjení je dokončeno.

INDIKACE STAVU NABITÍ AKUMULÁTORU

Po krátkém stisku libovolného tlačítka (čelovka musí být vypnutá) se aktivuje LED indikátor stavu nabití baterií mezi tlačítky. Čtyři rozsvícené LED znamenají, že baterie je nabitá na 80-100 %, tři rozsvícené 60-80 %, dvě 40-60 %, jedna 20-40 % a jedna blikající značí že baterie je nabitá na méně než 20 %.
Poznámka: Funguje pouze s originálním akumulátorem Fenix ARB-LP1900.

INTELIGENTNÍ OCHRANA PROTI PŘEHŘÁTÍ

Při dlouhodobém používání čelovky na vysoké režimy výkonu se akumuluje velké množství tepla. Když čelovka dosáhne teploty 55 °C nebo vyšší, automaticky sníží výkon o několik lumenů, aby se teplota snížila. Když teplota klesne pod 55 °C, tak se výkon opět pozvolna sníží.

UPOZORNĚNÍ NA VYBITOU BATERII

Pokud napětí baterie klesne pod nastavenou úroveň, čelovka automaticky přepne na nižší režim, dokud nedosáhne nejnižšího režimu výkonu. Po dosažení nejnižšího výkonu začne indikátor stavu nabití baterie blikat, aby vám připomněl nutnost včasné dobití nebo výměnu baterie.
Poznámka: Tato funkce funguje pouze s originálním akumulátorem Fenix ARB-L18.

HLAVOVÝ POPRUH

Popruh je sestaven z výroby. Pro utažení popruhu otáčejte kolečko proti směru hodinových ručiček. Pro povolení popruhu kolečko otáčejte po směru hodinových ručiček. Dalším otáčením kolečka po maximálním povolení popruhu se začne popruh opět utahovat a směr povolování a utahování se tím otočí.

POUŽITÍ A ÚDRŽBA

◎Nerozebírejte sami zapečetěné části v hlavě čelovky, poruší se tím záruka a může dojít k poškození.
◎Fenix doporučuje používat originální akumulátor Fenix ARB-LP1900 vynikající kvality.
◎Vyndejte baterii z čelovky, pokud ji nebudete delší dobu používat, nebo pokud je baterie vybitá. U jednorázových baterií může hrozit jejich vytečení a následné poškození čelovky.
◎Svítilnu uzamkněte nebo vyjměte baterii, abyste zabránili náhodné aktivaci během skladování nebo přepravy.
◎Pravidelné čištění elektrických kontaktů zajišťuje bezproblémový provoz svítilny, protože znečištěné kontakty mohou způsobit, že svítilna bliká, svítí přerušovaně nebo dokonce nesvítí z následujících důvodů:
A: Baterie je vybitá. Nabijte ji, nebo vyměňte za nabitou.
B: Elektrické kontakty uvnitř čelovky jsou znečištěné, očistěte je vatičkou namočenou v alkoholu.
C: Čelovka je uzamčená, odemkněte ji.
Pokud výše uvedené metody nefungují, obraťte se na vašeho prodejce nebo distributora.

OBSAH BALENÍ

Čelovka Fenix HL18R-T V2.0, Li-ion akumulátor Fenix ARB-LP1900, náhradní O-kroužek, nabíjecí kabel USB-C, návod, záruční list.

⚠ UPOZORNENIE

◎Umiestnite túto čelovku mimo dosahu detí!
◎Nesvieťte čelovkou nikomu priamo do očí!
◎Nesvieťte na horľavé predmety z bezprostrednej blízkosti, aby nedošlo k ich poškodeniu alebo k vzniku nebezpečenstva v dôsledku vysokej teploty!
◎ČELOVKU NEPOUŽÍVAJTE nevhodným spôsobom, napr. hryzením do úst, aby nedošlo k zraneniu osôb alebo ohrozeniu života pri zlyhaní čelovky alebo batérie!
◎Táto čelovka počas prevádzky vysokých režimov akumuluje veľké množstvo tepla, čo má za následok vysokú teplotu plášťa čelovky. Dbajte na bezpečné používanie, aby ste sa nepopálili.
◎Vypnite a uzamknite čelovku, aby ste zabránili náhodnej aktivácii, pokiaľ je umiestnená v uzavretom a horľavom prostredí, ako sú vrecká a batohy!

(SLOVENSKY)ČELOVKA FENIX HL18R-T V2.0

◎Používa špičkovú bielu LED Luminus SST25 s chladným odtieňom, LED Luminus SST20 CRI80 s teplým odtieňom a dve červené LED 2835, všetky so životnosťou 50 000 hodín.
◎Biely reflektor: 800 lúmenov (3 h 20 min) - 350 lúmenov (6 h 30 min) -> 130 lúmenov (10 h) -> 70 lúmenov (20 h 40 min)
◎Teplý biely reflektor: 500 lúmenov (4 h 15 min) - 130 lúmenov (10 h) -> 70 lúmenov (20 h) -> 5 lúmenov (160 h)
◎Červené svetlo: 5 lúmenov (50 h) – SOS 5 lúmenov (100 h).
◎Dosvit bieleho reflektora 125 metrov (3 790 cd), teplé svetlo 89 metrov (1 995 cd), červené svetlo 4 metre (4 cd).
◎Napájanie jednou dobíjacou lítium-iónovou batériou ARB-LP1900, kompatibilné s tromi batériami AAA (alkalické, dobíjacie NiMH a 1,5 V Li-ion).
◎Tlačidlá je možné uzamknúť proti nechcenému zapnutiu.
◎Jednoduché ovládanie dvoma spínačmi.
◎Nastavenie dĺžky popruhu jednou rukou vďaka novému systému SPORT Headband Fit.
◎Na popruhu je integrovaná núdzová píšťalka pre zvýšenie bezpečnosti užívateľov.
◎Rýchle nabíjanie cez USB typu C.
◎Indikácia stavu nabitia batérie a upozornenia na vybitú batériu.
◎Vodeodolná a prachotesná podľa štandardu IP66. Nárazuvzdorná pádom z výšky 1 metra.
◎Rozmery: 57,5 × 31 × 47 mm.
◎Hmotnosť: 103 g (vrátane batérie a popruhu).

NÁVOD NA OBSLUHU

Zapnutie/vypnutie a prepínanie režimov
Biely diaľkový reflektor sa zapína podržaním pravého tlačidla (cca 0,5 s), reflektor s teplým bielym svetlom sa zapína podržaním ľavého tlačidla (0,5 s). Reflektory nie je možné zapnúť zároveň, možno však medzi nimi ľahko prepínať stlačením tlačidla opačného reflektora . Vypnutá čelovka sa zapne do červeného svetla dvojitým rýchlym stlačením ľubovoľného tlačidla. Svetelné režimy sa prepínajú krátkym stlačením tlačidla svietiaceho reflektora. Svetlo sa opäť vypne podržaním príslušného tlačidla po dobu 0,5 s.

Zamknutie/odomknutie
Uzamknutie: Posuňte spínač zámku dole v súlade so značkou, čelovka 4x zabliká v nízkom režime teplého bieleho svetla a tým indikuje uzamknutie. Ak bola čelovka zapnutá, tak sa uzamknutím automaticky vypne.
Odomknutie: Posuňte zamykací spínač nahor podľa značky, lampa 4x zabliká v nízkom režime teplého bieleho svetla, aby indikovala odomknutie.
Poznámka: V uzamknutom stave akákoľvek operácia aktivuje 4 bliknutia v nízkom režime teplého bieleho svetla.

Pamäť na posledný nastavený režim výkonu
Čelovka má pamäť a zapne sa v posledne nastavenom režime výkonu príslušného reflektora.

VÝMENA BATÉRIÍ

Otvorte zadný batériový kryt a vložte batériu/batérie v súlade so značkami polarity. Nasaďte späť zadný kryt.

NABÍJANIE

◎Odklopte protiprachovú krytku a zapojte nabíjací kábel USB-C do nabíjacieho portu čelovky. Po dokončení nabíjania protiprachovú krytku nasaďte späť.
◎Bežná doba nabíjania je 3 hodiny s USB zdrojom 5 V/1 A pre úplne vybitú čelovku. Počas nabíjania je možné používať čelovku iba v nízkom režime ľubovoľného reflektora.
◎V procese nabíjania postupne svietia a blikajú štyri indikátory. Štyri trvalo zapnuté značia, že nabíjanie je dokončené.

INDIKÁCIA STAVU NABITIA BATÉRIE

Po krátkom stlačení ľubovoľného tlačidla (čelovka musí byť vypnutá) sa aktivuje LED indikátor stavu nabitia batérií medzi tlačidlami. Štyri rozsvietené LED znamenajú, že batéria je nabitá na 80-100%, tri rozsvietené 60-80%, dve 40-60%, jedna 20-40% a jedna blikajúce značí že batéria je nabitá na menej ako 20%.
Poznámka: Funguje iba s originálnou batériou Fenix ARB-LP1900.

INTELIGENTNÁ OCHRANA PROTI PREHRIATIU

Pri dlhodobom používaní čelovky na vysoké režimy výkonu sa akumuluje veľké množstvo tepla. Keď čelovka dosiahne teplotu 55 °C alebo vyššiu, automaticky zníži výkon o niekoľko lúmenov, aby sa teplota znížila. Keď teplota klesne pod 55 °C, tak sa výkon opäť pozvoľna zníži.

UPOZORNENIE NA VYBITÚ BATÉRIU

Ak napätie batérie klesne pod nastavenú úroveň, čelovka automaticky prepne na nižší režim, kým nedosiahne najnižší režim výkonu. Po dosiahnutí najnižšieho výkonu začne indikátor stavu nabitia batérie blikať, aby vám pripomenul nutnosť včasné dobitie alebo výmenu batérie.
Poznámka: Táto funkcia funguje iba s originálnou batériou Fenix ARB-LP1900.

HLAVOVÝ POPRUH

Otáčajte koliesko proti smeru hodinových ručičiek Pre povolenie popruhu koliesko otáčajte po smere hodinových ručičiek .

POUŽITIE A ÚDRŽBA

◎Nerozoberajte sami zapečatené časti v hlave čelovky, poruší sa tým záruka a môže dôjsť k poškodeniu.
◎Fenix odporúča používať originálnu batériu Fenix ARB-LP1900 vynikajúcej kvality.
◎Vyberte batériu z čelovky, pokiaľ ju nebudete dlhšiu dobu používať, alebo pokiaľ je batéria vybitá. Pri jednorazových batériách môže hroziť ich vytečenie a následné poškodenie čelovky.
◎Svietidlo uzamknite alebo vyberte batériu, aby ste zabránili náhodnej aktivácii počas skladovania alebo prepravy.
◎Pravidelné čistenie elektrických kontaktov zaisťuje bezproblémovú prevádzku svietidla, pretože znečistené kontakty môžu spôsobiť, že svietidlo bliká, svieti prerušovane alebo dokonca nesvieti z nasledujúcich dôvodov:
A: Batéria je vybitá. Nabite ju, alebo vymeňte za nabitú.
B: Elektrické kontakty vo vnútri čelovky sú znečistené, očistite ich vatičkou namočenou v alkohole.
C: Čelovka je uzamknutá, odomknite ju.

Ak vyššie uvedené metódy nefungujú, obráťte sa na vášho predajcu alebo distribútora.

OBSAH BALENIA

Čelovka Fenix HL18R-T V2.0, Li-ión batérie Fenix ARB-LP1900, náhradný O-krúžok, nabíjací kábel USB-C, návod, záručný list.