Aqara

Motion Sensor P1 User Manual . 01

Bedienungsanleitung für den Bewegungsmelder P1 . 16

Manuel d'utilisation du détecteur de mouvement P1 . 30

Manual de uso del sensor de movimiento P1 . 45

Manuale Utente del Sensore di Movimento P1 . 59

Датчик движения P1 Руководство пользователя . 72

모션 센서 P1 사용자 설명서 . 83

人體傳感器P1使用說明書 . 92

Product Introduction

Motion Sensor P1 detects body motion and the state of ambient light.
If there are any people moving or any change in the ambient light state in the areas under detection, the motion sensor will send notice to the Aqara Home app through the connected Aqara Zigbee 3.0 Hub or link to other devices.

*An Aqara Zigbee 3.0 Hub or device with the function of Zigbee 3.0 Hub is required for use.

*If using with Apple HomeKit, an Apple Home Hub is required. Please visit www.aqara.com/support for more details.

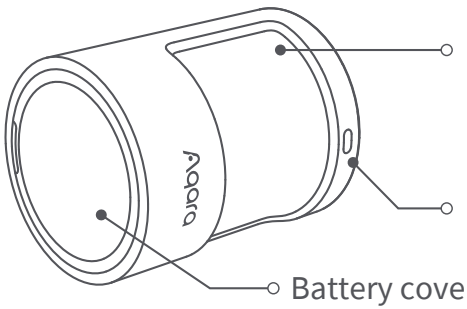

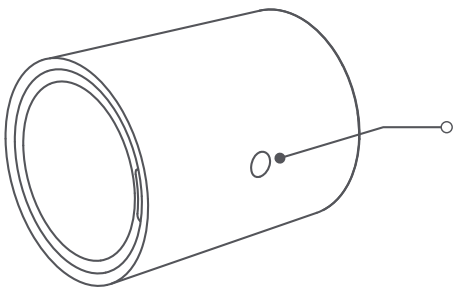

Quick Setup

1. Before activating the accessory, please make sure you have the Aqara Home app downloaded and an Aqara Zigbee 3.0 hub installed.
2. Remove the insulating pull tab.
   Pull the tab out from under the battery contact to the direction of the arrow to activate the product.
3. Please open the app, tap “Home” and then tap “+” in the top right corner to enter the “Add Device (Accessory)” page. Select “Motion Sensor P1” and add it according to instructions in the Aqara Home app.
4. Please see www.aqara.com/support for additional information.

*If adding fails, please move the product closer to the hub and try again.

Installation and Usage

Please confirm that communication between the motion sensor and the Aqara Zigbee 3.0 Hub works normally, and then install and fix it in position.

Installation Instructions:

1. Please do not install on tile, glass, marble, or other smooth and easy-to-moisten objects to avoid the sticker from loosening.
2. Please do not install on the surface of a lighting tube or other high-temperature and heating objects to avoid the sticker from loosening.
3. Please do not install on the surface of wall coverings and other rough and uneven objects to avoid the sticker from loosening.
4. Please do not face it against electrical appliances and other heating sources to prevent infrared jamming from causing a false trigger.

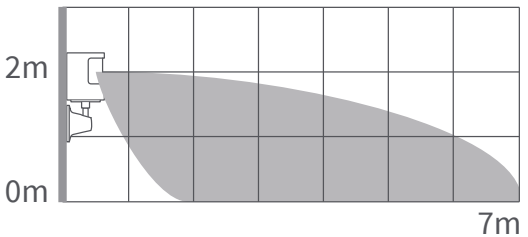

Effective detection area: Lateral view

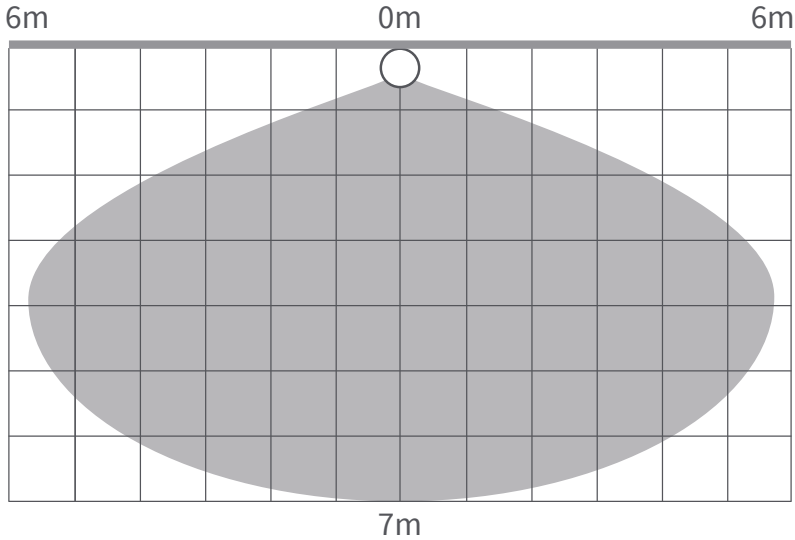

Effective detection area: Top view

*Recommended installation height is 1.2-2 m. The detection scope gets smaller if it is lower than 1.2 m. There will be a blind zone at the bottom of the motion sensor if it is installed higher than 2 m.

Direct Installation

1. Choose an appropriate installation position and make sure the installation surface is clean and flat.
2. Put the sticker on the bottom of the battery cover, determine the detection direction, stick it to the desired installation position, and press hard and evenly for 30 s to make sure it sticks firmly.

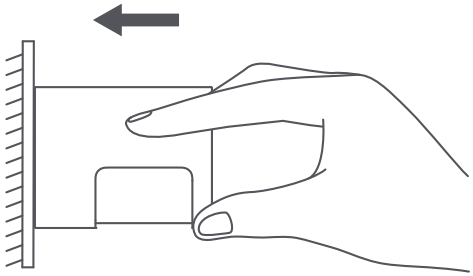

Installation with Holder

1. Choose an appropriate installation position and make sure installation surface is clean and flat.
2. Stick the sensor to the installation pedestal, and press hard and evenly for 30 s to make sure it sticks firmly.

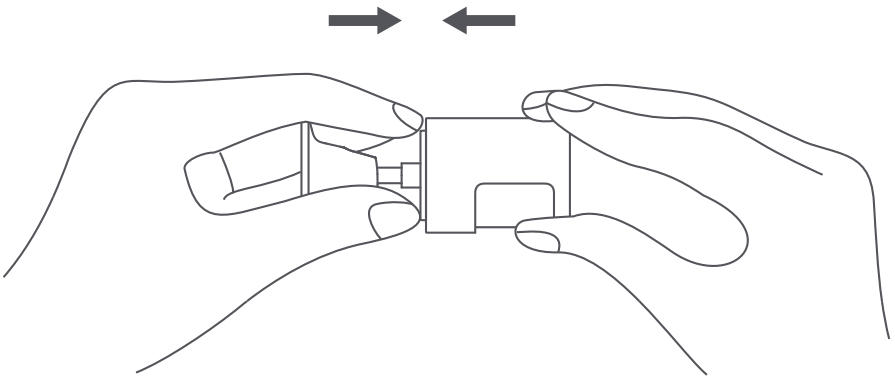

3. Stick holder pedestal in the required area, and press hard and evenly for 30 s to make sure it sticks firmly. In the case of installing on a wall surface, it is recommended that the holder gap faces upward to facilitate adjusting detection direction.

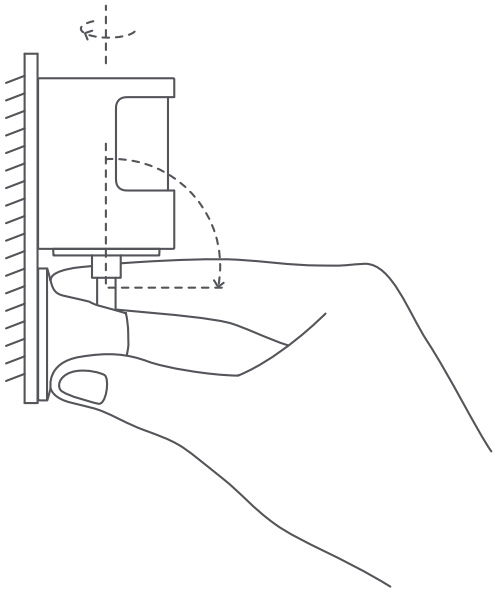

Battery Replacement

1. Take off the battery cover from its gap with screw driver, and stretch the screw driver into battery compartment lever opening and take off the battery compartment.

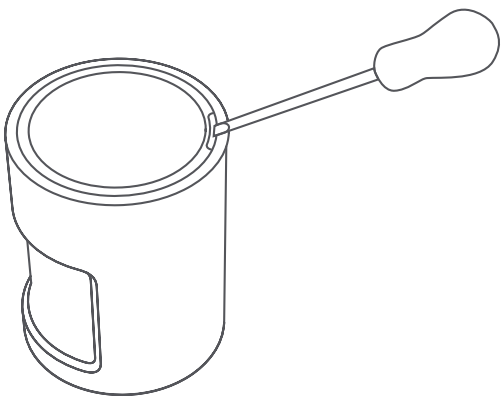

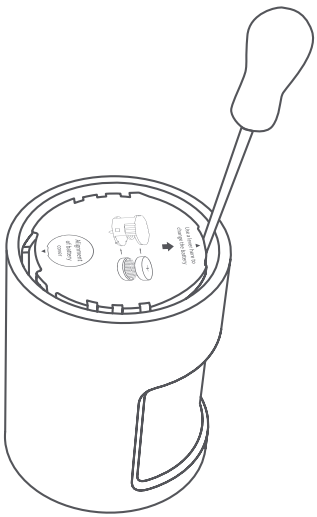

2.Install two brand-new CR2450 button batteries into the battery compartment, with one firmly sticking the compartment top on the polar front and the other firmly sticking to the compartment bottom on the polar front.

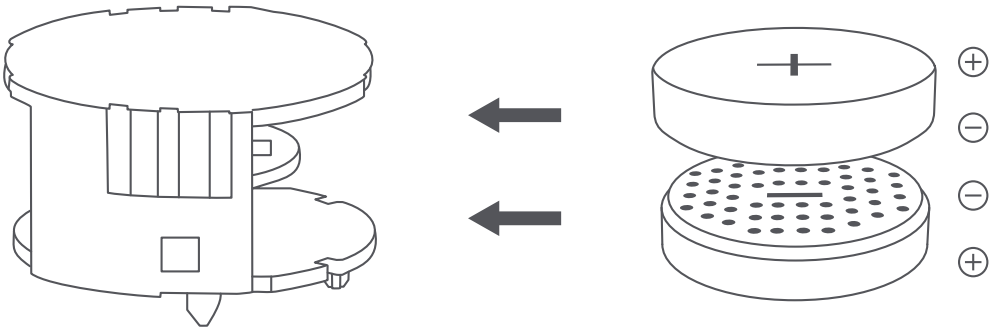

3.Align to and install the battery compartment based on arrow directions, and then put on the battery cover.

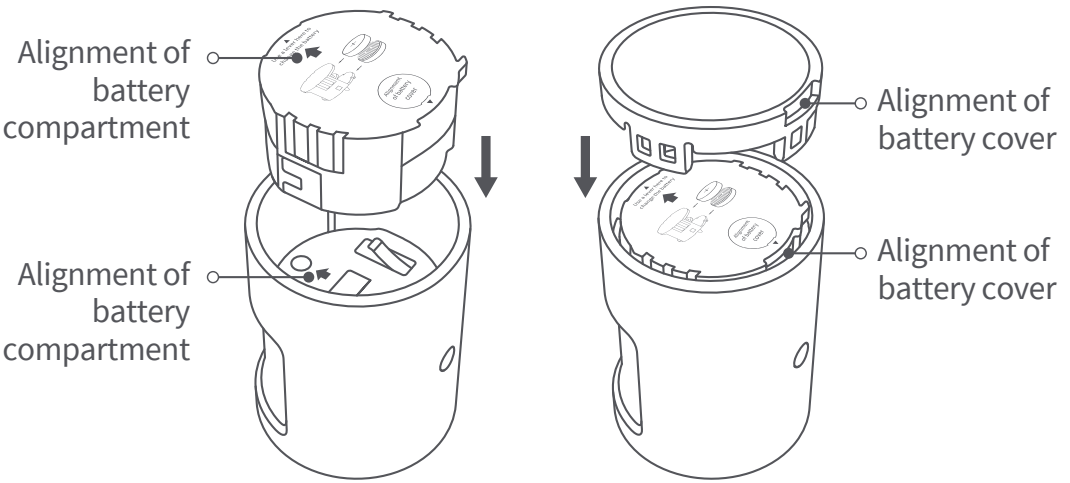

Product Specifications

Model: MS-S02
Battery: CR2450
Wireless Protocols: Zigbee 3.0
Dimensions: 33.1×33.1×41.6 mm
Operating Temperature: -10°C ~ 55°C (14°F ~ 131°F)
Operating Humidity: 0 ~ 95%RH, no condensation
Zigbee Operation Frequency: 2405-2480 MHz
Zigbee Maximum Output Power ≤ 13 dBm
What is in the Box: Motion Sensor P1 × 1, Holder × 1, Sticker × 1, User Manual × 1

Online Customer Service: www.aqara.com/support
Manufacturer: Lumi United Technology Co., Ltd.
Address: Room 801-804, Building 1, Chongwen Park, Nanshan iPark, No. 3370, Liuxian Avenue, Fuguang Community, Taoyuan Residential District, Nanshan District, Shenzhen， China.

Warnings

1. This product is not a toy, please keep children away from this product.
2. This product is designed for indoor use only. Do NOT use in humid environments or outdoors.

3. Beware of moisture, do NOT spill water or other liquids onto the product.
4. Do not place this product near a heat source.
5. Do not attempt to repair the product by yourself. All repairs should be performed by authorized personnel.
6. This product is designed only for improving the convenience of household life, and for status notifications. If the user violates the product instructions and this warning, the manufacturer is not responsible for any risks and property losses caused thereby.

Under normal use of condition, this equipment should be kept a separation distance of at least 20cm between the antenna and the body of the user.

⚠ CAUTION

1. Risk of explosion if the battery is replaced by an incorrect type.
2. Dispose of used batteries according to the instructions.
3. Do not ingest battery, Chemical Burn Hazard.
4. This product contains a coin / button cell battery. If the coin / button cell battery is swallowed, it can cause severe internal burns in just 2 hours and can lead to death.

5.Keep new and used batteries away from children.
6.If the battery compartment does not close securely, stop using the product and keep it away from children.
7.If you think batteries might have been swallowed or placed inside any part of the body, seek immediate medical attention.
8.Disposal of a battery into fire or a hot oven, or mechanically crushing or cutting of a battery, that can result in an explosion.
9.Leaving a battery in an extremely high temperature surrounding environment that can result in an explosion or the leakage of flammable liquid or gas
10.A battery subjected to extremely low air pressure that may result in an explosion or the leakage of flammable liquid or gas.
11.Disposal of a battery into fire or a hot oven,or mechanically crushing or cutting of a battery, that can result in an explosion.
12.Leaving a battery in an extremely high temperature surrounding environment that can result in an explosion or the leakage of flammable liquid or gas.
13.A battery subjected to extremely low air pressure that may result in an explosion or the leakage of flammable

liquid or gas.

14. The equipment is only suitable for mounting at heights ≤ 2 m.

EU Declaration of Conformity

Hereby, [Lumi United Technology Co., Ltd] declares that the radio equipment type [Motion Sensor P1,MS-S02] is in compliance with Directive 2014/53/EU. The full text of the EU declaration of conformity is available at the following internet address: https://www.aqara.com/DoC/

UK Declaration of Conformity

Hereby, [Lumi United Technology Co., Ltd] declares that the radio equipment type [Motion Sensor P1,MS-S02] is in compliance with Directive 2017 (SI 2017 No. 1206, as amended by SI 2019 No. 696).
The full text of the UK declaration of conformity is available at the following internet address: http://www.aqara.com/DoC/.

WEEE Disposal and Recycling Information

All products bearing this symbol are waste electrical and electronic equipment (WEEE as in directive 2012/19/EU) which should not be mixed with unsorted household waste. Instead, you should protect human health and the environment by handing over your

waste equipment to a designated collection point for the recycling of waste electrical and electronic equipment, appointed by the government or local authorities. Correct disposal and recycling will help prevent potential negative consequences to the environment and human health. Please contact the installer or local authorities for more information about the location as well as terms and conditions of such collection points.

FCC ID:2AKIT-MSS02

Federal Communications Commission (FCC) compliance statement:
1.This device complies with part 15 of the FCC Rules. Operation is subject to the following two conditions:
(1) This device may not cause harmful interference, and
(2) this device must accept any interference received, including interference that may cause undesired operation.
2.Changes or modifications not expressly approved by the party responsible for compliance could void the user's authority to operate the equipment.
Note: This equipment has been tested and found to comply with the limits for a Class B digital device, pursuant to part 15 of the FCC Rules. These limits are designed to provide reasonable protection against harmful interference in a

residential installation. This equipment generates, uses and can radiate radio frequency energy and, if not installed and used in accordance with the instructions, may cause harmful interference to radio communications. However, there is no guarantee that interference will not occur in a particular installation. If this equipment does cause harmful interference to radio or television reception, which can be determined by turning the equipment off and on, the user is encouraged to try to correct the interference by one or more of the following measures:

—Reorient or relocate the receiving antenna.

—Increase the separation between the equipment and receiver.

—Connect the equipment into an outlet on a circuit different from that to which the receiver is connected.

—Consult the dealer or an experienced radio/TV technician for help.

RF Exposure statement:

This equipment complies with FCC radiation exposure limits set forth for an uncontrolled environment. This equipment should be installed and operated with minimum distance of 20 cm between the radiator and your body. This transmitter must not be co-located or operating in conjunction with any other antenna or transmitter.

IC:22635-MSS02

IC NOTICE TO CANADIAN USERS

This device contains licence-exempt transmitter(s)/receiver(s) that comply with Innovation, Science and Economic Development Canada's licence-exempt RSS(s). Operation is subject to the following two conditions:

(1) This device may not cause interference.

(2) This device must accept any interference, including interference that may cause undesired operation of the device.

This Class B digital apparatus complies with Canadian ICES‐003.

This device complies with RSS‐247 of Industry Canada. Operation is subject to the condition that this device does not cause harmful interference.

This equipment complies with IC radiation exposure limits set forth for an uncontrolled environment. This equipment should be installed and operated with minimum distance of 20 cm between the radiator and your body. This transmitter must not be co-located or operating in conjunction with any other antenna or transmitter.

Scan to get the Zigbee 3.0 Install Code on the last page of the manual.

*Please read this manual carefully and keep it in a safe place.

*If necessary, the contents of this manual will be modified or adjusted without special notice.

zigbee certified product

Produktbeschreibung

Bewegungsmelder P1 erfasst Körperbewegungen und den Zustand des Umgebungslichts.
Wenn sich jemand im Erfassungsbereich bewegt oder sich der Umgebungslichtzustand ändert,sendet der Bewegungsmelder eine Benachrichtigung an die Aqara Home App über den angeschlossenen Aqara Zigbee 3.0 Hub oder eine Verbindung zu anderen Geräten.

* Für die Verwendung dieses Produkts ist ein Aqara Zigbee 3.0 Hub oder ein Gerät mit Zigbee 3.0 Hub Funktion erforderlich.
* Bei Verwendung mit dem HomeKit ist ein spezielles Modell des Hubs erforderlich. Weitere Details finden Sie unter www.aqara.com/support.

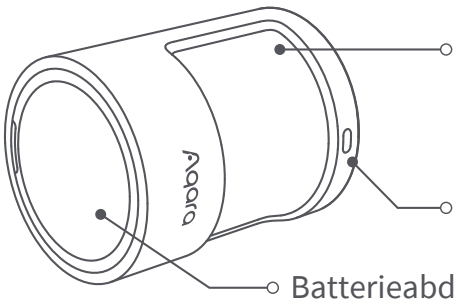

Objektiv (mit zweifarbigem Rot/Blau-Indikator innen)

Lichterkennungsfenster

Batterieabdeckung

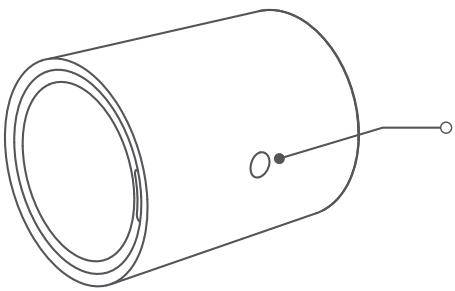

Reset-Taste
5 s lang drücken: Reset/Netzwerkzugriff
Klick auf: Überprüfung der effektiven Kommunikationsentfernung/Gerätesuch-funktion

Schnelle Einrichtung

1. Bevor Sie das Produkt aktivieren, bestätigen Sie bitte, dass Sie die Aqara Home App heruntergeladen und den Aqara Zigbee 3.0 Hub installiert haben.
2. Isolierstreifen entfernen: Aktivieren Sie das Produkt, indem Sie den Isolierstreifen in Pfeilrichtung unter den Batteriekontakten herausziehen.
3. Öffnen Sie die App, klicken Sie auf „Home“ und dann auf „+“ in der oberen rechten Ecke, um die Seite „Gerät hinzufügen“ aufzurufen . Wählen Sie "Bewegungsmelder P1" und fügen Sie gemäß den Anweisungen auf der Seite hinzu.
4. Für weitere Informationen besuchen Sie bitte www.aqara.com/support.

*Wenn das Hinzufügen fehlschlägt, bringen Sie das Produkt näher an den Hub und versuchen Sie es erneut.

Installation und Verwendung

Stellen Sie sicher, dass die Kommunikation zwischen dem Bewegungsmelder und dem Aqara Zigbee 3.0 Hub normal ist, und installieren und befestigen Sie den Bewegungsmelder in der Einsatzposition.

Hinweise zur Installation

1. Bitte montieren Sie den Bewegungsmelder nicht auf der Oberfläche von Fliesen, Glas, Marmor oder anderen glatten und feuchten Objekten, um zu verhindern, dass sich der Aufkleber löst.
2. Installieren Sie den Bewegungsmelder nicht auf der Oberfläche von Lampenröhren oder anderen hitzebeheizten Objekten, um zu verhindern, dass sich der Aufkleber löst.
3. Bitte montieren Sie den Bewegungsmelder nicht auf der Oberfläche von rauhen und unebenen Gegenständen wie Wandverkleidungen, um zu verhindern, dass sich der Aufkleber löst.
4. Stellen Sie den Bewegungsmelder nicht auf eine Wärmequelle wie ein elektrisches Gerät, um eine Fehlauslösung durch Infrarot-Interferenz zu verhindern.

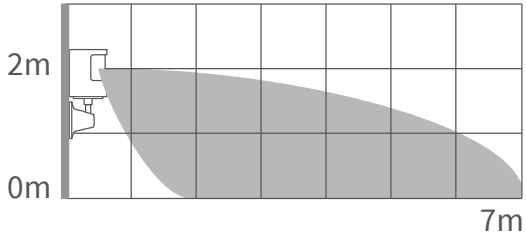

Effektiver Erfassungsbereich: Seitenansicht

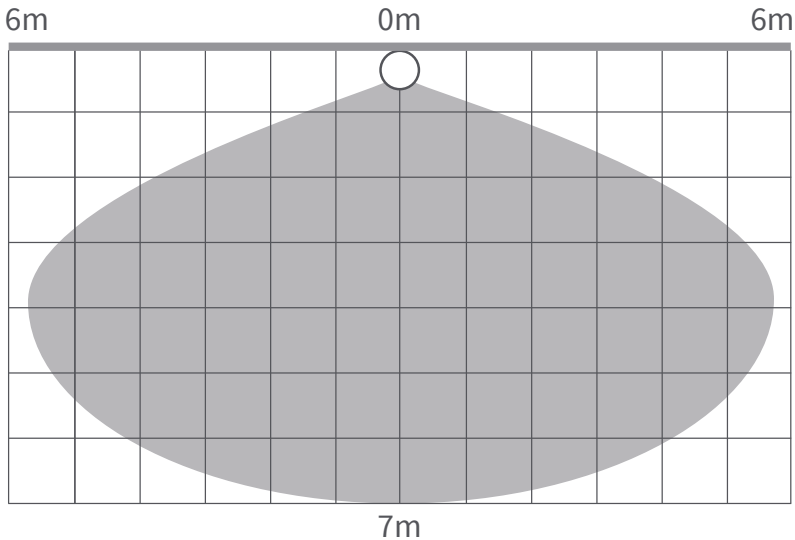

Effektiver Erfassungsbereich: Ansicht von oben

*Es wird eine Installationshöhe von 1,2-2 m empfohlen. Der Erfassungsbereich wird kleiner, wenn er niedriger als 1,2 m ist. Unten am Bewegungsmelder befindet sich eine Blindzone, wenn er höher als 2,m installiert wird.

Direkte Installation

1. Wählen Sie den richtigen Einbauort und reinigen Sie die Montagefläche, um sicherzustellen, dass die Montagefläche sauber und flach ist.
2. Kleben Sie den Aufkleber an den Boden der Batterieabdeckung, bestimmen Sie die Erfassungsrichtung des Bewegungsmelders, befestigen Sie den Bewegungsmelder an die Einbauposition und drücken Sie ihn fest und gleichmäßig für 30 Sekunden, um sicherzustellen, dass er fest haftet.

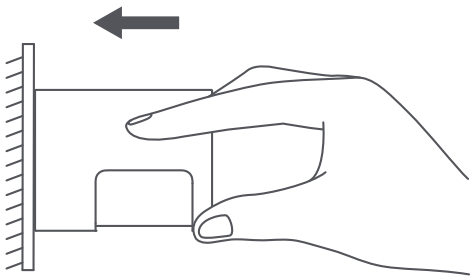

Installation der Halterung

1. Wählen Sie den richtigen Einbauort und reinigen Sie die Montagefläche, um sicherzustellen, dass die Montagefläche sauber und flach
2. Kleben Sie den Sensor auf die Befestigungsbasis und drücken Sie ihn gleichmäßig für 30 Sekunden, um sicherzustellen, dass der Kleber fest ist.

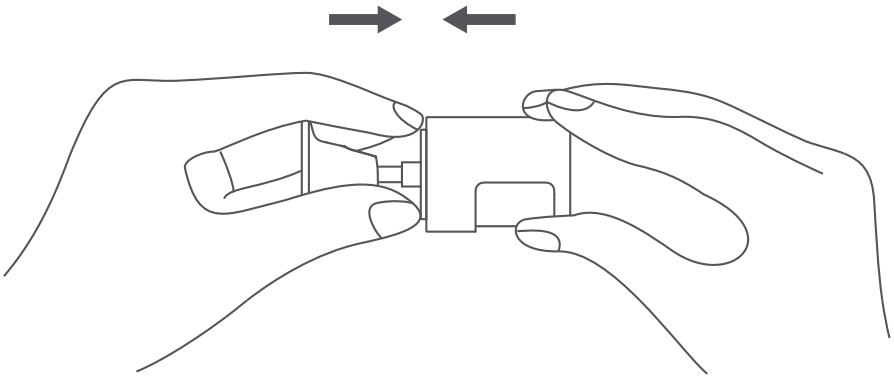

3.Kleben Sie die Halterungsbasis in den gewünschten Bereich und drücken Sie 30 Sekunden lang, um sicherzustellen, dass der Kleber fest ist. Bei der Installation an der Wand wird empfohlen, dass die Kerbrichtung der Halterung nach oben zeigt, um die Detektionsrichtung einzustellen.

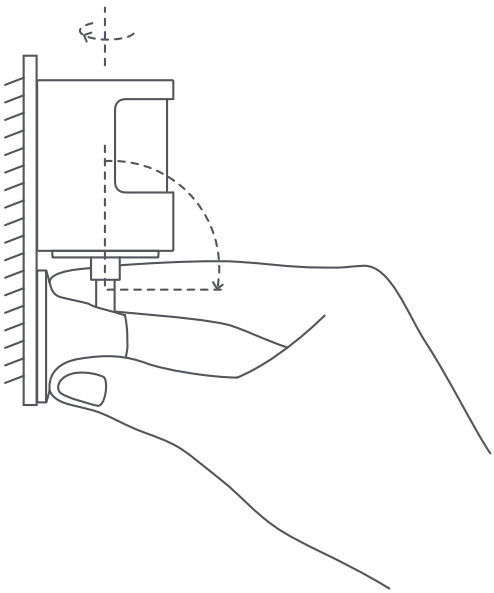

Austausch von Batterien

1. ntfernen Sie den Batteriedeckel mit einem Schraubendreher aus seinem Kerb, strecken Sie den Schraubendreher in die Hebelöffnung des Batteriefachs und entfernen Sie das Batteriefach.

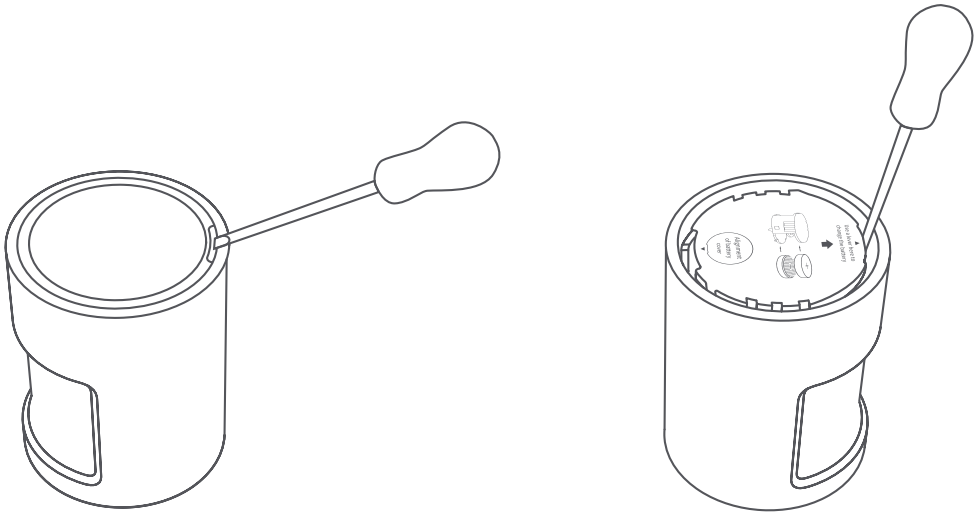

2. Legen Sie zwei brandneue CR2450-Knopfzellen in das Batteriefach ein, von denen die Polvorderseite einer Batterie fest in der Nähe der Fachoberseite und die Polvorderseite der anderen Batterie fest in der Nähe des Fachbodens liegt.

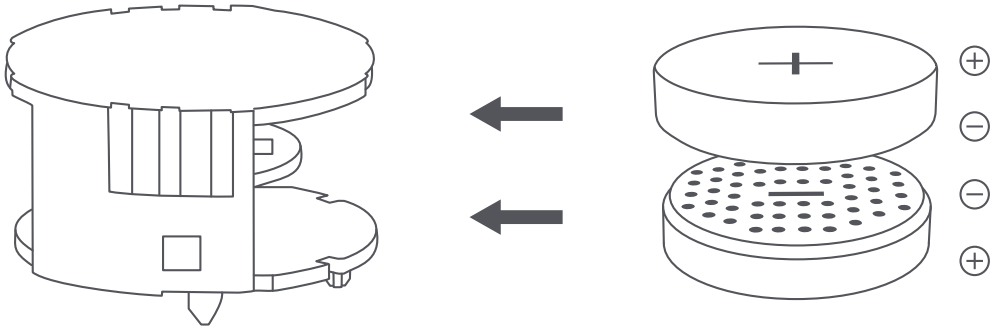

3.Richten Sie das Batteriefach gemäß den Pfeilrichtungen aus und installieren Sie es,setzen Sie dann die Batterieabdeckung auf.

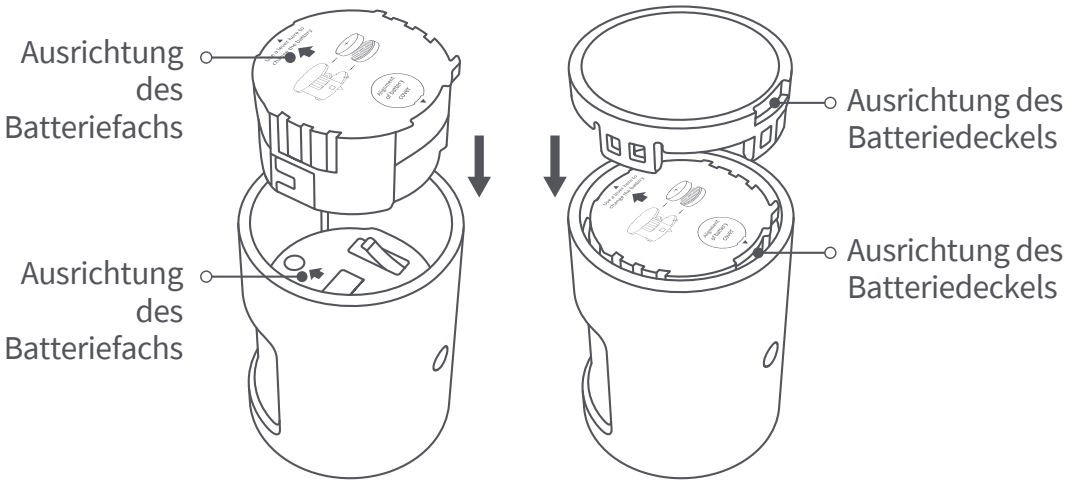

Spezifikationen

Modell: MS-S02
Batterietyp: CR2450
Drahtlose Protokolle: Zigbee 3.0
Maße: 33.1×33.1×41.6 mm
Betriebstemperatur: -10°C ~ 55°C (14°F ~ 131°F)
Betriebsfeuchtigkeit: 0 ~ 95 % RH, keine Kondensation
Zigbee-Betriebsfrequenz: 2405-2480 MHz
Maximale Zigbee-Ausgangsleistung ≤ 13 dBm
Das Paket enthält: Bewegungsmelder P1 × 1, Halter × 1, Aufkleber × 1, Benutzerhandbuch × 1

Online-Kundendienst: www.aqara.com/support
Hersteller: Lumi United Technology Co. Ltd.
Adresse: Room 801-804, Building 1, Chongwen Park, Nanshan iPark, No. 3370, Liuxian Avenue, Fuguang Community, Taoyuan Residential District, Nanshan District, Shenzhen , China.

Warnhinweise

1. Dieses Produkt ist KEIN Spielzeug. Bewahren Sie das Produkt bitte außerhalb der Reichweite von Kindern auf.
2. Dieses Produkt ist ausschließlich für die Anwendung in Innenräumen bestimmt. Verwenden Sie es NICHT in feuchten Umgebungen oder im Freien.
3. Das Gerät darf nicht feucht werden, wasser oder andere Flüssigkeiten dürfen KEINEN Kontakt mit dem Produkt haben.
4. Stellen Sie dieses Produkt NICHT nahe einer Heizquelle auf. Platzieren Sie das Gerät ausschließlich dann in einem Gehäuse, wenn für AUSREICHENDE Belüftung gesorgt wurde.
5. Versuchen Sie NIEMALS dieses Produkt selbst zu reparieren. Reparaturen müssen qualifiziertem Fachpersonal vorbehalten sein.
6. Dieses Produkt eignet sich lediglich für die Verbesserung von Unterhaltungsgeräten, es dient der Bequemlichkeit und verfügt über eine Erinnerungsfunktion für die Geräte im Heim. Bei Zuwiderhandlung gegen die Bedienungslei-tung für das Produkt schließt der Hersteller jegliche Haftung für Risiken sowie für Eigentumsverluste aus.

Unter normalen Einsatzbedingungen muss dieses Gerät einen Abstand von mindestens 20 cm zwischen der Antenne und dem Körper des Benutzers einhalten.

⚠ ACHTUNG

1. Bei Verwendung des falschen Batterietyps besteht Explosionsgefahr.
2. Entsorgen Sie Leere Akkus Gemäß den Anweisungen.
3. Nehmen Sie die Batterie nicht ein, Verätzungs- gefahr.
4. Dieses Produkt enthält eine Münz- /Knopfzellenbatterie. Sollte die Münz- /Knopfzellenbatterie verschluckt werden, kann sie ernsthafte innere Verbrennungen verursachen und innerhalb von zwei Stunden zum Tod führen.
5. Bewahren Sie neue und benutzte Batterien fern von Kindern auf.
6. Sollte das Batteriefach nicht sicher schließen, nutzen Sie das Produkt nicht weiterhin und halten Sie es fern von Kindern.
7. Falls Sie den Verdacht haben, dass die Batterie verschluckt oder in andere Körperöffnungen gelangt sein könnte, suchen Sie unmittelbar medizinische Hilfe auf.
8. Entsorgung einer Batterie in ein Feuer oder einen heißen Ofen oder mechanisches Quetschen oder Schneiden einer

Batterie, was zu einer Explosion führen kann.

9. Lassen Sie eine Batterie in einer Umgebung mit extrem hohen Temperaturen, die zu einer Explosion oder zum Austreten brennbarer Flüssigkeiten oder Gase führen kann.
10. Eine Batterie, die einem extrem niedrigen Luftdruck ausgesetzt ist, der zu einer Explosion oder zum Austreten brennbarer Flüssigkeiten oder Gase führen kann.
11. Entsorgung eines Akkus ins Feuer oder in einen heißen Ofen, oder mechanisches Zerdrücken oder Schneiden eines Akkus, kann zu einer Explosion führen.
12. Der Verbleib eines Akkus in einer Umgebung mit extrem hoher Temperatur, kann zu einer Explosion oder zum Auslaufen von brennbarer Flüssigkeit oder Gas führen.
13. Einen Akku einem extrem niedrigen Luftdruck auszusetzen, kann zu einer Explosion oder zum Auslaufen von entflammbarer Flüssigkeit oder Gas führen.
14. Das Gerät ist nur für die Montage in Höhen von ≤2 m geeignet.

EU-Konformitätserklärung

Hiermit bestätigt [Lumi United Technology Co.,

Ltd.], dass das Funkgerät des Typs [Bewegungsmelder P1,MS-S02] mit der Verordnung 2014/53/EU in Einklang steht. Der vollständige Wortlaut der EU-Konformitätserklärung ist unter der folgenden Internetadresse abrufbar: https://www.aqara.com/DoC/

WEEE-Informationen zur Entsorgung und zum Recycling

Alle mit diesem Symbol gekennzeichneten Produkte sind Elektroschrott und Elektrogeräte (WEEE entsprechend EU-Richtlinie 2012/19/EU) und dürfen nicht mit unsortiertem Haushaltsmüll vermischt werden. Schützen Sie stattdessen Ihre Mitmenschen und die Umwelt, indem Sie Ihre zu entsorgenden Geräte an eine dafür vorgesehene, von der Regierung oder einer lokalen Behörde eingerichtete Sammelstelle zum Recycling von Elektroschrott und Elektrogeräten bringen. Eine ordnungsgemäße Entsorgung und Recycling helfen, negative Auswirkungen auf die Gesundheit von Umwelt und Menschen zu vermeiden. Wenden Sie sich bitte an den Installateur oder lokale Behörden, um Informationen zum Standort und den allgemeinen Geschäftsbedingungen solcher Sammelstellen zu erhalten.

Scannen Sie, um den Zigbee 3.0-Installationscode auf der letzten Seite der Bedienungsanleitung zu erhalten.

* Bitte lesen Sie dieser Bedienungsanleitung sorgfältig durch und bewahren Sie sie ordnungsgemäß auf.
* Änderungen oder Anpassungen des Inhalts dieser Bedienungsanleitung werden nicht ausdrücklich mitgeteilt, wenn dies erforderlich ist.

zigbee
certified
product

Présentation du produit

Le détecteur de mouvement P1 détecte les mouvements du corps et l'état de la lumière ambiante.
S'il y a des personnes en mouvement ou un changement dans l'état de la lumière ambiante dans les zones détectées, le capteur de mouvement enverra une notification à l'application Aqara Home via le hub Aqara Zigbee 3.0 connecté ou se connectera à d'autres appareils.

*Un hub Aqara Zigbee 3.0 ou un appareil avec la fonction de hub Zigbee 3.0 est requis pour l'utilisation du produit.

*En cas d'utilisation avec HomeKit, un modèle spécial de hub est requis. Veuillez visiter www.aqara.com/support pour plus de détails.

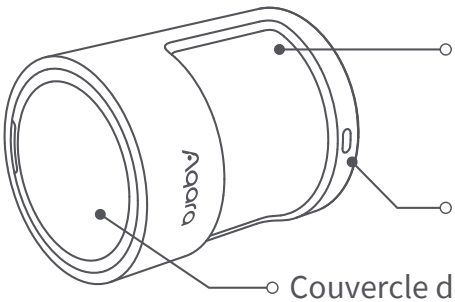

Lentille (avec voyant lumineux bicolore rouge/bleu à l'intérieur)

Fenêtre de détection de lumière

Couvercle de batterie

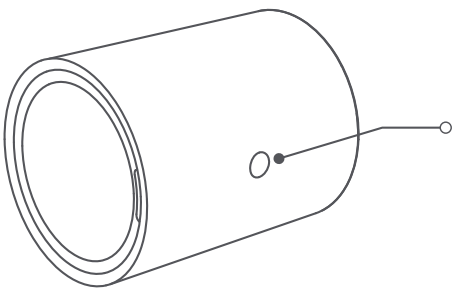

Touche de réinitialisation
Appui long 5 s : Reset/accès réseau
Un seul clic : vérification de la distance de communication efficace/fonction de recherche d'appareils

Installation rapide

1. Avant d'activer le produit, assurez-vous d'avoir téléchargé Aqara Home APP et installé le hub Aqara Zigbee 3.0.
2. Retirez la bande isolante : retirez la bande isolante du dessous du contact de la batterie dans le sens de la flèche pour activer le produit.
3. Veuillez activer l'application, cliquez sur « Accueil », puis sur « + » dans le coin supérieur droit pour accéder à la page « Ajouter un appareil ». Sélectionnez « Détecteur de mouvement P1 » et ajoutez-le selon les instructions de la page.
4. Veuillez visiter www.aqara.com/support pour plus d'informations.

*Si l'ajout échoue, veuillez rapprocher le produit du hub et réessayer.

Installation et utilisation

Veuillez confirmer que la communication entre le capteur de mouvement et le hub Aqara Zigbee 3.0 fonctionne normalement avant d'installer et de fixer le capteur de mouvement en position d'utilisation.

Instructions d'installation:

1. Veuillez ne pas installer le capteur de mouvement sur la surface des carreaux, du verre, du marbre ou d'autres objets lisses et faciles à humidifier pour éviter que l'autocollant ne se détache.
2. Veuillez ne pas installer le capteur de mouvement sur la surface d'un tube d'éclairage ou d'autres objets à haute température et chauffants pour éviter que l'autocollant ne se détache.
3. Veuillez ne pas installer le capteur de mouvement sur la surface des revêtements muraux et autres objets rugueux et inégaux pour éviter que l'autocollant ne se détache.
4. Veuillez ne pas placer le détecteur de mouvement contre des appareils électriques et d'autres sources de chaleur pour éviter que le brouillage infrarouge ne provoque un faux déclenchement.

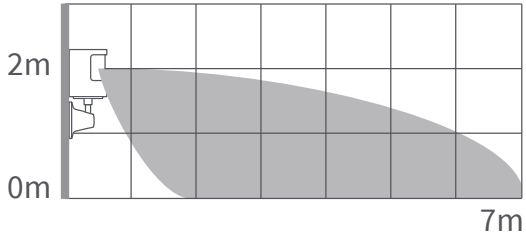

Zone de détection effective: Vue latérale

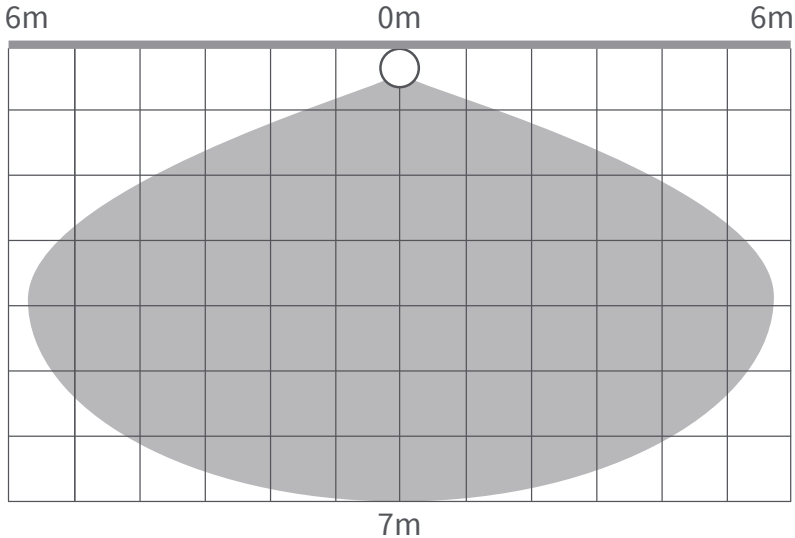

Zone de détection effective: Vue de dessus

*Il est recommandé que la hauteur d'installation soit de 1,2 à 2 m. La portée de détection deviendra petite si elle est inférieure à 1,2 m. Il y aura une zone aveugle au bas du détecteur de mouvement s'il est installé à plus de 2 m.

Installation directe

1. Choisissez une position d'installation appropriée et assurez-vous que la surface d'installation est propre et plane.
2. Placez l'autocollant au bas du couvercle de la batterie, déterminez la direction de détection, collez le capteur de mouvement à la position d'installation souhaitée et appuyez fermement et uniformément pendant 30 secondes pour vous assurer qu'il adhère fermement.

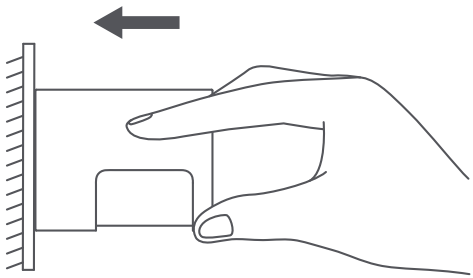

Installation du support

1. Choisissez une position d'installation appropriée et assurez-vous que la surface d'installation est propre et plane.
2. Collez le capteur sur le socle d'installation et appuyez fermement et uniformément pendant 30 secondes pour vous assurer qu'il adhère fermement.

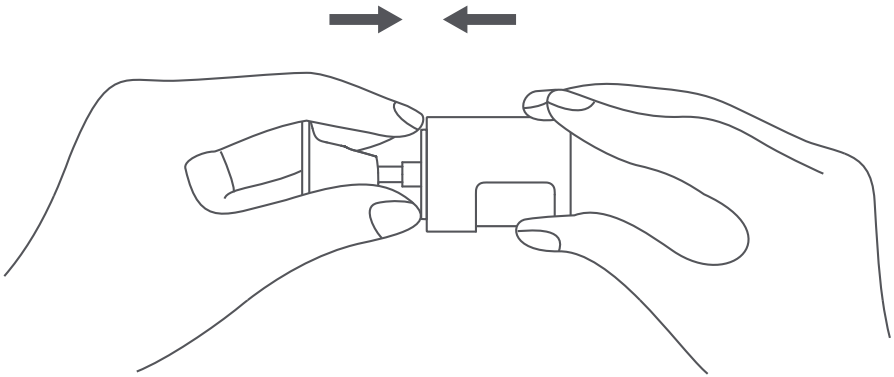

3. Collez le socle du support dans la zone requise et appuyez fermement et uniformément pendant 30 secondes pour vous assurer qu'il adhère fermement. En cas d'installation du capteur sur une surface murale, il est recommandé que l'espace du support soit orienté vers le haut pour faciliter le réglage de la direction de détection.

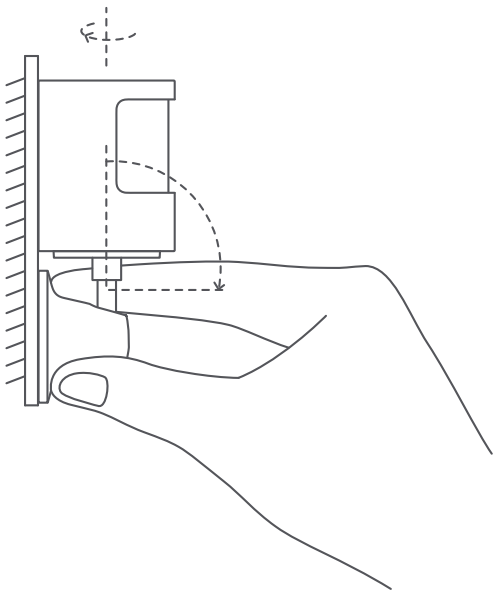

Remplacement de la batterie

1. Retirez le couvercle de la batterie de son espace avec un tournevis, placez le tournevis dans l'ouverture du levier du compartiment de la batterie et retirez le compartiment de la batterie.

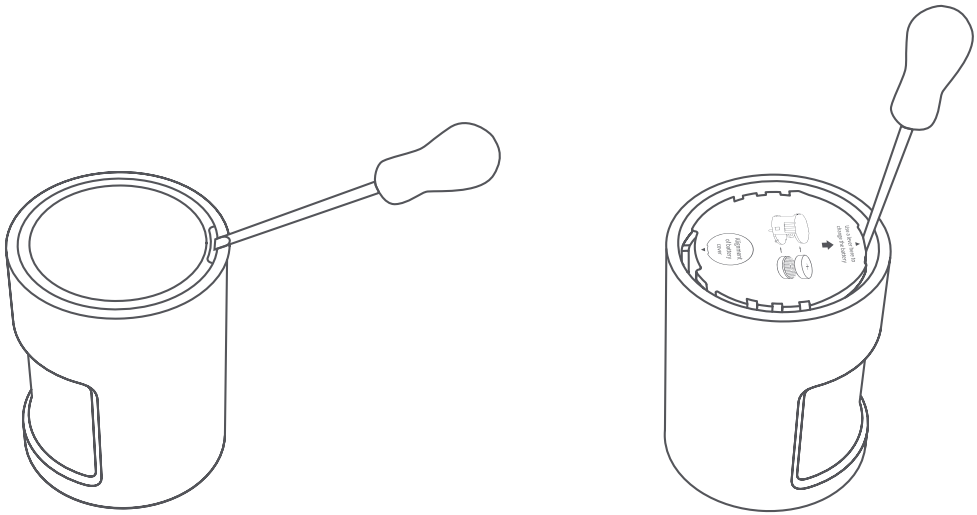

2. Installez deux piles bouton CR2450 neuves dans le compartiment à piles, avec la face polaire d'une pile fermement près du haut du compartiment et la face polaire de l'autre pile fermement près du fond du compartiment.

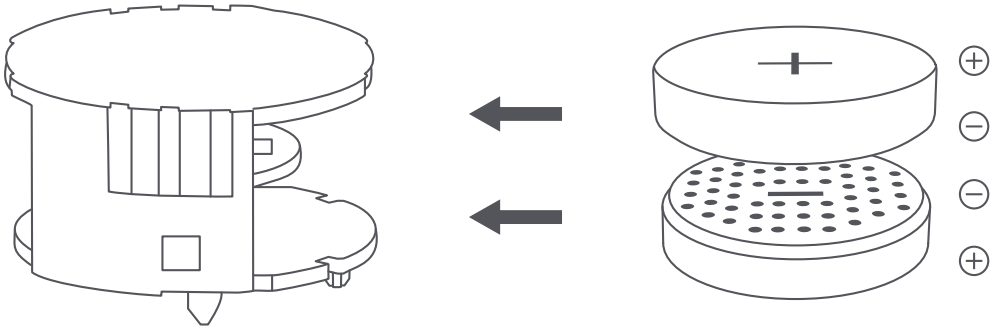

3.Alignez et installez le compartiment de la batterie selon les directions des flèches, puis placez le couvercle de la batterie.

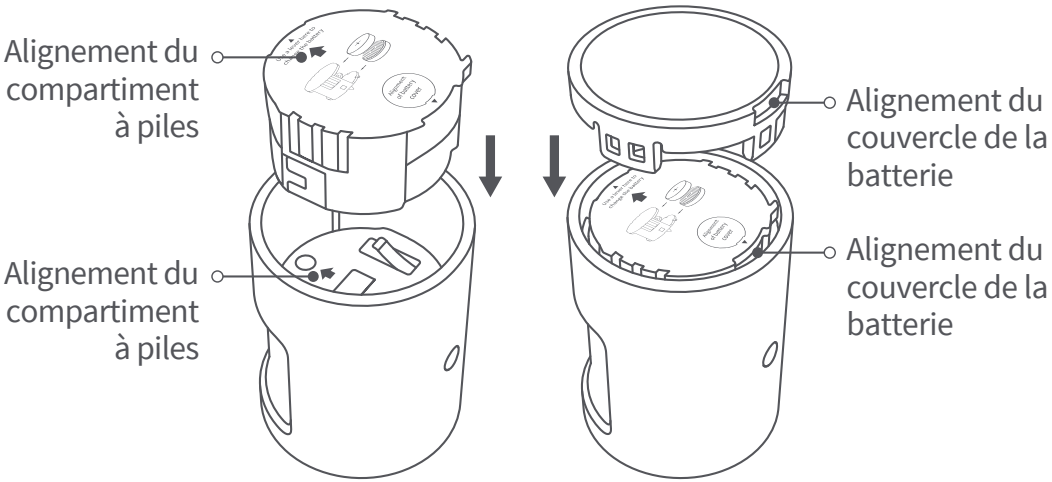

Spécifications

Modèle: MS-S02
Type de batterie: CR2450
Protocoles sans fil: Zigbee 3.0
Dimensions: 33.1×33.1×41.6 mm
Température de fonctionnement: -10°C ~ 55°C (14°F ~ 131°F)
Humidité de fonctionnement : 0 ~ 95%, pas de condensation
Fréquence de fonctionnement Zigbee : 2405-2480 MHz
Puissance maximale en sortie Zigbee ≤ 13 dBm
Emballage contenant : Détecteur de mouvement P1 × 1, support × 1, autocollant × 1, manuel d'utilisation × 1

Service Clientèle en Ligne: www.aqara.com/support
Fabricant: Lumi United Technology Co., Ltd.
Adresse: Room 801-804, Building 1, Chongwen Park, Nanshan iPark, No. 3370, Liuxian Avenue, Fuguang Community, Taoyuan Residential District, Nanshan District, Shenzhen , China.

Avertissements

1. Ce produit N'EST PAS un jouet Maintenez-le hors de portée des enfants.
2. Cet appareil ne doit être utilisé qu'à l'intérieur. Ne l'utilisez PAS à l'extérieur ou dans des environnements humides.
3. Méfiez-vous de l'humidité, et n'éclaboussez pas l'appareil d'eau ni d'autres liquides.
4. Ne placez PAS ce produit près d'une source de chaleur. Ne le mettez PAS dans un lieu clos, à moins qu'il ne soit suffffisamment ventilé.
5. N'essayez PAS de réparer vous-même cet appareil. Toute réparation doit être effffectuée par un professionnel agréé.
6. Ce produit n'est destiné qu'à un usage domestique de divertissement, de praticité ou d'aide-mémoire. Si un utilisateur enfreint les instructions d'utilisation du produit, le fabricant ne sera responsable d'AUCUN risque ni perte de biens.

Dans des conditions normales d’utilisation, cet équipement doit être maintenu à une distance d’au moins 20 cm entre l’antenne et le corps de l’utilisateur.

⚠ PRÉCAUTION

1. Risque d’exposition si la batterie est remplacée par un type incorrect.
2. Jetez les batteries usées selon les instructions du fabricant.
3. N'avalez pas la batterie car vous courez un risque de brûlure chimique. Ce produit contient une pile bouton.
4. L'ingestion de la pile bouton peut provoquer de graves brûlures internes en seulement 2 heures et entraîner la mort.
5. Conservez les piles neuves et usées hors de la portée des enfants.
6. Si le compartiment de la pile ne se ferme pas correctement, arrêtez d’utiliser le produit et mettez hors de la portée des enfants.
7. Si vous pensez que la pile a peut-être été avalée ou qu'elle peut avoir pénétré une partie du corps, consultez immédiatement un médecin.
8. Élimination d'une batterie dans le feu ou dans un four

chaud, ou écrasement ou coupure mécanique d'une batterie, qui peut entraîner une explosion.

9. Laisser une batterie dans un environnement environnant à température extrêmement élevée qui peut entraîner une explosion ou une fuite de liquide ou de gaz inflammable.
10. Une batterie soumise à une pression d'air extrêmement basse pouvant entraîner une explosion ou une fuite de liquide ou de gaz inflammable.
11. Mise au rebut d’une batterie dans un feu ou dans un four chaud, ou écrasement mécanique ou coupure d’une batterie, susceptible de provoquer une explosion.
12. Maintien d’une batterie dans un environnement à très haute température pouvant provoquer une explosion ou la fuite de liquide ou de gaz inflammables.
13. Batterie soumise à une pression de l’air extrêmement faible pouvant provoquer une explosion ou la fuite de liquide ou de gaz inflammables.
14. L'équipement est uniquement approprié pour un montage à des hauteurs ≤2 m.

Déclaration de conformité pour l’Union européenne

Par la présente, [Lumi United Technology Co., Ltd.] déclare que cet équipement radio de type [Détecteur de mouvement P1,MS-S02] est conforme à la Directive européenne 2014/53/UE. L'intégralité de la déclaration de conformité pour l'UE est disponible à l'adresse suivante : https://www.aqara.com/DoC/

WEEE Disposal and Recycling Information

Informations sur la réglementation DEEE sur la mise au rebut et le recyclage

Tous les produits portant ce symbole deviennent des déchets d'équipements électriques et électroniques (DEEE dans la Directive européenne 2012/19/UE) qui ne doivent pas être mélangés aux déchets ménagers non triés. Vous devez contribuer à la protection de l'environnement et de la santé humaine en apportant l'équipement usagé à un point de collecte dédié au recyclage des équipements électriques et électroniques, agréé par le gouvernement ou les autorités locales. Le recyclage et la destruction appropriés permettront d'éviter tout impact potentiellement négatif sur l'environnement et la santé humaine. Contactez l'installateur ou les autorités locales pour obtenir plus d'informations concernant l'emplacement ainsi que les conditions d'utilisation de ce type de point de collecte.

IC:22635-MSS02

L'émetteur/récepteur exempt de licence contenu dans le présent appareil est conforme aux CNR d'Innovation, Sciences et Développement économique Canada applicables aux appareils radio exempts de licence.
L'exploitation est autorisée aux deux conditions suivantes :
(1) L'appareil ne doit pas produire de brouillage;
(2) L'appareil doit accepter tout brouillage radioélectrique subi, même si le brouillage est susceptible d'en compromettre le fonctionnement.
Cet appareil numérique de la Classe B conforme à la norme NMB‑003 du Canada.
Cet appareil est conforme à la norme RSS‑247 d'Industrie Canada. Le fonctionnement est soumis à la condition que cet appareil ne provoque pas d'interférences nuisibles.
Cet équipement est conforme aux limites d'exposition aux rayonnements de la IC établies pour unenvironnement non contrôé. Cet équipement doit être installé et fonctionner à au moins 20cm de distance d'un radiateur ou de votre corps.Cet émetteur ne doit pas être co-localisé ou fonctionner en conjonction avec une autre antenne ou un autre émetteur.

Scannez pour obtenir le code d'installation Zigbee 3.0 sur la dernière page du manuel.

*Veuillez lire attentivement ce manuel et le conserver dans un endroit sûr.

*Si nécessaire, le contenu de ce manuel sera modifié ou ajusté sans préavis particulier.

zigbee certified product

Instrucción del producto

El sensor de movimiento P1 detecta el movimiento corporal y el estado de la luz ambiental.
Si hay alguien moviéndose o se produce cualquier cambio en el estado de la luz ambiental en las zonas detectadas, el sensor de movimiento enviará un aviso a la APP Aqara Home a través del Hub Aqara Zigbee 3.0 conectado o vinculado a otros dispositivos.

*Es necesario un Hub Aqara Zigbee 3.0 o un dispositivo con la función de Hub Zigbee 3.0 para poder usar el producto.

*Si se utiliza con HomeKit, es necesario un modelo especial de hub. Por favor, visita www.aqara.com/support para obtener más detalles.

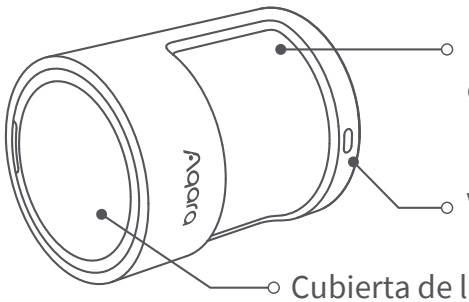

Lente (con luz indicadora roja/azul en el interior)

Ventana de detección de luz

Cubierta de la batería

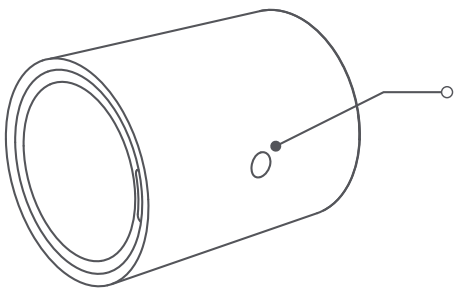

Tecla de reinicio
Pulsar prolongadamente durante 5 s: Reinicio/acceso a la red
Pulsar una sola vez: Verificación de la distancia de comunicación efectiva/función de búsqueda de dispositivos

Configuración rápida

1. Antes de activar el producto, asegúrate de haber descargado la APP Aqara Home e instalado el hub Aqara Zigbee 3.0.
2. Retira la tira aislante: Tira de la tira aislante de debajo del contacto de la batería en la dirección indicada por la flecha para activar el producto.
3. Por favor, enciende la app, haz clic en "Home" y luego en "+" en la esquina superior derecha para entrar en la página "Add Device". Selecciona "Sensor de movimiento P1" y añádelo siguiendo las instrucciones de la página.
4. Por favor, visita www.aqara.com/support para más información.

*Si no consigues añadirlo, por favor, acerca el producto al hub e inténtalo de nuevo."

Instalación y uso

Por favor, comprueba que la comunicación entre el sensor de movimiento y el Hub Aqara Zigbee 3.0 funciona con normalidad antes de instalar y fijar el sensor de movimiento en la posición de uso.

Instrucciones de instalación:

1. Por favor, no instales el sensor de movimiento en la superficie de azulejos, vidrio, mármol u otros objetos lisos y que se humedezcan con facilidad para evitar que el adhesivo se afloje de la superficie.
2. Por favor, no instales el sensor de movimiento en la superficie de un tubo de luz u otros objetos que puedan alcanzar altas temperaturas y que se puedan calentar para evitar que la pegatina se afloje de la superficie.
3. Por favor, no instales el sensor de movimiento en la superficie de revestimientos de pared y otros objetos ásperos y desiguales para evitar que la pegatina se afloje de la superficie..
4. Por favor, no coloques el sensor de movimiento frente a aparatos eléctricos y otras fuentes de calor para evitar que las interferencias de los infrarrojos den lugar a un falso trigger.

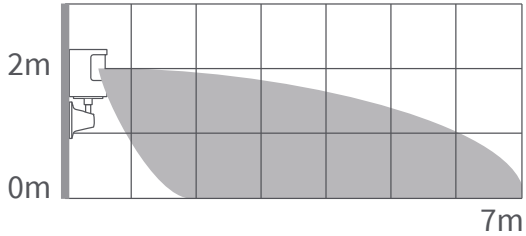

Área de detección efectiva: vista lateral

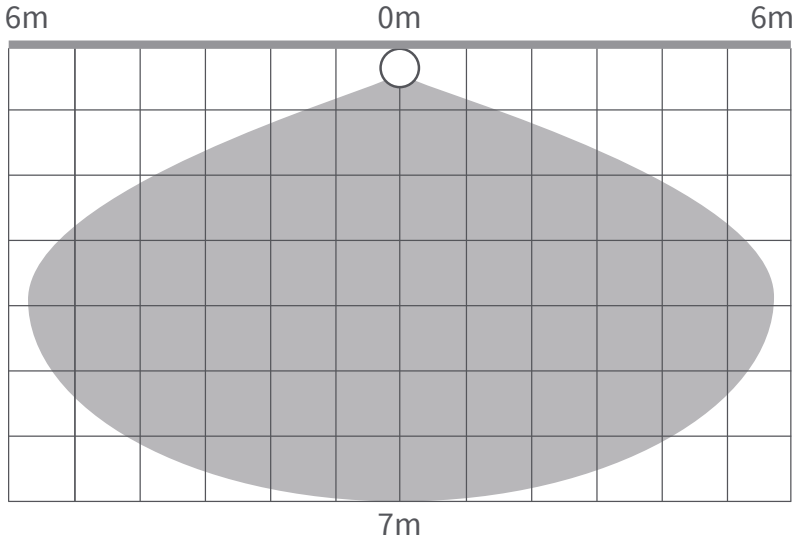

Área de detección efectiva: vista superior

*Se recomienda que la altura de instalación sea de 1,2-2 m. El alcance de la detección será pequeño si es inferior a 1,2m. Si por el contrario se instala a más de 2 m habrá una zona ciega en la parte inferior del sensor de movimiento.

Instalación directa

1. Elije una posición de instalación adecuada y asegúrate de que la superficie de instalación esté limpia y sea plana.
2. Coloca el adhesivo en la parte inferior de la cubierta de la batería, fíjate en la dirección de detección, pega el sensor de movimiento en la posición de instalación deseada y presiona fuerte y de manera uniforme durante 30s para asegurar una adhesión firme a la superficie.

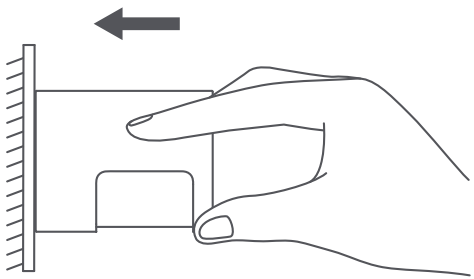

Soporte de instalación

1. Elige una posición de instalación adecuada y asegúrate de que la superficie de instalación esté limpia y sea plana.
2. Pega el sensor al pedestal de instalación, y presiona con fuerza y uniformemente durante 30s para asegurarte de que se adhiere firmemente.

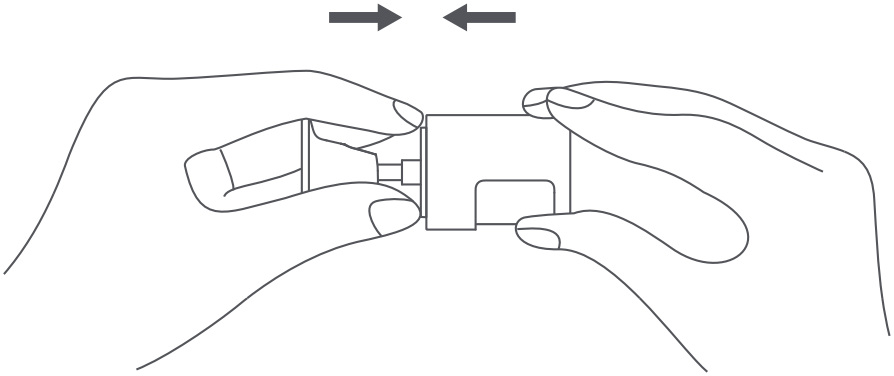

3. Pega el pedestal del soporte en el área requerida, y presiona fuerte y uniformemente durante 30s para asegurarte de que se adhiere firmemente. En el caso de instalar el sensor en una superficie de pared, se recomienda que el hueco del soporte esté orientado hacia arriba para facilitar el ajuste de la dirección de detección.

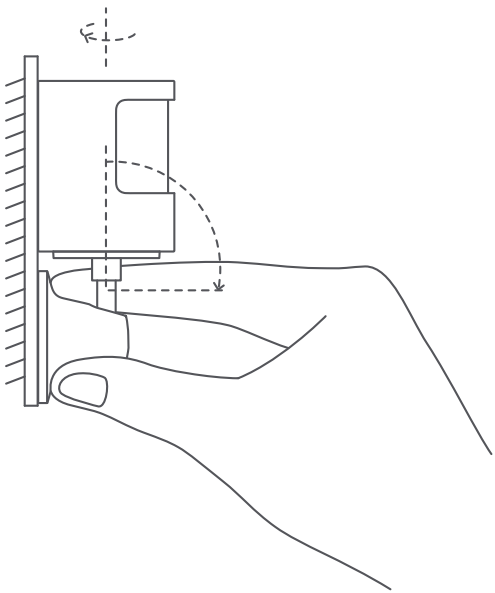

Sustitución de la batería

1. Saca la cubierta de la batería de su hueco con un destornillador, introduce el destornillador en la apertura de la palanca del compartimento de la batería y saca el compartimento de la batería.

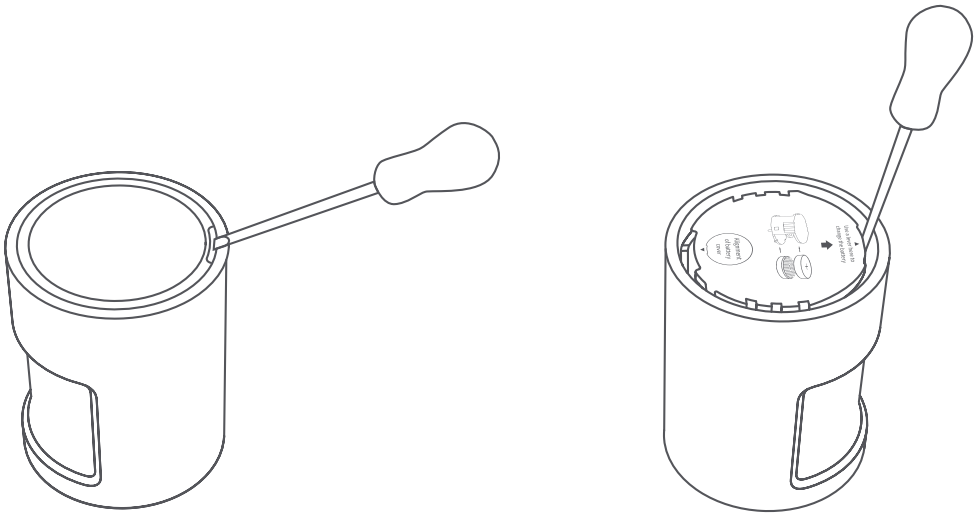

2. Instala dos pilas de botón CR2450 nuevas en el compartimento de las pilas, con el frente polar de una pila firmemente cerca de la parte superior del compartimento y el frente polar de la otra pila firmemente cerca del fondo del compartimento.

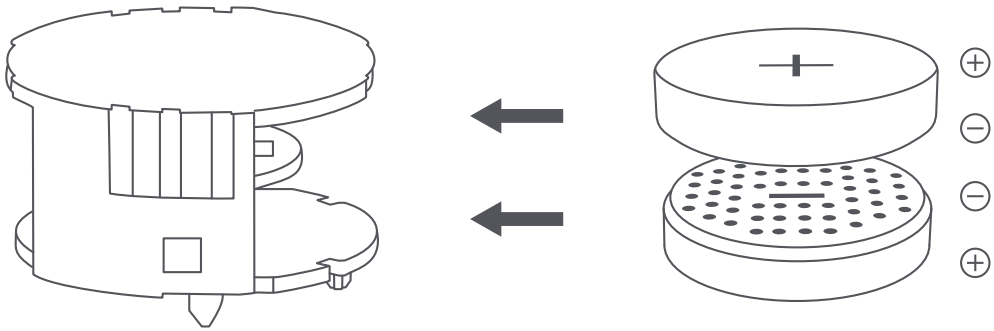

3.Alinea e instala el compartimento de las pilas en la dirección indicada por las flecha, y luego coloca la cubierta de las pilas.

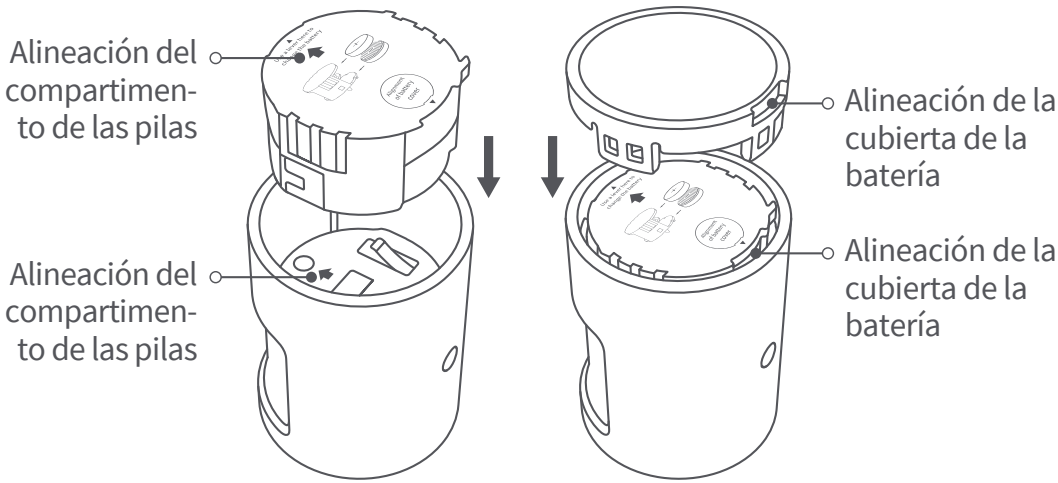

Especificaciones

Modelo: MS-S02
Tipo de batería: CR2450
Protocolos inalámbricos: Zigbee 3.0
Dimensiones: 33.1×33.1×41.6 mm
Temperatura de funcionamiento: -10°C ~ 55°C (14°F ~ 131°F)
Humedad de funcionamiento: 0 ~ 95% RH, sin condensación
Frecuencia de operación Zigbee: 2405-2480 MHz
Potencia máxima de salida Zigbee ≤ 13 dBm
El paquete contiene: Sensor de movimiento P1 × 1, Soporte × 1, Pegatina × 1, Manual de usuario × 1

Atención al Cliente en línea: www.aqara.com/support
Fabricante: Lumi United Technology Co., Ltd.
Dirección: Room 801-804, Building 1, Chongwen Park, Nanshan iPark, No. 3370, Liuxian Avenue, Fuguang Community, Taoyuan Residential District, Nanshan District, Shenzhen , China.

Advertencias

1. Este producto NO es un juguete. Mantenga este producto fuera del alcance de los niños.
2. Este producto ha sido diseñado únicamente para uso en interiores NO lo utilice en el exterior ni en entornos húmedos.
3. Evite la humedad y NO vierta agua ni otro líquidos sobre el producto.
4. NO instale el producto cerca de una fuente de calor. NO lo instale en lugares confinados, a menos que haya ventilación suficiente.
5. NO intente reparar este producto usted mismo. Las reparaciones deben ser realizadas por un profesional autorizado.
6. Este producto ha sido diseñado para mejorar la vida en el hogar. Si el usuario no sigue las instrucciones del producto, el fabricante NO se hace responsable de los daños o pérdidas que puedan originarse en consecuencia.

En condiciones normales de uso, este equipo debe mantenerse a una distancia de, al menos, 20 cm entre la antena y el cuerpo del usuario.

⚠ PRECAUCIÓN

1. Existe riesgo de explosión si la batería se reemplaza por un tipo incorrecto.
2. Deseche las baterías usadas de acuerdo con las instrucciones.
3. No ingiera la batería, Peligro de Quemaduras Químicas.
4. Este producto contiene una batería de botón. Si la batería de botón es ingerida, puede causar quemaduras internas severas en solo 2 horas y puede llevar a la muerte.
5. Guarde las baterías nuevas y usadas lejos del alcance de los niños.
6. Si el compartimiento para la batería no cierra de manera segura, deje de usar el producto y manténgalo lejos de los niños.
7. Si cree que las baterías podrían haber sido ingeridas o colocadas dentro de cualquier parte del cuerpo, busque atención médica de inmediato.
8. Desechar una batería en el fuego o en un horno caliente, o

aplastar o cortar mecánicamente una batería, lo que puede provocar una explosión.

9. Dejar una batería en un entorno circundante de temperatura extremadamente alta que puede provocar una explosión o la fuga de líquidos o gases inflamables.
10. Una batería sometida a una presión de aire extremadamente baja que puede provocar una explosión o la fuga de líquidos o gases inflamables.
11. La eliminación de las baterías en el fuego o un horno caliente, o su prensado o cortado mecánico, que pudiera resultar en una explosión.
12. Dejar la batería en un entorno de temperaturas extremadamente altas que pudiera resultar en su explosión o la fuga de líquidos o gases inflamables.
13. Una batería sometida a presiones de aire extremadamente bajas que pudiera resultar en una explosión o fuga de gases o líquidos inflamables.
14. El equipo sólo es adecuado para su montaje en altitudes ≤2 m.

Declaración de conformidad de la UE

Por la presente, [Lumi United Technology Co.,

Ltd.] declara que el tipo de equipo radioeléctrico [Sensor de movimiento P1,MS-S02] cumple con la Directiva 2014/53/UE. Encontrará el texto completo de la declaración de conformidad de la UE en esta dirección de Internet: https://www.aqara.com/DoC/

Directiva RAEE de información de eliminación y reciclaje

Todos los productos que llevan este símbolo son residuos de aparatos eléctricos y electrónicos (RAEE según la directiva 2012/19/UE) que no deben mezclarse con residuos domésticos sin clasificar. En su lugar, debe proteger la salud humana y el medio ambiente entregando sus equipos de desecho a un punto de recogida para el reciclaje de residuos de equipos eléctricos y electrónicos, designado por el gobierno o las autoridades locales. La eliminación y el reciclado correctos ayudarán a evitar posibles consecuencias negativas para el medio ambiente y la salud humana. Póngase en contacto con el instalador o con las autoridades locales para obtener más información sobre la ubicación y las condiciones de dichos puntos de recogida.

Escanea para obtener el código de instalación de Zigbee 3.0 en la última página del manual.

*Por favor, lee atentamente este manual y guárdalo en un lugar seguro.

*Si fuera necesario, el contenido de este manual se puede modificar o ajustar sin previo aviso.

zigbee certified product

Introduzione al prodotto

Il Sensore di Movimento P1 rileva il movimento del corpo e lo stato della luce ambientale.
Se ci sono persone in movimento o qualsiasi cambiamento nello stato di luce ambientale nelle aree sotto rilevamento, il sensore di movimento invierà un avviso all'app Aqara Home tramite l'hub Aqara Zigbee 3.0 collegato o si collegherà ad altri dispositivi.

*Per l'uso è necessario un hub o un dispositivo Aqara Zigbee 3.0 con la funzione di hub Zigbee 3.0.

*Se si utilizza con Apple HomeKit, è necessario un Apple Home Hub. Visitare www.aqara.com/support per maggiori dettagli.

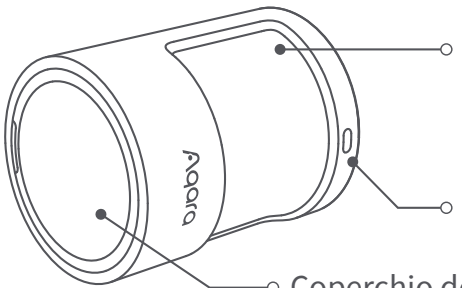

Lente (con indicatore luminoso bicolore rosso/blu all'interno)

Finestra di rilevamento della luce

Coperchio della batteria

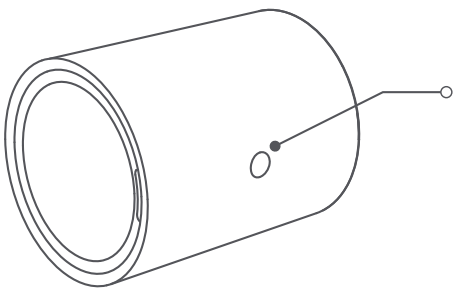

Tasto di ripristino
Pressione lunga di 5 secondi: ripristino/accesso alla rete
Clic: Verifica della distanza di comunicazione effettiva/ricerca del dispositivo

Configurazione rapida

1. Prima di attivare l'accessorio, assicurati di aver scaricato l'app Aqara Home e di aver installato un hub Aqara Zigbee 3.0.
2. Rimuovere la linguetta isolante.
   Estrarre la linguetta da sotto il contatto della batteria nella direzione della freccia per attivare il prodotto.
3. Aprire l'app, toccare "Home" e quindi toccare "+" nell'angolo in alto a destra per accedere alla pagina "Aggiungi dispositivo (accessorio)". Seleziona "Sensore di Movimento P1" e aggiungilo secondo le istruzioni nell'app Aqara Home.
4. Consultare www.aqara.com/support per ulteriori informazioni.

*Se l'aggiunta non riesce, avvicinare il prodotto all'hub e riprovare.

Installazione e utilizzo

Confermare che la comunicazione tra il sensore di movimento e l'hub Aqara Zigbee 3.0 funzioni normalmente, quindi installarlo e fissarlo in posizione.

Istruzioni per l'installazione:

1. Si prega di non installare su piastrelle, vetro, marmo o altri oggetti lisci e facili da inumidire per evitare che l'adesivo si allenti.
2. Si prega di non installare sulla superficie di un tubo di illuminazione o altri oggetti ad alta temperatura e riscaldamento per evitare che l'adesivo si allenti.
3. Si prega di non installare sulla superficie di rivestimenti murali e altri oggetti ruvidi e irregolari per evitare che l'adesivo si allenti.
4. Si prega di non affrontarlo contro apparecchi elettrici e altre fonti di calore per evitare che l'inceppamento a infrarossi possa causare un falso innesco.

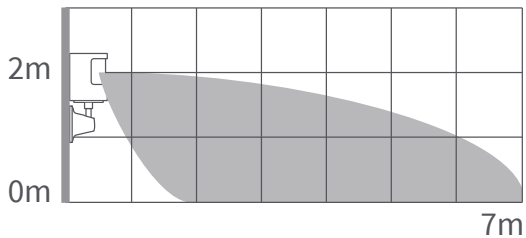

Area di rilevamento effettiva: Vista laterale

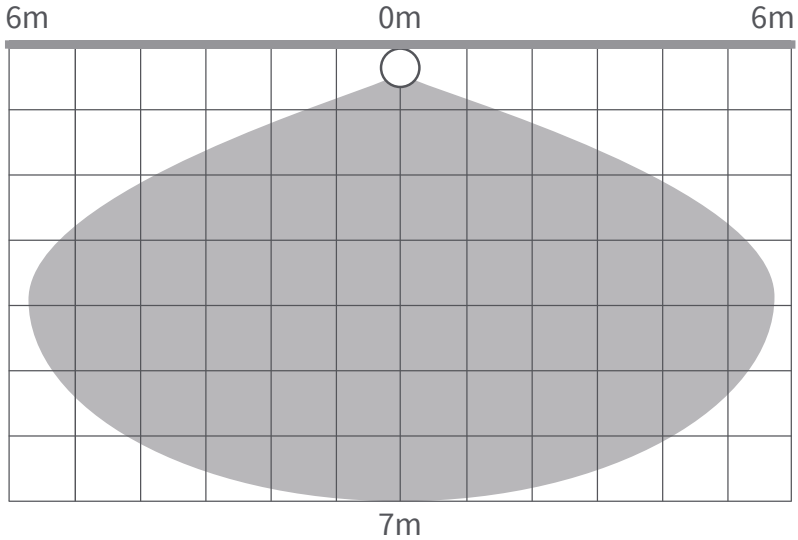

Area di rilevamento effettiva: Vista dall'alto

*L'altezza di installazione consigliata è 1,2-2 m. Il campo di rilevamento si riduce se è inferiore a 1,2 m. Ci sarà una zona cieca nella parte inferiore del sensore di movimento se è installato a un'altezza superiore a 2 m.

Installazione diretta

1. Scegliere una posizione di installazione appropriata e assicurarsi che la superficie di installazione sia pulita e piana.
2. Applicare l'adesivo sulla parte inferiore del coperchio della batteria, determinare la direzione di rilevamento, incollarlo nella posizione di installazione desiderata e premere con forza e in modo uniforme per 30 secondi per assicurarsi che aderisca saldamente.

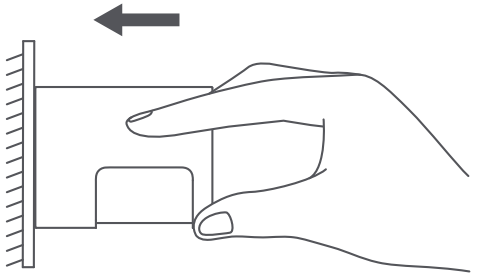

Supporto per installazione

1. Scegliere una posizione di installazione appropriata e assicurarsi che la superficie di installazione sia pulita e piana.
2. Attaccare il sensore al piedistallo di installazione e premere con forza e in modo uniforme per 30 secondi per assicurarsi che aderisca saldamente.

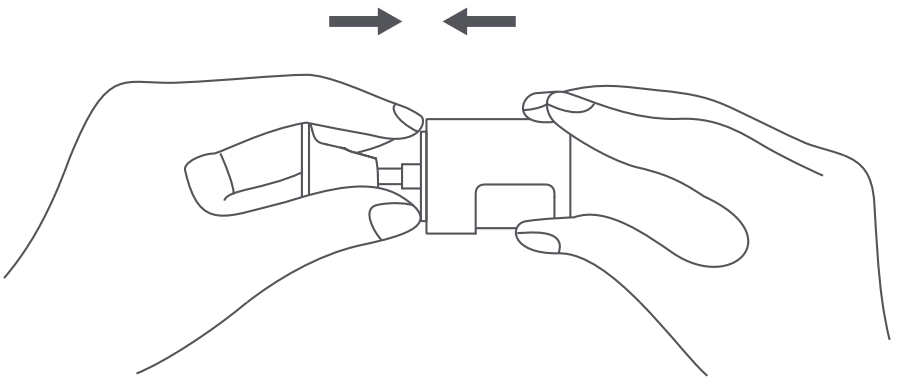

3. Attaccare la base del supporto nell'area richiesta e premere con forza e in modo uniforme per 30 secondi per assicurarsi che aderisca saldamente. In caso di

installazione su una superficie a parete, si raccomanda che lo spazio del supporto sia rivolto verso l'alto per facilitare la regolazione della direzione di rilevamento.

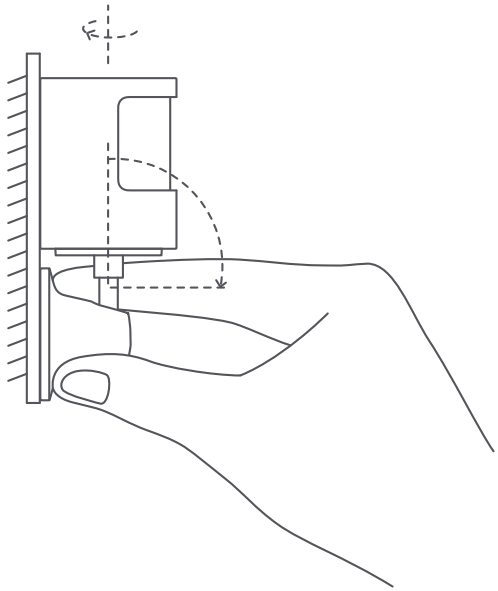

Sostituzione della batteria

1. Rimuovere il coperchio della batteria dalla sua fessura con il cacciavite e allungare il cacciavite nell'apertura della leva del vano batteria e rimuovere il vano batteria.

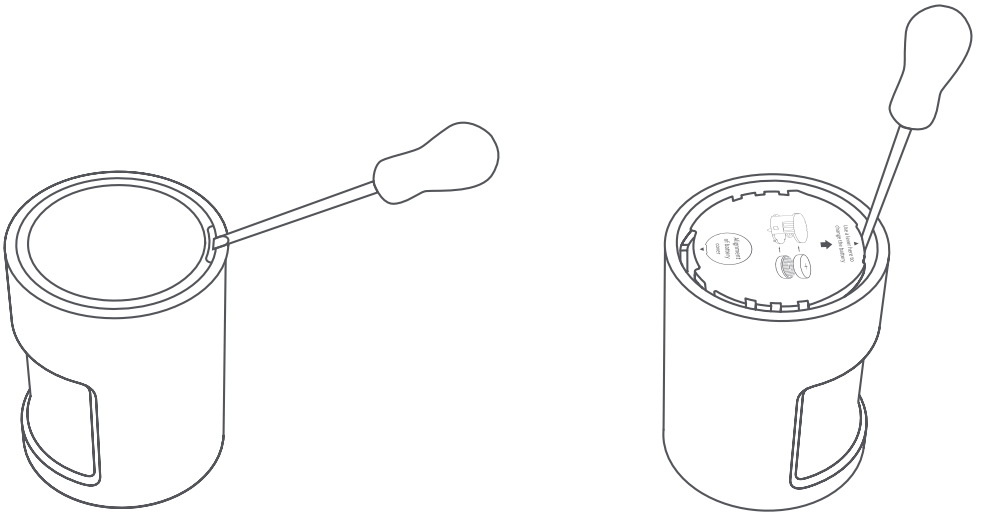

2.Installare due batterie a bottone CR2450 nuove di zecca nel vano batterie, con una attaccata saldamente alla parte superiore del vano sul fronte polare e l'altra attaccata saldamente alla parte inferiore del vano sul fronte polare.

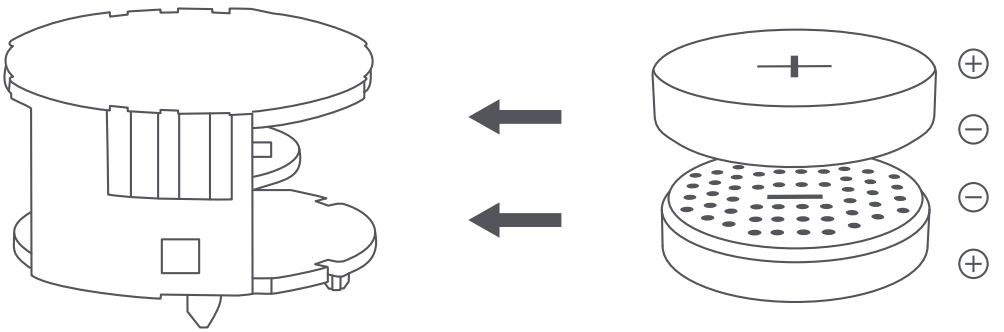

3.Allineare e installare il vano batteria in base alle direzioni della freccia, quindi posizionare il coperchio della batteria.

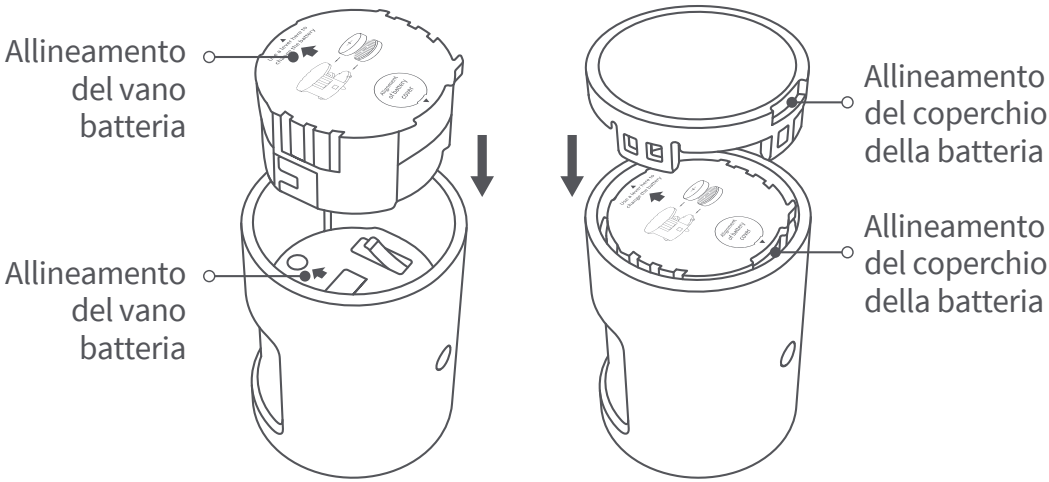

Specifiche

MModello: MS-S02

Tipo di batteria: CR2450

Protocolli senza fili: Zigbee 3.0

Dimensioni: 33,1×33,1×41,6 mm

Temperatura di esercizio: -10°C ~ 55°C (14°F ~ 131°F)

Umidità operativa: 0 ~ 95% RH, senza condensa

Frequenza d’esercizio Zigbee: 2405-2480 MHz

Potenza in uscita massima Zigbee ≤ 13 dBm
Contenuto della confezione: Sensore di Movimento P1 × 1, Supporto × 1, Colla × 1, Manuale Utente × 1

Servizio Clienti Online: www.aqara.com/support
Produttore: Lumi United Technology Co., Ltd.
Indirizzo: Room 801-804, Building 1, Chongwen Park, Nanshan iPark, No. 3370, Liuxian Avenue, Fuguang Community, Taoyuan Residential District, Nanshan District, Shenzhen， China.

Avvertenze!

1. Questo prodotto NON è un giocattolo. Tenere i bambini lontani da questo prodotto.
2. Questo prodotto è stato pensato unicamente per essere usato all’interno. NON usare in ambienti umidi o all’aperto.
3. Attenzione all’umidità: non versare acqua o altri liquidi sul prodotto.
4. Non mettere il prodotto vicino a una sorgente di calore. Non mettere in aree chiuse a meno che non vi sia un livello di ventilazione normale.
5. Non cercare di riparare il prodotto autonomamente. Tutti gli interventi di riparazione dovrebbero essere eseguiti da

professionisti autorizzati.

6. Questo prodotto è adatto solo per migliorare l’intrattenimento, la comodità della vita in casa oltre che per comunicarvi lo stato del dispositivo. Qualora un utente violi le istruzioni d’uso del prodotto, il produttore NON sarà responsabile di eventuali rischi e perdite di proprietà.

In condizioni d'uso normali, questa apparecchiatura deve essere tenuta a una distanza minima di 20 cm tra l’antenna e il corpo dell’utente.

ATTENZIONE

1. Se la batteria viene sostituita con una di tipo sbagliato, potrebbe sussistere rischio di esplosione.
2. Smaltire le batterie esaurite come indicato nelle istruzioni.
3. Non ingerire niente dalla batteria, Pericolo Ustioni Chimiche.
4. Questo prodotto contiene una batteria a bottone. Se la qualcosa della batteria a bottone venisse inghiottito, potrebbe causare gravi ustioni interne in sole 2 ore con rischi letali.

5. Mantenere le batterie nuove e quelle esaurite lontano dalla portata dei bambini.
6. Se il vano della batteria non si chiude saldamente, smettere di usare il prodotto e tenerlo lontano dalla portata dei bambini.
7. Se ritenete che qualcosa dalle batterie sia stato ingoiato od inserito in qualsiasi parte del corpo, cercate immediatamente un medico.
8. Smaltimento di una batteria nel fuoco o in un forno caldo, o schiacciamento meccanico o taglio di una batteria, che può provocare un'esplosione.
9. Lasciare una batteria in un ambiente circostante a temperatura estremamente elevata che può provocare un'esplosione o la perdita di liquidi o gas infiammabili.
10. Una batteria soggetta a una pressione dell'aria estremamente bassa che può provocare un'esplosione o la perdita di liquidi o gas infiammabili.
11. Smaltimento di una batteria nel fuoco o in un forno caldo, o schiacciamento meccanico o taglio di una batteria, che può provocare un'esplosione.
12. Lasciare una batteria in un ambiente circostante a temperatura estremamente elevata che può provocare un'esplosione o la perdita di liquidi o gas infiammabili.

13. Una batteria soggetta a una pressione dell'aria estremamente bassa che può provocare un'esplosione o la perdita di liquidi o gas infiammabili.
14. L'apparecchiatura è adatta solo per il montaggio ad altezze ≤2 m.

Dichiarazione di conformità europea

Con la presente, [Lumi United Technology Co., Ltd.] dichiara che l'apparecchiatura radio di tipo [Sensore di Movimento P1,MS-S02] è conforme alla Direttiva 2014/53/UE. Il testo completo della dichiarazione di conformità UE è disponibile al seguente indirizzo Internet: https://www.aqara.com/DoC/

Informazioni sullo smaltimento e sul riciclaggio dei RAEE

Tutti i prodotti contrassegnati da questo simbolo sono rifiuti di apparecchiature elettriche ed elettroniche (RAEE in base alla direttiva 2012/19/UE) che non devono essere smaltiti assieme a rifiuti domestici non differenziati. Al contrario, è necessario proteggere l’ambiente e la salute umana consegnando i rifiuti a un punto di raccolta autorizzato al riciclaggio di rifiuti di apparecchiature elettriche ed elettroniche, predisposto dalla pubblica

amministrazione o dalle autorità locali. Lo smaltimento e il riciclaggio corretti aiutano a prevenire conseguenze potenzialmente negative all’ambiente e alla salute umana. Contattare l’installatore o le autorità locali per ulteriori informazioni sulla sede e per i termini e le condizioni di tali punti di raccolta.

Scansiona per ottenere il codice di installazione di Zigbee 3.0 nell'ultima pagina del manuale.

*Si prega di leggere attentamente questo manuale e di conservarlo in un luogo sicuro.

*Se necessario, i contenuti di questo manuale verranno modificati o adattati senza preavviso.

zigbee certified product

Scatola	Pellicola	Manuale	Borsa
PAP 21	PET 1	PAP 22	CPE 7
Carta	Plastica	Carta	Plastica
RACCOLTA DIFFERENZIATA			
Verifica le disposizioni del tuo Comune. Separa le componenti e conferiscile in modo corretto.			

Ознакомление с изделием

Датчик движения P1 предназначен для распознавания движения живых объектов и интенсивности освещения в зоне обнаружения.
При движении человека и изменении интенсивности окружающего освещения в зонах обнаружения датчик движения отправит уведомление в приложение Aqara Home через подключенный концентратор Aqara Zigbee 3.0 или свяжется с другими устройствами посредством автоматизаций.

* Для использования требуется центр умного дома Aqara Zigbee 3.0 или устройство с функцией центра умного дома Zigbee 3.0.
* При использовании с Apple HomeKit требуется концентратор Apple HomeKit. Для получения более подробной информации посетите www.aqara.com/support.

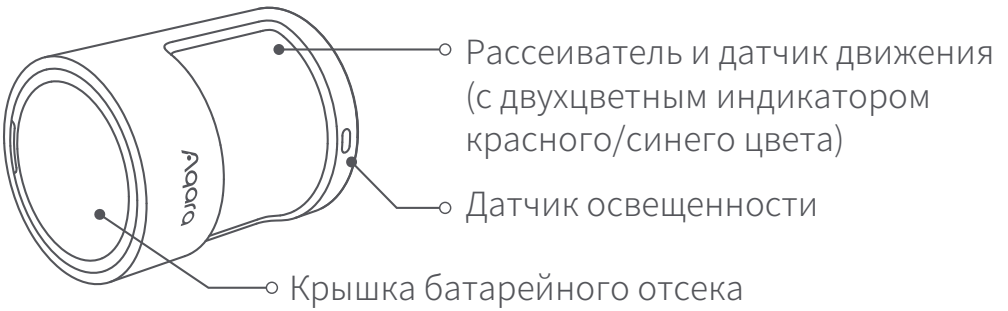

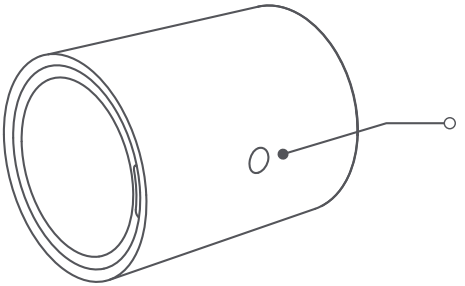

Быстрая настройка

1. Прежде чем активировать аксессуар, убедитесь, что у Вас загружено приложение Aqara Home и установлен центр умного дома Aqara Zigbee 3.0.
2. Удалите изолирующую вкладку.
   Извлеките вкладку из-под контакта батареи в направлении стрелки для активации изделия.
3. Откройте приложение, нажмите «Домой», а затем нажмите «+» в правом верхнем углу, чтобы перейти на страницу «Добавить устройство (аксессуар)». Выберите «Датчик движения P1» и добавьте его согласно инструкциям в приложении Aqara Home.
4. Дополнительную информацию см. на сайте www.aqara.com/support.

* Если не удалось добавить, переместите изделие ближе к центру умного дома и повторите попытку.

Установка и эксплуатация

Убедитесь в наличии стабильной связи между датчиком движения и центром умного дома Aqara Zigbee 3.0, а затем установите и зафиксируйте датчик на месте.

Инструкции по установке:

1. Не устанавливайте устройство на плитку, стекло, мрамор или другие гладкие и легко намокаемые предметы, чтобы не испортить наклейку.
2. Не устанавливайте устройство на поверхность осветительных ламп или других высокотемпературных и нагревательных объектов, чтобы не испортить наклейку.
3. Не устанавливайте устройство на поверхность настенных покрытий и других шероховатых и неровных предметов, чтобы не испортить наклейку.
4. Не устанавливайте устройство напротив электроприборов и других источников тепла, чтобы не допустить инфракрасных помех, вызывающих ложное срабатывание.

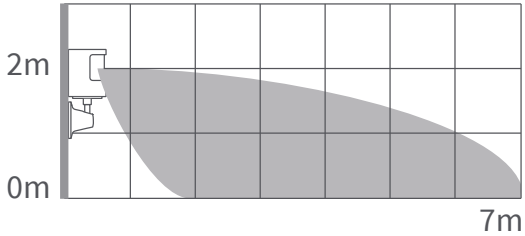

Эффективная зона обнаружения: вид сбоку

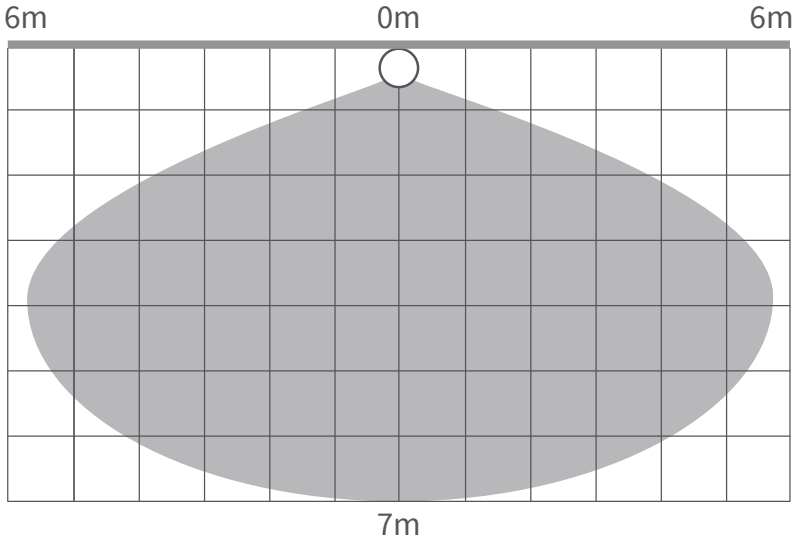

Эффективная зона обнаружения: вид сверху

* Рекомендуемая высота установки 1,2-2 м. Если она менее 1,2 м, зона обнаружения будет меньше. При установке выше 2 м в нижней части датчика движения будет находиться слепая зона.

Прямая установка

1. Выберите подходящее место для установки и убедитесь, что поверхность для установки чистая и ровная.

2. Наклейте наклейку на нижнюю часть крышки батарейного отсека, определите направление обнаружения, прикрепите в желаемое положение установки и надавите равномерно и с усилием в течение 30 секунд, чтобы обеспечить надежное прилипание.

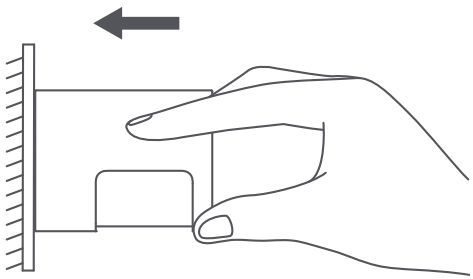

Установка с использованием держателя

1. Выберите подходящее место для установки и убедитесь, что поверхность для установки чистая и ровная.

2. Прикрепите датчик к установочной подставке и надавите равномерно и с усилием в течение 30 секунд, чтобы обеспечить надежное прилипание.

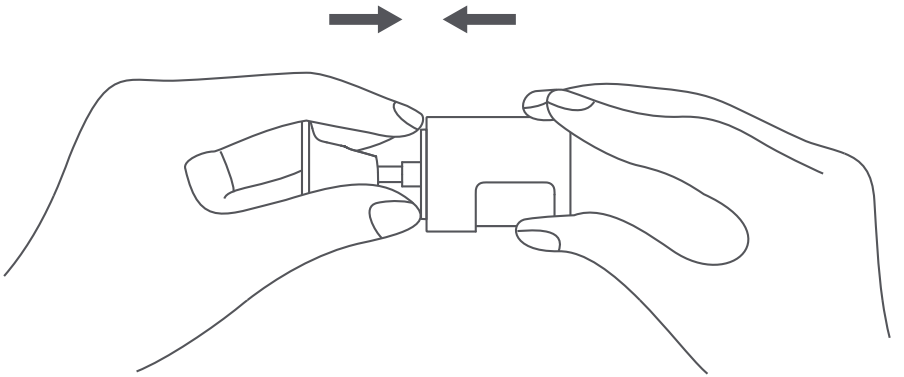

3. Прикрепите подставку держателя к нужной области и надавите равномерно и с усилием в течение 30 секунд, чтобы обеспечить надежное прилипание. В случае установки на поверхность стены рекомендуется, чтобы зазор держателя был направлен вверх для облегчения настройки направления обнаружения.

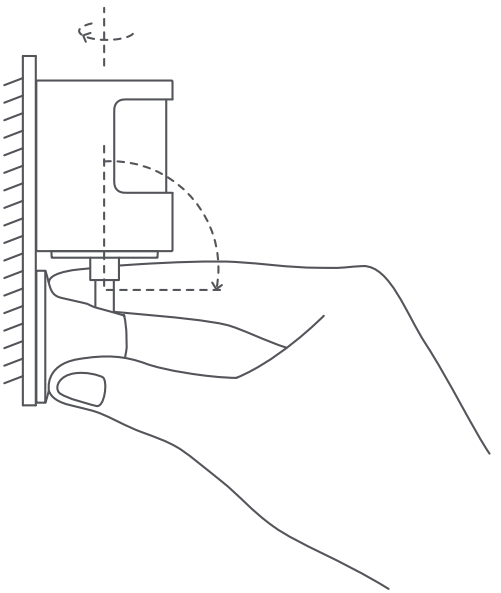

Замена батареек

1. Снимите крышку батарейного отсека с помощью отвертки, вставьте отвертку в рычажное отверстие батарейного отсека и снимите его.

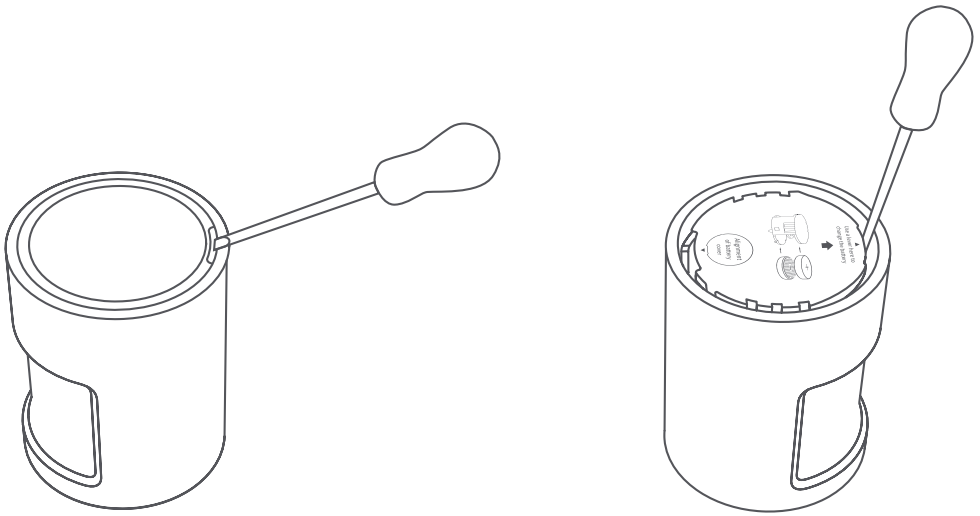

2. Установите в батарейный отсек две новые батарейки CR2450, при этом одна надежно прикрепляется к верхней части отсека на полярной передней панели, а другая - к нижней части отсека на полярной передней панели.

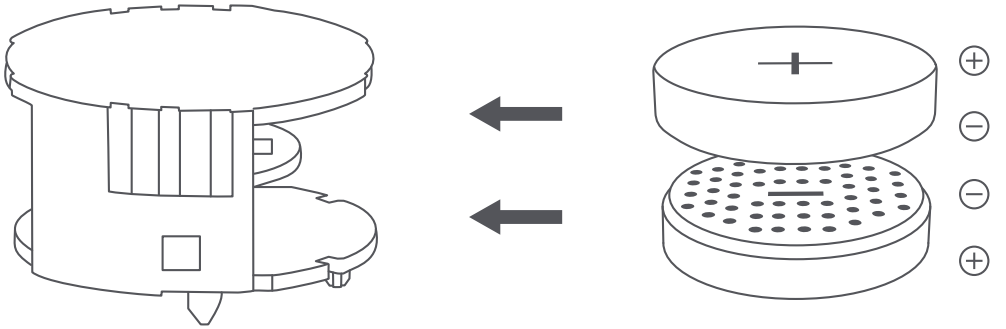

3. Совместите и установите батарейный отсек в соответствии со стрелками, а затем поместите на место крышку батарейного отсека.

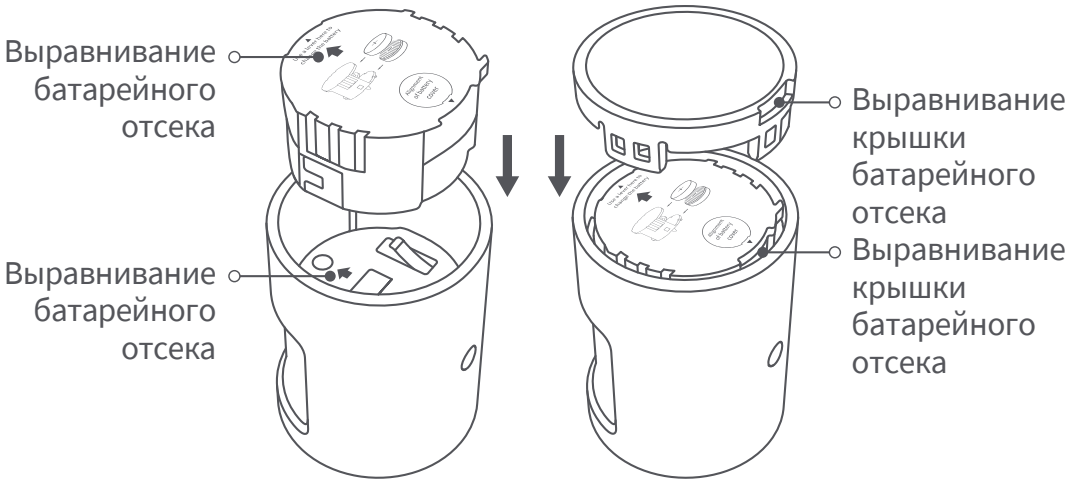

Спецификации

Модель: MS-S02
Тип батарейки: CR2450
Беспроводные протоколы: Zigbee 3.0
Размеры: 33.1×33.1×41.6 мм
Температура эксплуатации: -10°C ~ 55°C (14°F ~ 131°F)
Рабочая влажность: 0 ~ 95% RH, без конденсации
Комплектация: Датчик движения P1 ×1, Держатель ×1, Наклейка ×1, Руководство пользователя ×1

Онлайн-служба поддержки: www.aqara.com/support
Производитель: Lumi United Technology Co., Ltd.
Адрес: Room 801-804, Building 1, Chongwen Park, Nanshan iPark, No. 3370, Liuxian Avenue, Fuguang Community, Taoyuan Residential District, Nanshan District, Shenzhen, China.

Сделано в Китае

Внимание!

1. Этот прибор - НЕ игрушка. Пожалуйста, не допускайте к нему детей.
2. Данный прибор предназначен для использования только внутри помещений. Не используйте его во влажных средах или на открытом воздухе.

3. Оберегайте прибор от воздействия влаги, не допускайте попадания воды или других жидкостей на устройство.
4. Не размещайте прибор вблизи источников тепла.
5. Не помещайте прибор в закрытый корпус, если там нет нормальной вентиляции.
6. Не пытайтесь отремонтировать прибор самостоятельно. Все ремонтные работы должны выполняться авторизованным специалистом.
   Этот прибор предназначен только для повышения удобства, качества домашних развлечений и напоминания о статусе устройства. Он не предназначен для использования в качестве охранного оборудования дома, здания, склада или любых других мест. Если пользователь нарушает инструкции по использованию прибора, производитель не несет никакой ответственности за риски и повреждения имущества.

Правила и условия хранения и транспортировки

Оборудование должно быть защищено от внешних воздействий. Допустимая температура окружающего воздуха -10°C ~ 55°C (14°F ~ 131°F)

Информация о мерах при неисправности оборудования

В случае обнаружения неисправности оборудования:

1. Извлеките элемент питания;
2. Обратитесь в сервисный центр для получения консультации или ремонта оборудования.

* Оборудование не нуждается в периодическом обслуживании в течение срока службы

Дата производства указана на упаковке

Отсканируйте код на последней странице руководства, чтобы добавить устройство с помощью кода установки Zigbee 3.0.

* Пожалуйста, внимательно прочтите данное руководство и храните его в надежном месте.
* При необходимости содержание данного руководства будет изменено или скорректировано без специального уведомления.

zigbee certified product

제품 소개

Aqara 모션 센서 P1은 인체의 움직임과 주변의 조도 환경을 감지하는 센서가 내장되어 있습니다. 감지 영역 내에서 움직임을 감지하거나 조도의 변화가 있는 경우, 해당 상황을 알림으로 보내거나 해당 조건을 자동화 트리거로 사용할 수 있습니다.

* 해당 장치를 사용하기 위해서는 Zigbee 3.0을 지원하는 아카라 허브가 필요합니다.
* Apple HomeKit에서 사용하기 위해서는 특정한 허브가 필요합니다. 자세한 내용은 www.aqara.com/support 를 참조 하세요.

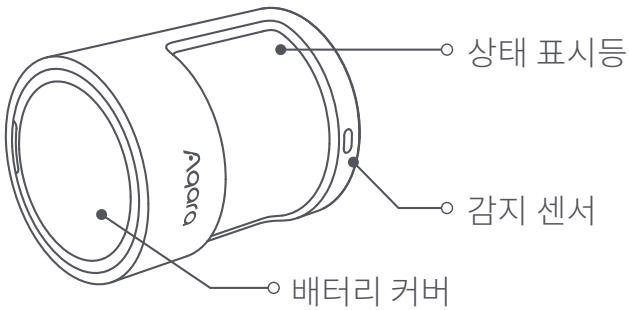

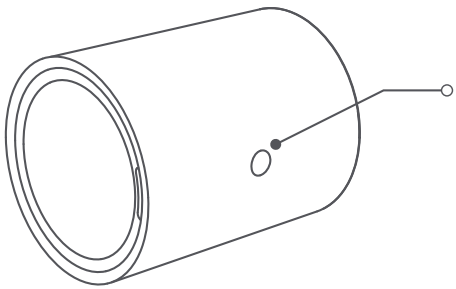

빠른 설정하기

1. 제품을 설치하기 전에 Aqara Home 앱을 다운로드 하고 아카라 허브를 설치해 주세요.
2. 제품에 붙어 있는 파란색 보호 필름을 제거합니다.
3. Aqara Home 앱을 열고 홈 탭을 선택한 다음 오른쪽 상단의 “+”를 눌러 장치 추가 페이지로 이동합니다. “모션 센서 P1”을 선택한 후 앱의 안내 사항에 따라 장치를 추가해 주세요.
4. 추가 문의가 있으신 경우 www.aqara.com/support 를 방문해 주세요.

* 연결에 실패하는 경우 장치를 허브에 더 가까이 이동시킨 후 다시 시도해 주세요.

설치 및 사용 방법

모션 센서가 허브와 정상적으로 통신하는 지 확인한 후에 제품을 고정하여 사용해 주세요.

설치 시 주의 사항

1. 스티커가 떨어질 수 있으므로 타일, 유리, 대리석 등 미끄럽거나 습한 표면에 설치하지 마세요.
2. 스티커가 떨어질 수 있으므로 조명이나 열원 근처에 설치하지 마세요.

3. 스티커가 떨어질 수 있으므로 거칠거나 울퉁불퉁한 물체 표면에 설치하지 마세요.
4. 적외선 간섭으로 인해 잘못된 트리거가 발생할 수 있으므로 전자제품 및 열원 근처에 설치하지 마세요.

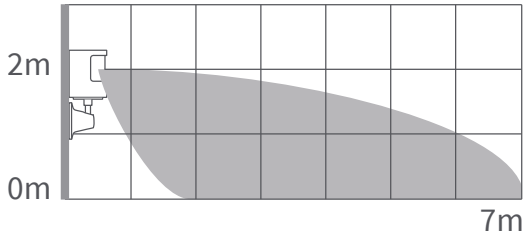

유효 감지 영역: 측면 View

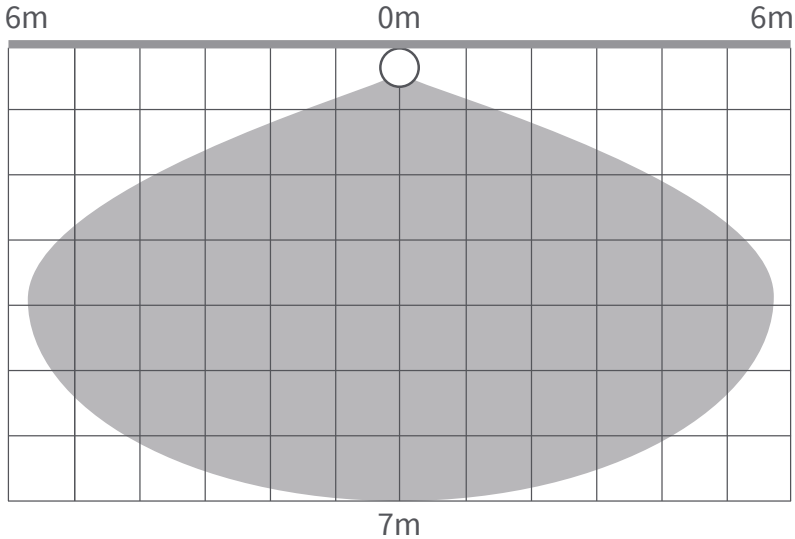

유효 감지 영역: 평면 View

* 권장 설치 높이는 1.2 ~ 2m입니다. 1.2m 미만으로 설치 시 감지 영역이 줄어들 수 있으며 2m 이상의 높이에 설치할 경우 센서 하단부에 사각지대가 형성 되어 일부 영역을 감지하지 못할 수 있습니다.

설치 옵션 1

1. 설치를 희망하는 위치를 선택한 후 표면을 깨끗하게 청소해 주세요.

2. 센서로 감지할 방향을 설정한 후, 배터리 커버 하단에 스티커를 붙인 다음 30초 이상 세게 눌러 센서를 부착해 주세요.

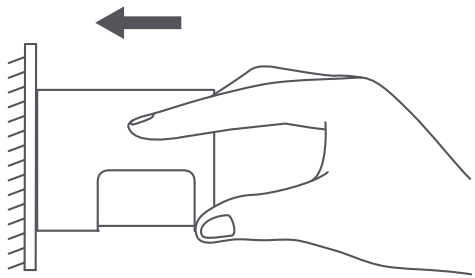

설치 옵션 2

1. 설치를 희망하는 위치를 선택한 후 표면을 깨끗하게 청소해 주세요.

2. 동봉된 스티커를 사용하여 모션 센서와 거치대를 붙인 후, 약 30초간 세게 눌러 단단하게 고정해 주세요.

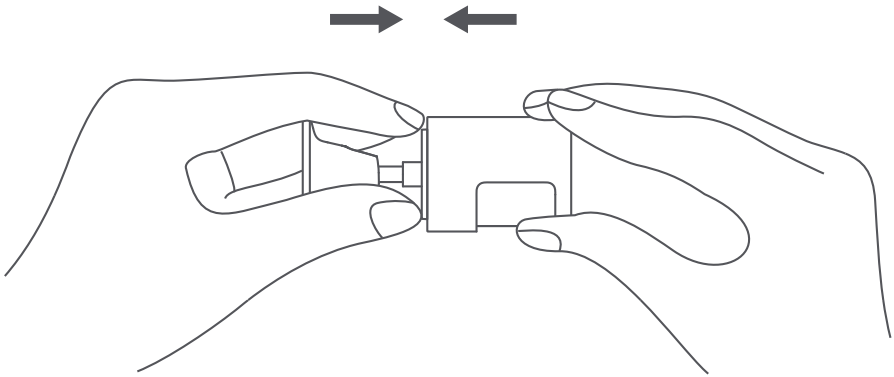

3. 모션 센서가 부착된 거치대에 스티커를 붙인 후, 평평한 표면에서 약 30초간 세게 눌러 단단하게 고정해 주세요. 벽면에 설치하는 경우 감지 방향을 조정할 수 있도록, 받침대 방향이 위로 향하는 것을 권장합니다.

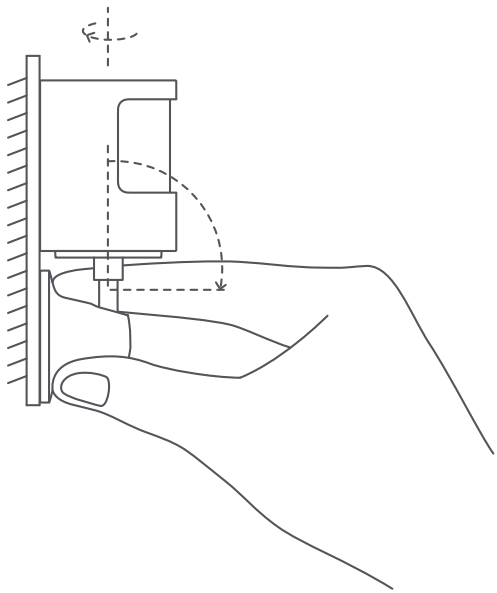

배터리 교체 방법

1. 드라이버를 사용하여 배터리 커버를 열어 주세요.

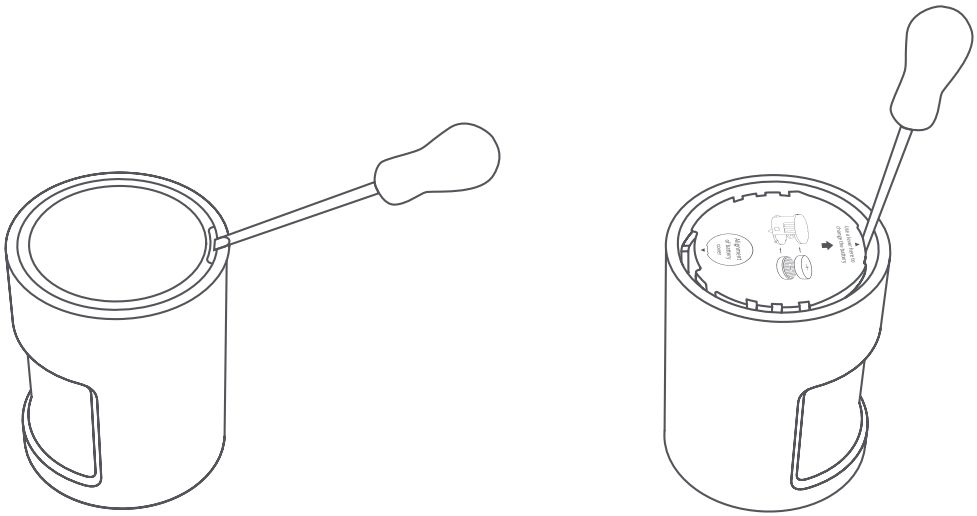

2. CR2450 배터리 2개를 배터리 카트리지의 맨 위와 아래 쪽에 각각 설치해 주세요.

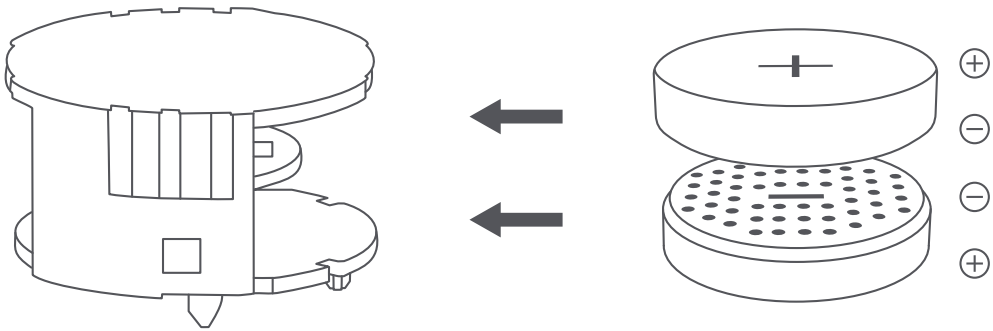

3. 배터리를 교체한 후에 화살표에 표시된 방향에 따라 배터리 커버를 덮어 주세요.

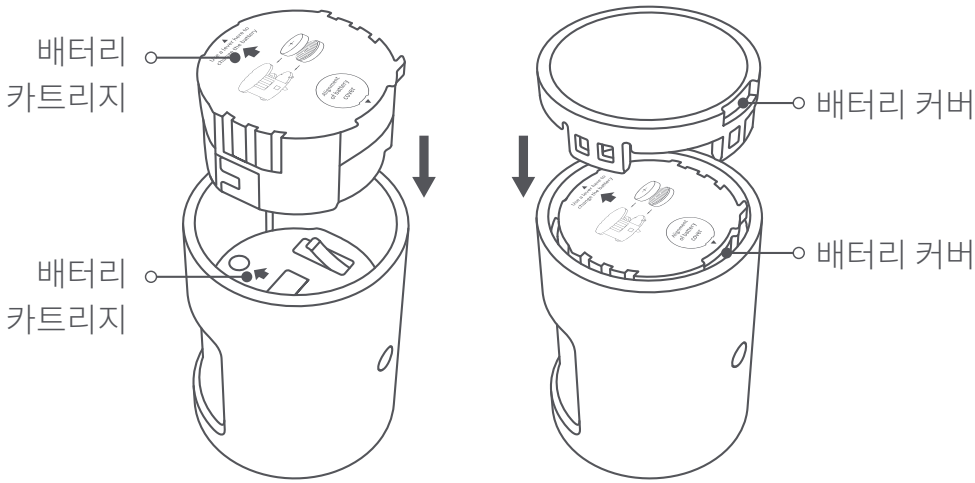

기본 매개변수

모델: MS-S02
배터리 유형: CR2450
무선규약: Zigbee 3.0
제품크기: 33.1×33.1×41.6 mm
작업온도: -10°C ~ 55°C (14°F ~ 131°F)
작업습도: 0～95% RH，비결로 조건
내용물: 모션 센서 P1×1，받침대×1，스티커×1，설명서×1

웹사이트: www.aqara.com/kr
제조사： Lumi United Technology co., LTD.
주소：Room 801-804, Building 1, Chongwen Park, Nanshan iPark, No. 3370, Liuxian Avenue, Fuguang Community, Taoyuan Residential District, Nanshan District, Shenzhen，China.

경고

1. 본 제품은 반드시 어린이의 손이 닿지 않는 곳에 보관하세요.
2. 본 제품은 실내 사용 용도로 설계되었습니다. 습기가 많은 환경이나 실외에서 사용하지 마십시오.
3. 비바람에 노출된 장소, 물이 튀는 곳에 설치하지 마세요. 물 또는 액체류를 제품에 엎지를 경우 고장, 감전 및 화재의 위험이 있습니다.
4. 본 제품을 열원 부근에 설치하거나 환기가 잘 되지 않는 밀폐된 공간에서 사용하지 마십시오.
5. 본 제품을 임의로 분해, 수리, 개조하지 마십시오. 수리가 필요한 경우 support@aqara.kr로 연락하십시오.
6. 본 제품은 생활의 편리 및 편의성을 개선하기 위한 용도로 적합합니다. 가정, 건물, 창고 또는 다른 장소의 방범 용도로 사용하는 것을 권장하지 않습니다. 사용자가 상기 사용 지침을 따르지 않고 해당 제품을 사용할 경우 발생하는 어떠한 위험 및 재산 손실에도 제조사는 귀책이 없음을 알려드립니다.

해당 설명서의 마지막장에서 QR코드를 스캔하여 Zigbee 3.0 설치 코드를 확인 하세요.

* 해당 설명서를 상세하게 읽어보신 후 안전한 곳에 보관해 주세요.
* 해당 설명서의 내용은 별도의 공지 없이 업데이트될 수 있습니다.

zigbee
certified
product

產品介紹

人體傳感器P1是一款探測人體移動，同時檢測環境光狀態的產品。
當探測區域有人移動，或環境光狀態發生變化時，人體傳感器將通過已連接的Zigbee 3.0閘道向APP發送通知或者聯動其它設備。

* 本產品需搭配Zigbee 3.0閘道或具備Zigbee 3.0閘道功能的設備使用。
* 若使本產品支持HomeKit，您需要搭配特定型號的閘道，更多詳情請登入www.aqara.com/support

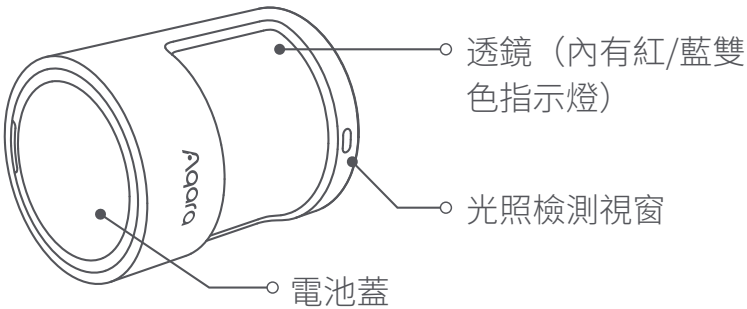

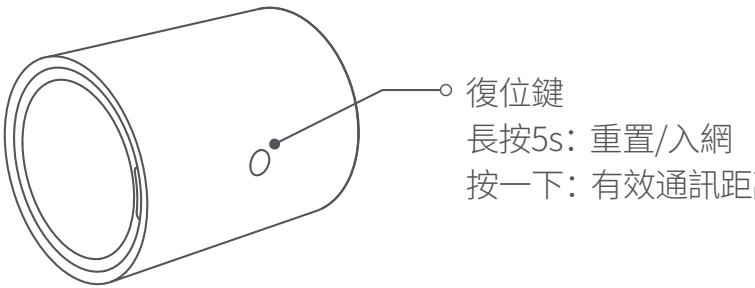

快速設定

1. 啟動產品前，請確保您已下載Aqara Home APP並安裝Aqara Zigbee 3.0閘道。
2. 取下電池絕緣片：從電池觸點下方按箭頭方向拉出電池絕緣片以啟動產品。
3. 請打開app，點擊“首頁”，然後點擊右上角的“+”，進入“添加設備”頁面。選擇“人體傳感器P1”並根據頁面提示進行添加。
4. 請訪問www.aqara.com/support瞭解更多資訊。

*如果添加失敗，請將設備靠近閘道，然後重試。

安裝使用

請確認人體傳感器與Zigbee 3.0閘道通信正常後，再安裝固定於使用位置。

安裝須知：

1. 請勿安裝在瓷磚、玻璃、大理石等光滑及易潮濕的物體表面，以免粘膠脫落。
2. 請勿安裝在照明燈管等高溫、發熱物體表面，以免粘膠脫落。
3. 請勿安裝在牆布等粗糙、不平整的物體表面，以免粘膠脫落。
4. 安裝時請勿面向電器等發熱物體，避免紅外干擾造成誤觸發

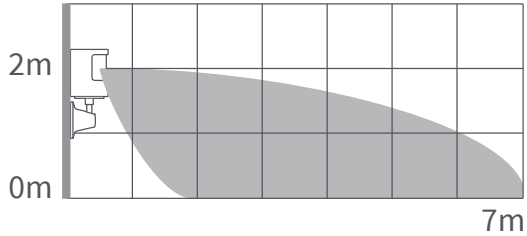

有效探測區域：側視圖

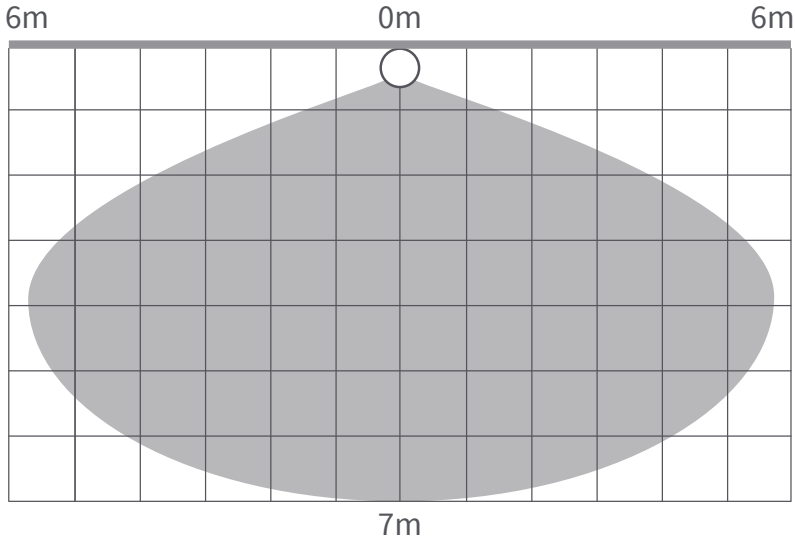

有效探測區域：頂視圖

*建議安裝高度為1.2—2米，小於1.2米探測範圍變小，但不影響使用；大於2米人體傳感器底部會出現盲區，部分區域無法探測。

直接安裝

1. 擇適當的安裝位置，清潔安裝表面，確保安裝表面乾淨、平整。
2. 將膠貼粘貼在電池蓋底部，確定好人體傳感器探測方向，將人體傳感器粘貼在安裝位置，用力均勻按壓30秒確保粘貼牢固。

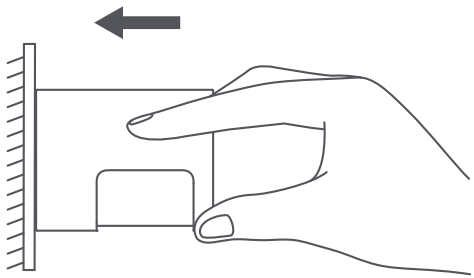

支架安裝

1. 選擇適當的安裝位置，清潔安裝表面，確保安裝表面乾淨、平整。
2. 將感測器粘貼在安裝底座上，用力均勻按壓30秒確保粘貼牢固。

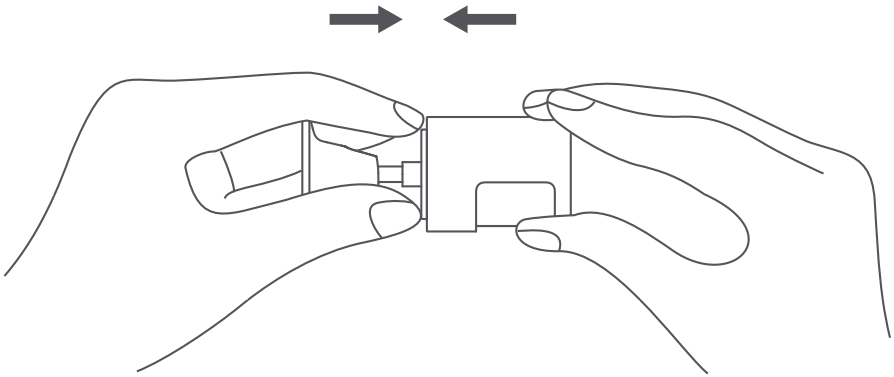

3. 將支架底座粘貼在所需區域，用力按壓30秒確保粘貼牢固，安裝在牆壁上時，建議支架缺口方向朝上，以便調整探測方向。

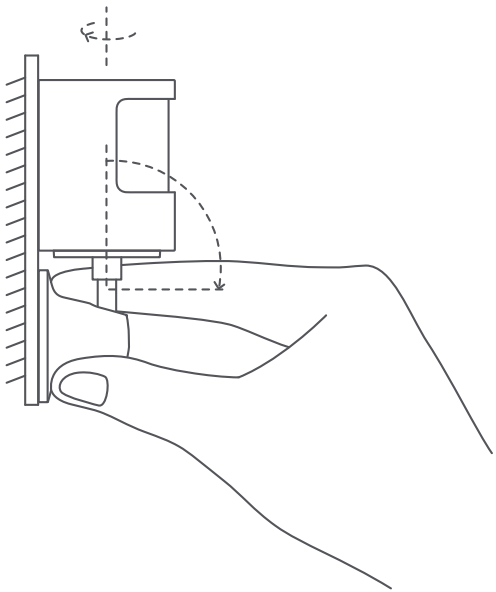

更換電池

1. 使用螺絲刀從電池蓋缺口位置打開電池蓋，然後使用螺絲刀從電池倉撬口伸入並拆下電池倉。

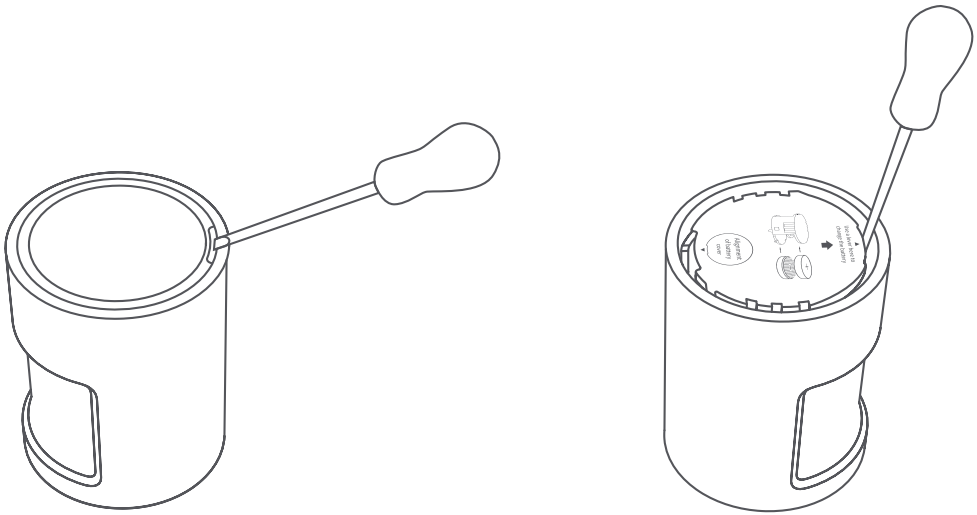

2. 將兩枚全新的CR2450類型紐扣電池裝入電池倉，一枚電池極面緊貼電池倉頂部，另一枚電池極面緊貼電池倉底部。

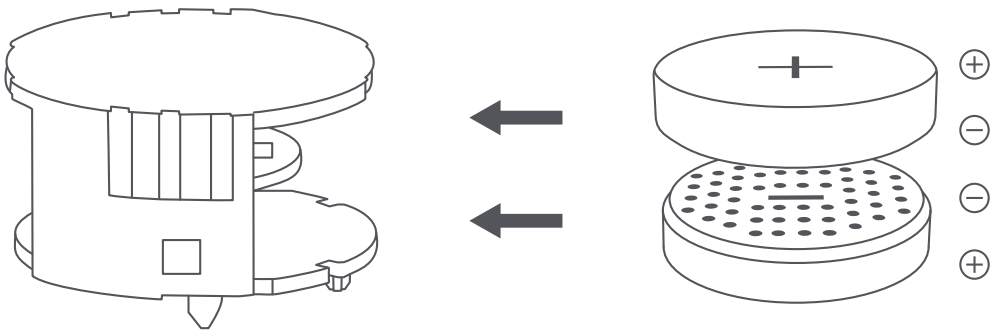

3. 根據箭頭所示方向對齊並安裝好電池倉，然後蓋上電池蓋。

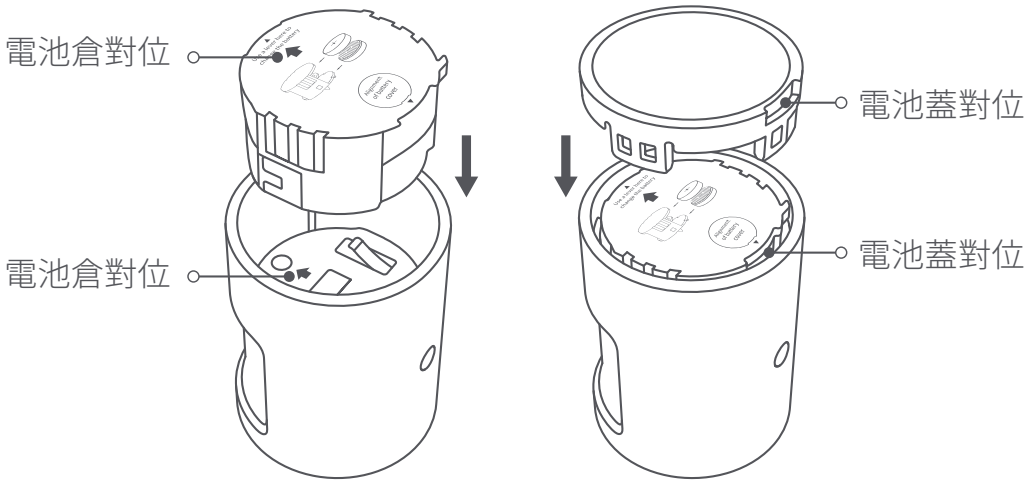

基本參數

型號: MS-S02
電池類型：CR2450
無線協定：Zigbee 3.0
產品尺寸：33.1×33.1×41.6 mm
工作溫度：-10°C ~ 55°C (14°F ~ 131°F)
工作濕度：0～95% RH，無冷凝
包裝內含：人體傳感器P1×1，支架×1，膠貼×1，說明書×1

制 造 商：深圳綠米聯創科技有限公司
地　　址：中國廣東省深圳市南山區桃源街道福光社區留仙大道3370號南山智園崇文園區1號樓801-804
服務網址：www.aqara.com/support
郵　　箱：support@aqara.com

警告

1. 此產品不是玩具，請讓兒童遠離此產品。
2. 本產品僅供室內使用，請勿在潮濕環境或室外使用。
3. 注意防潮，不要降水或其他液體灑在本產品上。
4. 請勿將本產品置放於靠近熱源的地方。除非有正常的通風，否則不可放在密閉位置中。
5. 請不要嘗試自行維修本產品，應由授權的專業人士進行此項工作。
6. 本產品只適用於提高您家庭生活的娛樂性、便利性以及用於設備狀態提醒，如有用戶違反產品使用說明及本注意事項，製造商對此造成的任何風險和財產損失不承擔責任。

請在說明書的最後一頁掃碼獲取Zigbee 3.0 Install Code

*請仔細閱讀本說明書並妥善保管。
*如出現必要情形，而對本說明書內容進行修改或調整，恕不專門通知。

zigbee certified product

Scan to get the Zigbee 3.0 Install Code

*Please read this manual carefully and keep it in a safe place.

*If necessary, the contents of this manual will be modified or adjusted without special notice.

22

PAP