Hotte pour îlot

5DF92770

EG018890

Filtre à charbon actif

5Z 9101X1

EG18921

Design	
Couleur	Noir mat
Type	Frame
Largeur (en cm)	140

Modes de fonctionnement et puissance	
Mode air évacué / mode air recyclé	• / •
Classe d'éfficacité du ventilateur	A
Classe d'éfficacité de l'éclairage	B
Classe d'éfficacité du filtre à graisse	B
Puissance en mode air évacué max. niveau normal / intensif[1]	605 / 730m³/h
Puissance en mode air recyclé max. niveau normal / intensif[1]	410 / 520m³/h
Niveau de bruit (en dB {A}) Niveau normal max. air évacué[2]	65

Facilité d'utilisation et équipement	
Commande	Touch Control
Éclairage	2 × 9 W LED
Niveaux de puissance	3 + 1 Niveau intensif
Niveaux intensifs avec retour automatique	•
Multi Control	•
Indicateur de saturation du filtre	–

Accessoires inclus**	
Accessoires inclus	Filtre à graisse métallique, lavable au lave-vaisselle

Caractéristiques techniques	
Classe d'éfficacité énergétique	A
Puissance	283W / 220-240 V
Fusible (in A)	10 A
Fréquence (en Hz)	50-60 Hz
Type de connecteur	Type F
Longueur du câble de connexion (en cm)	150 cm
Poids net (en KG)	48,82 kg
Poids brut (en KG)	
Dimensions de l'appareil emballé (H × L × P)	
Dimensions de l'appareil en mode air évacué (H × L × P)	90,5-108,0 x 140,0 x 50,0 cm
Dimensions de l'appareil en mode air recyclé (H × L × P)	90,5-115,0 x 140,0 x 50,0 cm
EAN	4251003110166

Remarque	
Remarque	

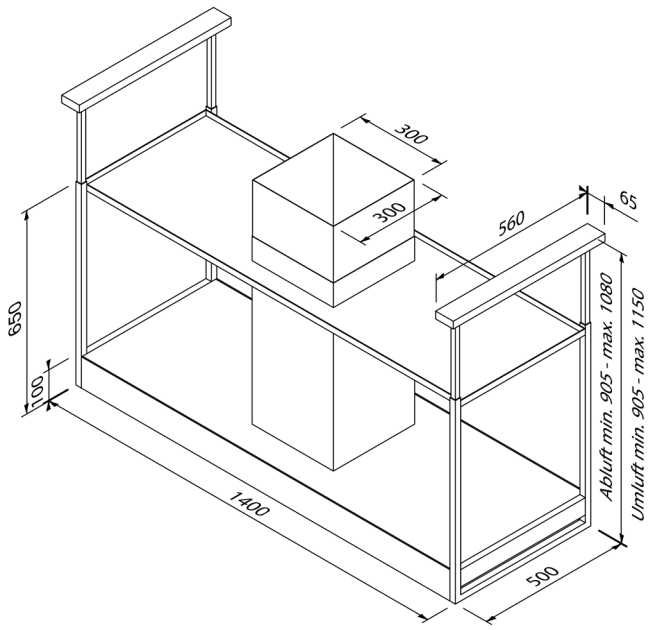

Pour plus d'informations, consultez notre site web :
www.blaupunkt-einbaugeraete.com