S-MATE

Quick Guide V1.2

eSupport — Home with everything

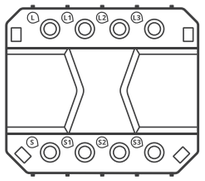

Switch Mate

CN > JP > EN > DE > FR > IT > PL > SV > NL > ES > PT > RU

1

①

拔出电池绝缘片

電池の絶縁シートを取り出して

Take out the battery insulation sheet

Nehmen Sie die Batterieisolierungsfolie heraus.

Enlever la feuille d'isolation de la batterie.

Estrarre il foglio isolante della batteria.

Wyjmij arkusz izolacyjny baterii.

Ta ut batteriisoleringsarket.

Neem het batterij-isolatievel uit.

Extraiga la hoja aislante de aislamiento de la batería.

Retire a folha de isolamento da bateria.

Извлеките изоляционный лист батареи.

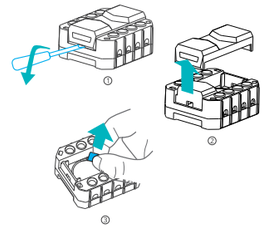

2

②

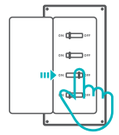

断电

電源オフ

Power off

Ausschalten

Éteindre

Spegnimento

Zasilanie wyłączone

Avstängd

Uitschakelen

Apagado

Desligar

Выключить

⚠

设备安装、故障维修请由专业资质电工操作，切勿在设备通电时进行接线操作或触碰到接线端子，以免发生触电危险！

機器の設置やメンテナンスは、専門の電気工事士に依頼してください。感電の危険を避けるため、デバイスの電源が入っている間は、いかなる接続も操作したり、端子コネクタに接触したりしないでください！

Please install and maintain the device by a professional electrician. To avoid electric shock hazard, do not operate any connection or contact the terminal connector while the device is powered on!

Lassen Sie die Installation und Wartung des Gerätes von einem professionellen Elektriker durchführen. Um die Gefahr eines Stromschlags zu vermeiden, dürfen Sie nach dem Anschließen an das Stromnetz keinen Anschluss betätigen und den Anschlussstecker nicht berühren!

Veuillez faire installer et entretenir l'appareil par un électricien professionnel. Pour éviter tout risque d'électrocution, n'actionnez aucune connexion et n'entrez pas en contact avec le connecteur de la borne après l'avoir branchée !

Rivolgersi a un elettricista professionista per l'installazione e la manutenzione del dispositivo. Per evitare il rischio di scosse elettriche, non alimentare alcuna connessione o il connettore del terminale dopo il collegamento!

Urządzenie powinien zainstalować i konserwować profesjonalny elektryk. Aby uniknąć ryzyka porażenia prądem elektrycznym, nie należy korzystać z żadnego połączenia ani dotykać złącza terminala, gdy urządzenie jest włączone!

Installera och underhåll enheten med hjälp av en professionell elektriker. För att undvika elektriska stötar, använd inte någon anslutning eller rör vid terminalkontakten medan enheten är påslagen!

Installeer en onderhoud het apparaat door een professionele elektricien. Om het risico op elektrische schokken te voorkomen, werkt er geen verbinding en komen ze niet in contact met de terminalconnector wanneer het apparaat is ingeschakeld!

Deje que un electricista profesional realice la instalación y el mantenimiento del dispositivo. No active ninguna conexión, ni entre en contacto con el conector terminal, después de conectarlo, para prevenir descargas eléctricas!

Por favor, instale e faça a manutenção do dispositivo por um eletricista profissional. Para evitar o risco de choque elétrico, não opere nenhuma conexão ou entre em contato com o conector do terminal após conectar.

Установку и обслуживание устройства следует предоставить п рофессиональным электрикам. Во избежание поражения элек трическим током не работайте с какими-либо соединениями и не прикасайтесь к клеммному соединителю после подключен ия!

3

③

接线

配線手順

Wiring instruction

Verkabelungsanleitung

Instructions de câblage

Istruzioni per il cablaggio

Instrukcja okablowania

Instruktion för kabeldragning

Bedradingsinstructies

Instrucciones de cableado

Instruções de instalação

Инструкции по проводке

3-1

S-MATE 搭配一台 MINIR3 接线示意：

S-MATEを1台のMINIR3に接続する配線手順：

The wiring instruction of connecting the S-MATE with one MINIR3:

Die Verkabelungsanleitung für den Anschluss des S-MATE an einem MINIR3:

Les instructions de câblage pour connecter le S-MATE avec un MINIR3 :

Istruzioni di cablaggio per il collegamento di S-MATE con un MINIR3:

Instrukcje dotyczące podłączania S-MATE z jednego MINIR3:

Ledningsinstruktioner för att ansluta S-MATE med en MINIR3:

De aansluiting van de S-MATE met één MINIR3:

Instrucción del cableado para conectar el S-MATE con un MINIR3:

A instrução de fiação para conectar o S-MATE com um MINIR3:

Инструкция по подключению S-MATE с одному MINIR3:

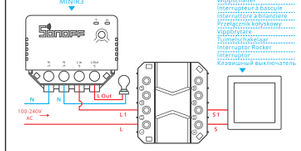

3-2

S-MATE 搭配三台 MINIR3 接线示意：

S-MATEを3台のMINIR3に接続する配線手順：

The wiring instruction of connecting the S-MATE with three MINIR3:

Die Verkabelungsanleitung für den Anschluss des S-MATE mit drei MINIR3:

Les instructions de câblage pour connecter le S-MATE avec trois MINIR3 :

Istruzioni di cablaggio per il collegamento di S-MATE con tre MINIR3:

Instrukcje dotyczące podłączania S-MATE z trzema MINIR3:

Ledningsinstruktionen för att ansluta S-MATE med tre MINIR3:

De aansluiting van de S-MATE met drie MINIR3:

Instrucción del cableado para conectar el S-MATE con tres MINIR3:

A instrução de fiação para conectar o S-MATE com três MINIR3:

Инструкция по подключению S-MATE с тремя MINIR3:

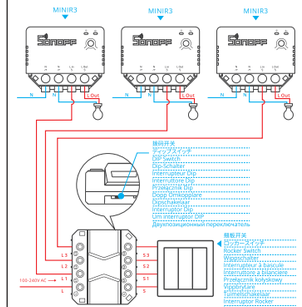

5

S-MATE 四个端子 L/L1/L2/L3 为连通的接线端子，接入 MINIR3 的火线 L 不一定需要从 S-MATE 引出。

S-MATEには終端コネクタとして使用できるL/L1/L2/L3がありますが、S-MATEを通さずにMINIR3の L線をスイッチボックス内の L線に直接接続するオプションもあります。

There are L/L1/L2/L3 on the S-MATE which can be used as terminal connectors, but you have options to directly connect the L wire of MINIR3 to the L wire in the switching box without going through the S-MATE.

An der S-MATE befinden sich die Anschlüsse L/L1/L2/L3, die als Anschlussklemmen verwendet werden können. Sie haben jedoch auch die Möglichkeit, das L-Kabel der MINIR3 direkt mit dem L-Kabel in der Schaltbox zu verbinden, ohne die S-MATE durchzuqueren.

Il y a des L/L1/L2/L3 sur le S-MATE qui peuvent être utilisés comme connecteurs de bornes, mais vous avez la possibilité de connecter directement le fil L du MINIR3 au fil L de la boîte de commutation sans passer par le S-MATE.

L/L1/L2/L3 sulI'S-MATE possono essere usati come terminali di connessione, ma esiste la possibilità di collegare direttamente il cavo L di MINIR3 al cavo L della scatola di commutazione senza passare attraverso l'S-MATE.

W S-MATE znajdują się L / L1 / L2 / L3, które mogą być używane jako złącza zaciskowe, ale masz opcję bezpośredniego podłączenia przewodu L MINIR3 do przewodu L w skrzynce rozdzielczej bez przechodzenia przez S-MATE.

Det finns L/L1/L2/L3 på S-MATE som kan användas som terminalkontakter, men du har alternativ att direkt ansluta L-ledningen på MINIR3 till L-ledningen i kopplingsboxen utan att gå igenom S-MATE.

Er zijn L/L1/L2/L3 op de S-MATE die gebruikt kunnen worden als connectoren voor de terminals, maar u kunt de L-draad van de MINIR3 rechtstreeks verbinden met de L-draad in de schakelkast zonder de S-MATE te doorlopen.

En el interruptor S-MATE existen los L/L1/L2/L3 que pueden ser utilizados como conectores terminales, también puedes conectar directamente el cable L del MINIR3 al cable L en la caja de conmutación sin utilizar el S-MATE.

Existem L / L1 / L2 / L3 no S-MATE que podem ser usados como conectores de terminal, mas você tem opções para conectar diretamente o fio L do MINIR3 ao fio L na caixa de comutação sem passar pelo S-MATE.

На S-MATE есть L/L1/L2/L3, которые могут быть использованы в качестве клеммных соединителей, однако у Вас есть возмож ность подключить L-провод MINIR3 напрямую к L-проводу в коммутационной коробке без прохождения через S-MATE.

6

拨码开关出厂默认在右边，如设备接自回弹开关使用，请将拨码开关拨到左边。

ディップスイッチは工場出荷時に右に設定されています。デバイスにパルススイッチを接続する場合は、ディップスイッチを左に切り替えてください。

The dip switch is factory set to the right. Please toggle the dip switch to the left if connection a pulse switch to the device.

Der Dip-Schalter ist werkseitig nach rechts eingestellt. Bitte schalten Sie den Dip-Schalter nach links, wenn Sie einen Impulsschalter an das Gerät anschließen.

Le commutateur DIP est réglé en usine sur la droite. Veuillez basculer le commutateur DIP vers la gauche si vous connectez un commutateur à impulsion à l'appareil.

L'interruttore digitale è pre-impostato sulla destra. Se si collega un interruttore a impulsi al dispositivo, spostare a sinistra l'interruttore digitale.

Przełącznik typu dip jest ustawiony fabrycznie w prawo. W przypadku podłączenia przełącznika impulsowego do urządzenia, należy przełączyć przełącznik dip w lewo.

Dip-omkopplaren är fabriksinställd till höger. Växla dip-omkopplaren till vänster om du ansluter en pulsomkopplare till enheten.

De dipschakelaar is in de fabriek naar rechts ingesteld. Zet de dipschakelaar naar links als u een pulsschakelaar op het apparaat aansluit.

El interruptor DIP se encuentra en la derecha. Cambie el interruptor DIP a la izquierda si conecta un interruptor de pulso al dispositivo.

O interruptor dip vem configurado de fábrica para a direita. Alterne o interruptor dip para a esquerda se estiver conectando um interruptor de pulso ao dispositivo.

На заводе-изготовителе двухпозиционный выключатель установлен вправо. Если к устройству подключен импульсный выключатель, переведите двухпозиционный выключатель влево.

7

⚠

确保线路接入无误。

すべての配線が正しく接続されていることを確認してください。

Make sure all wires are connected correctly.

Vergewissern Sie sich, dass alle Kabel richtig angeschlossen sind.

Assurez-vous que la connexion de la ligne est correcte.

Accertarsi che tutti i cavi siano collegati correttamente.

Sprawdź, czy wszystkie przewody są prawidłowo podłączone.

Se till att alla ledningar är korrekt anslutna.

Zorg ervoor dat alle kabels correct zijn aangesloten.

Asegúrese de que todos los cables estén conectados correctamente.

Tenha certeza de que todos os fios estejam conectados corretamente.

Проверьте, что все провода подключены правильно.

④

将S-MATE添加至轻智能网关

S-MATEをeWeLink-Remote ゲートウェイに追加します

Add S-MATE to the eWeLink-Remote Gateway

Fügen Sie S-MATE zum eWeLink-Remote Gateway hinzu

Ajouter S-MATE à la passerelle eWeLink-Remote

Aggiungere S-MATE al Portale eWeLink-Remote

Dodaj S-MATE do bramki eWeLink-Remote

Lägg till S-MATE till eWeLink-Remote Inkörsport

S-MATE toevoegen aan de eWeLink-Remote Gateway

Añada S-MATE a la pasarela eWeLink-Remote

Adicione S-MATE ao eWeLink-Remote Gateway

Добавьте S-MATE в шлюз eWeLink-Remote

8

① 在带有轻智能网关的系列产品例如 MINIR3、SwitchMan 的设置页面中添加 S-MATE.

② 在智能场景中，设置联动使用.

① MINIR3、SwitchManなどのeWeLink-Remoteゲートウェイを搭載したデバイスの設定ページでS-MATEを追加することができます。

② スマートシーンでS-MATEを追加して、他のデバイスをトリガーします。

① You are allowed to add S-MATE to the devices that have eWeLink-Remote gateway such as MINIR3, SwitchMan and etc. on their setting page.

② Add S-MATE on Smart Scene to trigger other devices.

① Sie können S-MATE zu den Geräten hinzufügen, die über ein eWeLink-Remote-Gateway verfügen, wie z. B. MINIR3, SwitchMan, usw., auf deren jeweiligen Einstellungsseite.

② Fügen Sie S-MATE zu Smart Scene hinzu, um andere Geräte zu aktivieren.

① Vous êtes autorisé à ajouter S-MATE aux appareils dotés d'une passerelle eWeLink-Remote tels que MINIR3, SwitchMan, etc. sur leur page de configuration.

② Ajoutez S-MATE à Smart Scene pour déclencher d'autres appareils.

① Si può aggiungere S-MATE ai dispositivi che hanno un gateway eWeLink-Remote come MINIR3, SwitchMan ecc. nella loro pagina di impostazione.

② Aggiungere S-MATE su Smart Scene per attivare altri dispositivi.

9

① Możesz dodać S-MATE do urządzeń, które mają bramkę eWeLink-Remote, taką jak MINIR3, SwitchMan itp. na ich stronie ustawień.

② Dodaj S-MATE na Smart Scene, aby wyzwolić inne urządzenia.

① Du får lägga till S-MATTE till de enheter som har eWeLink-Remote gateway som t.ex MINIR3, SwitchMan osv. på sin installningssida.

② Lägg till S-MATTE på Smart Scene för att trigga andra enheter.

① U mag S-MATE toevoegen aan de apparaten die een eWeLink-Remote gateway hebben, zoals MINIR3, SwitchMan enz. op hun instellingspagina.

② Voeg S-MATE toe aan Smart Scene om andere apparaten te activeren.

① Se le permite añadir S-MATE a los dispositivos que dispongan de la pasarela eWeLink-Remote como MINIR3, SwitchMan y etc. en su página de configuración.

② Añada S-MATE a Smart Scene para activar otros dispositivos.

① Entre na página de configuração do MINIR3, clique em sub-dispositivos eWeLink-Remote no aplicativo e acione o sub-dispositivo pressionando o botão no dispositivo, então ele será adicionado com sucesso.

② Adicione S-MATE no Smart Scene para acionar outros dispositivos.

① Вы можете добавить S-MATE к устройствам со шлюзом eWeLink-Remote, например, MINIR3, SwitchMan и т. д., на их странице настроек.

② Добавить S-MATE в Умную сцену для активации других устройств.

10

User Manual

https://sonoff.tech/usermanuals

扫码或输入网址查看产品详细的说明书和帮助。

Qコードを読み取るか、ウェブサイトにアクセスすると、詳細なユーザーマニュアルやヘルプが表示されます。

Scan the QR code or visit the website to learn about the detailed user manual and help.

Scannen Sie den QR-Code oder besuchen Sie die Website um auf die detaillierte Bedienungsanleitung zuzugreifen und hilfe.

Scannez le code QR ou visitez le site web pour consulter le guide détaillé et aide.

Scansionare il codice QR o visita il sito web per consultare la guida utente dettagliata e aiuto.

Zeskanuj kod QR lub odwiedź stronę internetową, aby dowiedzieć się więcej o szczegółowej instrukcji obsługi i pomocy.

Skanna QR-koden eller besök webbplatsen för att lära dig mer i den detaljerade bruksanvisningen och hjälp.

Scan de QR-code of bezoek de website voor meer informatie over de gedetailleerde gebruikershandleiding en hulp.

Escanee el código QR o visite el sitio web para consultar la guía del usuario detallada y ayuda.

Scaneie o código QR ou visite o nosso website para consultar detalhadamente o guia do usuário e ajuda.

Сканируйте этот QR-код или перейдите на наш веб-сайт для просмотра подробного руководство пользователя и помощи.

11

FCC Warning

Changes or modifications not expressly approved by the party responsible for compliance could avoid the user's authority to operate the equipment.

This device complies with part 15 of the FCC Rules. Operation is subject to the following two conditions: (1) This device may not cause harmful interference, and (2) this device must accept any interference received, including interference that may cause undesired operation.

FCC Radiation Exposure Statement:

This equipment complies with FCC radiation exposure limits set forth for an uncontrolled environment. This equipment should be installed and operated with minimum distance 20cm between the radiator & your body. This transmitter must not be co-located or operating in conjunction with any other antenna or transmitter.

Note: This equipment has been tested and found to comply with the limits for a Class B digital device, pursuant to part 15 of the FCC Rules. These limits are designed to provide reasonable protection against harmful interference in a residential installation. This equipment generates, uses and can radiate radio frequency energy and, if not installed and used in accordance with the instructions, may cause harmful interference to radio communications. However, there is no guarantee that interference will not occur in a particular installation. If this equipment does cause harmfulinterference to radio or television reception, which can be determined by turning the equipment off and on, the user is encouraged to try to correct the interference by one or more of the following measures:

— Reorient or relocate the receiving antenna.
— Increase the separation between the equipment and receiver.
— Connect the equipment into an outlet on a circuit different from that to which the receiver is connected.
— Consult the dealer or an experienced radio/TV technician for help.

12

SAR Warning

Under normal use of condition, this equipment should be kept a separation distance of at least 20 cm between the antenna and the body of the user.

Dans des conditions normales d'utilisation, cet équipement doit être maintenu à une distance d'au moins 20 cm entre l'antenne et le corps de l'utilisateur.

WEEE Disposal and Recycling Information

All products bearing this symbol are waste electrical and electronic equipment (WEEE as in directive 2012/19/EU) which should not be mixed with unsorted household waste. Instead, you should protect human health and the environment by handing over your waste equipment to a designated collection point for the recycling of waste electrical and electronic equipment, appointed by the government or local authorities. Correct disposal and recycling will help prevent potential negative consequences to the environment and human health. Please contact the installer or local authorities for more information about the location as well as terms and conditions of such collection points.

Scatola	Manuale
PAP 21	PAP 22
Carta	Carta
RACCOLTA	
Verifica le disposizioni del tuo Comune. Separa le componenti e conferiscile in modo corretto.	

13

EU Declaration of Conformity

Hereby, Shenzhen Sonoff Technologies Co., Ltd. declares that the radio equipment type S-MATE is in compliance with Directive 2014/53/EU.The full text of the EU declaration of conformity is available at the following internet address:

https://sonoff.tech/usermanuals

For CE frequency

Operation frequency Range:
2426MHz

RF Output Power:
8.52dBm

Shenzhen Sonoff Technologies Co., Ltd.
1001, BLDG8, Lianhua Industrial Park, shenzhen, GD, China
ZIP code: 518000 Website: sonoff.tech
Service email: support@itead.cc

MADE IN CHINA

14

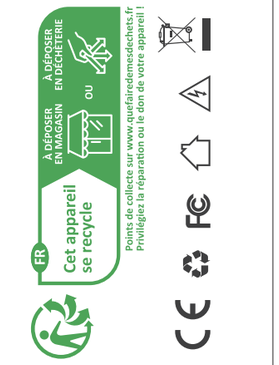

松诺技术	物料名称：S-MATE 快速指南 V1.2
	材料工艺：105g铜板 四色印刷 手风琴8折页
	尺寸规格：展开: 384x80mm 折后: 48x80mm
	编制日期：2023.05.30
	备注：