EN Quick start guide

Notebook Stand

NBSTND100SI

For more information see the extended manual online: **ned.is/nbstnd100si**

Intended use

The Nedis NBSTND100SI is a foldable notebook stand.
The product can also support other items like tablets and books.
Fold up the product for easy carrying and store the product with the supplied pouch.
Any modification of the product may have consequences for safety, warranty and proper functioning.

Main parts (image A)

1. Grip pads
2. Protective hooks
3. Support bar
4. Hole
5. Storage pouch

Safety instructions

⚠ WARNING

- Ensure you have fully read and understood the instructions in this document before you install or use the product. Keep the packaging and this document for future reference.
- Only use the product as described in this document.
- Do not use the product if a part is damaged or defective. Replace a damaged or defective product immediately.
- Do not drop the product and avoid bumping.
- Do not move the product during operation.
- Keep the product out of reach from children.

Setting up the product (image B + C)

1. Pull both sides apart to the desired width.
2. Place the support bar **A**3 into one of the 6 holes **A**4 to set the angle and height.
3. The product is now ready for use.

DE Kurzanleitung

Notebook-Ständer

NBSTND100SI

Weitere Informationen finden Sie in der erweiterten Anleitung online: **ned.is/nbstnd100si**

Bestimmungsgemäße Verwendung

Der Nedis NBSTND100SI ist ein zusammenklappbarer Notebook-Ständer.
Das Produkt kann auch zum Stützen anderer Gegenstände wie Tablets und Bücher verwendet werden.
Klappen Sie das Produkt zum einfacheren Transport zusammen und bewahren Sie es in der mitgelieferten Tasche auf.
Jegliche Modifikation des Produkts kann Folgen für die Sicherheit, Garantie und ordnungsgemäße Funktionalität haben.

Hauptbestandteile (Abbildung A)

1. Anti-Rutsch-Pads
2. Schutzhaken
3. Stützstange
4. Aussparung
5. Aufbewahrungstasche

Sicherheitshinweise

⚠ WARNUNG

- Vergewissern Sie sich, dass Sie die Anweisungen in diesem Dokument vollständig gelesen und verstanden haben, bevor Sie das Produkt installieren oder verwenden. Heben Sie die Verpackung und dieses Dokument zum späteren Nachschlagen auf.
- Verwenden Sie das Produkt nur wie in diesem Dokument beschrieben.
- Verwenden Sie das Produkt nicht, wenn ein Teil beschädigt ist oder es einen Mangel aufweist. Ersetzen Sie ein beschädigtes oder defektes Produkt unverzüglich.
- Lassen Sie das Produkt nicht herunterfallen und vermeiden Sie Kollisionen.
- Bewegen Sie das Produkt nicht während des Betriebs.
- Halten Sie das Produkt stets von Kindern fern.

Aufstellen des Produkts (Abbildung B + C)

1. Ziehen Sie beide Seiten bis auf die gewünschte Breite auseinander.
2. Platzieren Sie die Stützstange **A**3 in eine der 6 Aussparungen **A**4, um den Winkel und die Höhe einzustellen.
3. Das Produkt kann jetzt verwendet werden.

FR Guide de démarrage rapide

Support pour ordinateur portable

NBSTND100SI

Pour plus d'informations, consultez le manuel détaillé en ligne : **ned.is/nbstnd100si**

Utilisation prévue

Le Nedis NBSTND100SI est un support pliant pour ordinateur portable.
Le produit peut également prendre en charge d'autres objets tels que des tablettes et des livres.
Pliez le produit pour un transport facile et rangez le produit avec la pochette fournie.
Toute modification du produit peut avoir des conséquences sur la sécurité, la garantie et le bon fonctionnement.

Pièces principales (image A)

1. Coussinets de préhension
2. Crochets de protection
3. Barre d'appui
4. Trou
5. Pochette de rangement

Consignes de sécurité

⚠ AVERTISSEMENT

- Assurez-vous d'avoir entièrement lu et compris les instructions de ce document avant d'installer ou d'utiliser le produit. Conservez l'emballage et le présent document pour référence ultérieure.
- Utilisez le produit uniquement comme décrit dans le présent document.
- Ne pas utiliser le produit si une pièce est endommagée ou défectueuse. Remplacez immédiatement un produit endommagé ou défectueux.
- Ne pas laisser tomber le produit et éviter de le cogner.
- Ne pas déplacer le produit pendant son fonctionnement.
- Gardez le produit hors de portée des enfants.

Installation du produit (image B + C)

1. Tirez chaque côté à la largeur désirée.
2. Mettez la barre d'appui **A**3 dans l'un des 6 trous **A**4 pour régler l'angle et la hauteur.
3. Le produit est maintenant prêt à être utilisé.

NL Snelstartgids

Notebookstandaard

NBSTND100SI

Zie voor meer informatie de uitgebreide handleiding online: **ned.is/nbstnd100si**

Bedoeld gebruik

De Nedis NBSTND100SI is een uitvouwbare notebookstandaard.
Het product kan ook andere items ondersteunen zoals tablets en boeken.
Vouw het product op voor gemakkelijk dragen en bewaar het product in het meegeleverde opbergetui.
Elke wijziging van het product kan gevolgen hebben voor de veiligheid, garantie en correcte werking.

Belangrijkste onderdelen (afbeelding A)

1. Anti slip pads
2. Beschermende haken
3. Ondersteuningsbalk
4. Gat
5. Opbergetui

Veiligheidsvoorschriften

⚠ WAARSCHUWING

- Zorg ervoor dat u de instructies in dit document volledig gelezen en begrepen heeft voordat u het product installeert of gebruikt. Bewaar de verpakking en dit document voor toekomstig gebruik.
- Gebruik het product alleen zoals in dit document beschreven.
- Gebruik het product niet als een onderdeel beschadigd of defect is. Vervang een beschadigd of defect product onmiddellijk.
- Laat het product niet vallen en voorkom stoten.
- Verplaats het product niet tijdens het gebruik.
- Houd het product buiten bereik van kinderen.

Het product instellen (afbeelding B + C)

1. Trek beide kanten uit elkaar volgens de gewenste breedte.
2. Plaats de ondersteuningsbalk **A**3 in één van de zes gaten **A**4 om de hoek en de hoogte in te stellen.
3. Het product is nu gereed voor gebruik.

IT Guida rapida all'avvio

Supporto per notebook

NBSTND100SI

Per maggiori informazioni vedere il manuale esteso online: **ned.is/nbstnd100si**

Uso previsto

Il Nedis NBSTND100SI è un supporto richiudibile per notebook.
Il prodotto può sostenere anche altri oggetti, come tablet e libri.
Chiudere il prodotto per un facile trasporto e conservarlo con la sacca fornita in dotazione.
Eventuali modifiche al prodotto possono comportare conseguenze per la sicurezza, la garanzia e il corretto funzionamento.

Parti principali (immagine A)

1. Cuscinetti antiscivolo
2. Ganci di protezione
3. Barra di supporto
4. Foro
5. Custodia

Istruzioni di sicurezza

⚠ ATTENZIONE

- Assicurarsi di aver letto e compreso pienamente le istruzioni presenti nel documento prima di installare o utilizzare il prodotto. Conservare la confezione e il presente documento per farvi riferimento in futuro.
- Utilizzare il prodotto solo come descritto nel presente documento.
- Non utilizzare il prodotto se una parte è danneggiata o difettosa. Sostituire immediatamente un prodotto danneggiato o difettoso.
- Non far cadere il prodotto ed evitare impatti.
- Non spostare il prodotto durante il funzionamento.
- Tenere il prodotto lontano dalla portata dei bambini.

Configurazione del prodotto (immagine B + C)

1. Separare i due lati tirandoli fino alla larghezza desiderata.
2. Posizionare la barra di supporto **A**3 in uno dei 6 fori **A**4 per regolare l'angolatura e l'altezza.
3. Il prodotto ora è pronto all'uso.

ES Guía de inicio rápido

Soporte para portátil

NBSTND100SI

Para más información, consulte el manual ampliado en línea: **ned.is/nbstnd100si**

Uso previsto por el fabricante

Nedis NBSTND100SI es un soporte plegable para portátil.
El producto también sirve de soporte para otros artículos como tabletas y libros.
Pliegue el producto para transportarlo fácilmente y guárdelo en la bolsa suministrada.
Cualquier modificación del producto puede tener consecuencias para la seguridad, la garantía y el funcionamiento adecuado.

Partes principales (imagen A)

1. Almohadillas de agarre
2. Ganchos de protección
3. Barra de soporte
4. Orificio
5. Funda de almacenamiento

Instrucciones de seguridad

⚠ ADVERTENCIA

- Asegúrese de que ha leído y entendido completamente las instrucciones en este documento antes de instalar o utilizar el producto. Guarde el embalaje y este documento para futuras consultas.
- Utilice el producto únicamente tal como se describe en este documento.
- No use el producto si alguna pieza está dañada o presenta defectos. Sustituya inmediatamente un producto si presenta daños o está defectuoso.
- No deje caer el producto y evite que sufra golpes.
- No lo mueva mientras esté funcionando.
- Mantenga el producto fuera del alcance de los niños.

Cómo montar el producto (imagen B + C)

1. Separe ambos lados hasta la anchura deseada.
2. Coloque la barra de soporte **A**3 en uno de los 6 orificios **A**4 para ajustar el ángulo y la altura.
3. El producto está listo para su uso.

PT Guia de iniciação rápida

Suporte para notebook

NBSTND100SI

Para mais informações, consulte a versão alargada do manual on-line: **ned.is/nbstnd100si**

Utilização prevista

O NBSTND100SI da Nedis é um suporte para notebook dobrável.
Este produto também pode suportar outros artigos como tablets e livros.
Dobre o produto para facilitar o transporte e armazene-o com a bolsa fornecida.
Qualquer alteração do produto pode ter consequências em termos de segurança, garantia e funcionamento adequado.

Peças principais (imagem A)

1. Almofadas de aderência
2. Ganchos de proteção
3. Barra de apoio
4. Orifício
5. Bolsa de arrumação

Instruções de segurança

⚠ AVISO

- Certifique-se de que leu e compreendeu as instruções deste documento na íntegra antes de instalar ou utilizar o produto. Guarde a embalagem e este documento para referência futura.
- Utilize o produto apenas conforme descrito neste documento.
- Não utilize o produto caso uma peça esteja danificada ou defeituosa. Substitua imediatamente um produto danificado ou defeituoso.
- Não deixe cair o produto e evite impactos.
- Não mova o produto durante a operação.
- Mantenha o produto fora do alcance das crianças.

Instalação do produto (imagem B + C)

1. Puxe ambos os lados até obter a largura pretendida.
2. Coloque a barra de suporte **A**3 num dos 6 orifícios **A**4 para regular o ângulo e a altura.
3. O produto está agora pronto a ser usado.

SV Snabbstartsguide

Ställ för bärbar dator

NBSTND100SI

För ytterligare information, se den utökade manualen online: **ned.is/nbstnd100si**

Avsedd användning

Nedis NBSTND100SI är ett vikbart ställ för bärbar dator.
Produkten kan även fungera som ställ för andra artiklar såsom surfplattor och böcker.
Vik ihop produkten för att enkelt transportera den och förvara den i medföljande påse.
Modifiering av produkten kan medföra konsekvenser för säkerhet, garanti och korrekt funktion.

Huvuddelar (bild A)

1. Greppkuddar
2. Skyddskrokar
3. Stödskena
4. Hål
5. Förvaringspåse

Säkerhetsanvisningar

⚠ VARNING

- Säkerställ att du har läst och förstått alla instruktioner i detta dokument innan du installerar och använder produkten. Behåll förpackningen och detta dokument som framtida referens.
- Använd produkten endast enligt anvisningarna i detta dokument.
- Använd inte produkten om en del är skadad eller defekt. Byt omedelbart ut en skadad eller defekt produkt.
- Tappa inte produkten och skydda den mot slag.
- Flytta inte produkten när den arbetar.
- Förvara produkten utom räckhåll för barn.

Montera produkten (bild B + C)

1. Dra isär sidorna till önskad bredd.
2. Sätt i stödskenan **A**3 i ett av de sex hålen **A**4 för att ställa in vinkel och höjd.
3. Produkten är nu klar för användning.

FI Pika-aloitusopas

Kannettavan tietokoneen teline

NBSTND100SI

Katso tarkemmat tiedot käyttöoppaan laajemmasta verkkoversiosta: **ned.is/nbstnd100si**

Käyttötarkoitus

Nedis NBSTND100SI on kokoontaitettava kannettavan tietokoneen teline.
Tuote voi tukea myös muita esineitä, kuten tabletteja ja kirjoja.
Helpota kantamista taittamalla tuote kokoon ja säilytä tuotetta mukana toimitetussa pussissa.
Tuotteen muutokset voivat vaikuttaa turvallisuuteen, takuuseen ja asianmukaiseen toimintaan.

Tärkeimmät osat (kuva A)

1. Paikallaan pitävät pehmusteet
2. Suojakoukut
3. Tukipalkki
4. Reikä
5. Säilytyspussi

Turvallisuusohjeet

⚠ VAROITUS

- Huolehdi siitä, että olet lukenut ja ymmärtänyt tämän asiakirjan sisältämät ohjeet kokonaan ennen kuin asennat tuotteen tai käytät sitä. Säilytä pakkaus ja tämä asiakirja tulevaa tarvetta varten.
- Käytä tuotetta vain tässä asiakirjassa kuvatun mukaisesti.
- Älä käytä tuotetta, jos jokin sen osa on vaurioitunut tai viallinen. Vaihda vahingoittunut tai viallinen tuote välittömästi.
- Varo pudottamasta ja tönäisemästä tuotetta.
- Älä siirrä tuotetta käytön aikana.
- Pidä tuote poissa lasten ulottuvilta.

Tuotteen kokoaminen (kuvat B + C)

1. Vedä puolet erilleen toisistaan halutulle leveydelle.
2. Aseta tukipalkki **A**3 yhteen 6 reiästä **A**4 kulman ja korkeuden asettamiseksi.
3. Tuote on nyt käyttövalmis.

nedis

Notebook Stand

foldable design

NBSTND100SI

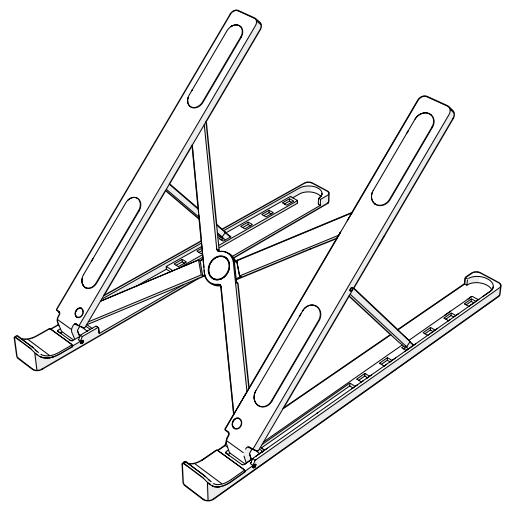

ned.is/nbtsbd100si

Nedis BV
Reitscheweg 1, 5232 BX 's-Hertogenbosch, the Netherlands
service@nedis.com

Specifications

Product	Notebook Stand
Article number	NBSTND100SI
Dimensions (l x w x h)	255 x 170 x 55 – 155 mm
Weight	± 260 g
Angle	6 adjustable angles
Compatibility	Devices up to 17 "
Material	Aluminium alloy, silicone

A

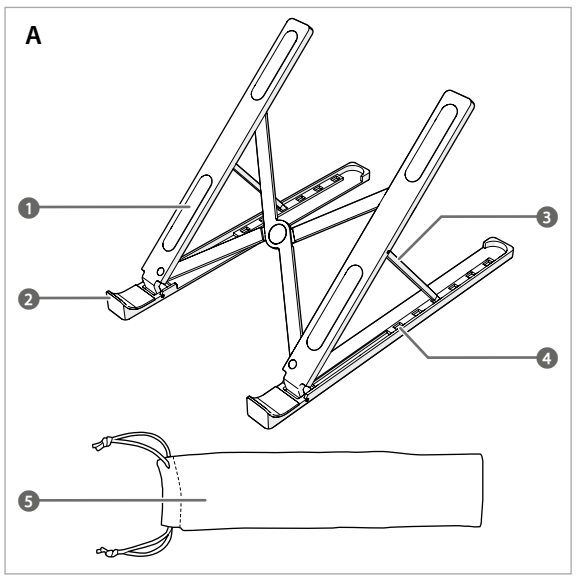

B

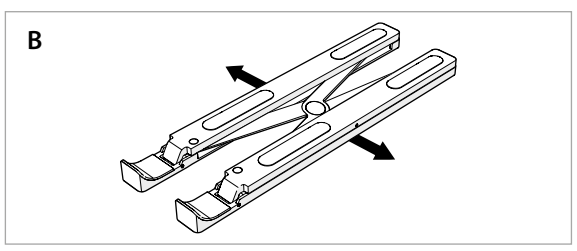

C

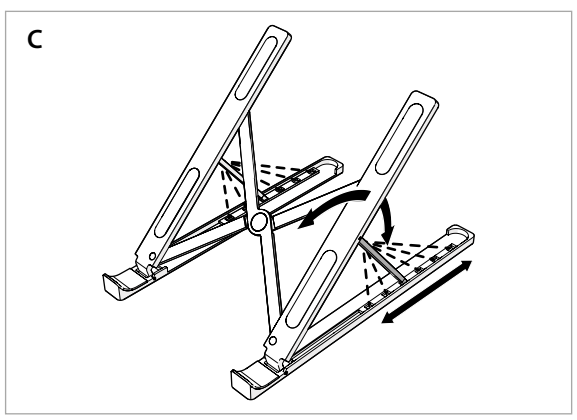

NO Hurtigguide

Notisbokstativ

NBSTND100SI

For mer informasjon, se den fullstendige bruksanvisningen på nett: **ned.is/nbstnd100si**

Tiltenkt bruk

Nedis-NBSTND100SI er et sammenleggbart stativ for bærbare datamaskiner.
Produktet kan også støtte andre elementer som nettbrett og bøker.
Brett sammen produktet for enkel bæring og oppbevar produktet med den medfølgende posen.
Eventuelle modifikasjoner av produktet kan ha konsekvenser for sikkerhet, garanti og funksjon.

Hoveddeler (bilde **A**)

1. Gripeputer
2. Beskyttende kroker
3. Støttestang
4. Hull
5. Oppbevaringspose

Sikkerhetsinstruksjoner

⚠ ADVARSEL

- Sørg for at du har lest og forstått instruksjonene i dette dokumentet før du installerer eller bruker produktet. Ta vare på emballasjen og dette dokumentet for fremtidig referanse.
- Produktet skal kun brukes som beskrevet i dette dokumentet.
- Ikke bruk produktet hvis det er skadet eller defekt. Bytt ut et skadet eller defekt produkt med det samme.
- Ikke mist produktet, og forhindre at det slås borti andre gjenstander.
- Ikke flytt produktet mens det er i drift.
- Hold produktet utilgjengelig for barn.

Sette opp produktet (bilde **B** + **C**)

1. Trekk begge sider fra hverandre til ønsket bredde.
2. Plasser støttestangen **A**3 i ett av de seks hullene **A**4 for å stille inn vinkelen og høyden.
3. Produktet er nå klart til bruk.

DA Vejledning til hurtig start

Notebook-stander

NBSTND100SI

Yderligere oplysninger findes i den udvidede manual online: **ned.is/nbstnd100si**

Tilsigtet brug

Nedis NBSTND100SI er foldbar notebook-stander.
Produktet kan også understøtte andre ting som tablets og bøger.
Fold produktet sammen for nemt at kunne bære og opbevare produktet med det medfølgende etui.
Enhver modificering af produktet kan have konsekvenser for sikkerhed, garanti og korrekt funktion.

Hoveddele (billede **A**)

1. Grebspuder
2. Beskyttende kroge
3. Støttebar
4. Hul
5. Opbevaringsetui

Sikkerhedsinstruktioner

⚠ ADVARSEL

- Sørg for, at du har læst og forstået instruktionerne i dette dokument fuldt ud, før du installerer eller bruger produktet. Gem emballagen og dette dokument, så det sidenhen kan læses.
- Anvend kun produktet som beskrevet i denne vejledning.
- Brug ikke produktet, hvis det er skadet eller defekt. Udskift straks et skadet eller defekt produkt.
- Tab ikke produktet og undgå at støde det.
- Flyt ikke produktet når det er i brug.
- Hold produktet uden for børns rækkevidde.

Opsætning af produktet (billede **B** + **C**)

1. Træk begge sider fra hinanden til den ønskede bredde.
2. Placer støttebaren **A**3 i en af de 6 huller **A**4 for at indstille vinkel og højde.
3. Produktet er nu klar til brug.

HU Gyors beüzemelési útmutató

Notebook állvány

NBSTND100SI

További információért lásd a bővített online kézikönyvet: **ned.is/nbstnd100si**

Tervezett felhasználás

A Nedis NBSTND100SI egy összecsukható notebook állvány.
A termékre más tárgyak is helyezhetők, például táblagép vagy könyv.
A termék könnyen összecsukható szállításhoz, a termék pedig a mellékelt tokban tárolható.
A termék bármilyen módosítása befolyásolhatja a biztonságot, a jótállást és a megfelelő működést.

Fő alkatrészek (**A** kép)

1. Fogópárnák
2. Védőkampók
3. Támasztórúd
4. Lyuk
5. Tároló tok

Biztonsági utasítások

⚠ FIGYELMEZTETÉS

- Ügyeljen arra, hogy a termék telepítése vagy használata előtt figyelmesen elolvasta és megértette az ebben a dokumentumban található információkat. Tartsa meg a csomagolást és ezt a dokumentumot későbbi használatra.
- A terméket csak az ebben a dokumentumban leírt módon használja.
- Ne használja a terméket, ha valamelyik része sérült vagy hibás. A sérült vagy meghibásodott terméket azonnal cserélje ki.
- Ne ejtse le a terméket és kerülje az ütődést.
- Ne mozgassa a terméket használat közben.
- Tartsa a terméket gyermekektől távol.

A termék beállítása (**B** + **C** kép)

1. Húzza szét a két oldalt a kívánt szélességre.
2. Helyezze a támasztórudat **A**3 a 6 lyuk egyikébe **A**4 a szög és a magasság beállításához.
3. A termék ezzel készen áll a használatra.

PL Przewodnik Szybki start

Stojak na laptopa

NBSTND100SI

Więcej informacji znajdziesz w rozszerzonej instrukcji obsługi online: **ned.is/nbstnd100si**

Przeznaczenie

Nedis NBSTND100SI to składany stojak na laptopa.
Produktu można również używać z innymi przedmiotami, takimi jak tablety i książki.
Złóż produkt, aby ułatwić jego przenoszenie i przechowuj go w dołączonym etui.
Wszelkie modyfikacje produktu mogą mieć wpływ na bezpieczeństwo, gwarancję i działanie.

Główne części (rysunek **A**)

1. Podkładki trzymające
2. Zakrzywienia ochronne
3. Wspornik
4. Otwór
5. Etui do przechowywania

Instrukcje bezpieczeństwa

⚠ OSTRZEŻENIE

- Przed zainstalowaniem lub użyciem produktu należy upewnić się, że instrukcje zawarte w niniejszym dokumencie zostały w pełni przeczytane i zrozumiane. Opakowanie oraz niniejszy dokument należy zachować na przyszłość.
- Produktu należy używać wyłącznie w sposób opisany w niniejszym dokumencie.
- Nie używaj produktu, jeśli jakakolwiek jego część jest zniszczona lub uszkodzona. Natychmiast wymień uszkodzony lub wadliwy produkt.
- Nie upuszczaj produktu i unikaj uderzania go.
- Nie przenoś produktu podczas jego pracy.
- Produkt należy przechowywać poza zasięgiem dzieci.

Ustawianie produktu (Ilustracja **B** + **C**)

1. Rozsuń obie strony na boki na żądaną szerokość.
2. Umieść wspornik **A**3 w jednym z 6 otworów **A**4, aby ustawić kąt i wysokość.
3. Produkt jest gotowy do użycia.

EL Οδηγός γρήγορης εκκίνησης

Βάση για φορητό υπολογιστή

NBSTND100SI

Για περισσότερες πληροφορίες δείτε το εκτενές online εγχειρίδιο: **ned.is/nbstnd100si**

Προοριζόμενη χρήση

Το Nedis NBSTND100SI είναι μία πτυσσόμενη βάση για φορητό υπολογιστή.
Το προϊόν μπορεί επίσης να υποστηρίξει άλλα αντικείμενα όπως τάμπλετ και βιβλία.
Διπλώστε το προϊόν για εύκολη μεταφορά και αποθηκεύστε το προϊόν με την παρεχόμενη θήκη.
Οποιαδήποτε τροποποίηση του προϊόντος μπορεί να έχει επιπτώσεις στην ασφάλεια, την εγγύηση και τη σωστή λειτουργία.

Κύρια μέρη (εικόνα **A**)

1. Αντιολισθητικές ταινίες
2. Άγκιστρα προστασίας
3. Μπάρα στήριξης
4. Τρύπα
5. Θήκη αποθήκευσης

Οδηγίες ασφάλειας

⚠ ΠΡΟΕΙΔΟΠΟΙΗΣΗ

- Βεβαιωθείτε ότι έχετε διαβάσει και κατανοήσει αυτές τις οδηγίες πριν εγκαταστήσετε ή χρησιμοποιήσετε το προϊόν. Κρατήστε τη συσκευασία και το κείμενο για μελλοντική αναφορά.
- Χρησιμοποιείτε το προϊόν μόνο σύμφωνα με αυτό το έγγραφο.
- Μην χρησιμοποιείτε το προϊόν εάν οποιοδήποτε τμήμα του έχει ζημιά ή ελάττωμα. Αντικαταστήστε αμέσως ένα χαλασμένο ή ελαττωματικό προϊόν.
- Μην ρίχνετε κάτω το προϊόν και αποφύγετε τα τραντάγματα.
- Μην μετακινείτε το προϊόν κατά τη λειτουργία.
- Να φυλάσσεται μακριά από παιδιά.

Ρύθμιση του προϊόντος (εικόνα **B** + **C**)

1. Τραβήξτε την μια πλευρά μακριά από την άλλη έως το επιθυμητό πλάτος.
2. Τοποθετήστε την μπάρα στήριξης **A**3 σε μια από τις 6 τρύπες **A**4 για να ρυθμίσετε την γωνία και το ύψος.
3. Το προϊόν είναι τώρα έτοιμο προς χρήση.

SK Rýchly návod

Stojan na notebook

NBSTND100SI

Viac informácií nájdete v rozšírenom návode online:**ned.is/nbstnd100si**

Určené použitie

Nedis NBSTND100SI je výklopný stojan na notebook.
Tento výrobok môže tiež podopierať iné predmety, ako sú napríklad tablety a knihy.
Sklopte výrobok na ľahké prenášanie a uskladnenie pomocou dodaného puzdra.
Každá zmena výrobku môže mať následky na bezpečnosť, záruku a správne fungovanie.

Hlavné časti (obrázok **A**)

1. Protisklzové podložky
2. Ochranné háčiky
3. Podperná tyčka
4. Otvor
5. Odkladacie puzdro

Bezpečnostné pokyny

⚠ VAROVANIE

- Pred inštaláciou alebo použitím výrobku si nezabudnite prečítať a pochopiť všetky pokyny v tomto dokumente. Uchovajte obal a tento dokument pre potreby v budúcnosti.
- Výrobok používajte len podľa opisu v tomto dokumente.
- Výrobok nepoužívajte, ak je jeho časť poškodená alebo chybná. Poškodený alebo chybný výrobok okamžite vymeňte.
- Dávajte pozor, aby vám výrobok nepadol a zabráňte nárazom.
- Nepremiestňujte výrobok počas činnosti.
- Výrobok udržujte mimo dosahu detí.

Inštalácia výrobku (obrázok **B** + **C**)

1. Roztiahnite obe strany do požadovanej šírky.
2. Umiestnite podpernú tyčku **A**3 do jedného zo 6 otvorov **A**4 na nastavenie uhla a výšky.
3. Teraz je výrobok pripravený na používanie.

CS Rychlý návod

Stojan na notebook

NBSTND100SI

Více informací najdete v rozšířené příručce online: **ned.is/nbstnd100si**

Zamýšlené použití

NBSTND100SI značky Nedis je skládací stojan na notebook.
Výrobek lze použít také jako oporu pro tablety nebo knihy.
Pro snadné přenášení a skladování výrobku v dodaném pouzdře výrobek složte.
Jakékoli úpravy výrobku mohou ovlivnit jeho bezpečnost, záruku a správné fungování.

Hlavní části (obrázek **A**)

1. Protiskluzové plochy
2. Ochranné háčky
3. Podpěra
4. Otvor
5. Pouzdro

Bezpečnostní pokyny

⚠ VAROVÁNÍ

- Před instalací či používáním výrobku si nejprve kompletně přečtěte pokyny obsažené v tomto dokumentu a ujistěte se, že jim rozumíte. Tento dokument a balení uschovejte pro případné budoucí použití.
- Výrobek používejte pouze tak, jak je popsáno v tomto dokumentu.
- Výrobek nepoužívejte, pokud je jakákoli část poškozená nebo vadná. Poškozený nebo vadný výrobek okamžitě vyměňte.
- Zabraňte pádu výrobku a chraňte jej před nárazy.
- Během provozu výrobek nepřemisťujte.
- Výrobek udržujte mimo dosah dětí.

Sestavení výrobku (obrázek **B** + **C**)

1. Roztáhněte obě strany od sebe do požadované šířky.
2. Založením podpěry **A**3 do jednoho z 6 otvorů **A**4 nastavte požadovaný úhel a výšku.
3. Výrobek je nyní připraven k použití.

RO Ghid rapid de inițiere

Stativ de notebook

NBSTND100SI

Pentru informații suplimentare, consultați manualul extins, disponibil online: **ned.is/nbstnd100si**

Utilizare preconizată

Produsul Nedis NBSTND100SI este un stativ de notebook pliabil.
Produsul poate servi ca suport și pentru alte obiecte, cum ar fi tablete și cărți.
Pliați produsul pentru a-l transporta ușor și depozitați produsul în husa furnizată.
Orice modificare a produsului poate avea consecințe pentru siguranța, garanția și funcționarea corectă a produsului.

Piese principale (imagine **A**)

1. Pernuțe de prindere
2. Cârlige de protecție
3. Bară de suport
4. Orificiu
5. Husă de depozitare

Instrucțiuni de siguranță

⚠ AVERTISMENT

- Asigurați-vă că ați citit complet și că ați înțeles instrucțiunile din acest document înainte de a instala sau utiliza produsul. Păstrați ambalajul și acest document pentru a le consulta ulterior.
- Folosiți produsul exclusiv conform descrierii din acest document.
- Nu folosiți produsul dacă o piesă este deteriorată sau defectă. Înlocuiți imediat produsul deteriorat sau defect.
- Nu lăsați produsul să cadă și evitați ciocnirile elastice.
- Nu deplasați produsul în timpul funcționării.
- Nu lăsați produsul la îndemâna copiilor.

Setarea produsului (imagine **B** + **C**)
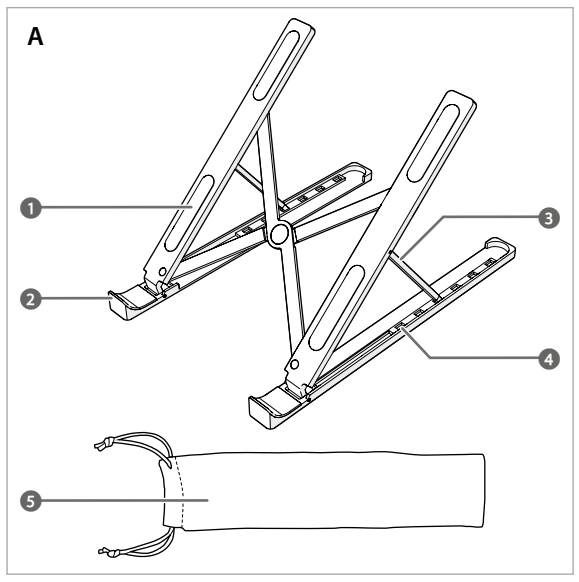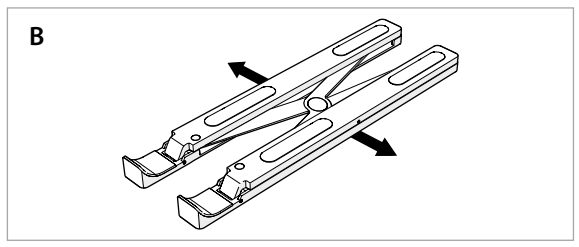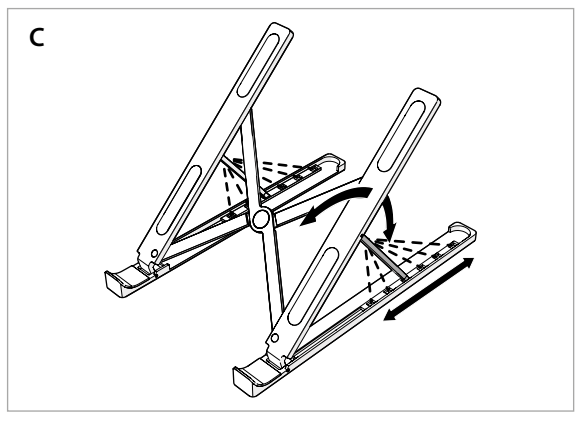
1. Extindeți ambele laturi la dimensiunea dorită.
2. Puneți bara de suport **A**3 într-unul din cele 6 orificii **A**4 pentru a ajusta unghiul și înălțimea.
3. Produsul este acum pregătit pentru a fi folosit.