defender

TRIFLES MAKE PERFECTION

Rager

Gaming wheel

Operation manual

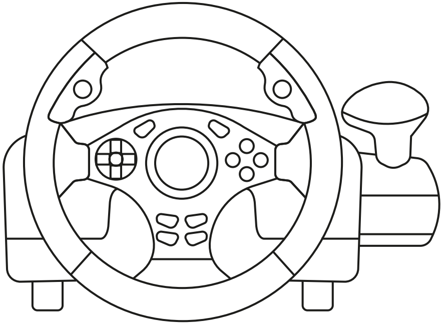

1. Table Functions Keys

Buttons	PS4	PS3	PC	Xbox 360	Xbox One/S/X	Android	SWITCH
A	※	※	3	A	A	A	A
B	○	○	2	B	B	B	B
X	□	□	4	X	X	X	X
Y	△	△	1	Y	Y	Y	Y
LS	L3	L3	11	L3	L3	L3	L3
RS	R3	R3	12	R3	R3	R3	R3
LT	L2	L2	7	LT	LT	L2	ZL
RT	R2	R2	8	RT	RT	R2	ZR
SELECT	SHARE	SELECT	9	BACK	⧉	SELECT	-
START	OPTIONS	START	10	START	☰	START	+
PS	PS	PS	MODE	HOME	HOME		⌂
SEN							
Pedal refueling	R2	※	LY	RT	RT	R2	A
Pedal brake	L2	□	LY	LT	LT	L2	B
Gear lever R1	R1	R1	6	RB	RB	R1	R
Gear lever L1	L1	L1	5	LB	LB	L1	L

2. Fastening

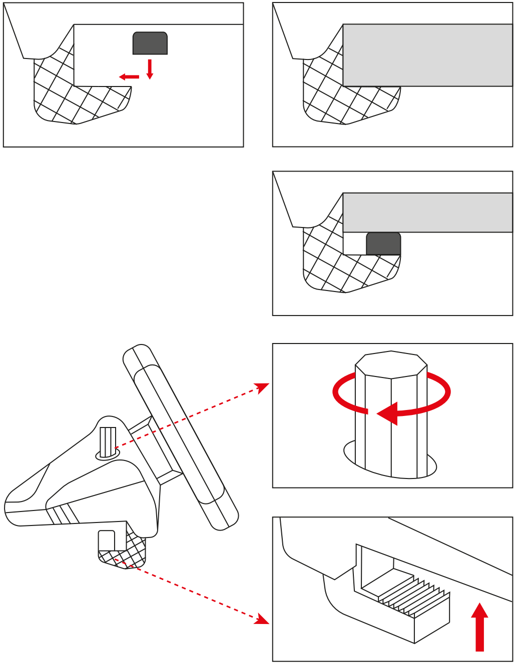

3. Connecting pedals

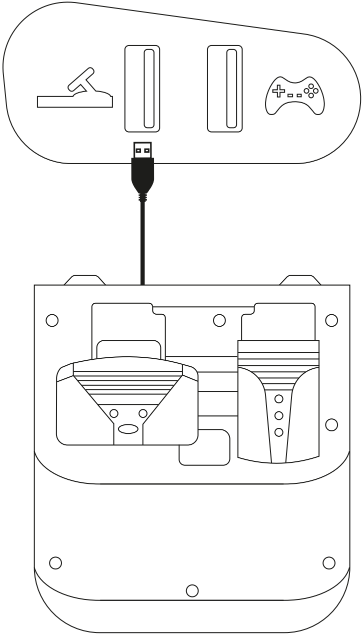

4. Connecting to Windows

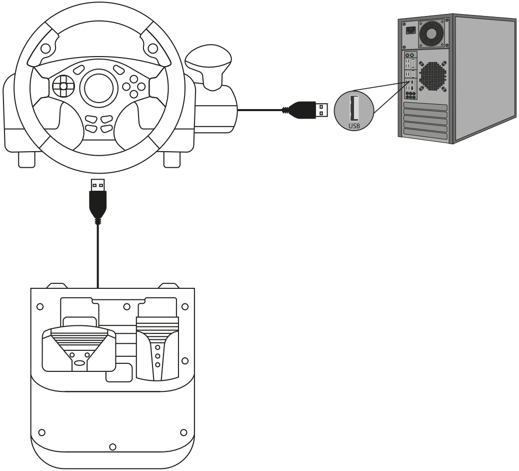

By default, the steering wheel operates in Xinput mode

To switch to Dinput mode,
press and hold for 3 seconds

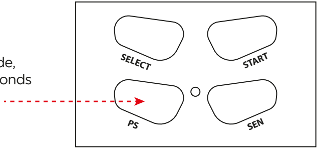

5. Checking the serviceability of the steering wheel in Windows

1. Press WIN+R on your computer keyboard
2. In the window that opens, type joy.cpl and click OK
3. In the window that opens, select the steering wheel and click the “Properties” button
4. Turn the steering wheel and press the pedals and buttons to make sure they work

6. Connecting to PS3

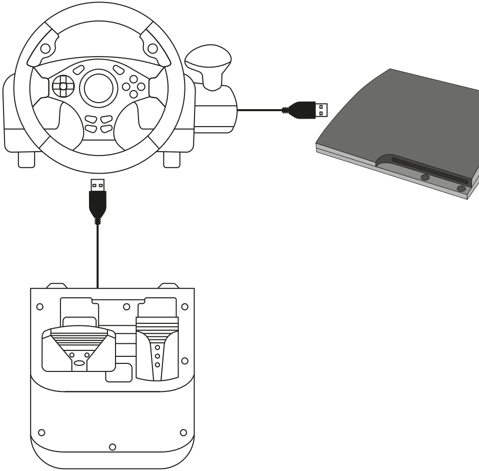

To switch pedals to L2 / R2 press L3 + START and hold for 3 seconds

7. Connecting to PS4

1. Turn off your PS4 controller while holding the HOME button
2. Connect pedals to the left USB port
3. Connect the switched off gamepad with a wire to the right USB port

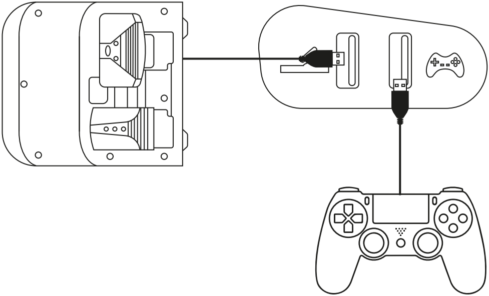

4. Connect the steering wheel to PS4

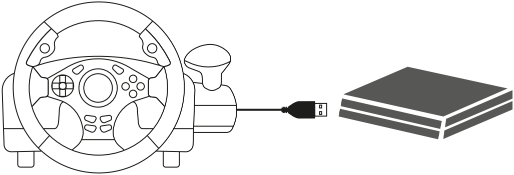

8. Connecting to XBOX 360

ATTENTION: to connect the steering wheel to the XBOX360, a wired gamepad from the XBOX 360 is required! It is impossible to connect the steering wheel to the XBOX360 using a wireless gamepad from the XBOX360!

1. Connect pedals to the left USB port
2. Connect your wired XBOX 360 controller to the right USB port

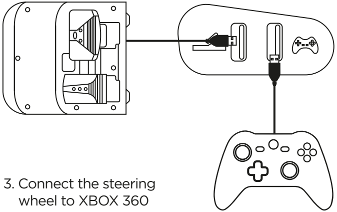

3. Connect the steering wheel to XBOX 360

9. Connecting to XBOX One

1. Turn off your XBOX One controller by holding the HOME button
2. Connect pedals to the left USB port
3. Connect the switched off gamepad with a wire to the right USB port

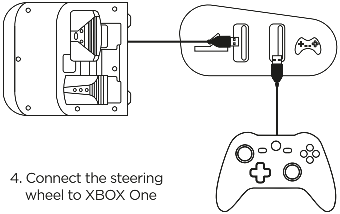

4. Connect the steering wheel to XBOX One

10. Connecting to XBOX Series X

1. Turn off your XBOX Series X controller by holding the HOME button
2. Connect pedals to the left USB port
3. Connect the switched off gamepad with a wire to the right USB port

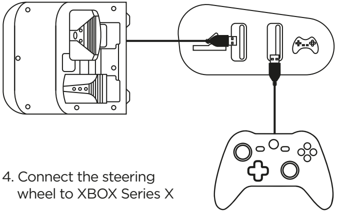

4. Connect the steering wheel to XBOX Series X

11. Connection to Switch

1. Open settings and in the **Controllers and Sensor**s section set **Pro Controller Wired Communication** to **On**

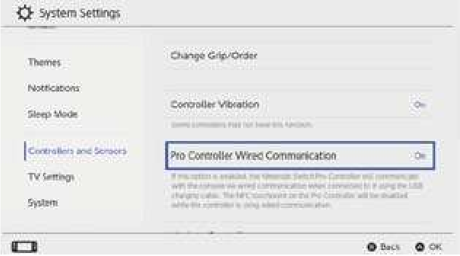

Controller Vibration On

Pro Controller Wired Communication On

2. Set **Controller Vibration** to **On** position

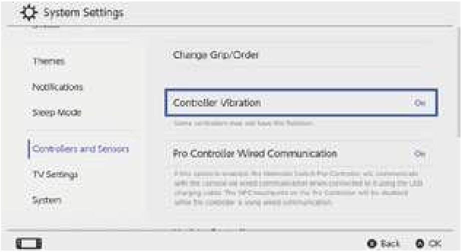

System Settings

Themes

Notifications

Sleep Mode

Controllers and Sensors

TV Settings

System

Change Grip/Order

Controller Vibration On

Pro Controller Wired Communication On

3. Connect pedals to the left USB port
4. Connect the steering wheel to Switch

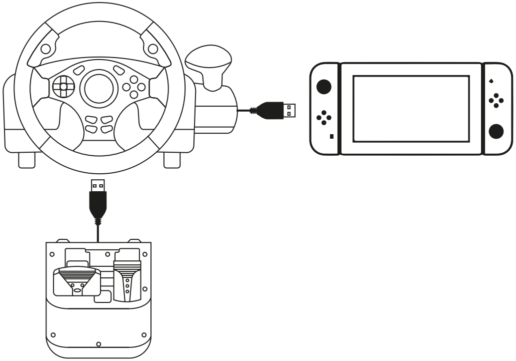

12. Connecting to Android

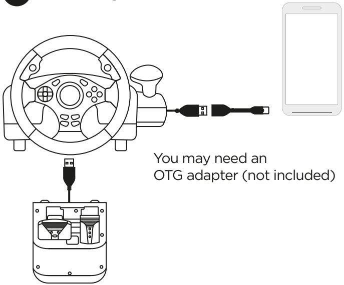

You may need an
OTG adapter (not included)

13. Checking the serviceability of the steering wheel in Android

1. Download and install the Gamepad Tester application from Google Play
2. Turn the steering wheel and press the pedals and buttons to make sure they work

14. Sensitivity adjustment*

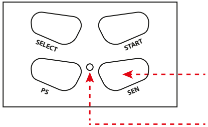

Hold for 2 sec

The LED will start blinking

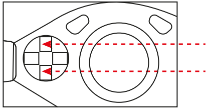

Press up or down to select from 7 sensitivity levels

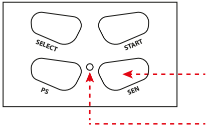

To remember the selected sensitivity level, hold for 2 seconds

The LED will stop blinking

*Default is sensitivity level 4

15. Switch between digital/analog mode

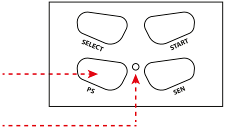

Hold for 2 sec

LED will change color

🟢 Digital mode

🔴 Analog mode

ARM

1. **Սեղանի գործառույթների ստեղներ**
2. **Ամրացում**
3. **Միացնող պեդալներ**
4. **Միացում Windows-ին**
   Լռելյայնորեն, ղեկը գործում է Xinput t ռեժիմում
   Dinput ռեժիմին անցնելու համար սեղմեք և պահեք 3 վայրկյան
5. **Windows-ում ղեկի սպասարկման ստուգում**
   1. Ձեր համակարգչի ստեղնաշարի վրա սեղմեք WIN+R
   2. Բացվող պատուհանում մուտքագրեք joy.cpl և սեղմեք OK
   3. Բացվող պատուհանում ընտրեք ղեկը և սեղմեք «Հատկություններ» կոճակը
   4. Պտտե՛ք ղեկը և սեղմե՛ք ոտնակները և կոճակները՝ համոզվելու համար, որ դրանք աշխատում
6. **Միացում PS3-ին**
   Պեդալները L2 / R2-ին փոխելու համար սեղմեք L3 + START և պահեք 3 վայրկյան
7. **Միացում PS4-ին**
   1. Անջատեք ձեր PS4 կարգավորիչը՝ պահելով HOME կոճակը
   2. Միացրեք ոտնակները ձախ USB պորտին
   3. Անջատված gamepad-ը մետաղալարով միացրեք աջ USB պորտին
   4. Ղեկը միացրեք PS4-ին
8. **Միացում XBOX 360-ին**
   ՈՒՇԱԴՐՈՒԹՅՈՒՆ. ղեկը XBOX360-ին միացնելու համար անհրաժեշտ է XBOX 360-ից լարային խաղային պահոց: Անհնար է միացնել ղեկը XBOX360-ին՝ օգտագործելով XBOX360-ի անլար խաղային պահոց:
   1. Միացրեք ոտնակները ձախ USB պորտին
   2. Միացրեք ձեր լարով XBOX 360 կարգավորիչը աջ USB պորտին
   3. Ղեկը միացրեք XBOX 360-ին
9. **Միացում XBOX One-ին**
   1. Անջատեք ձեր XBOX One կարգավորիչը՝ սեղմելով HOME կոճակը
   2. Միացրեք ոտնակները ձախ USB պորտին
   3. Անջատված gamepad-ը մետաղալարով միացրեք աջ USB պորտին
   4. Ղեկը միացրեք XBOX One-ին
10. **Միացում XBOX Series X-ին**
    1. Անջատեք ձեր XBOX Series X կարգավորիչը՝ սեղմելով HOME կոճակը
    2. Միացրեք ոտնակները ձախ USB պորտին
    3. Անջատված gamepad-ը մետաղալարով միացրեք աջ USB պորտին
    4. Ղեկը միացրեք XBOX Series X-ին
11. **Միացում NS-Switch-ին**
    1. Բացեք կարգավորումները և Կարգավորիչներ և սենսորներ բաժնում դրեք Pro Controlle Wired Communication-ը միացված
    2. Կարգավորիչի թրթռումը միացված դրեք
    3. Միացրեք ոտնակները աջ USB պորտին
    4. Միացրեք ղեկը Switch-ին
12. **Միացում Android-ին**
    Ձեզ կարող է անհրաժեշտ լինել OTG ադապտեր (ներառված չէ)
13. **Անդրոիդում ղեկի սպասարկման ստուգում**
    1. Ներբեռնեք և տեղադրեք Gamepad Tester հավելվածը Google Play-ից
    2. Պտտե՛ք ղեկը և սեղմե՛ք ոտնակները և կոճակները՝ համոզվելու համար, որ դրանք աշխատում
14. **Զգայունության կարգավորում***
    Պահեք 2 վայրկյան
    LED-ը կսկսի թարթել
    Սեղմեք վեր կամ վար՝ զգայունության 7 մակարդակներից ընտրելու համար
    Ընտրված զգայունության մակարդակը հիշելու համար պահեք 2 վայրկյան
    LED-ը կդադարի թարթել
    *Լռելյայն զգայունության մակարդակ 4 է
15. **Անցում թվային/անալոգային ռեժիմի միջև**
    Պահեք 2 վայրկյան
    LED-ը կփոխի գույնը
    Թվային ռեժիմ
    Անալոգային ռեժիմ

AZE

1. **Cədvəl funksiyaları düymələri**
2. **Bərkitmə**
3. **Pedalların birləşdirilməsi**
4. **Windows-a qoşulma**
   Varsayılan olaraq, sükan çarxı Xinput t rejimində işləyir
   Dinput rejiminə keçmək üçün 3 saniyə basıb saxlayın
5. **Windows-da sükan çarxının xidmət qabiliyyətinin yoxlanılması**
   1. Kompüterinizin klaviaturasında WIN+R düymələrini basın
   2. Açılan pəncərədə joy.cpl yazın və OK düyməsini basın
   3. Açılan pəncərədə sükan çarxını seçin və "Xüsusiyyətlər" düyməsini sıxın
   4. Sükan çarxını döndərin və onların işlədiyinə əmin olmaq üçün pedalları və düymələri basın
6. **PS3-ə qoşulur**
   Pedalları L2 / R2 vəziyyətinə keçirmək üçün L3 + START düyməsini basın və 3 saniyə saxlayın
7. **PS4-ə qoşulur**
   1. HOME düyməsini basaraq PS4 nəzarət cihazınızı söndürün
   2. Pedalları sol USB portuna qoşun
   3. Söndürülmüş gamepadı naqillə sağ USB portuna qoşun
   4. Sükan çarxını PS4-ə qoşun
8. **XBOX 360-a qoşulur**
   DİQQƏT: sükanı XBOX360-a qoşmaq üçün XBOX 360-dan simli gamepad tələb olunur! XBOX360-dan simsiz gamepad istifadə edərək sükanı XBOX360-a qoşmaq mümkün deyil!
   1. Pedalları sol USB portuna qoşun
   2. Simli XBOX 360 nəzarət cihazınızı sağ USB portuna qoşun
   3. Sükan çarxını XBOX 360-a qoşun
9. **XBOX One-a qoşulur**
   1. HOME düyməsini basıb XBOX One nəzarət cihazınızı söndürün
   2. Pedalları sol USB portuna qoşun
   3. Söndürülmüş gamepadı naqillə sağ USB portuna qoşun
   4. Sükan çarxını XBOX One-a qoşun
10. **XBOX Series X-ə qoşulur**
    1. HOME düyməsini basıb XBOX Series X kontrollerinizi söndürün
    2. Pedalları sol USB portuna qoşun
    3. Söndürülmüş gamepadı naqillə sağ USB portuna qoşun
    4. Sükan çarxını XBOX Series X-ə qoşun
11. **NS-Switch-ə qoşulma**
    1. Parametrləri açın və Controllers and Sensors bölməsində Pro Controlle Wired Communication-ı Aktiv olaraq təyin edin.
    2. Controller Vibration-ı On vəziyyətinə qoyun
    3. Pedalları sağ USB portuna qoşun
    4. Sükan çarxını Switch-ə qoşun
12. **Android-ə qoşulur**
    OTG adapterinə ehtiyacınız ola bilər (daxil deyil)
13. **Android-də sükan çarxının xidmət qabiliyyətinin yoxlanılması**
    1. Google Play-dən Gamepad Tester proqramını yükləyin və quraşdırın
    2. Sükan çarxını döndərin və onların işlədiyinə əmin olmaq üçün pedalları və düymələri basın
14. **Həssaslığın tənzimlənməsi***
    2 saniyə saxlayın
    LED yanıb-sönməyə başlayacaq
    7 həssaslıq səviyyəsindən seçmək üçün yuxarı və ya aşağı basın
    Seçilmiş həssaslıq səviyyəsini yadda saxlamaq üçün 2 saniyə saxlayın
    LED yanıb-sönməyi dayandıracaq
    *Defolt olaraq həssaslıq səviyyəsi 4-dür
15. **Rəqəmsal/analoq rejim arasında keçid**
    2 saniyə saxlayın
    LED rəngini dəyişəcək
    Rəqəmsal rejim
    Analoq rejim

BEL

1. **Клавішы функцый табліцы**
2. **Замацаванне**
3. **Падключэнне педаляў**
4. **Падключэнне да Windows**
   По змаўчанні руль працуе ў рэжыме Xinput t
   Каб пераключыцца ў рэжым Dinput, націсніце і ўтрымлівайце 3 секунды
5. **Праверка спраўнасці руля ў windows**
   1. Націсніце WIN+R на клавіятуры кампутара
   2. У якое адкрылася акне ўвядзіце joy.cpl і націсніце OK
   3. У якое адкрылася акне абярыце руль і націсніце кнопку «Уласцівасці».
   4. Павярніце руль і націсніце на педалі і кнопкі, каб пераканацца, што яны працуюць
6. **Падключэнне да PS3**
   Каб пераключыць педалі на L2 / R2, націсніце L3 + START і ўтрымлівайце 3 секунды
7. **Падключэнне да PS4**
   1. Выключыце кантролер PS4, утрымліваючы кнопку HOME
   2. Падключыце педалі да левага порта USB
   3. Падключыце выключаны геймпад провадам да правага порта USB
   4. Падключыце руль да PS4
8. **Падключэнне да XBOX 360**
   УВАГА: для падлучэння руля да XBOX360 неабходны праваднаой геймпад ад XBOX 360! Немагчыма падключыць руль да XBOX360 з дапамогай бесправаднога геймпада ад XBOX360!
   1. Падключыце педалі да левага порта USB
   2. Падключыце правадной кантролер XBOX 360 да правага порта USB
   3. Падключыце руль да XBOX 360
9. **Падключэнне да XBOX One**
   1. Выключыце кантролер XBOX One, утрымліваючы кнопку HOME
   2. Падключыце педалі да левага порта USB
   3. Падключыце выключаны геймпад провадам да правага порта USB
   4. Падключыце руль да XBOX One
10. **Падключэнне да XBOX Series X**
    1. Выключыце кантролер XBOX Series X, утрымліваючы кнопку HOME
    2. Падключыце педалі да левага порта USB
    3. Падключыце выключаны геймпад провадам да правага порта USB
    4. Падключыце руль да XBOX Series X
11. **Падключэнне да NS-Switch**
    1. Адкрыйце налады і ў раздзеле "Кантролеры і датчыкі" ўсталюйце правадную сувязь Pro Controlle на "Уключана".
    2. Усталюйце вібрацыю кантролера ў становішча "Уключана".
    3. Падключыце педалі да правага порта USB
    4. Падключыце руль да Switch
12. **Падключэнне да Android**
    Вам можа спатрэбіцца адаптар OTG (не ўваходзіць у камплект)
13. **Праверка спраўнасці руля ў андроід**
    1. Спампуйце і ўсталюйце праграму Gamepad Tester з Google Play
    2. Павярніце руль і націсніце на педалі і кнопкі, каб пераканацца, што яны працуюць
14. **Рэгуляванне адчувальнасці***
    Затрымаецеся на 2 секунды
    Святлодыёд пачне міргаць
    Націсніце ўверх ці ўніз, каб выбраць адзін з 7 узроўняў адчувальнасці
    Каб запомніць абраны ўзровень адчувальнасці, утрымлівайце кнопку на працягу 2 секунд
    Святлодыёд перастане міргаць
    * Па змаўчанні ўзровень адчувальнасці 4
15. **Пераключэнне паміж лічбавым і аналагавым рэжымам**
    Затрымаецеся на 2 секунды
    Святлодыёд зменіць колер
    Лічбавы рэжым
    Аналагавы рэжым

CZ

1. **Klávesy tabulkových funkcí**
2. **Zapínání**
3. **Připojení pedálů**
4. **Připojování k systému Windows**
   Ve výchozím nastavení volant funguje v režimu Xinput t
   Chcete-li přepnout do režimu Dinput, stiskněte a podržte na 3 sekundy
5. **Kontrola provozuschopnosti volantu ve Windows**
   1. Stiskněte WIN+R na klávesnici počítače
   2. V okně, které se otevře, napište joy.cpl a klikněte na OK
   3. V okně, které se otevře, vyberte volant a klikněte na tlačítko „Vlastnosti".
   4. Otočte volantem a stiskněte pedály a tlačítka, abyste se ujistili, že fungují
6. **Připojení k PS3**
   Pro přepnutí pedálů na L2 / R2 stiskněte L3 + START a podržte po dobu 3 sekund
7. **Připojení k PS4**
   1. Vypněte ovladač PS4 a zároveň držte tlačítko HOME
   2. Připojte pedály k levému portu USB
   3. Zapojte vypnutý gamepad kabelem do pravého USB portu
   4. Připojte volant k PS4
8. **Připojení k XBOX 360**
   POZOR: pro připojení volantu k XBOX360 je nutný kabelový gamepad z XBOX 360! Není možné připojit volant k XBOX360 pomocí bezdrátového gamepadu z XBOX360!
   1. Připojte pedály k levému portu USB
   2. Připojte kabelový ovladač XBOX 360 k pravému portu USB
   3. Připojte volant k XBOX 360
9. **Připojení k XBOX One**
   1. Vypněte ovladač XBOX One přidržením tlačítka HOME
   2. Připojte pedály k levému portu USB
   3. Zapojte vypnutý gamepad kabelem do pravého USB portu
   4. Připojte volant k XBOX One
10. **Připojení k XBOX Series X**
    1. Vypněte ovladač XBOX Series X přidržením tlačítka HOME
    2. Připojte pedály k levému portu USB
    3. Zapojte vypnutý gamepad kabelem do pravého USB portu
    4. Připojte volant k XBOX Series X
11. **Připojení k NS-Switch**
    1. Otevřete nastavení a v části Controllers and Sensors nastavte Pro Controlle Wired Communication na On
    2. Nastavte Vibrace ovladače do polohy Zapnuto
    3. Připojte pedály k pravému portu USB
    4. Připojte volant ke spínači
12. **Připojování k systému Android**
    Možná budete potřebovat adaptér OTG (není součástí dodávky)
13. **Kontrola provozuschopnosti volantu v systému Android**
    1. Stáhněte a nainstalujte aplikaci Gamepad Tester z Google Play
    2. Otočte volantem a stiskněte pedály a tlačítka, abyste se ujistili, že fungují
14. **Nastavení citlivosti***
    Podržte po dobu 2 sekund
    LED dioda začne blikat
    Stisknutím nahoru nebo dolů vyberte ze 7 úrovní citlivosti
    Chcete-li si zapamatovat zvolenou úroveň citlivosti, podržte na 2 sekundy
    LED přestane blikat
    *Výchozí je úroveň citlivosti 4
15. **Přepínání mezi digitálním/analogovým režimem**
    Podržte po dobu 2 sekund
    LED změní barvu
    Digitální režim
    Analogový režim

DE

1. **Tabellenfunktionstasten**
2. **Befestigung**
3. **Pedale verbinden**
4. **Verbindung zu Windows herstellen**
   Standardmäßig arbeitet das Lenkrad im Xinput-t-Modus
   Um in den Dinput-Modus zu wechseln, halten Sie die Taste 3 Sekunden lang gedrückt
5. **Überprüfen der Funktionsfähigkeit des Lenkrads in Windows**
   1. Drücken Sie WIN+R auf Ihrer Computertastatur
   2. Geben Sie im sich öffnenden Fenster „joy.cpl“ ein und klicken Sie auf „OK“.
   3. Wählen Sie im sich öffnenden Fenster das Lenkrad aus und klicken Sie auf die Schaltfläche „Eigenschaften“.
   4. Drehen Sie das Lenkrad und drücken Sie die Pedale und Tasten, um sicherzustellen, dass sie funktionieren
6. **Anschließen an PS3**
   Um die Pedale auf L2/R2 umzuschalten, drücken Sie L3 + START und halten Sie sie 3 Sekunden lang gedrückt
7. **Verbindung mit PS4 herstellen**
   1. Schalten Sie Ihren PS4-Controller aus, während Sie die HOME-Taste gedrückt halten
   2. Schließen Sie die Pedale an den linken USB-Anschluss an
   3. Verbinden Sie das ausgeschaltete Gamepad mit einem Kabel mit dem rechten USB-Anschluss
   4. Verbinden Sie das Lenkrad mit der PS4
8. **Verbindung zur XBOX 360 herstellen**
   ACHTUNG: Um das Lenkrad mit der XBOX360 zu verbinden, ist ein kabelgebundenes Gamepad von der XBOX 360 erforderlich! Es ist unmöglich, das Lenkrad über ein kabelloses Gamepad von der XBOX360 mit der XBOX360 zu verbinden!
   1. Pedale an den linken USB-Anschluss anschließen
   2. Schließen Sie Ihren kabelgebundenen XBOX 360-Controller an den rechten USB-Anschluss an
   3. Verbinden Sie das Lenkrad mit der XBOX 360
9. **Verbindung mit XBOX One herstellen**
   1. Schalten Sie Ihren XBOX One-Controller aus, indem Sie die HOME-Taste gedrückt halten
   2. Schließen Sie die Pedale an den linken USB-Anschluss an
   3. Verbinden Sie das ausgeschaltete Gamepad mit einem Kabel mit dem rechten USB-Anschluss
   4. Verbinden Sie das Lenkrad mit der XBOX One
10. **Verbindung zur XBOX Series X herstellen**
    1. Schalten Sie Ihren XBOX Series X-Controller aus, indem Sie die HOME-Taste gedrückt halten
    2. Schließen Sie die Pedale an den linken USB-Anschluss an
    3. Verbinden Sie das ausgeschaltete Gamepad mit einem Kabel mit dem rechten USB-Anschluss
    4. Verbinden Sie das Lenkrad mit der XBOX Series X
11. **Verbindung zum NS-Switch**
    1. Öffnen Sie die Einstellungen und stellen Sie im Abschnitt „Controller und Sensoren“ die kabelgebundene Pro Controlle-Kommunikation auf „Ein“.
    2. Stellen Sie die Controller-Vibration auf die Position „Ein“.
    3. Schließen Sie die Pedale an den rechten USB-Anschluss an
    4. Verbinden Sie das Lenkrad mit dem Schalter
12. **Verbindung mit Android herstellen**
    Möglicherweise benötigen Sie einen OTG-Adapter (nicht im Lieferumfang enthalten).
13. **Überprüfung der Funktionsfähigkeit des Lenkrads in Android**
    1. Laden Sie die Gamepad Tester-Anwendung von Google Play herunter und installieren Sie sie
    2. Drehen Sie das Lenkrad und drücken Sie die Pedale und Tasten, um sicherzustellen, dass sie funktionieren
14. **Empfindlichkeitseinstellung***
    2 Sek. gedrückt halten
    Die LED beginnt zu blinken
    Drücken Sie nach oben oder unten, um aus 7 Empfindlichkeitsstufen auszuwählen
    Um die ausgewählte Empfindlichkeitsstufe zu speichern, halten Sie die Taste 2 Sekunden lang gedrückt
    Die LED hört auf zu blinken
    *Standardeinstellung ist Empfindlichkeitsstufe 4
15. **Umschalten zwischen Digital-/Analogmodus**
    2 Sekunden lang gedrückt halten
    Die LED ändert ihre Farbe
    Digitalmodus
    Analogmodus

ES

1. **Teclas de funciones de tabla**
2. **Fijación**
3. **Conexión de pedales**
4. **Conexión a Windows**
   De forma predeterminada, el volante funciona en modo Xinput t
   Para cambiar al modo Dinput, mantenga presionado durante 3 segundos
5. **Comprobación de la capacidad de servicio del volante en Windows**
   1. Presione WIN+R en el teclado de su computadora
   2. En la ventana que se abre, escriba joy.cpl y haga clic en Aceptar.
   3. En la ventana que se abre, seleccione el volante y haga clic en el botón "Propiedades".
   4. Gire el volante y presione los pedales y botones para asegurarse de que funcionen.
6. **Conexión a PS3**
   Para cambiar los pedales a L2 / R2 presione L3 + START y manténgalo presionado durante 3 segundos
7. **Conexión a PS4**
   1. Apague su controlador de PS4 mientras mantiene presionado el botón INICIO
   2. Conecte los pedales al puerto USB izquierdo
   3. Conecte el gamepad apagado con un cable al puerto USB derecho
   4. Conecta el volante a PS4
8. **Conexión a XBOX 360**
   ATENCIÓN: para conectar el volante a la XBOX360, se requiere un gamepad con cable de la XBOX 360. ¡Es imposible conectar el volante a la XBOX360 usando un gamepad inalámbrico de la XBOX360!
   1. Conecte los pedales al puerto USB izquierdo
   2. Conecte su controlador XBOX 360 con cable al puerto USB correcto
   3. Conecta el volante a XBOX 360
9. **Conexión a XBOX One**
   1. Apague su controlador XBOX One manteniendo presionado el botón INICIO
   2. Conecte los pedales al puerto USB izquierdo
   3. Conecte el gamepad apagado con un cable al puerto USB derecho
   4. Conecta el volante a XBOX One
10. **Conexión a XBOX Serie X**
    1. Apague su controlador XBOX Series X manteniendo presionado el botón INICIO
    2. Conecte los pedales al puerto USB izquierdo
    3. Conecte el gamepad apagado con un cable al puerto USB derecho
    4. Conecta el volante a XBOX Series X
11. **Conexión a NS-Switch**
    1. Abra la configuración y en la sección Controladores y sensores configure la comunicación por cable Pro Controlle en Activado.
    2. Configure la vibración del controlador en la posición Activado
    3. Conecte los pedales al puerto USB derecho
    4. Conecte el volante al interruptor.
12. **Conexión a Android**
    Es posible que necesites un adaptador OTG (no incluido)
13. **Comprobación de la capacidad de servicio del volante en Android**
    1. Descargue e instale la aplicación Gamepad Tester desde Google Play
    2. Gire el volante y presione los pedales y botones para asegurarse de que funcionen.
14. **Ajuste de sensibilidad***
    Mantener durante 2 segundos
    El LED comenzará a parpadear
    Presione hacia arriba o hacia abajo para seleccionar entre 7 niveles de sensibilidad
    Para recordar el nivel de sensibilidad seleccionado, mantenga presionado durante 2 segundos
    El LED dejará de parpadear
    *El valor predeterminado es el nivel de sensibilidad 4
15. **Cambiar entre modo digital/analógico**
    Mantener pulsado durante 2 segundos
    El LED cambiará de color
    Modo digital
    Modo analógico

EST

1. **Tabeli funktsioonide klahvid**
2. **Kinnitus**
3. **Pedaalide ühendamine**
4. **Windowsiga ühenduse loomine**
   Vaikimisi töötab rool Xinput t režiimis
   Dinput-režiimi lülitumiseks vajutage ja hoidke 3 sekundit all
5. **Rooli töökindluse kontrollimine Windowsis**
   1. Vajutage arvuti klaviatuuril klahvikombinatsiooni WIN+R
   2. Sisestage avanevas aknas joy.cpl ja klõpsake nuppu OK
   3. Avanevas aknas valige rool ja klõpsake nuppu “Properties”.
   4. Pöörake rooli ja vajutage pedaale ja nuppe, et veenduda nende töös
6. **Ühendamine PS3-ga**
   Pedaalide lülitamiseks asendisse L2 / R2 vajutage L3 + START ja hoidke 3 sekundit all
7. **Ühendamine PS4-ga**
   1. Lülitage PS4 kontroller välja, hoides all nuppu HOME
   2. Ühendage pedaalid vasakpoolsesse USB-porti
   3. Ühendage väljalülitatud mängupult juhtmega paremasse USB-porti
   4. Ühendage rool PS4-ga
8. **Ühendamine Xbox 360-ga**
   TÄHELEPANU: rooli ühendamiseks XBOX360-ga on vaja XBOX 360 juhtmega mängupulti! Rooli pole võimalik XBOX360-ga ühendada, kasutades XBOX360 juhtmevaba mängupulti!
   1. Ühendage pedaalid vasakpoolsesse USB-porti
   2. Ühendage juhtmega XBOX 360 kontroller paremasse USB-porti
   3. Ühendage rool XBOX 360-ga
9. **Ühendamine XBOX One'iga**
   1. Lülitage XBOX One'i kontroller välja, hoides all nuppu HOME
   2. Ühendage pedaalid vasakpoolsesse USB-porti
   3. Ühendage väljalülitatud mängupult juhtmega paremasse USB-porti
   4. Ühendage rool XBOX One'iga
10. **Ühendamine XBOX Series X-ga**
    1. Lülitage XBOX Series X kontroller välja, hoides all nuppu HOME
    2. Ühendage pedaalid vasakpoolsesse USB-porti
    3. Ühendage väljalülitatud mängupult juhtmega paremasse USB-porti
    4. Ühendage rool XBOX Series X-ga
11. **Ühendus NS-Switchiga**
    1. Avage sätted ja määrake jaotises Controllers and Sensors Pro Controlle Wired Communication asendisse Sees
    2. Seadke Controller Vibration asendisse Sees
    3. Ühendage pedaalid paremasse USB-porti
    4. Ühendage rool lülitiga
12. **Androidiga ühendamine**
    Võimalik, et vajate OTG-adapterit (ei ole kaasas)
13. **Rooli töökindluse kontrollimine Androidis**
    1. Laadige Google Playst alla ja installige rakendus Gamepad Tester
    2. Pöörake rooli ja vajutage pedaale ja nuppe, et veenduda nende töös
14. **Tundlikkuse reguleerimine***
    Hoidke 2 sekundit
    LED hakkab vilkuma
    Vajutage üles või alla, et valida 7 tundlikkuse taseme vahel
    Valitud tundlikkuse taseme meeldejätmiseks hoidke 2 sekundit all
    LED-tuli lõpetab vilkumise
    *Vaikimisi on tundlikkuse tase 4
15. **Lülitage digitaal-/analoogrežiimi vahel**
    Hoidke 2 sekundit
    LED muudab värvi
    Digitaalne režiim
    Analoogrežiim

FI

1. **Taulukon toimintonäppäimet**
2. **Kiinnitys**
3. **Polkimien yhdistäminen**
4. **Yhdistäminen Windowsiin**
   Oletusarvoisesti ohjauspyörä toimii Xinput t -tilassa
   Vaihda Dinput-tilaan painamalla ja pitämällä painettuna 3 sekuntia
5. **Ohjauspyörän huollon tarkistaminen Windowsissa**
   1. Paina tietokoneen näppäimistön WIN+R
   2. Kirjoita avautuvaan ikkunaan joy.cpl ja napsauta OK
   3. Valitse avautuvasta ikkunasta ohjauspyörä ja napsauta Ominaisuudet-painiketta
   4. Käännä ohjauspyörää ja paina polkimia ja painikkeita varmistaaksesi, että ne toimivat
6. **Yhdistäminen PS3:een**
   Vaihda polkimet asentoon L2 / R2 paina L3 + START ja pidä painettuna 3 sekuntia
7. **Yhdistäminen PS4:ään**
   1. Sammuta PS4-ohjain samalla, kun pidät HOME-painiketta painettuna
   2. Liitä polkimet vasempaan USB-porttiin
   3. Kytke pois päältä kytketty peliohjain johdolla oikeaan USB-porttiin
   4. Liitä ohjauspyörä PS4:ään
8. **Yhdistäminen XBOX 360:een**
   HUOMIO: ohjauspyörän liittäminen XBOX360:een vaatii langallisen peliohjaimen XBOX 360:sta! On mahdotonta yhdistää ohjauspyörää XBOX360:een käyttämällä XBOX360:n langatonta peliohjainta!
   1. Liitä polkimet vasempaan USB-porttiin
   2. Liitä langallinen XBOX 360 -ohjain oikeaan USB-porttiin
   3. Liitä ohjauspyörä XBOX 360:een
9. **Yhdistetään XBOX Oneen**
   1. Sammuta XBOX One -ohjain pitämällä HOME-painiketta painettuna
   2. Liitä polkimet vasempaan USB-porttiin
   3. Kytke pois päältä kytketty peliohjain johdolla oikeaan USB-porttiin
   4. Liitä ohjauspyörä XBOX Oneen
10. **Yhdistäminen XBOX Series X:ään**
    1. Sammuta XBOX Series X -ohjain pitämällä HOME-painiketta painettuna
    2. Liitä polkimet vasempaan USB-porttiin
    3. Kytke pois päältä kytketty peliohjain johdolla oikeaan USB-porttiin
    4. Liitä ohjauspyörä XBOX Series X:ään
11. **Liitäntä NS-Switchiin**
    1. Avaa asetukset ja aseta Ohjaimet ja anturit -osiossa Pro Controlle Wired Communication -asetukseksi
    2. Aseta Controller Vibration -asetukseksi Päällä
    3. Liitä polkimet oikeaan USB-porttiin
    4. Liitä ohjauspyörä kytkimeen
12. **Yhdistetään Androidiin**
    Saatat tarvita OTG-sovittimen (ei sisälly)
13. **Ohjauspyörän huollettavuuden tarkistaminen Androidissa**
    1. Lataa ja asenna Gamepad Tester -sovellus Google Playsta
    2. Käännä ohjauspyörää ja paina polkimia ja painikkeita varmistaaksesi, että ne toimivat
14. **Herkkyyden säätö***
    Pidä 2 sekuntia
    LED alkaa vilkkua
    Paina ylös tai alas valitaksesi 7 herkkyystasosta
    Kun haluat muistaa valitun herkkyystason, pidä painettuna 2 sekuntia
    LED lakkaa vilkkumasta
    *Oletusarvo on herkkyystaso 4
15. **Vaihda digitaalisen/analogisen tilan välillä**
    Pidä 2 sekuntia
    LED vaihtaa väriä
    Digitaalinen tila
    Analoginen tila

GEO

1. **ცხრილის ფუნქციების გასაღებები**
2. **დამაგრება**
3. **დამაკავშირებელი პედლები**
4. **Windows-თან დაკავშირება**
   ნაგულისხმევად, საჭე მუშაობს Xinput t რეჟიმში
   Dinput რეჟიმში გადასართავად დააჭირეთ და ხანგრძლივად 3 წამის განმავლობაში
5. **Windows-ში საჭის მომსახურეობის შემოწმება**
   1. დააჭირეთ WIN+R კომპიუტერის კლავიატურაზე
   2. ფანჯარაში, რომელიც იხსნება, ჩაწერეთ joy.cpl და დააწკაპუნეთ OK
   3. ფანჯარაში, რომელიც იხსნება, აირჩიეთ საჭე და დააჭირეთ ღილაკს „თვისებები“.
   4. გადაატრიალეთ საჭე და დააჭირეთ პედლებს და ღილაკებს, რათა დარწმუნდეთ, რომ ისინი მუშაობენ
6. **PS3-თან დაკავშირება**
   პედლები L2/R2-ზე გადასართავად დააჭირეთ L3 + START და გააჩერეთ 3 წამის განმავლობაში
7. **PS4-თან დაკავშირება**
   1. გამორთეთ თქვენი PS4 კონტროლერი HOME ღილაკის დაჭერისას
   2. შეაერთეთ პედლები მარცხენა USB პორტში
   3. შეაერთეთ გამორთული გეიმპედი მავთულით მარჯვენა USB პორტთან
   4. შეაერთეთ საჭე PS4-თან
8. **დაკავშირება XBOX 360-თან**
   ყურადღება: საჭის XBOX360-თან დასაკავშირებლად საჭიროა XBOX 360-ის სადენიანი გეიმპედი! შეუძლებელიია საჭის XBOX360-თან დაკავშირება XBOX360-ის უკაბელო გეიმპდის გამოყენებით!
   1. შეაერთეთ პედლები მარცხენა USB პორტში
   2. შეაერთეთ თქვენი სადენიანი XBOX 360 კონტროლერი მარჯვენა USB პორტთან
   3. შეაერთეთ საჭე XBOX 360-თან
9. **XBOX One-თან დაკავშირება**
   1. გამორთეთ თქვენი XBOX One კონტროლერი HOME ღილაკის დაჭერით
   2. შეაერთეთ პედლები მარცხენა USB პორტში
   3. შეაერთეთ გამორთული გეიმპედი მავთულით მარჯვენა USB პორტთან
   4. შეაერთეთ საჭე XBOX One-თან
10. **დაკავშირება XBOX Series X-თან**
    1. გამორთეთ თქვენი XBOX Series X კონტროლერი HOME ღილაკის დაჭერით
    2. შეაერთეთ პედლები მარცხენა USB პორტში
    3. შეაერთეთ გამორთული გეიმპედი მავთულით მარჯვენა USB პორტთან
    4. შეაერთეთ საჭე XBOX Series X-თან

On

11. **NS-Switch-თან დაკავშირება**
    1. გახსენით პარამეტრები და განყოფილებაში კონტროლერები და სენსორები დააყენეთ Pro Controlle Wired Communication-ზე ჩართვა
    2. დააყენეთ კონტროლერის ვიბრაცია ჩართულ მდგომარეობაში
    3. შეაერთეთ პედლები მარჯვენა USB პორტში
    4. შეაერთეთ საჭე გადამრთველთან
12. **ანდროიდთან დაკავშირება**
    შეიძლება დაგჭირდეთ OTG ადაპტერი (არ შედის)
13. **საჭის სერვისის შემოწმება Android-ში**
    1. ჩამოტვირთეთ და დააინსტალირეთ Gamepad Tester აპლიკაცია Google Play-დან
    2. გადაატრიალეთ საჭე და დააჭირეთ პედლებს და ღილაკებს, რათა დარწმუნდეთ, რომ ისინი მუშაობენ
14. **მგრძნობელობის კორექტირება ***
    გააჩერეთ 2 წამი
    LED დაიწყებს მოციმციმეს
    დააჭირეთ ზევით ან ქვევით, რათა აირჩიოთ მგრძნობელობის 7 დონე
    არჩეული მგრძნობელობის დონის დასამახსოვრებლად გააჩერეთ 2 წამით
    LED შეწყვეტს მოციმციმეს
    *ნაგულისხმევი არის მგრძნობელობის დონე 4
15. **ციფრული/ანალოგური რეჟიმის გადართვა**
    გააჩერეთ 2 წამი
    LED იცვლის ფერს
    ციფრული რეჟიმი
    ანალოგური რეჟიმი

GRE

1. **Πλήκτρα λειτουργιών πίνακα**
2. **Στερέωση**
3. **Πεντάλ σύνδεσης**
4. **Σύνδεση σε Windows**
   Από προεπιλογή, το τιμόνι λειτουργεί σε λειτουργία Xinput t
   Για να μεταβείτε στη λειτουργία Dinput, πατήστε και κρατήστε πατημένο για 3 δευτερόλεπτα
5. **Έλεγχος της δυνατότητας συντήρησης του τιμονιού στα Windows**
   1. Πατήστε WIN+R στο πληκτρολόγιο του υπολογιστή σας
   2. Στο παράθυρο που ανοίγει, πληκτρολογήστε joy.cpl και κάντε κλικ στο OK
   3. Στο παράθυρο που ανοίγει, επιλέξτε το τιμόνι και κάντε κλικ στο κουμπί «Ιδιότητες».
   4. Γυρίστε το τιμόνι και πατήστε τα πεντάλ και τα κουμπιά για να βεβαιωθείτε ότι λειτουργούν
6. **Σύνδεση σε PS3**
   Για να αλλάξετε τα πεντάλ σε L2 / R2, πατήστε L3 + START και κρατήστε πατημένο για 3 δευτερόλεπτα
7. **Σύνδεση στο PS4**
   1. Απενεργοποιήστε το χειριστήριο PS4 κρατώντας πατημένο το κουμπί HOME
   2. Συνδέστε τα πεντάλ στην αριστερή θύρα USB
   3. Συνδέστε το απενεργοποιημένο gamepad με ένα καλώδιο στη δεξιά θύρα USB
   4. Συνδέστε το τιμόνι στο PS4
8. **Σύνδεση στο XBOX 360**
   ΠΡΟΣΟΧΗ: για να συνδέσετε το τιμόνι στο XBOX360, απαιτείται ενσύρματο gamepad από το XBOX 360! Είναι αδύνατο να συνδέσετε το τιμόνι στο XBOX360 χρησιμοποιώντας ένα ασύρματο gamepad από το XBOX360!
   1. Συνδέστε τα πεντάλ στην αριστερή θύρα USB
   2. Συνδέστε το ενσύρματο χειριστήριο XBOX 360 στη δεξιά θύρα USB
   3. Συνδέστε το τιμόνι στο XBOX 360
9. **Σύνδεση στο XBOX One**
   1. Απενεργοποιήστε το χειριστήριο XBOX One κρατώντας πατημένο το κουμπί HOME
   2. Συνδέστε τα πεντάλ στην αριστερή θύρα USB
   3. Συνδέστε το απενεργοποιημένο gamepad με ένα καλώδιο στη δεξιά θύρα USB
   4. Συνδέστε το τιμόνι στο XBOX One
10. **Σύνδεση στο XBOX Series X**
   1. Απενεργοποιήστε το χειριστήριο XBOX Series X κρατώντας πατημένο το κουμπί HOME
   2. Συνδέστε τα πεντάλ στην αριστερή θύρα USB
   3. Συνδέστε το απενεργοποιημένο gamepad με ένα καλώδιο στη δεξιά θύρα USB
   4. Συνδέστε το τιμόνι στο XBOX Series X
11. **Σύνδεση με NS-Switch**
   1. Ανοίξτε τις ρυθμίσεις και στην ενότητα Controllers and Sensors ορίστε το Pro Controlle Wired Communication σε On
   2. Ρυθμίστε τη Δόνηση του ελεγκτή στη θέση On
   3. Συνδέστε τα πεντάλ στη δεξιά θύρα USB
   4. Συνδέστε το τιμόνι στο Switch
12. **Σύνδεση σε Android**
   Μπορεί να χρειαστείτε έναν προσαρμογέα OTG (δεν περιλαμβάνεται)
13. **Έλεγχος της δυνατότητας συντήρησης του τιμονιού στο Android**
   1. Κατεβάστε και εγκαταστήστε την εφαρμογή Gamepad Tester από το Google Play
   2. Γυρίστε το τιμόνι και πατήστε τα πεντάλ και τα κουμπιά για να βεβαιωθείτε ότι λειτουργούν
14. **Ρύθμιση ευαισθησίας***
   Κρατήστε για 2 δευτερόλεπτα
   Το LED θα αρχίσει να αναβοσβήνει
   Πατήστε πάνω ή κάτω για να επιλέξετε από 7 επίπεδα ευαισθησίας
   Για να θυμάστε το επιλεγμένο επίπεδο ευαισθησίας, κρατήστε το για 2 δευτερόλεπτα
   Το LED θα σταματήσει να αναβοσβήνει
   *Η προεπιλογή είναι το επίπεδο ευαισθησίας 4
15. **Εναλλαγή μεταξύ ψηφιακής/αναλογικής λειτουργίας**
   Κρατήστε για 2 δευτερόλεπτα
   Το LED θα αλλάξει χρώμα
   Ψηφιακή λειτουργία
   Αναλογική λειτουργία

HR / CNR

1. **Funkcijske tipke tablice**
2. **Pričvršćivanje**
3. **Spajanje pedala**
4. **Povezivanje sa sustavom Windows**
   Prema zadanim postavkama, upravljač radi u Xinput t modu
   Za prebacivanje u način Dinput pritisnite i držite 3 sekunde
5. **Provjera ispravnosti upravljača u sustavu Windows**
   1. Pritisnite WIN+R na tipkovnici računala
   2. U prozor koji se otvori upišite joy.cpl i kliknite OK
   3. U prozoru koji se otvori odaberite upravljač i kliknite gumb "Svojstva".
   4. Okrenite upravljač i pritisnite papučice i tipke da provjerite rade li
6. **Spajanje na PS3**
   Za prebacivanje pedala na L2 / R2 pritisnite L3 + START i držite 3 sekunde
7. **Spajanje na PS4**
   1. Isključite svoj PS4 kontroler dok držite tipku HOME
   2. Spojite pedale na lijevi USB priključak
   3. Spojite isključeni gamepad žicom na desni USB priključak
   4. Spojite upravljač na PS4
8. **Spajanje na XBOX 360**
   PAŽNJA: za spajanje volana na XBOX360 potreban je žičani gamepad s XBOX 360! Nemoguće je spojiti volan na XBOX360 pomoću bežičnog gamepada iz XBOX360!
   1. Spojite pedale na lijevi USB priključak
   2. Spojite svoj žičani XBOX 360 kontroler na desni USB priključak
   3. Spojite upravljač na XBOX 360
9. **Spajanje na XBOX One**
   1. Isključite svoj XBOX One kontroler držeći tipku HOME
   2. Spojite pedale na lijevi USB priključak
   3. Spojite isključeni gamepad žicom na desni USB priključak
   4. Spojite upravljač na XBOX One
10. **Spajanje na XBOX Series X**
   1. Isključite svoj XBOX Series X kontroler držeći tipku HOME
   2. Spojite pedale na lijevi USB priključak
   3. Spojite isključeni gamepad žicom na desni USB priključak
   4. Spojite upravljač na XBOX Series X
11. **Spajanje na NS-Switch**
   1. Otvorite postavke i u odjeljku Controllers and Sensors postavite Pro Controlle Wired Communication na On
   2. Postavite Vibraciju upravljača na Uključeno
   3. Spojite pedale na desni USB priključak
   4. Spojite upravljač na Switch
12. **Povezivanje s Androidom**
   Možda će vam trebati OTG adapter (nije uključen)
13. **Provjera ispravnosti upravljača u Androidu**
   1. Preuzmite i instalirajte aplikaciju Gamepad Tester s Google Playa
   2. Okrenite upravljač i pritisnite papučice i tipke da provjerite rade li
14. **Podešavanje osjetljivosti***
   Držite 2 sekunde
   LED će početi treptati
   Pritisnite gore ili dolje za odabir između 7 razina osjetljivosti
   Za pamćenje odabrane razine osjetljivosti, držite 2 sekunde
   LED će prestati treptati
   *Zadana je razina osjetljivosti 4
15. **Prebacivanje između digitalnog/analognog načina rada**
   Držite 2 sekunde
   LED će promijeniti boju
   Digitalni način rada
   Analogni način rada

HUN

1. **Táblázat funkciók gombjai**
2. **Rögzítés**
3. **Pedálok csatlakoztatása**
4. **Csatlakozás a Windowshoz**
   Alapértelmezés szerint a kormánykerék Xinput t módban működik
   A Dinput módba való váltáshoz nyomja meg és tartsa lenyomva 3 másodpercig
5. **A kormánykerék használhatóságának ellenőrzése Windows rendszerben**
   1. Nyomja meg a WIN+R billentyűkombinációt a számítógép billentyűzetén
   2. A megnyíló ablakban írja be a joy.cpl parancsot, majd kattintson az OK gombra
   3. A megnyíló ablakban válassza ki a kormánykereket, és kattintson a „Tulajdonságok” gombra
   4. Forgassa el a kormánykereket, és nyomja meg a pedálokat és a gombokat, hogy megbizonyosodjon a működésükről
6. **Csatlakozás PS3-hoz**
   A pedálok L2 / R2-re váltásához nyomja meg az L3 + START gombot, és tartsa lenyomva 3 másodpercig
7. **Csatlakozás a PS4-hez**
   1. Kapcsolja ki a PS4-vezérlőt, miközben lenyomva tartja a HOME gombot
   2. Csatlakoztassa a pedálokat a bal oldali USB-porthoz
   3. Csatlakoztassa a kikapcsolt játékvezérlőt egy vezetékkel a jobb oldali USB-porthoz
   4. Csatlakoztassa a kormánykereket a PS4-hez
8. **Csatlakozás az XBOX 360-hoz**
   FIGYELEM: a kormánykerék XBOX360-hoz való csatlakoztatásához vezetékes gamepad szükséges az XBOX 360-ról! Lehetetlen csatlakoztatni a kormányt az XBOX360-hoz az XBOX360 vezeték nélküli gamepadjával!
   1. Csatlakoztassa a pedálokat a bal oldali USB-porthoz
   2. Csatlakoztassa vezetékes XBOX 360 vezérlőjét a jobb oldali USB-porthoz
   3. Csatlakoztassa a kormánykereket az XBOX 360-hoz
9. **Csatlakozás az XBOX One-hoz**
   1. Kapcsolja ki az XBOX One kontrollert a HOME gomb nyomva tartásával
   2. Csatlakoztassa a pedálokat a bal oldali USB-porthoz
   3. Csatlakoztassa a kikapcsolt játékvezérlőt egy vezetékkel a jobb oldali USB-porthoz
   4. Csatlakoztassa a kormánykereket az XBOX One-hoz
10. **Csatlakozás az XBOX Series X-hez**
    1. Kapcsolja ki az XBOX Series X vezérlőt a HOME gomb nyomva tartásával
    2. Csatlakoztassa a pedálokat a bal oldali USB-porthoz
    3. Csatlakoztassa a kikapcsolt játékvezérlőt egy vezetékkel a jobb oldali USB-porthoz
    4. Csatlakoztassa a kormánykereket az XBOX Series X-hez
11. **Csatlakozás az NS-Switchhez**
    1. Nyissa meg a beállításokat, és a Vezérlők és érzékelők részben állítsa a Pro Controlle vezetékes kommunikációt Be értékre
    2. Állítsa a Vezérlő vibrációját Be állásba
    3. Csatlakoztassa a pedálokat a jobb oldali USB-porthoz
    4. Csatlakoztassa a kormánykereket a kapcsolóhoz
12. **Csatlakozás Androidhoz**
    Szükség lehet egy OTG adapterre (nem tartozék)
13. **A kormánykerék használhatóságának ellenőrzése Androidban**
    1. Töltse le és telepítse a Gamepad Tester alkalmazást a Google Playről
    2. Forgassa el a kormánykereket, és nyomja meg a pedálokat és a gombokat, hogy megbizonyosodjon a működésükről
14. **Érzékenység beállítása***
    Tartsa 2 másodpercig
    A LED villogni kezd
    Nyomja meg felfelé vagy lefelé a 7 érzékenységi szint közül a kiválasztásához
    A kiválasztott érzékenységi szint megjegyezéséhez tartsa lenyomva 2 másodpercig
    A LED abbahagyja a villogást
    *Az alapértelmezés a 4-es érzékenységi szint
15. **Váltás a digitális/analóg mód között**
    Tartsa 2 másodpercig
    A LED színe megváltozik
    Digitális mód
    Analóg mód

KAZ

1. **Кесте функциялары пернелері**
2. **Бекіту**
3. **Педалдарды қосу**
4. **Windows жүйесіне қосылу**
   Әдепкі бойынша, руль дөңгелегі Xinput t режимінде жұмыс істейді
   Dinput режиміне ауысу үшін түймесін 3 секунд басып тұрыңыз
5. **Windows жүйесінде рульдік доңғалақтың жұмысқа жарамдылығын тексеру**
   1. Компьютер пернетақтасында WIN+R пернелер тіркесімін басыңыз
   2. Ашылған терезеде joy.cpl деп теріп, ОК түймесін басыңыз
   3. Ашылған терезеде руль дөңгелегін таңдап, «Сипаттар» түймесін басыңыз
   4. Руль дөңгелегін бұрап, педальдар мен түймелердің жұмыс істеп тұрғанына көз жеткізу үшін басыңыз
6. **PS3 жүйесіне қосылу**
   Педалдарды L2 / R2 күйіне ауыстыру үшін L3 + START түймесін басып, 3 секунд ұстап тұрыңыз
7. **PS4 жүйесіне қосылу**
   1. HOME түймесін басып тұрып, PS4 контроллерін өшіріңіз
   2. Педальдерді сол жақ USB портына жалғаңыз
   3. Өшірілген геймпадты сым арқылы оң USB портына қосыңыз
   4. Руль дөңгелегін PS4 жүйесіне қосыңыз
8. **XBOX 360 жүйесіне қосылу**
   НАЗАР АУДАРЫҢЫЗ: руль дөңгелегін XBOX360 жүйесіне қосу үшін XBOX 360 сымды геймпад қажет! XBOX360 сымсыз геймпадының көмегімен руль дөңгелегін XBOX360 құрылғысына қосу мүмкін емес!
   1. Педальдарды сол жақ USB портына жалғаңыз
   2. Сымды XBOX 360 контроллерін оң жақ USB портына жалғаңыз
   3. Руль дөңгелегін XBOX 360 жүйесіне қосыңыз
9. **XBOX One жүйесіне қосылу**
   1. HOME түймесін басып XBOX One контроллерін өшіріңіз
   2. Педальдерді сол жақ USB портына жалғаңыз
   3. Өшірілген геймпадты сым арқылы оң USB портына қосыңыз
   4. Руль дөңгелегін XBOX One құрылғысына қосыңыз
10. **XBOX Series X жүйесіне қосылу**
    1. HOME түймесін басып XBOX Series X контроллерін өшіріңіз
    2. Педальдерді сол жақ USB портына жалғаңыз
    3. Өшірілген геймпадты сым арқылы оң USB портына қосыңыз
    4. Руль дөңгелегін XBOX Series X жүйесіне қосыңыз
11. **NS-Switch-ке қосылу**
    1. Параметрлерді ашып, Controllers and Sensors бөлімінде Pro Controlle Wired Communication параметрін Қосулы күйіне орнатыңыз.
    2. Controller Vibration параметрін On (Қосулы) күйіне орнатыңыз
    3. Педальдарды оң жақ USB портына жалғаңыз
    4. Руль дөңгелегін коммутаторға қосыңыз
12. **Android жүйесіне қосылу**
    Сізге OTG адаптері қажет болуы мүмкін (жинаққа кірмейді)
13. **Android жүйесінде рульдік доңғалақтың жұмысқа жарамдылығын тексеру**
    1. Google Play дүкенінен Gamepad Tester қолданбасын жүктеп алып, орнатыңыз
    2. Руль дөңгелегін бұрап, педальдар мен түймелердің жұмыс істеп тұрғанына көз жеткізу үшін басыңыз
14. **Сезімталдық реттеу***
    2 секунд ұстаңыз
    ЖШД жыпылықтай бастайды
    7 сезімталдық деңгейінен таңдау үшін жоғары немесе төмен басыңыз
    Таңдалған сезімталдық деңгейін есте сақтау үшін 2 секунд басып тұрыңыз
    ЖШД жыпылықтауын тоқтатады
    *Әдепкі - сезімталдықтың 4-деңгейі
15. **Сандық/аналогтық режим арасында ауысу**
    2 секунд ұстаңыз
    ЖШД түсі өзгереді
    Сандық режим
    Аналогтық режим

PL

1. **Klawisze funkcji tabeli**
2. **Zapięcie**
3. **Podłączenie pedałów**
4. **Łączenie z Windowsem**
   Domyślnie kierownica działa w trybie Xinput t
   Aby przejść do trybu Dinput, naciśnij i przytrzymaj przez 3 sekundy
5. **Sprawdzanie przydatności kierownicy w systemie Windows**
   1. Naciśnij WIN+R na klawiaturze komputera
   2. W oknie, które zostanie otwarte, wpisz joy.cpl i kliknij OK
   3. W oknie, które zostanie otwarte, wybierz kierownicę i kliknij przycisk „Właściwości”.
   4. Obróć kierownicę i wciśnij pedały oraz przyciski, aby upewnić się, że działają
6. **Łączenie z PS3**
   Aby przełączyć pedały na L2 / R2, naciśnij L3 + START i przytrzymaj przez 3 sekundy
7. **Łączenie z PS4**
   1. Wyłącz kontroler PS4, przytrzymując przycisk HOME
   2. Podłącz pedały do lewego portu USB
   3. Podłącz wyłączony gamepad przewodem do prawego portu USB
   4. Podłącz kierownicę do PS4
8. **Łączenie z XBOX 360**
   UWAGA: do podłączenia kierownicy do konsoli XBOX360 wymagany jest przewodowy gamepad od konsoli XBOX 360! Nie ma możliwości podłączenia kierownicy do XBOX360 za pomocą bezprzewodowego gamepada z XBOX360!
   1. Podłącz pedały do lewego portu USB
   2. Podłącz przewodowy kontroler XBOX 360 do prawego portu USB
   3. Podłącz kierownicę do XBOX 360
9. **Łączenie z XBOX One**
   1. Wyłącz kontroler XBOX One, przytrzymując przycisk HOME
   2. Podłącz pedały do lewego portu USB
   3. Podłącz wyłączony gamepad przewodem do prawego portu USB
   4. Podłącz kierownicę do XBOX One
10. **Łączenie z XBOX Series X**
    1. Wyłącz kontroler XBOX Series X, przytrzymując przycisk HOME
    2. Podłącz pedały do lewego portu USB
    3. Podłącz wyłączony gamepad przewodem do prawego portu USB
    4. Podłącz kierownicę do XBOX Series X
11. **Podłączenie do przełącznika NS**
    1. Otwórz ustawienia i w sekcji Kontrolery i czujniki ustaw opcję Pro Controlle Wired Communication na On
    2. Ustaw wibracje kontrolera w pozycji Włączone
    3. Podłącz pedały do prawego portu USB
    4. Podłącz kierownicę do Switcha
12. **Łączenie z Androidem**
    Możesz potrzebować adaptera OTG (brak w zestawie)
13. **Sprawdzanie przydatności kierownicy w systemie Android**
    1. Pobierz i zainstaluj aplikację Gamepad Tester z Google Play
    2. Obróć kierownicę i naciśnij pedały i przyciski, aby upewnić się, że działają
14. **Regulacja czułości***
    Przytrzymaj przez 2 sek
    Dioda LED zacznie migać
    Naciśnij w górę lub w dół, aby wybrać jeden z 7 poziomów czułości
    Aby zapamiętać wybrany poziom czułości, przytrzymaj przez 2 sekundy
    Dioda LED przestanie migać
    *Domyślnie ustawiony jest poziom czułości 4
15. **Przełączanie między trybem cyfrowym/analogowym**
    Przytrzymaj przez 2 sekundy
    Dioda LED zmieni kolor
    Tryb cyfrowy
    Tryb analogowy

RO

1. **Tastele cu funcții ale tabelului**
2. **Fixare**
3. **Conectarea pedalelor**
4. **Conectarea la Windows**
   În mod implicit, volanul funcționează în modul Xinput t
   Pentru a comuta în modul Dinput, apăsați și mențineți apăsat timp de 3 secunde
5. **Verificarea funcționalității volanului în Windows**
   1. Apăsați WIN+R de pe tastatura computerului
   2. În fereastra care se deschide, tastați joy.cpl și faceți clic pe OK
   3. În fereastra care se deschide, selectați volanul și faceți clic pe butonul „Proprietăți”.
   4. Rotiți volanul și apăsați pedalele și butoanele pentru a vă asigura că funcționează
6. **Conectarea la PS3**
   Pentru a comuta pedalele pe L2 / R2 apăsați L3 + START și mențineți apăsat timp de 3 secunde
7. **Conectarea la PS4**
   1. Opriți controlerul PS4 în timp ce țineți apăsat butonul HOME
   2. Conectați pedalele la portul USB din stânga
   3. Conectați gamepad-ul oprit cu un fir la portul USB din dreapta
   4. Conectați volanul la PS4
8. **Conectarea la XBOX 360**
   ATENTIE: pentru a conecta volanul la XBOX360, este necesar un gamepad cu fir de la XBOX 360! Este imposibil să conectați volanul la XBOX360 folosind un gamepad wireless de la XBOX360!
   1. Conectați pedalele la portul USB din stânga
   2. Conectați controlerul XBOX 360 cu fir la portul USB din dreapta
   3. Conectați volanul la XBOX 360
9. **Conectarea la XBOX One**
   1. Opriți controlerul dvs. XBOX One ținând apăsat butonul HOME
   2. Conectați pedalele la portul USB din stânga
   3. Conectați gamepad-ul oprit cu un fir la portul USB din dreapta
   4. Conectați volanul la XBOX One
10. **Conectarea la XBOX Series X**
    1. Opriți controlerul dvs. XBOX Series X ținând apăsat butonul HOME
    2. Conectați pedalele la portul USB din stânga
    3. Conectați gamepad-ul oprit cu un fir la portul USB din dreapta
    4. Conectați volanul la XBOX Series X
11. **Conexiune la NS-Switch**
    1. Deschideți setările și, în secțiunea Controlere și senzori, setați Comunicarea prin cablu Pro Controlle Activat
    2. Setați Vibrația controlerului în poziția Pornit
    3. Conectați pedalele la portul USB din dreapta
    4. Conectați volanul la comutator
12. **Conectarea la Android**
    Este posibil să aveți nevoie de un adaptor OTG (nu este inclus)
13. **Verificarea funcționalității volanului în Android**
    1. Descărcați și instalați aplicația Gamepad Tester de pe Google Play
    2. Rotiți volanul și apăsați pedalele și butoanele pentru a vă asigura că funcționează
14. **Ajustare sensibilitate***
    Țineți apăsat timp de 2 secunde
    LED-ul va începe să clipească
    Apăsați în sus sau în jos pentru a selecta dintre cele 7 niveluri de sensibilitate
    Pentru a reține nivelul de sensibilitate selectat, țineți apăsat timp de 2 secunde
    LED-ul nu va mai clipi
    *Valoarea implicită este nivelul de sensibilitate 4
15. **Comutați între modul digital/analogic**
    Țineți apăsat timp de 2 secunde
    LED-ul își va schimba culoarea
    Modul digital
    Modul analogic

la

RU

1. **Значение кнопок**
2. **Крепление**
3. **Подключение педалей**
4. **Подключение к Windows**
   По умолчанию руль работает в режиме Xinput
   Для переключения в режим Dinput нажать и удерживать 3 сек
5. **Проверка исправности руля в Windows**
   1. Нажмите на клавиатуре компьютера WIN+R
   2. В открывшемся окне наберите joy.cpl и нажмите OK
   3. В открывшемся окне выберите руль и нажмите кнопку «Свойства»
   4. Крутите руль и нажимайте на педали и кнопки, чтобы убедиться, что они работают
6. **Подключение к PS3**
   Чтобы переключить педали на L2 / R2 нажмите L3 + START и удерживайте 3 сек
7. **Подключение к PS4**
   1. Выключите геймпад PS4, удерживая кнопку HOME
   2. Подключите педали к левому порту USB
   3. Подключите выключенный геймпад проводом к правому порту USB
   4. Подключите руль к PS4
8. **Подключение к XBOX 360**
   ВНИМАНИЕ: для подключения руля к XBOX360 требуется проводной геймпад от XBOX 360!
   Подключить руль к XBOX360 с помощью беспроводного геймпада от XBOX360 невозможно!
   1. Подключите педали к левому порту USB
   2. Подключите проводной геймпад XBOX 360 к правому порту USB
   3. Подключите руль к XBOX 360
9. **Подключение к XBOX One**
   1. Выключите геймпад XBOX One, удерживая кнопку HOME
   2. Подключите педали к левому порту USB
   3. Подключите выключенный геймпад проводом к правому порту USB
   4. Подключите руль к XBOX One
10. **Подключение к XBOX Series X**
    1. Выключите геймпад XBOX Series X, удерживая кнопку HOME
    2. Подключите педали к левому порту USB
    3. Подключите выключенный геймпад проводом к правому порту USB
    4. Подключите руль к XBOX Series X
11. **Подключение к NS-Switch**
    1. Откройте настройки и в разделе Controllers and Sensors поставьте Pro Controlle Wired Communication в положение On
    2. Controller Vibration поставьте в положение On
    3. Подключите педали к правому порту USB
    4. Подключите руль к Switch
12. **Подключение к Android**
    Возможно потребуется переходник OTG (не входит в комплект поставки)
13. **Проверка исправности руля в Android**
    1. Скачайте с Google Play и установите приложение Gamepad Tester
    2. Крутите руль и нажимайте на педали и кнопки, чтобы убедиться, что они работают
14. **Регулировка чувствительности***
    Удерживать 2 сек
    Светодиод начнёт моргать
    Нажимайте вверх или вниз чтобы выбрать один из 7 уровней чувствительности
    Чтобы запомнить выбранный уровень чувствительности удерживайте 2 сек
    Светодиод перестанет моргать
    *По умолчанию установлен 4-й уровень чувствительности
15. **Переключение между цифровым/аналоговым режимом**
    Удерживать 2 сек
    Светодиод изменит цвет
    Цифровой режим
    Аналоговый режим

SLV

1. **Funkcijske tipke tabele**
2. **Pritrjevanje**
3. **Priključni pedali**
4. **Povezovanje z Windows**
   Privzeto volan deluje v načinu Xinput t
   Za preklop v način Dinput pritisnite in držite 3 sekunde
5. **Preverjanje uporabnosti volana v sistemu Windows**
   1. Pritisnite WIN+R na tipkovnici računalnika
   2. V okno, ki se odpre, vnesite joy.cpl in kliknite V redu
   3. V oknu, ki se odpre, izberite volan in kliknite gumb »Lastnosti«.
   4. Obrnite volan in pritisnite pedale in gumbe, da se prepričate, da delujejo
6. **Povezovanje s PS3**
   Za preklop pedal na L2 / R2 pritisnite L3 + START in držite 3 sekunde
7. **Povezovanje s PS4**
   1. Izklopite krmilnik PS4, medtem ko držite gumb HOME
   2. Priključite pedale na leva vrata USB
   3. Izklopljen igralni plošček povežite z žico na desni USB vhod
   4. Priključite volan na PS4
8. **Povezovanje z XBOX 360**
   POZOR: za povezavo volana z XBOX360 je potreben žični igralni plošček iz XBOX 360! Nemogoče je povezati volan z XBOX360 z uporabo brezžičnega igralnega ploščka iz XBOX360!
   1. Priključite pedale na leva vrata USB
   2. Priključite žični krmilnik XBOX 360 na desna vrata USB
   3. Povežite volan z XBOX 360
9. **Povezovanje z XBOX One**
   1. Izklopite krmilnik XBOX One tako, da držite gumb HOME
   2. Priključite pedale na leva vrata USB
   3. Izklopljen igralni plošček povežite z žico na desni USB vhod
   4. Povežite volan z XBOX One
10. **Povezovanje z XBOX Series X**
   1. Izklopite krmilnik XBOX Series X tako, da držite gumb HOME
   2. Priključite pedale na leva vrata USB
   3. Izklopljen igralni plošček povežite z žico na desni USB vhod
   4. Priključite volan na XBOX Series X
11. **Povezava z NS-Switch**
   1. Odprite nastavitve in v razdelku Krmilniki in senzorji nastavite Pro Controlle Wired Communication na On
   2. Vibracijo krmilnika nastavite na Vklopljeno
   3. Priključite pedale na desna vrata USB
   4. Povežite volan s stikalom
12. **Povezovanje z Androidom**
   Morda boste potrebovali adapter OTG (ni priložen)
13. **Preverjanje uporabnosti volana v sistemu Android**
   1. Prenesite in namestite aplikacijo Gamepad Tester iz Google Play
   2. Obrnite volan in pritisnite pedale in gumbe, da se prepričate, da delujejo
14. **Nastavitev občutljivosti***
   Zadržite 2 sekundi
   LED bo začela utripati
   Pritisnite gor ali dol, da izberete med 7 stopnjami občutljivosti
   Če si želite zapomniti izbrano stopnjo občutljivosti, držite 2 sekundi
   LED bo prenehala utripati
   *Privzeta stopnja občutljivosti je 4
15. **Preklop med digitalnim/analognim načinom**
   Zadržite 2 sekundi
   LED bo spremenil barvo
   Digitalni način
   Analogni način

SVK

1. **Klávesy funkcií tabuľky**
2. **Zapínanie**
3. **Pripojenie pedálov**
4. **Pripája sa k systému Windows**
   V predvolenom nastavení volant funguje v režime Xinput t
   Ak chcete prepnúť do režimu Dinput, stlačte a podržte na 3 sekundy
5. **Kontrola prevádzkyschopnosti volantu v systéme Windows**
   1. Stlačte WIN+R na klávesnici počítača
   2. V okne, ktoré sa otvorí, napíšte joy.cpl a kliknite na OK
   3. V okne, ktoré sa otvorí, vyberte volant a kliknite na tlačidlo „Vlastnosti".
   4. Otočte volant a stlačte pedále a tlačidlá, aby ste sa uistili, že fungujú
6. **Pripojenie k PS3**
   Pre prepnutie pedálov na L2 / R2 stlačte L3 + START a podržte 3 sekundy
7. **Pripojenie k PS4**
   1. Podržte tlačidlo HOME a vypnite ovládač PS4
   2. Pripojte pedále k ľavému portu USB
   3. Pripojte vypnutý gamepad káblom k pravému USB portu
   4. Pripojte volant k PS4
8. **Pripojenie k XBOX 360**
   P**OZOR:** na pripojenie volantu k XBOX360 je potrebný káblový gamepad z XBOX 360! Nie je možné pripojiť volant k XBOX360 pomocou bezdrôtového gamepadu z XBOX360!
   1. Pripojte pedále k ľavému portu USB
   2. Pripojte váš káblový ovládač XBOX 360 k pravému portu USB
   3. Pripojte volant k XBOX 360
9. **Pripojenie k XBOX One**
   1. Vypnite ovládač XBOX One podržaním tlačidla HOME
   2. Pripojte pedále k ľavému portu USB
   3. Pripojte vypnutý gamepad káblom k pravému USB portu
   4. Pripojte volant k XBOX One
10. **Pripojenie k XBOX Series X**
   1. Vypnite ovládač XBOX Series X podržaním tlačidla HOME
   2. Pripojte pedále k ľavému portu USB
   3. Pripojte vypnutý gamepad káblom k pravému USB portu
   4. Pripojte volant k XBOX Series X
11. **Pripojenie k NS-Switch**
   1. Otvorte nastavenia av časti Ovládače a snímače nastavte Pro Controlle Wired Communication na On
   2. Nastavte Vibrácia ovládača do polohy Zapnuté
   3. Pripojte pedále k pravému portu USB
   4. Pripojte volant k spínaču
12. **Pripája sa k systému Android**
   Možno budete potrebovať adaptér OTG (nie je súčasťou dodávky)
13. **Kontrola prevádzkyschopnosti volantu v systéme Android**
   1. Stiahnite si a nainštalujte aplikáciu Gamepad Tester z Google Play
   2. Otočte volant a stlačte pedále a tlačidlá, aby ste sa uistili, že fungujú
14. **Nastavenie citlivosti***
   Podržte 2 sekundy
   LED dióda začne blikať
   Stlačením nahor alebo nadol vyberte zo 7 úrovní citlivosti
   Aby ste si zapamätali zvolenú úroveň citlivosti, podržte 2 sekundy
   LED prestane blikať
   * Predvolená je úroveň citlivosti 4
15. **Prepínanie medzi digitálnym/analógovým režimom**
   Podržte 2 sekundy
   LED zmení farbu
   Digitálny režim
   Analógový režim

SWE

1. **Tabellfunktionsknappar**
2. **Fastsättning**
3. **Anslutande pedaler**
4. **Ansluter till Windows**
   Som standard fungerar ratten i Xinput t-läge
   För att växla till Dinput-läge, tryck och håll ned i 3 sekunder
5. **Kontrollera rattens funktionsduglighet i Windows**
   1. Tryck på WIN+R på datorns tangentbord
   2. Skriv joy.cpl i fönstret som öppnas och klicka på OK
   3. I fönstret som öppnas väljer du ratten och klickar på knappen "Egenskaper".
   4. Vrid på ratten och tryck på pedalerna och knapparna för att se till att de fungerar
6. **Ansluter till PS3**
   För att växla pedaler till L2 / R2, tryck på L3 + START och håll nere i 3 sekunder
7. **Ansluter till PS4**
   1. Stäng av din PS4-kontroll samtidigt som du håller ned HOME-knappen
   2. Anslut pedalerna till den vänstra USB-porten
   3. Anslut den avstängda gamepaden med en sladd till höger USB-port
   4. Anslut ratten till PS4
8. **Ansluter till XBOX 360**
   OBSERVERA: för att ansluta ratten till XBOX360 krävs en trådbunden gamepad från XBOX 360! Det är omöjligt att ansluta ratten till XBOX360 med en trådlös gamepad från XBOX360!
   1. Anslut pedalerna till den vänstra USB-porten
   2. Anslut din trådbundna XBOX 360-kontroller till höger USB-port
   3. Anslut ratten till XBOX 360
9. **Ansluter till XBOX One**
   1. Stäng av din XBOX One-kontroll genom att hålla ned HOME-knappen
   2. Anslut pedalerna till den vänstra USB-porten
   3. Anslut den avstängda gamepaden med en sladd till höger USB-port
   4. Anslut ratten till XBOX One
10. **Ansluter till XBOX Series X**
    1. Stäng av din XBOX Series X-kontroll genom att hålla ned HOME-knappen
    2. Anslut pedalerna till den vänstra USB-porten
    3. Anslut den avstängda gamepaden med en sladd till höger USB-port
    4. Anslut ratten till XBOX Series X
11. **Anslutning till NS-Switch**
    1. Öppna inställningarna och ställ in Pro Controlle Wired Communication i avsnittet Styrenheter och sensorer till På
    2. Ställ styrenhetens vibration i läge På
    3. Anslut pedalerna till höger USB-port
    4. Anslut ratten till Switch
12. **Ansluter till Android**
    Du kan behöva en OTG-adapter (ingår ej)
13. **Kontrollerar rattens funktionalitet i Android**
    1. Ladda ner och installera Gamepad Tester-appen från Google Play
    2. Vrid på ratten och tryck på pedalerna och knapparna för att se till att de fungerar
14. Känslighetsjustering*
    Håll i 2 sek
    Lysdioden börjar blinka
    Tryck uppåt eller nedåt för att välja mellan 7 känslighetsnivåer
    För att komma ihåg den valda känslighetnivån, håll ned i 2 sekunder
    Lysdioden slutar blinka
    *Standard är känslighetsnivå 4
15. **Växla mellan digitalt/analogt läge**
    Håll i 2 sek
    LED kommer att ändra färg
    Digitalt läge
    Analogt läge

UKR

1. **Клавіші функцій таблиці**
2. **Кріплення**
3. **Підключення педалей**
4. **Підключення до Windows**
   За замовчуванням кермо працює в режимі Xinput
   Щоб перейти в режим Dinput, натисніть і утримуйте протягом 3 секунд
5. **Перевірка справності керма в Windows**
   1. Натисніть WIN+R на клавіатурі комп'ютера
   2. У вікні, що відкриється, введіть joy.cpl і натисніть OK
   3. У вікні, що відкриється, виберіть кермо та натисніть кнопку «Властивості».
   4. Поверніть кермо та натисніть на педалі та кнопки, щоб переконатися, що вони працюють
6. **Підключення до PS3**
   Щоб перемкнути педалі на L2 / R2, натисніть L3 + START і утримуйте їх протягом 3 секунд
7. **Підключення до PS4**
   1. Вимкніть контролер PS4, утримуючи кнопку HOME
   2. Підключіть педалі до лівого порту USB
   3. Підключіть вимкнений геймпад проводом до правого порту USB
   4. Підключіть кермо до PS4
8. **Підключення до XBOX 360**
   УВАГА: для підключення керма до XBOX360 потрібен дротовий геймпад від XBOX 360! Підключити кермо до XBOX360 за допомогою бездротового геймпада від XBOX360 неможливо!
   1. Підключіть педалі до лівого порту USB
   2. Підключіть дротовий контролер XBOX 360 до правого порту USB
   3. Підключіть кермо до XBOX 360
9. **Підключення до XBOX One**
   1. Вимкніть контролер XBOX One, утримуючи кнопку HOME
   2. Підключіть педалі до лівого порту USB
   3. Підключіть вимкнений геймпад проводом до правого порту USB
   4. Підключіть кермо до XBOX One
10. **Підключення до XBOX Series X**
    1. Вимкніть контролер XBOX Series X, утримуючи кнопку HOME
    2. Підключіть педалі до лівого порту USB
    3. Підключіть вимкнений геймпад проводом до правого порту USB
    4. Підключіть кермо до XBOX Series X
11. **Підключення до NS-Switch**
    1. Відкрийте налаштування та в розділі «Контролери та датчики» встановіть «Проводовий зв'язок Pro Controlle» на «Увімк.».
    2. Встановіть вібрацію контролера в положення «Увімк.».
    3. Підключіть педалі до правого порту USB
    4. Підключіть кермо до Switch
12. **Підключення до Android**
    Вам може знадобитися адаптер OTG (не входить в комплект)
13. **Перевірка справності керма в Android**
    1. Завантажте та встановіть програму Gamepad Tester з Google Play
    2. Поверніть кермо та натисніть на педалі та кнопки, щоб переконатися, що вони працюють
14. **Регулювання чутливості***
    Утримуйте 2 секунди
    Світлодіод почне блимати
    Натисніть вгору або вниз, щоб вибрати один із 7 рівнів чутливості
    Щоб запам'ятати вибраний рівень чутливості, утримуйте кнопку протягом 2 секунд
    Світлодіод перестане блимати
    *За замовчуванням встановлено рівень чутливості 4
15. **Перемикання між цифровим і аналоговим режимами**
    Утримуйте 2 секунди
    Світлодіод змінить колір
    Цифровий режим
    Аналоговий режим

UZB

1. **Jadval funksiyalari tugmalari**
2. **Mahkamlash**
3. **Pedallarni ulash**
4. **Windows tizimiga ulanish**
   Odatiy bo'lib, rul Xinput t rejimida ishlaydi
   Dinput rejimiga o'tish uchun 3 soniya bosib turing
5. **Windows-da rulning xizmat ko'rsatish imkoniyatini tekshirish**
   1. Kompyuter klaviaturasida WIN+R tugmalarini bosing
   2. Ochilgan oynada joy.cpl yozing va OK tugmasini bosing
   3. Ochilgan oynada rulni tanlang va "Xususiyatlar" tugmasini bosing
   4. Ruldani aylantiring va ularning ishlashiga ishonch hosil qilish uchun pedallar va tugmalarni bosing
6. **PS3 ga ulanish**
   Pedallarni L2 / R2 ga almashtirish uchun L3 + START tugmalarini bosing va 3 soniya ushlab turing
7. **PS4 ga ulanish**
   1. HOME tugmasini ushlab turganda PS4 kontrolleringizni o'chiring
   2. Pedallarni chap USB portiga ulang
   3. O'chirilgan geympadni o'ng USB portiga sim bilan ulang
   4. Rulni PS4 ga ulang
8. **XBOX 360 ga ulanish**
   DIQQAT: rulni XBOX360 ga ulash uchun XBOX 360 dan simli geympad kerak! XBOX360'dan simsiz geympad yordamida rulni XBOX360'ga ulashning iloji yo'q!
   1. Pedallarni chap USB portiga ulang
   2. Simli XBOX 360 kontrolleringizni o'ng USB portiga ulang
   3. Rulni XBOX 360 ga ulang
9. **XBOX One-ga ulanish**
   1. HOME tugmasini bosib XBOX One kontrolleringizni o'chiring
   2. Pedallarni chap USB portiga ulang
   3. O'chirilgan geympadni o'ng USB portiga sim bilan ulang
   4. Rulni XBOX One-ga ulang
10. **XBOX Series X ga ulanish**
    1. HOME tugmasini bosib XBOX Series X kontrolleringizni o'chiring
    2. Pedallarni chap USB portiga ulang
    3. O'chirilgan geympadni o'ng USB portiga sim bilan ulang
    4. Rulni XBOX Series X ga ulang
11. **NS-Switch-ga ulanish**
    1. Sozlamalarni oching va Controllers and Sensors bo'limida Pro Controlle Wired Communication-ni Yoqilgan qilib qo'ying.
    2. Controller Vibration-ni On holatiga o'rnating
    3. Pedallarni o'ng USB portiga ulang
    4. Rul g'ildiragini Switch-ga ulang
12. **Android tizimiga ulanish**
    Sizga OTG adapteri kerak bo'lishi mumkin (qo'shilmagan)
13. **Android-da rulning xizmat ko'rsatish imkoniyatini tekshirish**
    1. Google Play'dan Gamepad Tester ilovasini yuklab oling va o'rnating
    2. Ruldani aylantiring va ularning ishlashiga ishonch hosil qilish uchun pedallar va tugmalarni bosing
14. **Sezuvchanlikni sozlash***
    2 soniya ushlab turing
    LED miltillay boshlaydi
    7 sezgirlik darajasidan tanlash uchun yuqoriga yoki pastga bosing
    Tanlangan sezgirlik darajasini eslab qolish uchun 2 soniya ushlab turing
    LED miltillashdan to'xtaydi
    *Standart sezuvchanlik darajasi 4
15. **Raqamli/analog rejim o'rtasida almashish**
    2 soniya ushlab turing
    LED rangini o'zgartiradi
    Raqamli rejim
    Analog rejim

ARM

ԽԱՂԱՅԻՆ ԱՆԻՎ
ԳՈՐԾԱՐԿՄԱՆ ՁԵՌՆԱՐԿ

Համապատասխանության հռչակագիր

Սարքի (սարքերի) շահագործման վրա կարող են ազդել ուժեղ ստատիկ, էլեկտրական կամ բարձր հաճախականության դաշտերը (ռադիոկայաններ, բջջային հեռախոսներ, միկրոալիքային վառարաններ, էլեկտրաստատիկ արտանետումներ) / եթե տեղի է ունենում, փորձեք մեծացնել միջերեսը պատճառող սարքերից:

Մարտկոցների, էլեկտրական եւ էլեկտրոնային սարքավորումների վերացում

Ապրանքի, դրա մարտկոցների կամ փաթեթի վրա նշված այս նշանը ցույց է տալիս, ո ապրանքը հնարավոր չէ տնօրինել կենցաղային թափոնների հետ միասին: Այն պետք է առաքվի համապատասխան մարտկոցների, էլեկտրական և էլեկտրոնային սարքավորումների հավաքման և վերամշակման ընկերությանը:

Ապրանքի անվտանգ և արդյունավետ օգտագործման պայմանները
Օգտագործման նախազգուշական միջոցներ.

1. Ապրանքը օգտագործեք միայն իր նպատակային նպատակների համար:
2. Մի ապամոնտաժեք: Այս ապրանքը չի պարունակում մասեր, որոնք ունեն ինքնաբավ վերանորոգման իրավունք: Խափանված իրի պահպանման և փոխարինման հարցի վերաբերյալ դիմեք դիլեր կամ Պաշտպանի լիազորված սպասարկման կենտրոն: Ապրանքը ստանալիս համոզվեք, որ այն անխափան է և արտադրանքի ներսում ազատ շարժվող առարկաներ չկան:
3. Հեռու պահել 3 տարեկանից ցածր երեխաներից: Կարող է պարունակել փոքր մասեր:
4. Հեռու պահել խոնավությունից: Երբեք ապրանքը չթաթախել հեղուկների մեջ:
5. Հեռու մնացեք թրթռումներից և մեխանիկական սթրեսներից, որոնք կարող են արտադրանքի մեխանիկական վնաս պատճառել: Մեխանիկական վնասների դեպքում երաշխիքներ չեն տրամադրվում:
6. Մի օգտագործեք տեսողական վնասների առկայության դեպքում: Մի օգտագործեք, երբ ապրանքը ակնհայտորեն թերի է:
7. Մի օգտագործեք արտադրանքը առաջարկվող ջերմաստիճանից ցածր և բարձր ջերմաստիճաններում (տե՛ս գործողության ձեռնարկը), խոնավության գոլորշիացման պայմաններում, ինչպես նաև թշնամական միջավայրում:
8. Մի դրեք բերանը:
9. Մի օգտագործեք ապրանքը արդյունաբերական, բժշկական կամ արտադրական նպատակներով:
10. Այն դեպքում, երբ ապրանքի փոխադրումն իրականացվել է զրոյական ջերմաստիճանում, ապա գործելուց առաջ ապրանքը պետք է պահվի տաք տեղում (+ 16-25 ° C կամ 60-77 ° F) 3 ժամվա ընթացքում:
11. Անջատեք սարքն ամեն անգամ, երբ չի նախատեսվում օգտագործել այն երկար ժամանակով:
12. Մի օգտագործեք սարքը մեքենան վարելիս, եթե այն շեղված է ուշադրությունից, և այլ դեպքերում, երբ օրենքը ձեզ պարտավորեցնում է անջատել սարքը:"

Նշանակություն. ստեղնաշարային սարքավորում մուտքագրման համար, որը նախատեսված է խորհրդանիշների կամ թվերի տեղեկատվության մուտքագրման համար համակարգիչ և համակարգչին տարբեր հրահանգներ տալու համար:

Ապրանքի բնութագրերը և առանձնահատկությունները կարելի է գտնել փաթեթավորման վրա և Defender-global.com կայքում

Արտադրող: JKT Technology Ltd. Address: Rm 1010, Bldg 1, West Zone, Heshuikou Community, MaTian St, Guangming Dist, Shenzhen, China. ՆԵՐՄՈՒԾՈՂ: ООО «ТД Компания Дефендер» Адрес: 127030 г. Москва, вн.тер.г. муниципальный округ Тверской, ул. Сущёвская, д. 27, строение 2, эта 3, помещение III, комната 3, офис 63.

Անսահմանափակ պահման ժամկետ: Ծառայության ժամկետը 6 ամիս է. Երաշխիքային ժամկետ - 6 ամիս. Արտադրության ժամկետը տես փաթեթի վրա

Արտադրողը պահպանում է սույն ձեռնարկում նշված փաթեթի պարունակությունը և բնութագրերը փոխելու իրավունքը: Գործողության վերջին և մանրամասն ձեռնարկը հասանելի է www.defender-global.com կայքում. Արտադրված է Չինաստանում.

ԵՐԱՇԽԻՔԱՅԻՆ ՆՈՐՈԳՈՒՄ ՉԻ ԿԻՐԱՌՎՈՒՄ ՀԵՏԵՎՅԱԼ ԴԵՊՔԵՐՈՒՄ.

1. Երաշխիքային ժամկետի ավարտ (ժամկետը սահմանվում է սպառողին ապրանքը վաճառելու ամսաթվից):
2. Երաշխիքային կտրոնի սխալ լրացում:
3. Սխալ միացում էլեկտրացանցին:
4. Երաշխիքային կպպարակնիքների, կորպուսի ամրագրված միացությունների ամբողջականության խախտումներ, ապրանքի արտաքին եւ ներքին մակերեսը բացելու հետքերի առկայություն:
5. Եթե կենցաղային պայմաններում աշխատելու համար նախատեսված սարքավորումը օգտագործվել է մասնագիտական նպատակներով:
6. Վնասվածքներ, որ առաջացել են իրի մեջ օտար առարկաների, նյութերի, հեղուկների, միջատների ներթափանցմամբ:
7. Սնուցող էլեկտրացանցի նորմալ աշխատանքի խախտումներ - 220 V ± 10%. (բացի լարմալ կայունացուցիչներից):
8. Եթե ապրանքը բացվել եւ վերանորոգվել է ընկերության վաճառողի կողմից չլիազորված անձի կողմից:
9. Սխալ օգտագործելու կամ անփույթ վարվելու հետևանքով:
10. Իրի վնասվածքներ բնական աղետների հետեւանքով:
11. Մեխանիկական վնասվածքների հետքերի առկայություն (անկում, հարված):
12. Անաշխատունակություն այլ արտադրողների միացվող սարքերին:

AZE **OYUN ÇARXI**
TƏLIMAT

Uyğunluq bəyannaməsi
Qurğunun (qurğuların) çalışmasına statik, elektrik və ya yüksək tezlikli sahələr (radioavadanlıq, mobil telefonlar, mikrodalğalı sobalar, elektrostatik boşalmalar) təsir göstərə bilər.
Batareyaların, elektrik və elektron avadanlığın utilizasiyası
Malın, malın batareyalarının və ya qabın üzərində olan bu nişan, malın məişət tullantıları ilə utilizasiyasının qeyri-mümkünlüynə göstərir. Mal, batareya, elektrik və elektron avadanlığının toplanması və utilizasiyası ilə məşğul olan şirkətin məntəqəsinə gətirilməlidir.
Malın təhlükəsiz və səmərəli istifadəsi üzrə qaydalar və şərtlər
Ehtiyat tədbirləri:
1. Maldan yalnız təyinatına görə istifadə etmək.
2. Malı sökməmək. Bu məmulatın tərkibində təmir edilə bilən hissələr yoxdur. Nasaz avadanlığın xidməti və ya təmiri üzrə məsələlərə görə satıcı-şirkətə və ya Defender səlahiyyətli servis mərkəzinə müraciət etməlisiniz. Malı qəbul etdikdə onun bütövlüyünə, daxilində sərbəst hərəkət edən əşyaların olmamasına əmin olun.
3. 3 yaşa qədər uşaqlar üçün nəzədə tutulmayıb. Tərkibində xırda hissələr ola bilər.
4. Məmulatı, onun daxili hissəsini rütubətdən qorumaq. Məmulatı maye içinə salmamaq.
5. Məmulatı, zərə vura bilən vibrasiyalara və mexaniki yüklərə məruz qoymamaq. Malın üzərində mexaniki zədələrin olması halında ona heç bir zəmanət verilmir.
6. Malən üzərində gözə çarpan zədələrin olması halında maldan istifadə etməmək. Bilərəkdən nasaz qurğudan istifadə etməmək.
7. Tövsiyə edilən temperaturlardan kənar temperatuir şəraitində (istifadəçi təlimatına bax), rütubətin kondensasiyası şəraitində və habelə təcavüzkar mühitlərdə istifadə etməmək.
8. Ağza götürməmək.
9. Məmulatdan sənaye, tibbi və istehsalat məqsədi ilə istifadə etməmək.
10. Əgər malın nəqli mənfi temperatur şəraitində aparılıbsa, istismara başlamazdan əvvəl mal isti qapalı bir yerdə (+16...+25 ° C) 3 saat ərzində qızmalıdır.
11. Uzun müddətdə istifadə etmədiyiniz halda qurğunu hər dəfə şəbəkədən ayırmaq lazımdır. Fikrinizi yayındırırsa, qurğudan nəqliyyat vasitəsinin idarə edilməsi zamanı istifadə etməmək.
12. Cihaz diqqəti yayındırırsa, habelə qanunla cihazın ləğv edildiyi hallarda bir vasitə idarə edərkən cihazı istifadə etməyin.
Məhsulun xüsusiyyətləri və xüsusiyyətləri qablaşdırmada və defender-global.com saytında tapıla bilər
İstehsalçı: JKT Technology Ltd. Address: Rm 1010, Bldg 1, West Zone, Heshuikou Community, MaTian St, Guangming Dist, Shenzhen, China.
Limitsiz raf ömrü. Xidmət müddəti 6 ay. Zəmanət müddəti - 6 ay.
İstehsalat tarixini qabın üzərində bax.
İstehsalçı bu təlimatda göstərilən paketin tərkibini və xüsusiyyətlərini dəyişdirmək hüququnu özündə saxlayır. Ən son və ətraflı əməliyyat təlimatı www.defender-global.com saytında mövcuddur
Çində edilmişdir.
AŞAĞIDAKI HALLARDA ZƏMANƏTLİ TƏMİR APARILMIR:
1. Zəmanət müddətinin bitməsi (müddət, malın istehlakçıya satılması günündən təyin edilir).
2. Zəmanət talonunun yanlış doldurulması.
3. Elektrik şəbəkəsinə səhv qoşulması.
4. Zəmanət plombların, gövdəsinin bərkidici birləşmələrinin pozulması, malın daxili və xarici səthlərində açılma izlərinin olması.
5. Əgər istsmarı məişət şəraitində nəzərdə tutulmuş apparat, peşəkar məqsədi ilə istifadə edilmişdir.
6. Malın daxilinə qıraq əşyaların, maddələrin, mayelərin, həşəratların düşməsi ilə bağlı zədələr.
7. Qidalandırıcı elektrik şəbəkəsinin normal işində pozuntular — 220 V ±10%. (gərginlik stabilizatorlarından başqa)
8. Əgər mal, satıcı şirkətin səlahiyyəti vermədiyi şəxs tərəfindən açılıb və təmir edilib.
9. Yanlış istismar və ya səliqəsiz davranış.
10. Məmulatın təbii fəlakət nəticəsində zədələnməsi.
11. Mexaniki zədə izlərinin olması (yerə düşməsi, zərbə).
12. Digər istehsalçıların qoşulmuş qurğularının işləməməsi.

BEL ГУЛЬНЯВЫ РУЛЬ
ІНСТРУКЦЫЯ

Дэкларацыя адпаведнасці
На функцыянаванне прылады (прылад) могуць паўплываць статычныя, электрычныя або высокачастотныя палі (радыёапаратура, мабільныя тэлефоны, мікрахвалевыя печы, электрастатычныя разрады). У выпадку ўзнікнення павялічце адлегласць ад прылады, якая выклікае перашкоды.

Утылізацыя батарэек, электрычнага і электроннага абсталявання
Гэты знак на тавары, батарэйках да тавару або на ўпакоўцы азначае, што тавар не можа быць утылізаваны разам з бытавымі адкідамі. Ён павінен быць дастаўлены ў кампанію па зборы і ўтылізацыі батарэек, электрычнага і электроннага абсталявання.

Правілы і ўмовы бяспечнага і эфектыўнага выкарыстання тавару
Меры засцярогі:

1. Выкарыстоўваць тавар толькі па прамым прызначэнні.
2. Не разбіраць. Дадзены выраб не змяшчае частак, якія падлягаюць самастойнаму рамонту. Па пытаннях абслугоўвання і замены няспраўнага выраба звяртайцеся да фірмы-прадаўца або ў аўтарызаваны сервісны цэнтр Defender. Пры прыёме тавару пераканайцеся ў яго цэласнасці і адсутнасці ўнутры прадметаў, якія свабодна перамяшчаюцца.
3. Не прызначаны для дзяцей да 3-х гадоў. Можа змяшчаць дробныя дэталі.
4. Не дапушчаць пападання вільгаці на выраб і ўнутр яго. Не апускаць выраб у вадкасці.
5. Не падвяргаць выраб вібрацыям і механічным нагрузкам, здольным прывесці да механічных пашкоджанняў тавару. У выпадку наяўнасці механічных пашкоджанняў ніякіх гарантый на тавар не даецца.
6. Не выкарыстоўваць пры бачных пашкоджаннях вырабу. Не карыстацца заведама няспраўнай прыладай.
7. Не выкарыстоўваць пры тэмпературах ніжэй або вышэй рэкамендуемых (гл. інструкцыю карыстальніка), пры ўзнікненні вільгаці, якая кандэнсуецца, а таксама ў агрэсіўным асяроддзі.
8. Не браць у рот.
9. Не выкарыстоўваць выраб у прамысловых, медыцынскіх або вытворчых мэтах.
10. У выпадку, калі транспарціроўка тавару ажыццяўлялася пры адмоўных тэмпературах, перад пачаткам эксплуатацыі трэба даць тавару сагрэцца ў цёплым памяшканні (+16-25 °C) на працягу 3 гадзін.
11. Выключаць прыладу кожны раз, калі не плануецца выкарыстоўваць яе на працягу доўгага перыяду часу.
12. Не выкарыстоўваць прыладу пры кіраванні транспартным сродкам у выпадку, калі прылада адцягвае ўвагу, а таксама ў тых выпадках, калі адключэнне прылады прадугледжана законам.

Прызначэнне: клавішная прылада ўводу, прызначаная для ўводу ў кампутар знакавай і лічбавай інфармацыі і аддачы розных каманд кампутару
Тэхнічныя характарыстыкі і характарыстыкі прадукту можна знайсці на ўпакоўцы і на defender-global.com
Вытворца: JKT Technology Ltd. Address: Rm 1010, Bldg 1, West Zone, Heshuikou Community, MaTian St, Guangming Dist, Shenzhen, China.
Неабмежаваны тэрмін прыдатнасці.
Тэрмін службы - 6 месяцаў
Гарантыйны тэрмін - 6 месяцаў
Дата вытворчасці: гл. на ўпакоўцы
Вытворца захоўвае права на змяненне змесціва ўпакоўкі і спецыфікацый, указаных у гэтым кіраўніцтве. Апошняе і падрабязнае кіраўніцтва па эксплуатацыі размешчана на сайце www.defender-global.com Зроблена ў Кітаі.
Імпарцёр: ООО «ТД Компания Дефендер» Адрес: 127030 г. Москва, вн.тер.г. муниципальный округ Тверской, ул. Сущёвская, д. 27, строение 2, этаж 3, помещение III, комната 3, офис 63.
Гарантыйнае абслугоўванне не ажыццяўляецца ў наступных сітуацыях:

1. Заканчэнне тэрміну гарантыі (гарантыйны тэрмін злічваецца з даты продажу канчатковаму карыстальніку).
2. Няправільнае запаўненне гарантыйнага талона.
3. Няправільнае падключэнне да электрасеткі.
4. Парушэнне бяспекі гарантыйных пломбаў, фіксацыя стыкоўных вузлоў корпуса; наяўнасць элементаў адтуліны на знешняй і ўнутранай частках вырабы.
5. Калі выраб, прызначанае для бытавога выкарыстання, выкарыстоўвалася ў прафесійных мэтах.
6. Пашкоджанні, выкліканыя пранікненнем у прадукт старонніх прадметаў, рэчываў, вадкасцей ці насякомых.
7. Шкода ў выніку парушэння нармальнай працы сеткі харчавання - 220 В +/- 10%. (акрамя аўтаматычных рэгулятараў напружання)
8. Калі прадукт адкрыў і адрамантаваў неўпаўнаважаны для гэтага дылер.
9. Няправільная праца альбо неасцярожнае абыходжанне.
10. Пашкоджанне вырабу з-за стыхійных бедстваў.
11. Наяўнасць элементаў, якія паказваюць на механічныя пашкоджанні (падзенне, удар).
12. Адключэнне падлучаных прылад іншых вытворцаў.

CNR KOTAČ ZA IGRE
UPUTSTVO

Deklaracija slaganja
Na funkcioniranje uređaja mogu da utiču statička, električna ili visokofrekventna polja (radio-aparatura, mobilni telefoni, elektrostatička pražnjenja). Ako postaju smetnje, povečite distanciju od uređaja, koji izaziva smetnje.

Utilizacija baterije, električne i elektronske opreme
Ovaj znak na robi, baterijama prema robi označava da roba ne može biti utilizirana zajedno sa svakodnevnima otpacima. Ovu robu neophodno dostaviti u kompaniju za skupljanje i utilizaciju električne i elektronske opreme.

Pravila i uslove bezbednog i efikasnog korišćenja robe
Mere predostrožnosti

1. Koristite robu samo u pravu svrhu.
2. Ne demontirati. Ova izrađevina ne sadrži delova, koji podležu samostalnom remontu.

Za posluživanje i zamenu pokvarene izrađevine obraćajte se u trgovačku kuću ili u autorizovani servisni centar Defender. Primajući robu, uverite se u njenoj celovitosti a takođe u otsutstvu unutra stvari, koji se slobodno premeštaju.

3. Ne namenjen za decu do 3 godine. Može da sadrži sitna dela.
4. Ne dopuštajte da vlaga pada na izrađevinu ili unutra. Ne opuštajte izrađevinu u tečnost.
5. Ne podvrgavajte izrađevinu vibraciji ili mehaničkom teretu, koji mogu pokvariti robu. Ako roba ima mehaničko oštećenje, garancije se ne izdaju.
6. Ne koristite izrađevinu, ako ona ima vidljivo oštećenje. Ne koristite nesumnjivo pokvarenu izrađevinu.
7. Ne koristite izrađevinu, ako temperatura je viša ili niža od toga, što preporučeno u uputstvu za korisnika. Ne koristite izrađevinu, ako postaja kondenzovana vlaga, a takođe u agresivnoj sredini.
8. Ne uzimajte izrađevinu u usta.
9. Ne koristite izrađevinu u industrijskom, medicinskom ili proizvodnom cilju.
10. Ako izrađevina je bila transportirana pri odrečnoj temperaturi, pre početka eksploatacije neophodno da roba se zagreje u toploj prostoriji (+16-25 °C) 3 sata.
11. Iskopčavajte uređaj svaki put, kada ne planirate ga koristiti dugo vremena.
12. Ne koristite izrađevinu u toku vođenja prevozna sredstva, ako uređaj odvlači pažnju, a takođe kada isključivanje predviđeno zakonom.

Specifikacije i značajke proizvoda mogu se naći na pakiranju i na defender-global.com
UVOZNIK: Defender Technology OÜ, Betooni str 11, 11415, Tallinn, Estonia.
Proizvođač: JKT Technology Ltd. Address: Rm 1010, Bldg 1, West Zone, Heshuikou Community, MaTian St, Guangming Dist, Shenzhen, China.
Neograničen rok trajanja.
Životni vijek je 2 godine
Datum proizvodnje: vidi na ambalaži
Proizvođač zadržava pravo promjene sadržaja paketa i specifikacija navedenih u ovom priručniku.
Najnoviji i detaljni priručnik za upotrebu dostupan je na www.defender-global.com
Proizvedeno u Kini.
Garancijska usluga ne vrši se u sljedećim situacijama:

1. Istek jamstvenog razdoblja (jamstveno razdoblje podmiruje se od datuma prodaje krajnjem korisniku).
2. Neispravno popunjavanje jamstvene kartice.
3. Neispravan priključak na električnu mrežu.
4. Kršenje sigurnosti jamstvenih brtvi, pričvršćivanje spojeva kućišta; prisutnost elemenata otvora na vanjskim i unutarnjim dijelovima proizvoda.
5. Ako je proizvod namijenjen za kućanstvo korišten u profesionalne svrhe.
6. Šteta uslijed prodora stranih predmeta, tvari, tekućina ili insekata unutar proizvoda.
7. Šteta uslijed kršenja normalnog rada opskrbne mreže - 220V +/- 10%. (osim automatskih regulatora napona)
8. Ako je proizvod otvorila i popravila neovlaštena osoba za to od strane trgovca.
9. Neispravan rad ili neoprezno rukovanje.
10. Šteta na proizvodu zbog prirodnih katastrofa.
11. Prisutnost elemenata koji ukazuju na mehanička oštećenja (pad, udarac).
12. Invalidnost povezanih uređaja drugih proizvođača.

CZ

HERNÍ KOLO
NÁVOD NA POUŽITÍ

Prohlášení o shodě
Statické, elektrické nebo vysokofrekvenční pole (rádiová zařízení, mobilní telefony, mikrovlnné trouby, elektrostatické výboje) mohou ovlivnit fungování tohoto zařízení. V případě rušení zvyšte vzdálenost od zařízení způsobujícího rušení.

Ochrana životního prostředí
Evropská směrnice 2002/96/EG a 2006/66/EU ustanovujete následující: Elektrická a elektronická zařízení stejně jako baterie nepatří do domovního odpadu. Spotřebitel se zavazuje odevzdat všechna zařízení a baterie po uplynutí jejich životnosti do příslušných sběren. Podrobnosti stanoví zákon příslušné země. Symbol na produktu, návod k obsluze nebo balení na toto poukazuje. Recyklací a jinými způsoby zužitkování přispíváte k ochraně životního prostředí."Podmínky pro bezpečné a účinné použití výrobku

Bezpečnostní opatření:
1. Používejte výrobek pouze k stanovenému účelu použití.
2. Nerozebírejte. Tento výrobek neobsahuje žádné součásti, které byste mohli opravovat. Pro údržbu a výměnu vadného výrobku obraťte se na společnost prodejce nebo na autorizované servisní středisko Defender. Když produkt přebíráte, zkontrolujte, zda je celistvý a zda uvnitř nejsou volně se pohybující objekty.
3. Není vhodné pro děti do 3 let. Tento výrobek může obsahovat malé součásti.
4. Ne dopouštějte zásahu vláhy na výrobek a dovnitř. Neponořujte výrobek do kapalin.
5. Nevystavujte výrobek vibracím a mechanickému zatížení, které by mohly způsobit mechanické poškození výrobku. V případě mechanického poškození na výrobek se nevztahuje žádná záruka.
6. V případě viditelných poškození tento výrobek nepoužívejte. Nepoužívejte zjevně vadný výrobek.
7. Nepoužívejte při teplotách nad nebo pod doporučenou teplotou (viz Návod k použití), při vzniku kondenzované vlhkosti a v agresivním prostředí.
8. Neberte ústy.
9. Nepoužívejte výrobek pro průmyslové, lékařské a výrobní účely.
10. Pokud se přeprava zboží provádí při nízkých teplotách, před použitím nechte zboží ohřát v teplé místnosti (+ 16-25 °C) po dobu 3 hodin.
11. Vypněte výrobek pokaždé, když neplánujete jej použít pro delší dobu.
12. Nepoužívejte výrobek při řízení vozidla, pokud výrobek je rušivý, a v případech, když vypnutí zařízení je stanoveno zákonem.

Specifikace a funkce produktu jsou uvedeny na obalu a na webových stránkách defender-global.com
Dovozce: Defender Technology OÜ, Betooni str 11, 11415, Tallinn, Estonia.
Výrobce: JKT Technology Ltd. Address: Rm 1010, Bldg 1, West Zone, Heshuikou Community, MaTian St, Guangming Dist, Shenzhen, China.
Doba použitelnosti neomezená.
Životnost — 2 roky
Datum výroby: viz obal
Výrobce si vyhrazuje právo na změnu konfigurace a technických charakteristik uvedených v této příručce. Nejnovější a úplná verze příručky je k dispozici na www.defender-global.com
Vyrobeno v Číně.
Záruční servis se neprovádí v následujících situacích:
1. Uplynutí záruční doby (záruční doba se vypořádává ode dne prodeje konečnému uživateli).
2. Nesprávné vyplnění záručního listu.
3. Nesprávné připojení k elektrické síti.
4. Porušení bezpečnosti záručních těsnění, upevnění spojovacích sestav skříně; přítomnost prvků otevírání na vnějších a vnitřních částech výrobku.
5. Pokud byl produkt určený pro použití v domácnosti používán pro profesionální účely.
6. Poškození v důsledku vniknutí cizích předmětů, látek, kapalin nebo hmyzu dovnitř produktu.
7. Poškození v důsledku porušení normální práce napájecí sítě - 220 V +/- 10%. (kromě automatických regulátorů napětí)
8. Pokud byl produkt otevřen a opraven neoprávněnou osobou prodejcem.
9. Nesprávná obsluha nebo neopatrné zacházení.
10. Poškození produktu v důsledku přírodních katastrof.
11. Přítomnost prvků indikujících mechanické poškození (pád, náraz).
12. Invalidita připojených zařízení jiných výrobců.

DE

GAMING-RAD
ANLEITUNG

Konformität
Unter Einwirkung von starken statischen, elektrischen oder hochfrequenten Feldern (Funkanlagen, Mobiltelefone, Mikrowellen-Entladungen) kann es zu Funktionsbeeinträchtigungen des Gerätes (der Geräte) kommen. Versuchen Sie in diesem Fall, die Dstanz zu den störenden Geräten zu vergrößern.

Entsorgung
Dieses Gerät nicht im unsortierten Hausmüll entsorgen. An einer ausgewiesenen Sammelstelle für Elektro- und Elektronik-Altgeräte entsorgen. Dadurch tragen Sie zum Schutz der Ressourcen und der Umwelt bei. Für weitere Information wenden Sie sich bitte an Ihren Händler oder die örtlichen Behörden.

Regeln und Bedingungen für sichere und effektive Nutzung der Ware:
Vorsichtsmaßnahmen:
1. Die Ware nur bestimmungsgemäß nutzen.
2. Nicht zerlegen. Dieses Erzeugnis enthält keine Bestandteile, die selbständig repariert werden können.
Wegen der Wartung und Austausch des fehlerhaften Erzeugnisses wenden Sie sich an den Verkäufer oder das autorisierte Service-Zentrum von Defender. Bei Entgegennahme der Ware überzeugen Sie sich bitte, dass die Ware unversehrt ist und sich keine frei beweglichen Teile im Inneren vorhanden sind.
3. Vor Kindern bis 3 Jahre fernhalten. Das Erzeugnis kann kleine Teile enthalten.
4. Das Eindringen von Feuchte auf das Erzeugnis und in das Innere vermeiden. Das Erzeugnis nicht in die Flüssigkeit tauchen lassen.
5. Das Erzeugnis nicht den Vibrationen bzw. mechanischen Belastungen aussetzen, die die mechanischen Schäden verursachen können. Bei mechanischen Schäden wird keine Garantie übernommen.
6. Bei sichtbaren Schäden nicht nutzen. Das wissentlich nicht intakte Erzeugnis nicht nutzen.
7. Nicht unter bzw. über den angegebenen Temperaturen (s. hierfür Gebrauchsanweisung), sowie bei Bildung von Kondensat und in aggressiven Medien nutzen.
8. Nicht in den Mund nehmen.
9. Die Waren nicht für gewerbliche, medizinische oder betriebliche Zwecke nutzen.
10. Bei Transport der Ware unter den Minustemperaturen, die Ware vor Inbetriebnahme im warmen Raum (+16-25 °C) ca. 3 Stunden erwärmen lassen.
11. Das Gerät jedes Mal abschalten, wenn sein dauernder Betrieb nicht geplant ist.
12. Das Gerät nicht beim Fahren eines Fahrzeuges nutzen, soweit es die Aufmerksamkeit ablenkt sowie in den gesetzlich vorgesehenen Fällen.

Produktspezifikationen und Merkmale finden Sie auf der Verpackung und auf defender-global.com
Importeur: Defender Technology OÜ, Betooni str 11, 11415, Tallinn, Estonia.
Hersteller: JKT Technology Ltd. Address: Rm 1010, Bldg 1, West Zone, Heshuikou Community, MaTian St, Guangming Dist, Shenzhen, China.
Unbefristete Nutzungsdauer.
Lebensdauer — 2 Jahre
Herstellungsdatum: siehe die Verpackung
Der Hersteller behält sich das Recht vor, die Änderungen an der Ausstattung und technischen Daten in dieser Anleitung vorzunehmen. Die aktuelle und vollständige Version der Anleitung finden Sie auf der Webseite www.defender-global.com
Hergestellt in China.
Der Garantieservice wird in folgenden Situationen nicht ausgeführt:
1. Ablauf der Garantiezeit (Garantiezeit wird ab dem Verkaufsdatum an den Endverbraucher abgerechnet).
2. Falsches Ausfüllen der Garantiekarte.
3. Falscher Stecker in das Stromnetz.
4. Verletzung der Sicherheit von Garantiedichtungen, Befestigung der Verbindungsbaugruppen des Gehäuses; Vorhandensein von Öffnungselementen an äußeren und inneren Teilen des Produkts.
5. Wenn das für den Hausgebrauch bestimmte Produkt für berufliche Zwecke verwendet wurde.
6. Schäden durch Eindringen von Fremdkörpern, Substanzen, Flüssigkeiten oder Insekten in das Produkt.
7. Schäden aufgrund eines Verstoßes gegen die normale Arbeit des Versorgungsnetzes - 220 V +/- 10%. (außer bei automatischen Spannungsreglern)
8. Wenn das Produkt von einer vom Händler nicht autorisierten Person geöffnet und repariert wurde.
9. Falscher Betrieb oder unachtsame Handhabung.
10. Schäden am Produkt durch Naturkatastrophen.
11. Vorhandensein von Elementen, die auf mechanische Schäden hinweisen (Sturz, Treffer).
12. Behinderung angeschlossener Geräte anderer Hersteller.

EN

GAMING WHEEL
OPERATION MANUAL

Declaration of Conformity

Operation of device (devices) may be affected by strong static, electrical or high-frequency fields (radio installations, mobile telephones, microwaves, electrostatic discharges)/ If occurs, Try increasing the distance from the devices causing the interface.

Disposal of batteries, electrical and electronic equipment

This sign on the product, its batteries or package indicates that the product cannot be disposed together with domestic waste. It should be delivered to an appropriate batteries, electrical and electronic equipment collecting and recycling company.

Terms and conditions of safe and efficient use of the product

Usage precautions:

1. Use the product for its intended purpose only.
2. Do not disassemble. This product does not contain parts that are entitled to self-sufficient repair. On the question of maintenance and replacement of a failed item apply to a dealer or Defender authorized service center. While receiving the product make sure that it is unbroken and there are no freely moving objects inside the product.
3. Keep away from children under the age of 3. May contain small parts.
4. Keep away from humidity. Never immerse the product in liquids.
5. Keep away from vibrations and mechanical stresses, which can cause mechanical damaging of the product. In case of mechanical damage no warranties are provided.
6. Do not use in the presence of visual damage. Do not use when the product is obviously defective.
7. Do not use the product at temperatures below and above recommended temperatures (see the operation manual), under the conditions of humidity evaporation, as well as in hostile environment.
8. Do not put into the mouth.
9. Do not use the product for industrial, medical or manufacturing purposes.
10. In case when shipment of the product was conducted in subzero temperatures, then before operating, the product should be kept in a warm placement (+16-25°C or 60-77°F) within 3 hours.
11. Turn off the device each time, when it is not planned to use it for extended period of time.
12. Do not use the device while driving the vehicle, if it is diverted attention, and in other cases when the law obliges you to turn off the device.

Product specifications and features can be found on the packaging and on defender-global.com
IMPORTER: Defender Technology OÜ, Betooni str 11, 11415, Tallinn, Estonia.
Manufacturer: JKT Technology Ltd. Address: Rm 1010, Bldg 1, West Zone, Heshuikou Community, MaTian St, Guangming Dist, Shenzhen, China.
Unlimited shelf life.
Service life is 2 years
Date of manufacture: see on the package
Manufacturer keeps the right to change package contents and specifications indicated in this manual. The latest and detailed operation manual is available at www.defender-global.com
Made in China.
Warranty service is not effected in the following situations:

1. Expiration of the warranty period (warranty period is settled from the date of sale to the end user).
2. Incorrect filling in of the warranty card.
3. Incorrect plug in to power grid.
4. Breach to safety of guarantee seals, fixing joint assemblies of the case; presence of elements of opening on outside and inside parts of the product.
5. If the product designed for household use was used for professional purposes.
6. Damage due to penetration of foreign objects, substances, liquids or insects inside the product.
7. Damage due to breach to normal work of supply network – 220V +/- 10%. (except of automatic voltage regulators)
8. If the product was opened and repaired by a person unauthorized for that by the dealer.
9. Incorrect operation or careless handling.
10. Damage to the product due to natural disasters.
11. Presence of elements indicating mechanical damage (fall, hit).
12. Disability of connected devices of other producers.

ES

RUEDA DE JUEGO
INSTRUCCIÓN

Declaración de conformidad

El funcionamiento del dispositivo (dispositivos) puede verse afectado por estática fuertes, campos eléctricos o de alta frecuencia (instalaciones de radio, teléfonos móviles, microondas, descargas electrostáticas). Si esto ocurre, intente aumentar la distancia de los dispositivos que causan la interferencia.

Eliminación

No deseche este aparato como residuo doméstico convencional. Devuélvalo a un punto de recogida de reciclado de piezas eléctricas y electrónicas WEEE. Con ello ayudará a preservar los recursos naturales y a proteger el medio ambiente. Contactar con su vendedor o las autoridades locales para obtener más información.

Reglas y condiciones del uso seguro y eficaz del producto

Medidas de precaución:

1. Utilice el producto como es debido directamente.
2. No despiece el producto. El producto no contiene piezas que se puedan reparar de forma independiente. En lo que se refiere al mantenimiento y sustitución del artículo defectuoso póngase en contacto con la empresa vendedora o con el servicio de asistencia técnica autorizado Defender. Al aceptar el producto asegúrese de su integridad y de que dentro no haya objetos que se muevan con facilidad .
3. No está destinado para el uso de los niños menores de 3 años. Puede contener piezas pequeñas.
4. Evite que la humedad pase sobre el producto y dentro de él. No ponga el producto en líquidos.
5. No someta el producto a vibraciones ni a cargas mecánicas que puedan causar lesiones mecánicas del artículo. En el caso de que haya lesiones mecánicas no se ofrecerá ninguna garantía para el producto.
6. No use el producto si tiene defectos visibles. No use dispositivos obviamente defectuosos.
7. No use el producto a temperaturas más bajas ni más altas que las recomendadas (ver el manual del usuario), así como en casos de humedad condensada y en el medio agresivo.
8. No ponga el producto en la boca.
9. No utilice el producto para fines industriales, médicos o productivos.
10. En el caso de que el transporte del producto se haya efectuado a temperaturas bajo cero, antes de empezar a explotar el producto deje que éste se caliente en un local caluroso (+16-25 °C) durante 3 horas.
11. Apague el dispositivo cada vez que no planea utilizarlo durante un largo período de tiempo.
12. No utilice el dispositivo mientras conduzca un vehículo si el dispositivo desvía su atención, así como en los casos en que la desconexión del dispositivo está prevista por la ley."

Las especificaciones y características del producto se pueden encontrar en el empaque y en defender-global.com
IMPORTADOR: Defender Technology OÜ, Betooni str 11, 11415, Tallinn, Estonia.
Fabricante: JKT Technology Ltd. Address: Rm 1010, Bldg 1, West Zone, Heshuikou Community, MaTian St, Guangming Dist, Shenzhen, China.
Vida útil ilimitada.
La vida útil es de 2 años.
Fecha de fabricación: ver el embalaje
El fabricante se reserva el derecho de cambiar el contenido del paquete y las especificaciones indicadas en este manual. El manual de funcionamiento más reciente y detallado está disponible en www.defender-global.com
Fabricado en China.
El servicio de garantía no se efectúa en las siguientes situaciones:

1. Vencimiento del período de garantía (el período de garantía se liquida a partir de la fecha de venta al usuario final).
2. Relleno incorrecto de la tarjeta de garantía.
3. Enchufe incorrecto a la red eléctrica.
4. Incumplimiento de la seguridad de los precintos de garantía, fijando conjuntos de unión del cuerpo; presencia de elementos de apertura en el exterior e interior del producto.
5. Si el producto diseñado para uso doméstico se utilizó con fines profesionales.
6. Daños debidos a la penetración de objetos, sustancias, líquidos o insectos extraños en el interior del producto.
7. Daños por incumplimiento del funcionamiento normal de la red de suministro - 220V +/- 10%. (excepto reguladores de voltaje automáticos)
8. Si el producto fue abierto y reparado por una persona no autorizada para ello por el distribuidor.
9. Funcionamiento incorrecto o manipulación descuidada.
10. Daños al producto debido a desastres naturales.
11. Presencia de elementos indicativos de daño mecánico (caída, golpe).
12. Incapacidad de dispositivos conectados de otros productores.

EST

MÄNGURATAS
INSTRUKTSIOON

Vastavusdeklaratsioon
Staatilised, elektri- või kõrgsagedusväljad (raadioseadmed, mobiiltelefonid, mikrolaineahjud, elektrostaatilised laengud) võivad mõjutada seadme (seadmete) funktsioneerimist. Häirete korral suurendada kaugus seadmest mis põhjustab häireid.

Akude, elektri- ja elektroonikaseadmete taastumine
See sümbol tootel, toote patareitel või pakendil tähendab, et toodet ei tohi taastuda koos olmejäätmetega. Teda tuleb tarnida patereite, elektri- ja elektroonikaseadmete kogumise ja taastumise ettevõtesse.

Toodet ohutu ja efektiivse kasutamise tingimused
Ettevaatusabinõud:

1. Kasutage toodet üksnes sellel ettenähtud eesmärgil.
2. Ärge lammutage. See toode ei sisalda sobivaid iseseisvale remondile osi. Hoolduse ja defektse toote asendamise puhul, palun võtke ühendust ettevõtte-edasimüüjaga või autoriseeritud Defender teeninduskeskusega. Toote kätte saamisel, kontrollige tema terviklus ja selles vabalt liikuvate objektide puudumine.
3. Ei sobi alla 3-aastastele. Võib sisaldada väikseid osi.
4. Ära laske niiskust toote sisse. Ärge raputage toote vedelikku.
5. Ärge jätke toodet vibratsioonile ja mehaanilise pingele, mis võib põhjustada toote mehaanilised vigastused. Toote mehaaniliste kahjustuste korral jääb toode ilma garantiita.
6. Ärge kasutage toodet nähtavate kahjustuste puhul. Ärge kasutage defektne seadet.
7. Ärge kasutage üle või alla soovitatava temperatuuril (vt. Kasutusjuhend), kondenseerunud niiskuse ja agressiivse keskkonna puhul.
8. Ärge võtke suhu.
9. Ärge kasutage toodet tööstuse, meditsiini või tootmise eesmärgil.
10. Kui toote transporteerimine toimus madalal temperatuuril, enne toodet kasutamist tuleb seda soojendama soojas ruumis (+ 16-25°C) 3 tundi jooksul.
11. Lülitage seade välja iga kord, kui seda ei kasutatakse pikkal ajal.
12. Ärge kasutage seadet sõiduki juhtimisel, juhul kui seade häirib tähelepanu, ja juhul, kui seadme väljalülitus on seadusega ettenähtud.

Toote spetsifikatsioonid ja funktsioonid leiate pakendilt ja saidilt defender-global.com
IMPORTIJA: Defender Technology OÜ, Betooni str 11, 11415, Tallinn, Estonia.
Tootja: JKT Technology Ltd. Address: Rm 1010, Bldg 1, West Zone, Heshuikou Community, MaTian St, Guangming Dist, Shenzhen, China.
Piiramatu säilivusaeg.
Kasutusaeg on 2 aastat
Tootmise kuupäev: vaata pakendilt
Tootjal on õigus muuta käesolevas juhendis toodud pakendi sisu ja spetsifikatsioone. Uusim ja üksikasjalik kasutusjuhend on saadaval aadressil www.defender-global.com
Tehtud Hiinas.
Garantiiteenust ei osutata järgmistes olukordades:

1. Garantiiperioodi aegumine (garantiiaeg arvestatakse lõpptarbijale müümise kuupäevast).
2. Garantiikaardi vale täitmine.
3. Vale pistik vooluvõrku.
4. Garantiihüljeste ohutuse rikkumine, korpuse ühendkomplektide kinnitamine; toote väliste ja sisemiste osade avanevate elementide olemasolu.
5. Kui koduseks kasutamiseks mõeldud toodet kasutati ametialastel eesmärkidel.
6. Kahjustused toote sees olevate võõrkehade, ainete, vedelike või putukate tungimise tõttu.
7. Tarnevõrgu tavapärase töö rikkumise tõttu tekitatud kahju - 220V +/- 10%. (välja arvatud automaatsed pingeregulaatorid)
8. Kui toote avas ja parandas isik, kellel ei olnud selleks volitust edasimüüjal.
9. Ebaõige käitumine või hooletu käitlemine.
10. Toote kahjustumine loodusõnnetuste tagajärjel.
11. Mehaanilisi kahjustusi näitavate elementide olemasolu (kukkumine, löömine).
12. Teiste tootjate ühendatud seadmete puue.

FI PELIPYÖRÄ
OHJE

Vaatimustenmukaisuustodistus
Laitteen (laitteiden) toimintaan voivat vaikuttaa staattiset, sähkö- tai korkeataajuiset kentät (radiolaitteet, matkapuhelimet, mikroaaltouunit, sähköstaattiset purkaukset). Niiden esiintyessä lisää etäisyyttä häiriön aiheuttavaan laitteeseen.

Ympäristönsuojelua koskeva ohje
Siitä lähtien, kun Euroopan unionin direktiivi 2002/96/EU ja 2006/66/EU otetaan käyttöön kansallisessa lainsäädännössä, pätevät seuraavat määräykset: Sähkö- ja elektroniikkalaitteita ja paristoja ei saa hävittää talousjätteen mukana. Kuluttajalla on lain mukaan velvollisuus toimittaa sähkö- ja elektroniikkalaitteet niiden käyttöiän päätyttyä niille varattuihin julkisiin keräyspisteisiin tai palauttaa ne

Tuotteen turvallisen ja tehokkaan käytön säännöt ja ehdot
Turvallisuustoimenpiteet:
1. Käytä tuotetta vain käyttötarkoituksen mukaisesti.
2. Älä pura. Tämä tuote ei sisällä käyttäjän korjattavissa olevia osia. Huoltoon ja viallisen tuotteen vaihtoon liittyvissä kysymyksissä ota yhteyttä myyjään tai valtuutettuun Defender-huoltamoon. Vastaanottaessa tuotetta varmista, että se on ehjä eikä sen sisällä ole vapaasti liikkuvia esineitä.
3. Ei sovellu alle 3-vuotiaille lapsille. Saattaa sisältää pieniä osia.
4. Vältä kosteuden joutumista tuotteen päälle ja sisälle. Älä upota tuotetta nesteisiin.
5. Älä altista tuotetta tärinälle ja iskuille, jotka voivat vaurioittaa tuotetta. Mekaaniset vauriot eivät kuulu takuun piiriin.
6. Älä käytä, jos tuotteessa on näkyviä vaurioita. Älä käytä tuotetta, jos tiedät, että se on vioittunut.
7. Älä käytä suositeltua matalammissa tai korkeammissa lämpötiloissa (ks. käyttöohje), kondensoituvan kosteuden muodostuessa sekä syövyttävissä ympäristöissä.
8. Älä laita suuhun.
9. Älä käytä tuotetta teolliseen, lääketieteelliseen tai tuotannolliseen tarkoitukseen.
10. Mikäli tuotetta on kuljetettu lämpötilan ollessa nollan alapuolella, anna tuotteen lämmetä lämpimässä tilassa (+16-25 °C) 3 tunnin ajan ennen käyttöönottoa.
11. Sammuta laite joka kerta, kun et aio käyttää sitä pitkään aikaan.
12. Älä käytä laitetta ajaessa autoa, mikäli laite häiritsee keskittymistä sekä tilanteissa, joissa laki edellyttää laitteen sammuttamista.

Tuotteen tekniset tiedot ja ominaisuudet löytyvät pakkauksesta ja osoitteesta defender-global.com
Maahantuoja: Defender Technology OÜ, Betooni str 11, 11415, Tallinn, Estonia.
Valmistaja: JKT Technology Ltd. Address: Rm 1010, Bldg 1, West Zone, Heshuikou Community, MaTian St, Guangming Dist, Shenzhen, China.
Säilyvyysaika on rajaton.
Käyttöaika — 2 vuotta
Valmistuspäivä: katso pakkauksesta
Valmistaja pidättää oikeuden tässä oppaassa kuvattujen varusteiden ja teknisten ominaisuuksien muutoksiin. Oppaan viimeisimmän version saa ladattua osoitteesta www.defender-global.com
On tehty Kiinassa.
Takuupalvelua ei suoriteta seuraavissa tilanteissa:
1. Takuuajan päättyminen (takuuaika lasketaan myyntipäivästä loppukäyttäjälle).
2. Takuutodistuksen virheellinen täyttäminen.
3. Väärä pistoke pistorasiaan.
4. Takuutiivisteiden rikkominen, kotelon liitoskokoonpanojen kiinnittäminen; aukkoelementtien läsnäolo tuotteen ulko- ja sisäosissa.
5. Jos kotitalouskäyttöön tarkoitettua tuotetta käytettiin ammattikäyttöön.
6. Tuotteen sisällä olevien vieraiden esineiden, aineiden, nesteiden tai hyönteisten tunkeutumisesta johtuvat vahingot.
7. Syöttöverkon normaalin työn rikkomisesta johtuvat vahingot - 220 V +/- 10%. (paitsi automaattiset jännitesäätimet)
8. Jos tuotteen on avannut ja korjannut jälleenmyyjän valtuuttamat henkilöt.
9. Väärä käyttö tai huolimaton käsittely.
10. Tuotteen vahingoittuminen luonnonmullistusten vuoksi.
11. Mekaanisia vaurioita osoittavien elementtien läsnäolo (putoaminen, osuma).
12. Muiden tuottajien liitettyjen laitteiden vammaisuus.

GEO სათამაშო ბორბალი
ინსტრუქცია

შესაბამისობის დეკლარაცია
მოწყობილობის (მოწყობილობების) ფუნქციონირებაზე შეიძლება გავლენა მოახდინონ სტატიკურმა, ელექტრიკულმა ან მაღალსიხშირიანმა ველებმა (რადიოაპარატურამ, მობილურმა ტელეფონებმა, მიკროტალღურმა ღუმელებმა, ელექტროსტატიკურმა განმუხტვამ). ასეთ შემთხვევაში გაზარდეთ მანძილი მოწყობილობისგან, რომელიც იწვევს დაბრკოლებებს.

ელემენტების, ელექტრიკული და ელექტრონული მოწყობილობების უტილიზაცია.
ეს ნიშანი საქონელზე,
საქონელის ელემენტებზე ან შეფუთვაზე ნიშნავს იმას, რომ საქონლის უტილიზაცია შეუძლებელია საყოფაცხოვრებო ნარჩენებთან ერთად. ის უნდა ჩაბარდეს კომპანიას, რომელიც განახორციელებს ელემენტების, ელექტრიკული და ელექტრონული მოწყობილობების შეგროვებასა და უტილიზაციას.

საქონლის ეფექტური და უსაფრთხო გამოყენების წესები და პირობები სიფრთხილის ზომები:
1. გამოიყენეთ საქონელი მხოლოდ დანიშნულებისამებრ.
2. არ დაშალოთ. აღნიშნული ნაკეთობა არ შეიცავს ნაწილებს, რომელიც გამოგადგებათ რემონტისთვის საკუთარი ძალებით.ნაწილების შეცვლისთვის და მომსახურეობის სხვა საკითხებზე მიმართეთ ფირმა-გამყიდველს ან Defende-ის ავტორიზებულ სერვის ცენტრს. საქონლის მიღებისას დარწმუნდით, რომ ის დაზიანებული არ არის და მის შიგნით არაფერი ხმაურობს.
3. არ არის გათვალისწინებული ბავშვებისთვის 3 წლის ასაკამდე. შეიძლება შეიცავდეს წვრილ დეტალებს.
4. არ დაუშვათ სითხის მოხვედრა ნაკეთობაზე და მის შიგნით. არ ჩადოთ ნაკეთობა სითხეში.
5. არ დაუშვათ ნაკეთობის ვიბრაცია და მექანიკური დატვირთვა, რომელიც გამოიწვევს საქონლის მექანიკურ დაზიანებას. მექანიკური დაზიანებებისას საქონელზე არანაირი გარანტია არ გაიცემა.
6. არ გამოიყენოთ ნაკეთობა ხილული დაზიანებების დროს. არ ჩართოთ მოწყობილობა, თუ თქვენთვის ცნობილია, რომ ის დაზიანებულია.
7. არ გამოიყენოთ რეკომენდირებულ ტემპერატურაზე მაღალ ან დაბალ ტემპეტარურებში (იხ. მომხმარებლის ინსტრუქცია) კონდენსირებული სინოტივისას და აგრესიულ გარემოში.
8. არ ჩაიდოთ პირში.
9. არ გამოიყენოთ მოწყობილობა სამეწარმეო, სამედიცინო და სამრეწველო მიზნით .
10. იმ შემთხვევაში, თუ საქონლის ტრანსპორტირება მოხდა უარყოფით ტემპერატურაში, ექსპლუატაციის წინ საქონელი დადევით თბილ ოთახში (+16-25 °C) 3 საათის განმავლობაში.
11. გამორთეთ მოწყობილობა თუ არ აპირებთ მის გამოყენებას ხანგრძლივი დროის მანძილზე.
12. არ გამოიყენოთ მოწყობილობა სატრანსპორტო საშუალების ტარებისას, თუ მოწყობილობა ხელს უშლის თქვენს ყურადღებიანობას და ასევე იმ შემთხვევებში,როდესაც მისი გამორთვა გათვალისწინებულია კანონით.

პროდუქტის სპეციფიკაციები და მახასიათებლები შეგიძლიათ იხილოთ შეფუთვაზე და defender-global.com- ზე
მწარმოებელი: JKT Technology Ltd. Address: Rm 1010, Bldg 1, West Zone, Heshuikou Community, MaTian St, Guangming Dist, Shenzhen, China.
შენახვის ვადის შეუზღუდავი ვადა.
სამსახურის ვადაა 6 თვე
გარანტიის პერიოდი - 6 თვე
გამოშვების თარიღი: იხ. შეფუთვაზე
მწარმოებელი იტოვებს უფლებას შეცვალოს ამ სახელმძღვანელოში მითითებული შეფუთვის შინაარსი და სპეციფიკაციები. ოპერაციის უახლესი და დეტალური სახელმძღვანელო შეგიძლიათ იხილოთ ვებ – გვერდზე: www.defender-global.com
გამზადებულია ჩინეთში.
საგარანტიო მომსახურებას არ ექვემდებარება:
1. გასულია საგარანტიო ვადა (ვადა დგინდება საქონლის მომხმარებლისთვის გაყიდვის დღიდან).
2. არასწორად არის შევსებული საგარანტიო ტალონი.
3. არასწორად არის ჩართული ელექტროქსელში.
4. დაზიანებულია საგარანტიო პლომბები, კორპუსის სამაგრი შეერთების ადგილები, გახსნის კვალის არსებობა საქონლის ზედაპირზე ან საქონლის შიდა პირზე.
5. თუ აპარატურა, რომელიც დანიშნული იყო ყოფით პირობებში გამოყენებისთვის გამოყენებული იქნა პროფესიონალურად.
6. დაზიანება გამოწვეულია ნაკეთობაში უცხო საგნების, ნივთების, სითხის, მწერების მოხვედრით.
7. დარღვევები მკვები ელექტროქსელის – 220 ვ ± 10 % ნორმალურ მუშაობაში.
8. თუ საქონელი გახსნილია და რემონტი შესრულებულია იმ პირის მიერ, რომელიც არ არის რწმუნებული ამ საქმისთვის გამყიდველი ფირმით.
9. არასწორი ექსპლუატაცია ან უგულოდ ხმარება.
10. ნაკეთობის სტიქიური უბედურების შედეგად დაზიანება.
11. მექანიკური დაზიანების კვალის არსებობა (დაცემა, დარტყმა).
12. სხვა მწარმოებლის ჩასართავი მოწყობილობების შრომისუუნარიანობა.

GRE

ΤΡΟΧΟΣ ΠΑΙΧΝΙΔΙΟΥ
ΕΓΧΕΙΡΙΔΙΟ ΧΡΗΣΗΣ

Δήλωση συμμόρφωσης
Η λειτουργία της συσκευής (συσκευές) μπορεί να επηρεαστεί από ισχυρά στατικά, ηλεκτρικά ή υψηλής συχνότητας πεδία (ραδιοεγκαταστάσεις, κινητά τηλέφωνα, μικροκύματα, ηλεκτροστατικές εκφορτίσεις) / Εάν συμβεί, προσπαθήστε να αυξήσετε την απόσταση από τις συσκευές που προκαλούν τη διασύνδεση.

Απόρριψη μπαταριών, ηλεκτρικού και ηλεκτρονικού εξοπλισμού
Αυτό το σύμβολο στο προϊόν, τις μπαταρίες ή τη συσκευασία του υποδεικνύει ότι το προϊόν δεν μπορεί να απορριφθεί μαζί με οικιακά απορρίμματα. Θα πρέπει να παραδοθεί σε μια κατάλληλη εταιρεία συλλογής και ανακύκλωσης ηλεκτρικών και ηλεκτρικών συσκευών.

Όροι και προϋποθέσεις για ασφαλή και αποδοτική χρήση του προϊόντος
Προφυλάξεις κατά τη χρήση:
1. Χρησιμοποιήστε το προϊόν μόνο για τον προβλεπόμενο σκοπό.
2. Μην αποσυναρμολογείτε. Αυτό το προϊόν δεν περιέχει ανταλλακτικά που δικαιούνται αυτοδύναμη επισκευή. Σχετικά με το ζήτημα της συντήρησης και της αντικατάστασης ενός αποτυχημένου αντικειμένου, εφαρμόστε σε έναν αντιπρόσωπο ή εξουσιοδοτημένο κέντρο σέρβις Defender Κατά τη λήψη του προϊόντος, βεβαιωθείτε ότι δεν είναι σπασμένο και ότι δεν υπάρχουν ελεύθερα κινούμενα αντικείμενα μέσα στο προϊόν.
3. Μακριά από παιδιά κάτω των 3 ετών. Μπορεί να περιέχει μικρά μέρη.
4. Κρατήστε μακριά από την υγρασία. Ποτέ μην βυθίζετε το προϊόν σε υγρά.
5. Μακριά από δονήσεις και μηχανικές καταπονήσεις, οι οποίες μπορεί να προκαλέσουν μηχανική βλάβη στο προϊόν. Σε περίπτωση μηχανικής βλάβης δεν παρέχονται εγγυήσεις.
6. Μην το χρησιμοποιείτε παρουσία οπτικής βλάβης. Μην το χρησιμοποιείτε όταν το προϊόν είναι προφανώς ελαττωματικό.
7. Μη χρησιμοποιείτε το προϊόν σε θερμοκρασίες κάτω και πάνω από τις συνιστώμενες θερμοκρασίες (δείτε το εγχειρίδιο λειτουργίας), υπό συνθήκες εξάτμισης υγρασίας, καθώς και σε εχθρικό περιβάλλον.
8. Μην το βάζετε στο στόμα.
9. Μη χρησιμοποιείτε το προϊόν για βιομηχανικούς, ιατρικούς ή κατασκευαστικούς σκοπούς.
10. Σε περίπτωση που η αποστολή του προϊόντος πραγματοποιήθηκε σε θερμοκρασίες κάτω από το μηδέν, τότε πριν από τη λειτουργία, το προϊόν πρέπει να διατηρείται σε θερμή τοποθέτηση (+ 16-25 ° C ή 60-77 ° F) εντός 3 ωρών.
11. Απενεργοποιείτε τη συσκευή κάθε φορά, όταν δεν πρόκειται να τη χρησιμοποιήσετε για μεγάλο χρονικό διάστημα.
12. Μην χρησιμοποιείτε τη συσκευή κατά την οδήγηση του οχήματος, εάν είναι στραμμένη η προσοχή, και σε άλλες περιπτώσεις όταν ο νόμος σας υποχρεώνει να απενεργοποιήσετε τη συσκευή.

Οι προδιαγραφές και τα χαρακτηριστικά του προϊόντος βρίσκονται στη συσκευασία και στο defender-global.com
ΕΙΣΑΓΩΓΗΣ: Defender Technology OÜ, Betooni str 11, 11415, Tallinn, Estonia.
Κατασκευαστής: JKT Technology Ltd. Address: Rm 1010, Bldg 1, West Zone, Heshuikou Community, MaTian St, Guangming Dist, Shenzhen, China.
Απεριόριστη διάρκεια ζωής.
Η διάρκεια ζωής είναι 2 χρόνια
Ημερομηνία κατασκευής: βλ. Στη συσκευασία
Ο κατασκευαστής διατηρεί το δικαίωμα να αλλάξει τα περιεχόμενα και τις προδιαγραφές του πακέτου που αναφέρονται σε αυτό το εγχειρίδιο. Το πιο πρόσφατο και αναλυτικό εγχειρίδιο λειτουργίας είναι διαθέσιμο στη διεύθυνση www.defender-global.com
Κατασκευασμένο στην Κίνα.
Η υπηρεσία εγγύησης δεν πραγματοποιείται στις ακόλουθες περιπτώσεις:
1. Λήξη της περιόδου εγγύησης (η περίοδος εγγύησης διευθετείται από την ημερομηνία πώλησης στον τελικό χρήστη).
2. Εσφαλμένη συμπλήρωση της κάρτας εγγύησης.
3. Εσφαλμένη σύνδεση στο δίκτυο τροφοδοσίας.
4. Παραβίαση της ασφάλειας των σφραγίδων εγγύησης, στερέωση συγκροτημάτων συναρμολόγησης της θήκης. παρουσία στοιχείων ανοίγματος σε εξωτερικά και εσωτερικά μέρη του προϊόντος.
5. Εάν το προϊόν που σχεδιάστηκε για οικιακή χρήση χρησιμοποιήθηκε για επαγγελματικούς σκοπούς.
6. Ζημιά λόγω διείσδυσης ξένων αντικειμένων, ουσιών, υγρών ή εντόμων μέσα στο προϊόν.
7. Ζημιά λόγω παραβίασης της κανονικής εργασίας του δικτύου εφοδιασμού - 220V +/- 10%. (εκτός των αυτόματων ρυθμιστών τάσης)
8. Εάν το προϊόν άνοιξε και επισκευάστηκε από άτομο που δεν είναι εξουσιοδοτημένο για αυτό από τον αντιπρόσωπο.
9. Λανθασμένη λειτουργία ή απρόσεκτος χειρισμός.
10. Ζημιά στο προϊόν λόγω φυσικών καταστροφών.
11. Παρουσία στοιχείων που δείχνουν μηχανική ζημιά (πτώση, χτύπημα).
12. Αναπηρία συνδεδεμένων συσκευών άλλων παραγωγών.

HR

KOTAČ ZA IGRE
UPUTSTVO

Deklaracija slaganja
Na funkcioniranje uređaja mogu da utiču statička, električna ili visokofrekventna polja (radio-aparatura, mobilni telefoni, elektrostatička pražnjenja). Ako postaju smetnje, povečite distanciju od uređaja, koji izaziva smetnje.

Utilizacija baterije, električne i elektronske opreme
Ovaj znak na robi, baterijama prema robi označava da roba ne može biti utilizirana zajedno sa svakodnevnima otpacima. Ovu robu neophodno dostaviti u kompaniju za skupljanje i utilizaciju električne i elektronske opreme.

Pravila i uslove bezbednog i efikasnog korišćenja robe
Mere predostrožnosti
1. Koristite robu samo u pravu svrhu.
2. Ne demontirati. Ova izrađevina ne sadrži delova, koji podležu samostalnom remontu.
Za posluživanje i zamenu pokvarene izrađevine obraćajte se u trgovačku kuću ili u autorizovani servisni centar Defender. Primajući robu, uverite se u njenoj celovitosti a takođe u otsustvu unutra stvari, koji se slobodno premeštaju.
3. Ne namenjen za decu do 3 godine. Može da sadrži sitna dela.
4. Ne dopuštajte da vlaga pada na izrađevinu ili unutra. Ne opuštajte izrađevinu u tečnost.
5. Ne podvrgavajte izrađevinu vibraciji ili mehaničkom teretu, koji mogu pokvariti robu. Ako roba ima mehaničko oštećenje, garancije se ne izdaju.
6. Ne koristite izrađevinu, ako ona ima vidljivo oštećenje. Ne koristite nesumnjivo pokvarenu izrađevinu.
7. Ne koristite izrađevinu, ako temperatura je viša ili niža od toga, što preporučeno u uputstvu za korisnika. Ne koristite izrađevinu, ako postaja kondenzovana vlaga, a takođe u agresivnoj sredini.
8. Ne uzimajte izrađevinu u usta.
9. Ne koristite izrađevinu u industrijskom, medicinskom ili proizvodnom cilju.
10. Ako izrađevina je bila transportirana pri odrečnoj temperaturi, pre početka eksploatacije neophodno da roba se zagreje u toploj prostoriji (+16-25 °C) 3 sata.
11. Iskopčavajte uređaj svaki put, kada ne planirate ga koristiti dugo vremena.
12. Ne koristite izrađevinu u toku vođenja prevozna sredstva, ako uređaj odvlači pažnju, a takođe kada isključivanje predviđeno zakonom.

Specifikacije i značajke proizvoda mogu se naći na pakiranju i na defender-global.com
UVOZNIK: Defender Technology OÜ, Betooni str 11, 11415, Tallinn, Estonia.
Proizvođač: JKT Technology Ltd. Address: Rm 1010, Bldg 1, West Zone, Heshuikou Community, MaTian St, Guangming Dist, Shenzhen, China.
Neograničen rok trajanja.
Životni vijek je 2 godine
Datum proizvodnje: vidi na ambalaži
Proizvođač zadržava pravo promjene sadržaja paketa i specifikacija navedenih u ovom priručniku.
Najnoviji i detaljni priručnik za upotrebu dostupan je na www.defender-global.com
Proizvedeno u Kini.
Garancijska usluga ne vrši se u sljedećim situacijama:
1. Istek jamstvenog razdoblja (jamstveno razdoblje podmiruje se od datuma prodaje krajnjem korisniku).
2. Neispravno popunjavanje jamstvene kartice.
3. Neispravan priključak na električnu mrežu.
4. Kršenje sigurnosti jamstvenih brtvi, pričvršćivanje spojeva kućišta; prisutnost elemenata otvora na vanjskim i unutarnjim dijelovima proizvoda.
5. Ako je proizvod namijenjen za kućanstvo korišten u profesionalne svrhe.
6. Šteta uslijed prodora stranih predmeta, tvari, tekućina ili insekata unutar proizvoda.
7. Šteta uslijed kršenja normalnog rada opskrbne mreže - 220V +/- 10%. (osim automatskih regulatora napona)
8. Ako je proizvod otvorila i popravila neovlaštena osoba za to od strane trgovca.
9. Neispravan rad ili neoprezno rukovanje.
10. Šteta na proizvodu zbog prirodnih katastrofa.
11. Prisutnost elemenata koji ukazuju na mehanička oštećenja (pad, udarac).
12. Invalidnost povezanih uređaja drugih proizvođača.

HUN JÁTÉKKERÉK
HASZNÁLATI UTASÍTÁS

Megfelelőségi nyilatkozat
Az eszköz (eszközök) működését erős statikus, elektromos vagy nagy frekvenciájú mezők (rádióberendezések, mobiltelefonok, mikrohullámú sütők, elektrosztatikus kisülések) befolyásolhatják. Ha előfordul, próbálja meg növelni az interfészt okozó eszközök távolságát.

Elemek, elektromos és elektronikus berendezések ártalmatlanítása
A terméken, az elemeken vagy a csomagoláson található ez a jel azt jelzi, hogy a terméket nem lehet háztartási hulladékkal együtt elhelyezni. A megfelelő akkumulátorokat, elektromos és elektronikus berendezéseket gyűjtő és újrafeldolgozó céghez kell szállítani.

A termék biztonságos és hatékony használatának feltételei
Használati óvintézkedések:
1. A terméket csak rendeltetésszerűen használja.
2. Ne szerelje szét. Ez a termék nem tartalmaz olyan alkatrészeket, amelyek önálló javításra jogosultak. A meghibásodott termékek karbantartásának és cseréjének kérdésében forduljon kereskedőhöz vagy a Defender hivatalos szervizközpontjához. A termék átvételénél ellenőrizze, hogy töretlen-e és nincsenek-e szabadon mozgó tárgyak a termék belsejében.
3. Tartsa távol 3 év alatti gyermekektől. Apró alkatrészeket tartalmazhat.
4. Tartsa távol nedvességtől. Soha ne merítse a terméket folyadékokba.
5. Tartsa távol a rezgéstől és a mechanikai igénybevételtől, amely mechanikus károsodást okozhat a termékben. Mechanikai sérülés esetén nem vállalunk garanciát.
6. Ne használja vizuális sérülés esetén. Ne használja, ha a termék nyilvánvalóan hibás.
7. Ne használja a terméket ajánlott hőmérséklet alatti és feletti hőmérsékleten (lásd a kezelési kézikönyvet), páratartalom elpárologtatása mellett, valamint ellenséges környezetben.
8. Ne tegye a szájába.
9. Ne használja a terméket ipari, orvosi vagy gyártási célokra.
10. Abban az esetben, ha a termék szállítása alacsonyabb hőmérsékleten történt, akkor működés előtt a terméket 3 órán belül meleg helyen (+ 16-25 ° C vagy 60-77 ° F) kell tartani.
11. Kapcsolja ki a készüléket minden alkalommal, amikor azt nem tervezik hosszabb ideig használni.
12. Ne használja a készüléket járművezetés közben, ha elterelik a figyelmét, és más esetekben, amikor a törvény kötelezi az eszköz kikapcsolására.

A termék specifikációi és jellemzői megtalálhatók a csomagoláson és a defender-global.com oldalon
IMPORTŐR: Defender Technology OÜ, Betooni str 11, 11415, Tallinn, Estonia.
Gyártó: JKT Technology Ltd. Address: Rm 1010, Bldg 1, West Zone, Heshuikou Community, MaTian St, Guangming Dist, Shenzhen, China.
Korlátlan eltarthatóság.
Az élettartam 2 év
Gyártás dátuma: lásd a csomagoláson
A gyártó fenntartja a jogot, hogy megváltoztassa a kézikönyvben feltüntetett csomag tartalmát és specifikációit. A legfrissebb és részletes kezelési kézikönyv a www.defender-global.com címen érhető el
Kínában készült.
A jótállási szolgáltatás a következő esetekben nem teljesül:
1. A jótállási idő lejárta (a jótállási időszak a végfelhasználónak történő értékesítés napjától rendeződik).
2. A jótállási jegy helytelen kitöltése.
3. Helytelen csatlakozás az elektromos hálózathoz.
4. A garanciális tömítések biztonságának megsértése, a burkolat ízületi egységeinek rögzítése; nyitó elemek jelenléte a termék külső és belső részein.
5. Ha a háztartási használatra tervezett terméket szakmai célokra használták.
6. A termék belsejében lévő idegen tárgyak, anyagok, folyadékok vagy rovarok behatolása miatt bekövetkező károk.
7. Az ellátó hálózat normál munkájának megsértése miatti kár - 220V +/- 10%. (kivéve az automatikus feszültségszabályozókat)
8. Ha a terméket olyan személy nyitotta meg és javította meg, akit erre a kereskedő nem engedélyezett.
9. Helytelen működés vagy gondatlan kezelés.
10. A termék károsodása természeti katasztrófák miatt.
11. Mechanikai sérüléseket jelző elemek (esés, ütés) jelenléte.
12. Más gyártók csatlakoztatott eszközeinek fogyatékossága.

KAZ ОЙЫН ДӨҢГЕЛЕГІ
НҰСҚАУЛЫҚ

Сәйкестік декларациясы
Құрылғының (құрылғылардың) жұмыс істеуіне статикалық, электрлік немесе жоғары жиілікті өрістер (радиоаппаратура, ұялы телефондар, шағын толқынды пештер, электростатикалық разрядтар) әсер етуі мүмкін. Туындаған кезде, кедергі келтіретін құрылғыдан арақашықтықты арттырыңыз.

Батарея, электрлік және электронды жабдықтарды кәдеге жарату
Тауардағы, тауарға арналған батареядағы немесе қаптамадағы бұл белгі, тауарды тұрмыстық қалдықтармен бірге кәдеге жаратуға болмайтындығын білдіреді. Ол батарея, электрлік және электронды жабдықтарды жинау мен кәдеге жарату бойынша компанияларға жеткізілуі тиіс.

Тауарды қауіпсіз және тиімді қолдану тәртібі мен шарттары
Сақтық шаралары:
1. Тауарды тек тікелей тағайындалуы бойынша қолданыңыз.
2. Бөлшектемеңіз. Берілген бұйымда өзіндік жөндеуге жататын бөліктер жоқ. Қызмет көрсету және бұзылған бұйымды ауыстыру сұрақтары бойынша сатушы-фирмаға немес Defender авторластырылған сервис орталығына жүгініңіз. Тауарды қабылдауда оның тұтастығына және ішінде еркін орын ауыстыратын заттардың жоқ екеніне көз жеткізіңіз.
3. 3 жасқа дейінгі балаларға арналмаған. Ұсақ бөлшектер болуы мүмкін.
4. Бұйымға және оның ішіне ылғалдың кіруін жібермеңіз. Бұйымды сұйықтықтарға салмаңыз.
5. Тауардың механикалық зақымдалуына әкелуі мүмкін, бұйымның сілкіну және механикалық жүктелуін жібермеңіз.
6. Бұйымның көрінетін зақымдалуы кезінде қолданбаңыз. Көрінеу бұзылған құрылғыны қолданбаңыз.
7. Ұсынылатын температурадан төмен немесе жоғары температурада, конденсациялайтын ылғалдылық туындағанда, сондай-ақ агрессиялық ортада қолданбаңыз (пайдаланушы нұсқауын қараңыз).
8. Ауызға салуға болмайды.
9. Бұйымды өнеркәсіптік, медициналық және өндірістік мақсатта қолданбаңыз.
10. Егер тауардың тасымалдануы теріс температурада жүргізілсе, пайдалану алдында тауарға жылы бөлмеде (+16-25 °C) 3 сағат көлемінде жылынуға мүмкіндік беру керек.
11. Ұзақ уақыт аралығында қолдану жоспарланбаған жағдайда, құрылғыны әр жолы сөндіріңіз.
12. Егер құрылғы көңіліңізді алаңдататын жағдайда, көлік құралын жүргізу барысында, сондай-ақ құрылғыны сөндіру заңмен қарастырылған жағдайда қолданбаңыз.

Мақсаты: компьютерге символды және санды ақпаратты енгізуге және компьютерге әртүрлі команда беруге арналған пернелік енгізу құрылғысы
Өнімнің сипаттамалары мен ерекшеліктерін қаптамадан және defender-global.com сайтынан табуға болады
Імпарцёр: ООО «ТД Компания Дефендер» Адрес: 127030 г. Москва, вн.тер.г. муниципальный округ Тверской, ул. Сущёвская, д. 27, строение 2, этаж 3, помещение III, комната 3, офис 63.
Defender уәкілетті сервистік орталықтары – сілтеме бойынша қараңыз https://kz.defender-global.com/places/service
Өндіруші: JKT Technology Ltd. Address: Rm 1010, Bldg 1, West Zone, Heshuikou Community, MaTian St, Guangming Dist, Shenzhen, China.
Шектеусіз сақтау мерзімі.
Пайдалану мерзімі - 6 ай
Кепілдік мерзімі - 6 ай
Өндірілген күні: қаптамадан қараңыз
Өндіруші осы нұсқаулықта көрсетілген пакеттің мазмұны мен сипаттамаларын өзгерту құқығын сақтайды. Соңғы және егжей-тегжейлі пайдалану жөніндегі нұсқаулық www.defender-global.com сайтында қол жетімді
Қытайда жасалған.
КЕПІЛДІ ЖӨНДЕУ ТӨМЕНДЕГІ ЖАҒДАЙЛАРДА ЖҮРГІЗІЛМЕЙДІ:
1. Кепілді мерзімнің бітуі (мерзімі тауар тұтынушыға сатылған күннен бастап белгіленеді
2. Кепілдік талонының дұрыс толтырылмауы.
3. Электр желісіне дұрыс қосылмауы.
4. Кепілдік пломбыларының, корпустың бекітетін қосылыстарының бүтіндігінің бұзылуы, тауардың сыртқы және ішкі беттерінде ашылу іздерінің болуы.
5. Егер тұрмыстық жағдайларда жұмыс істеуге арналған аппаратура кәсіптік мақсаттард пайдаланылған болса.
6. Бұйымның ішіне бөгде заттардың, заттектердің, сұйықтардың, жәндіктердің түсуі себе болған зақымдар.
7. Қоректендіретін 220 В ±10% электр желісінің қалыпты жұмысының бұзылуы. (кернеу стабилизаторларынан басқа)
8. Егер тауарды оған сатушы фирма уәкілеттік бермеген адам ашып, жөндеген болса.
9. Дұрыс іске пайдаланылмауы немесе салақтықпен жаратылуы.
10. Табиғи нәубеттердің нәтижесіндегі зақымдар.
11. Механикалық зақымдалу (құлау, соғылу) іздерінің болуы.
12. Басқа өндірушілердің қосылатын бұйымдарының жұмысқа жарамсыздығы.

PL

KOŁO DO GIER
INSTRUKCJA

Deklaracja zgodności
Na działanie urządzenia (urządzeń) mogą mieć wpływ silne pola statyczne, electryczne lub pola o wysokiej częstotliwości (instalacje radiowe, telefony komórkowe, mikrofalówki, wyładowania elektrostatyczne). Wrazie wystąpienia prosimy zwiększyć odległość od urządzeń powodujących zakłócenia.

Utylizacja
Nie wyrzucać urządzenia do ogólnego domowego kosza na śmieci. Należy je oddać w specjalnym punkcie zbiórki elektrycznego I elektronicznego przeznaczonego do recyklingu. W ten sposób przyczynią się ze sprzedawcą lub odpowiednim urzędem.

Uwagi dotyczące bezpiecznego i skutecznego użytkowania produktu
Ostrzeżenia:

1. Używać produkt zgodnie z przeznaczeniem.
2. Nie rozbierać. Niniejszy produkt nie zawiera części, nadających się do samodzielnej naprawy. W sprawach związanych z obsługą lub wymianą uszkodzonego produktu należy się kontaktować ze sprzedawcą lub z autoryzowanym centrum serwisowym Defender. Przy odbiorze należy się upewnić, iż urządzenie jest jednolite i nie zawiera w środku swobodnie przemieszczających się przedmiotów.
3. Produkt nie jest przeznaczony dla dzieci w wieku poniżej 3 lat, ponieważ może zawierać małe elementy.
4. Nie dopuszczać przedostania się wilgoci na powierzchnię i do środka produktu. Nie zanurzać w wodzie.
5. Nie narażać produktu na wibracje i obciążenia mechaniczne, mogące doprowadzić do uszkodzeń mechanicznych produktu. Gwarancja na produkt nie jest udzielana przy wykryciu uszkodzeń mechanicznych.
6. Nie używać produktu z widocznymi uszkodzeniami. Niedopuszczalne jest rozmyślne użycie urządzenia ewidentnie uszkodzonego.
7. Nie używać w temperaturach wyższych lub niższych od zalecanych (patrz instrukcję obsługi), przy skondensowaniu się pary wodnej oraz w środowisku agresywnym.
8. Nie brać do ust.
9. Nie używać produktu do celów przemysłowych, medycznych lub produkcyjnych.
10. Jeżeli produkt był transportowany przy temperaturze ujemnej, przed rozpoczęciem eksploatacji należy pozwolić urządzeniu ograć się w ciepłym pomieszczeniu (+16–25°C) w ciągu 3 godzin.
11. Wyłączać urządzenie za każdym razem, gdy planowana jest dłuższa przerwa w korzystaniu.
12. Nie używać urządzenia podczas prowadzenia pojazdu w przypadku, gdy urządzenie rozprasza uwagę, oraz w przypadkach, gdy obowiązek wyłączenia urządzenia jest określony przez prawo.

Specyfikacje i funkcje produktu można znaleźć na opakowaniu oraz na stronie defender-global.com
Importer : Defender Technology OÜ, Betooni str 11, 11415, Tallinn, Estonia.
Producent: JKT Technology Ltd. Address: Rm 1010, Bldg 1, West Zone, Heshuikou Community, MaTian St, Guangming Dist, Shenzhen, China.
Nieograniczony okres ważności:
Żywotność - 2 lata
Data produkcji: patrz opakowanie
"Producent zastrzega sobie prawo do zmiany konfiguracji i parametrów technicznych określonych w niniejszej instrukcji. Najnowsza i pełna wersja instrukcji jest dostępna na stronie internetowej www.defender-global.com
Wyprodukowano w Chinach.
Świadczenie gwarancyjne nie jest realizowane w następujących sytuacjach:

1. Wygaśnięcie okresu gwarancji (okres gwarancji liczony jest od daty sprzedaży do użytkownika końcowego).
2. Nieprawidłowe wypełnienie karty gwarancyjnej.
3. Nieprawidłowa wtyczka do sieci energetycznej.
4. Naruszenie bezpieczeństwa plomb gwarancyjnych, mocowania złączek obudowy; obecność elementów otwierania na zewnętrznych i wewnętrznych częściach produktu.
5. Jeśli produkt przeznaczony do użytku domowego był używany do celów profesjonalnych.
6. Uszkodzenia spowodowane wnikaniem ciał obcych, substancji, cieczy lub owadów do wnętrza produktu.
7. Uszkodzenia spowodowane naruszeniem normalnej pracy sieci zasilającej - 220V +/- 10%. (z wyjątkiem automatycznych regulatorów napięcia)
8. Jeżeli produkt był otwierany i naprawiany przez osobę nieupoważnioną przez sprzedawcę.
9. Nieprawidłowa obsługa lub nieostrożna obsługa.
10. Uszkodzenie produktu w wyniku klęsk żywiołowych.
11. Obecność elementów wskazujących na uszkodzenia mechaniczne (upadek, uderzenie).
12. Niepełnosprawność podłączonych urządzeń innych producentów.

RO

ROATA DE JOCURI

INSTRUCŢIUNILE

Declarație de concordanță

Asupra funcționării aparatului (aparatelor) pot să influenteze cîmpurile statice, electrice și cele de frecvență înaltă (apratura radio, telefoanele celulare, cuptoarele cu microunde, descărcările de curent electric static). În cazul apariției acestora măriți distanța de la aparatul, care cauzează aceste bruieri.

Instrucţiuni pentru protecţia mediului înconjurător

Din momentul aplicării directivelor europene 2002/96/UE în dreptul naţional sunt valabile următoarele: Aparatele electrice şi electronice nu pot fi salubrizate cu gunoiul menajer. Consumatorul este obigat conform legii să predea aparatele electrice şi electronice la sfârşitul duratei de utilizare la locurile de colectare publice sau înapoi de unde au fost cumpărate. Detaliile sunt reglementate de către legistaţia ţării respective. Simbolul de pe produs, în instrucţiunile de utilizare sau pe ambaiaj indică aceste regiementări. Prin reciclarea, revalorificarea materialelor sau alte forme de valorificare a aparatelor scoase din uz aduceţi o contribuţie importată la protecţia mediului nostru înconjurător.

Regulile și condițiile de siguranță și folosire eficientă a produsului

Măsuri de precauție:

1. Produsul a se folosi numai cu scopul destinației directe.
2. Nu demontați. Acest articol nu conține piese, care pot fi reparate separat. În ceea ce privește deservirea tehnică și shimbarea articilului defect adrsați-vă la vânzătorul autorizat sau la centrul autorizat de deservire tehnică Defender. La primirea produsului convingeți-vă că dânsul este integral și nu există în interiorul dânsului obiecte care se deplasează liber.
3. Nu este destinat copiilor sub 3 ani. Poate conține piese mici.
4. Nu admiteți accesul umidității pe suprafața articolului sau în interiorul dânsului. Nu scufundați articolul în substanțe lichide.
5. Nu supuneți articolul sub influenta vibrațiilor și a sarcinilor mecanice, care sunt capabile să aducă la deteriorarea mecanică a produsului. În cazul existenței deteriorărilor mecanice, produsului nu se acordă nici un fel de garanții.
6. Nu folosiți articolul în cazul prezenței deteriorărilor vizibile. Nu folosiți intenționat aparatul știind despre faptul că este deteriorat.
7. A nu se folosi la temperaturi mai reduse sau mai înalte de cele recomandate(vezi manualul de utilizare), în cazul apariției umezelii condensate, și de asemenea în medii agresive.
8. A nu se introduce în gură.
9. A nu se folosi articolul în scopuri industriale, medicinale sau de producție.
10. În cazul, în care transportarea produsului a fost efectuată la temperaturi negative, înainte de a începe exploatarea trebuie trebuie acordată posibilitatea produsului de a se încălzi la temperatura încăperii (+16–25°C) îndealungul a 3 ore.
11. Deconectați aparatul de fiecare dată, când nu planificați să î-l folosiți o perioadă mai îndelungată de timp.
12. Nu folosiți aparatul în timpul conducerii mijlocului de transport, în cazul în care, aparatul distrage atenția, și de asemenea în acele cazuri, când deconectarea aparatului este prevăzută de legislație."

Specificațiile și caracteristicile produsului pot fi găsite pe ambalaj și pe defender-global.com
Importatorul: Defender Technology OU, Betooni str 11, 11415, Tallinn, Estonia.
Producător: JKT Technology Ltd. Address: Rm 1010, Bldg 1, West Zone, Heshuikou Community, MaTian St, Guangming Dist, Shenzhen, China.
Termenul de valabilitate nu este limitat.
Durata de viață — 2 ani
Data fabricației: vezi pe ambalaj
Producătorul își rezervă dreptul de a modifica configurația și caracteristicile tehnice specificate în acest manual. Cea mai recentă și recentă versiune a manualului este disponibilă pe www.defender-global.com
Produs în China.

REPARAȚIA DE GARANȚIE NU SE PROCEDEAZĂ ÎN CAZURILE URMĂTOARE:

1. După ´ expirarea perioadei de garanție (termenul se stabileşte de la data achiziției bunurilor de către cumpărător).
2. Dacă cuponul de garanție este completat incorect.
3. Dacă s-a procedat conexiunea incorectă la rețea.
4. Dacă sunt rupte sigiliile de garanție , elementele de fixare a corpului, există urme de manipulare pe suprafețele exterioare și interioare ale produsului.
5. Dacă aparatele destinate pentru utilizare într-un mediu casnic, sunt utilizate în scopuri profesionale.
6. Dacă deteriorările sunt cauzate de corpuri străine ,materiale, lichide, insecte în interiorul produsului.
7. Dacă sunt încălcate normele de alimentare cu energie electrică - 220 V ± 10%. (Cu excepția stabilizatorilor de tensiune)
8. Dacă produsul a fost deschis și reparat de o persoană neautorizată de firma vânzător .
9. Dacă produsul s-a utilizat incorect sau cu neglijență.
10. Dacă s-a deteriorat din cauza dezastrelor naturii.
11. Dacă sunt prezente urmele de deteriorare mecanică (cădere, lovitură).
12. Dacă sunt conectate dispozitive inoperabile de la alți producători.

RU

ИГРОВОЙ РУЛЬ

ИНСТРУКЦИЯ

Декларация соответствия

На функционирование устройства (устройств) могут повлиять статические, электрические или высокочастотные поля (радиоаппаратура, мобильные телефоны, микроволновые печи, электростатические разряды). В случае возникновения увеличьте расстояние от устройства, вызывающего помехи.

Утилизация батареек, электрического и электронного оборудования

Этот знак на товаре, батарейках к товару или на упаковке означает, что товар не может быть утилизирован вместе с бытовыми отходами. Он должен быть доставлен в компанию по сбору и утилизации батареек, электрического и электронного оборудования.

Правила и условия безопасного и эффективного использования товара

Меры предосторожности:

1. Использовать товар только по прямому назначению.
2. Не разбирать. Данное изделие не содержит частей, подлежащих самостоятельному ремонту. По вопросам обслуживания и замены неисправного изделия обращайтесь к фирме-продавцу или в авторизованный сервисный центр Defender. При приеме товара убедитесь в его целостности и отсутствии внутри свободно перемещающихся предметов.
3. Не предназначен для детей до 3-х лет. Может содержать мелкие детали.
4. Не допускать попадания влаги на изделие и внутрь его. Не опускать изделие в жидкости.
5. Не подвергать изделие вибрациям и механическим нагрузкам, способным привести к механическим повреждениям товара. В случае наличия механических повреждений никаких гарантий на товар не дается.
6. Не использовать при видимых повреждениях изделия. Не пользоваться заведомо неисправным устройством.
7. Не использовать при температурах ниже или выше рекомендуемых (см. инструкцию пользователя), при возникновении конденсируемой влажности, а также в агрессивной среде.
8. Не брать в рот.
9. Не использовать изделие в промышленных, медицинских или производственных целях.
10. В случае, если транспортировка товара осуществлялась при отрицательных температурах, перед началом эксплуатации нужно дать товару согреться в теплом помещении (+16-25 °C) в течение 3 часов.
11. Выключать устройство каждый раз, когда не планируется использовать его в течение длительного периода времени.
12. Не использовать устройство при вождении транспортного средства в случае, если устройство отвлекает внимание, а также в тех случаях, когда отключение устройства предусмотрено законом.

Назначение: игровой манипулятор, имитирующий автомобильный руль, предназначенный для использования с персональным компьютером или игровыми консолями в специализированных играх.

Технические характеристики продукта указаны на упаковке и на defender.ru
Импортер в РФ: ООО «ТД Компания Дефендер» Адрес: 127030 г. Москва, вн.тер.г. муниципальный округ Тверской, ул. Сущёвская, д. 27, строение 2, этаж 3, помещение III, комната 3, офис 63.
Изготовитель: ДжейКейТи Текнолоджи Лтд. Адрес: Рм 1010, Блдг. 1, Вест Зоун, Хэшуйкоу Коммьюнити, МаТиан Ст, Гуанмин Дист, Шэньчжэнь, Китай.
Срок годности не ограничен. Срок службы — 6 месяцев. Гарантийный срок - 6 месяцев
Декларация соответствия № ЕАЭС N RU Д-CN.PA01.B.25307/24. Срок действия по 18.01.2029.
Испытательная лаборатория "Качество продукции", аттестат аккредитации РОСС RU.31881.04ТЕСО.ИЛ 024. Соответствует требованиям ТР Евразийского экономического союза "Об ограничении применения опасных веществ в изделиях электротехники и радиоэлектроники" (ТР ЕАЭС 037/2016).
Сертификат соответствия № ЕАЭС RU C-CN.НВ10.В.05024/24. Срок действия по 22.05.2029.
Испытательный центр
ООО "ИЛ им. Максвелл", аттестат аккредитации № RA.RU.21ОН05.
Соответствует требованиям ТР ТС "Электромагнитная совместимость технических средств" (ТР ТС 020/2011). Полную информацию о сертификате соответствия см. на сайте www.defender.ru Список авторизованных сервисных центров доступен на сайте Defender: https://defender.ru/places/service
Дата производства: см. на упаковке. Производитель оставляет за собой право изменения комплектации и технических характеристик, указанных в этой инструкции. Последняя и полная версия инструкции доступна на сайте www.defender.ru Сделано в Китае.

ГАРАНТИЙНЫЙ РЕМОНТ НЕ ПРОИЗВОДИТСЯ В СЛЕДУЮЩИХ СЛУЧАЯХ:

1. Истечение гарантийного срока (устанавливается со дня продажи товара потребителю).
2. Неправильное заполнение гарантийного талона.
3. Неправильное подключение в электросеть.
4. Нарушение сохранности гарантийных пломб и крепежных соединений корпуса, наличие следов вскрытия на внешних и внутренних поверхностях товара.
5. Аппаратура, предназначенная для работы в бытовых условиях, использовалась в профессиональных целях.
6. Повреждения вызваны попаданием внутрь изделия посторонних предметов, веществ, жидкостей, насекомых.
7. Нарушение в работе питающей электросети — 220 В ±10% (кроме стабилизаторов напряжения).
8. Вскрытие и ремонт товара произведены лицом, не уполномоченным на то фирмой-продавцом.
9. Неправильная эксплуатация или небрежное обращение.
10. Повреждение изделия в результате стихийных бедствий.
11. Наличие следов механического повреждения (падение, удар).
12. Неработоспособность подключаемых устройств других производителей.

SLV

IGRALNO KOLO
NAVODILA ZA UPORABO

Izjava o skladnosti
Na delovanje naprave (naprav) lahko vplivajo močna statična, električna ali visokofrekvenčna polja (radijske napeljave, mobilni telefoni, mikrovalovne pečice, elektrostatični razelektritve) / Če se zgodi, poskusite povečati oddaljenost od naprav, ki povzročajo vmesnik.

Odstranjevanje baterij, električne in elektronske opreme
Ta znak na izdelku, njegovih baterijah ali embalaži pomeni, da izdelka ni mogoče odvreči skupaj z gospodinjskimi odpadki. Dostaviti ga je treba ustreznemu podjetju za zbiranje in recikliranje električnih in elektronskih naprav.

Pogoji varne in učinkovite uporabe izdelka
Previdnostni ukrepi:
1. Izdelek uporabljajte samo za predvideni namen.
2. Ne razstavljajte. Ta izdelek ne vsebuje delov, ki so upravičeni do samozadostnega popravila. Glede vprašanja vzdrževanja in zamenjave okvarjenega izdelka se obrnite na prodajalca ali pooblaščeni servisni center družbe Defender. Med prejemom izdelka se prepričajte, da je neprekinjen in da v njem ni prosto premikajočih se predmetov.
3. Hranite ločeno od otrok, mlajših od 3 let. Lahko vsebuje majhne dele.
4. Hranite ločeno od vlage. Izdelka nikoli ne potapljajte v tekočine.
5. Pazite, da ni vibracij in mehanskih napetosti, ki lahko povzročijo mehanske poškodbe izdelka. V primeru mehanskih poškodb garancija ni dana.
6. Ne uporabljajte v primeru vidnih poškodb. Ne uporabljajte, če je izdelek očitno pokvarjen.
7. Izdelka ne uporabljajte pri temperaturah pod in nad priporočenimi temperaturami (glejte navodila za uporabo), v pogojih izhlapevanja vlage in v sovražnem okolju.
8. Ne dajajte v usta.
9. Izdelka ne uporabljajte v industrijske, medicinske ali proizvodne namene.
10. Če je bila pošiljka izdelka opravljena pri temperaturah pod ničlo, je treba izdelek pred uporabo v treh urah hraniti na toplem (+ 16-25 ° C ali 60-77 ° F).
11. Napravo izklopite vsakič, ko je ne nameravate uporabljati dlje časa.
12. Naprave ne uporabljajte med vožnjo vozila, če je nanj preusmerjena pozornost, in v drugih primerih, ko vas zakon obvezuje, da napravo izklopite.

Specifikacije in lastnosti izdelka najdete na embalaži in na spletnem mestu defender-global.com
UVOZNIK: Defender Technology OÜ, Betooni str 11, 11415, Tallinn, Estonia.
Proizvajalec: JKT Technology Ltd. Address: Rm 1010, Bldg 1, West Zone, Heshuikou Community, MaTian St, Guangming Dist, Shenzhen, China.
Neomejen rok uporabnosti.
Življenjska doba je 2 leti
Datum izdelave: glej na embalaži
Proizvajalec si pridržuje pravico do spremembe vsebine embalaže in specifikacij, navedenih v tem priročniku. Najnovejši in podrobnejši priročnik za uporabo je na voljo na www.defender-global.com
Izdelano na Kitajskem.
Garancijska storitev ne velja v naslednjih primerih:
1. Potek garancijske dobe (garancijska doba se poravna od datuma prodaje končnemu uporabniku).
2. Nepravilno izpolnjevanje garancijske kartice.
3. Napačen vtič v omrežje.
4. kršitev varnosti garancijskih tesnil, pritrditev skupnih sklopov ohišja; prisotnost elementov odpiranja na zunanjih in notranjih delih izdelka.
5. Če je bil izdelek, namenjen gospodinjstvu, uporabljen v profesionalne namene.
6. Škoda zaradi vdora tujkov, snovi, tekočin ali žuželk v izdelek.
7. Škoda zaradi kršitve običajnega dela oskrbovalnega omrežja - 220V +/- 10%. (razen avtomatskih napetostnih regulatorjev)
8. Če je izdelek odprla in popravila oseba, ki za to ni pooblaščena s strani prodajalca.
9. Nepravilno delovanje ali nepredvidno ravnanje.
10. Poškodba izdelka zaradi naravnih nesreč.
11. Prisotnost elementov, ki kažejo na mehanske poškodbe (padec, zadetek).
12. Invalidnost povezanih naprav drugih proizvajalcev.

SVK

HERNÉ KOLIESKO
INŠTRUKCIE

Vyhlásenie o zhode
Na fungovanie prístroja môžu vplývať statické, elektrické alebo vysokofrekvenčné polia (rádio aparatúra, mobilné telefóny, mikrovlnné rúry, elektrostatický výboj). V prípade vyskytnutia interferencií vzdiaľte prístroj od prístroja, ktorý vyvoláva poruchy.Not om miljöskydd

Utilizovanie batérií, elektrických a elektronických prístrojov
Tento znak na výrobku, batériách pre výrobok alebo na balení označuje že sa výrobok nemôže utilizovať spolu s domácim odpadom. Tento musí byť odovzdaný v podniku, ktorý sa zaoberá zberom a utilizovaním batérií, elektrických a elektronických prístrojov.

Pravidlá a podmienky bezpečného a účinného použitia výrobku
Bezpečnostné opatrenia:
1. Výrobok používať výlučne podľa účelu.
2. Nerozoberajte. Tento výrobok neobsahuje časti, ktoré si môžete sami opraviť. V súvislosti s opravovaním a výmenou nefunkčného výrobku obráťte sa na firmu-predajcu alebo na oprávnené servisné centrum Defender. Pri preberaní výrobku zistite jeho ucelenosť a neprítomnosť voľne posúvacích častí v ňom.
3. Nie je určené pre deti do 3 rokov. Môže obsahovať drobné časti.
4. Nedovoliť aby vlhkosť vnikla do výrobku. Nenechávať výrobok v tekutine.
5. Nevyložiť výrobok vibráciám a mechanickým zátažiam, ktoré by mohli vyvolať mechanické poškodenia výrobku. V prípade existencie mechanických poškodení pre výrobok nie sú žiadne záruky.
6. Nepoužívať ak výrobok má zjavné poškodenia. Nepoužívať výrobok ak je jasné že je pokazený.
7. Nepoužívať pri teplotách nižších alebo vyšších od uvedených (viď Návod na použitie), v prípade vytvárania kondenzovanej vlhkosti, ani v agresívnom prostredí.
8. Neklásť do úst.
9. Nepoužívať výrobok pre priemyselné, zdravotnícke alebo výrobné účely.
10. V prípade že je výrobok prevážaný pri teplote nižšej od nuly, pred použitím ho treba nechať voľne zohriať v teplej miestnosti (+16-25 °C) v trvaní 3 hodiny.
11. Výrobok treba vypnúť v príadoch keď sa nebude používať dlhší čas.
12. Nepoužívať výrobok počas jazdy motorovým vozidlom a v prípadoch keď to priťahuje pozornosť vodičov, tiež v prípadoch keď je vypájanie výrobku určené podľa zákona."

Špecifikácie a vlastnosti produktu nájdete na obale a na www.defender-global.com
Dovozca: Defender Technology OÜ, Betooni str 11, 11415, Tallinn, Estonia.
Výrobca: JKT Technology Ltd. Address: Rm 1010, Bldg 1, West Zone, Heshuikou Community, MaTian St, Guangming Dist, Shenzhen, China.
Čas použiteľnosti je neobmedzený.
Životnosť — 2 roky
Dátum výroby: viď na obale
Výrobca si vyhradzuje právo zmeniť konfiguráciu a technické vlastnosti uvedené v tomto pokyne. Najnovšia a plná verzia pokynov je k dispozícii na webovej stránke www.defender-global.com
Vyrobeno v Číne.
Záručný servis sa neuskutoční v nasledujúcich situáciách:
1. Uplynutie záručnej doby (záručná doba sa vybavuje odo dňa predaja konečnému užívateľovi).
2. Nesprávne vyplnenie záručného listu.
3. Nesprávne zapojte do elektrickej siete.
4. Porušenie bezpečnosti záručných plomb, upevnenie spojovacích zostáv puzdra; prítomnosť prvkov otvárania na vonkajšej a vnútornej časti výrobku.
5. Ak bol produkt určený na použitie v domácnosti používaný na profesionálne účely.
6. Poškodenie v dôsledku vniknutia cudzích predmetov, látok, tekutín alebo hmyzu do výrobku.
7. Škoda v dôsledku porušenia normálnej práce napájacej siete - 220 V +/- 10%. (okrem automatických regulátorov napätia)
8. Ak bol produkt otvorený a opravený neoprávnenou osobou autorizovanou predajcom.
9. Nesprávna obsluha alebo neopatrné zaobchádzanie.
10. Poškodenie produktu v dôsledku prírodných katastrof.
11. Prítomnosť prvkov indikujúcich mechanické poškodenie (pád, náraz).
12. Postihnutie pripojených zariadení iných výrobcov.

SWE

SPELHJUL
BRUKSANVISNING

Försäkran om överensstämmelse

Anordningens funktion kan påverkas av statiska, elektriska eller högfrekventa fält (radioutrustning, mobiltelefoner, mikrovågor, elektrostatiska urladdningar). Om störningar uppstår, öka avståndet från anordningen som orsakar störningar.

Not om miljöskydd

Efter implementeringen av EU direktiv 2002/96/EU i den nationella lagstiftningen, gäller följande: Elekriska och elektroniska apparater får inte avyttras med hushållsavfall. Konsumenter är skyldiga att återlämna elektriska och elektroniska apparater vid slutet av dess livslängd till, för detta ändamål, offentliga uppsamlingsplatser. Detaljer för detta definieras via den nationella lagstiftningen i respektive land. Denna symbol på produkten, instruktionsmanualen eller på förpackningen indikerar att produkten innefattas av denna bestämmelse. Genom återvinning och återanvändning av material bidrar du till att skydda miljön och din omgivning.

Regler och villkor för säker och effektiv användning av produkten

Säkerhetsåtgärder:

1. Använd produkten enbart för avsett ändamål.
2. Ta inte isär produkten. Den innehåller inga delar, som man själv kan reparera. För underhåll och utbyte av en defekt produkt kontakta vänligen företaget-återförsäljaren eller ett auktoriserat Defender servicecenter. När du tar emot produkten, kontrollera dess integritet och attdet inte finns fritt rörliga objekt inuti.
3. Produkten är ej lämplig för barn under 3 år. Den kan innehålla små delar.
4. Låt ingen fukt komma på och in i produkten. Sänk inte ner produkten i vätskor.
5. Utsätt inte produkten för vibrationer och mekaniska påfrestningar som kan leda till mekaniska skador på produkten. Ingen garanti ges för produkter som fått mekaniska skador.
6. Använd inte produkten om den har synliga skador. Använd inte en uppenbart defekt produkt.
7. Använd inte produkten vid temperaturer under eller över de rekommenderade värdena (se användarhandboken), vid kondenserad fukt och i aggressiva miljöer.
8. Ta inte i munnen.
9. Använd inte produkten i industriella och medicinska ändamål.
10. Om produkten har transporterats vid låga temperaturer, låt den värmas upp i ett varmt rum (+ 16-25 ° C) under 3 timmar.
11. Stäng av anordningen varje gång, om du inte tänker använda den under en lång tid.
12. Använd inte anordningen medan du kör, om anordningen är störande, liksom i de fall då anordningen ska stängas av enligt lagen.

Produktspecifikationer och funktioner finns på förpackningen och på defender-global.com
Importör: Defender Technology OÜ, Betooni str 11, 11415, Tallinn, Estonia.
Tillverkare: JKT Technology Ltd. Address: Rm 1010, Bldg 1, West Zone, Heshuikou Community, MaTian St, Guangming Dist, Shenzhen, China.
Obegränsad hållbarhet.
Livstid — 2 år
Tillverkningsdatum: se förpackningen
Tillverkaren förbehåller sig rätten att ändra uppsättningen och tekniska specifikationerna som anges i denna bruksanvisning. Den senaste och fullständiga versionen av bruksanvisningen finns på www.defender-global.com
Tillverkad i Kina.

Garantiservice utförs inte i följande situationer:

1. Garantiperiodens utgång (garantiperioden regleras från försäljningsdatumet till slutanvändaren).
2. Felaktig ifyllning av garantikortet.
3. Felaktig anslutning till elnätet.
4. Överträdelse av säkerheten för garantitätningar, fixering av gemensamma sammansättningar av fallet; närvaron av öppningselement på produktens utsida och insida.
5. Om produkten avsedd för hushållsbruk användes för professionella ändamål.
6. Skador på grund av inträngning av främmande föremål, ämnen, vätskor eller insekter inuti produkten.
7. Skador på grund av brott mot normalt arbete i försörjningsnätet - 220V +/- 10%. (utom automatiska spänningsregulatorer)
8. Om produkten har öppnats och reparerats av en person som inte har auktoriserats för det av återförsäljaren.
9. Felaktig användning eller slarvig hantering.
10. Skada på produkten på grund av naturkatastrofer.
11. Förekomst av element som indikerar mekanisk skada (fall, träff).
12. Funktionshinder för anslutna enheter från andra producenter.

UKR

ІГРОВЕ КЕРМО
ІНСТРУКЦІЯ

Декларація відповідності

На функціонування пристрою (пристроїв) можуть впливати статичні, електричні або високочастотні поля (радіоапаратура, мобільні телефони, мікрохвильові печі, електростатичні розряди, тощо). У випадку виникнення такого впливу збільште відстань від його джерела.

Утилізація батарейок, електричного і електронного устаткування

Ця позначка на виробі, батарейках до виробу або упаковці позначає, що виріб не можна утилізувати з побутовими відходами. Він повинен бути доставлений в місце по збору та утилізації батарейок, електричного та електронного устаткування.

Правила та умови безпечного та ефективного використання товару

Запобіжні засоби:

1. Використовувати товар тільки за прямим призначенням
2. Не розбирати. Даний пристрій не містить частин, що підлягають самостійному ремонту. Щодо обслуговування та заміни несправного виробу звертайтеся до фірми-продавця або в авторизований сервісний центр Defender. Під час приймання товару впевніться в його цілісності та відсутності всередині предметів, що вільно переміщуються
3. Не передбачений для дітей віком до 3-х років. Може містити дрібні деталі
4. Запобігайте попадання вологи на виріб або всередину виробу. Не занурюйте виріб в рідину
5. Запобігайте впливу на виріб вібрації та механічних навантажень, що можуть привести до ушкодження виробу. Гарантія не надається на виріб, що має механічні пошкодження.
6. Не користуйтеся виробом, якщо він пошкоджений.
7. Не використовувати при температурі вище або нижче тої, що рекомендується в інструкції користувача, при виникненні конденсованої вологи, а також в агресивному середовищі
8. Не брати до рота
9. Не використовувати виріб за промисловим, медичним або виробничим призначенням
10.Якщо виріб транспортувався при температурі нижче 0 °C, то перед початком експлуатації потрібно витримати виріб при температурі не нижче +16 °C протягом 3-х годин.
11. Вимикайте пристрій кожного разу, якщо планується не використовувати його протягом довготривалого періоду
12. Не використовуйте пристрій під час управління транспортним засобом, якщо це відволікає увагу, а також у випадках, коли відключення пристрою передбачене законодавством.

Призначення: клавішний пристрій введення, призначений для введення в комп'ютер символьної і цифрової інформації і передавання різних команд комп'ютера
Технічні характеристики та характеристики продукту можна знайти на упаковці та на defender-global.com
Імпортер в Україні: ТОВ «Виробниче Підприємство “Промислові Системи», адреса: вул. Кирилівська, 40А, м. Київ, 04080, Україна.
Виробник: ДжейКейТі Текнолоджі Лтд. Адреса: Рм 1010, Блдг. 1, Вест Зоун, Хешуйкоу Коммьюніті, Матіан Ст, Гуанмін Діст, Шеньчжень, Китай.
Термін придатності необмежений.
Термін служби - 6 місяців
Гарантійний період - 6 місяців
Перелік авторизованих сервісних центрів дивіться на сайті Defender: https://ua.defender-global.com/places/service
Дата виробництва: см. на упаковці
Виробник залишає за собою право зміни комплектації і технічних характеристик, зазначених в цій інструкції. Остання та повна версія інструкції доступна на сайті www.defender-global.com
Зроблено в Китаї.

Гарантійні зобов’язання не виконуються у разі:

1. Закінчення гарантійного терміну (термін встановлюється з дня продажу товару споживачеві).
2. Неправильного заповнення гарантійного талону.
3. Неправильного підключення в електромережу.
4. Порушення цілостності гарантійних пломб, кріпильних з’єднань корпусу, наявності слідів відкриття на зовнішніх і внутрішніх поверхнях товару.
5. Якщо апаратура, призначена для роботи в побутових умовах, використовувалася в професійних цілях.
6. Пошкодження, викликаного попаданням всередину виробу сторонніх предметів, речовин, рідин, комах.
7. Порушення в нормальній роботі електромережі - 220 В ± 10%. (крім стабілізаторів напруги)
8. Якщо товар був розкритий і ремонтувався особою, не уповноваженою на те фірмою-продавцем.
9. Неправильної експлуатації або недбалого використання.
10. Пошкодження виробу у випадку стихійних лих.
11. Наявності слідів механічного пошкодження (падіння, удар).
12. Непрацездатності пристроїв інших виробників, що підключаються.

UZB

O'YIN G'ILDIRAGI
YO'RIQNOMA

Muvofiqlik deklaratsiyasi

Qurilma (qurilmalar) ishlashiga statik, elektrik yoki yuqorichastotali maydon (radioapparatura, mobil telefonlar, mikrotoʻlqinli pechlar, elektrostatik razryadlar) taʻsir etishi mumkin. Shovqinlar yuzaga kelganda buni yazaga keltiruvchi qurilmadan masofani kattalashtiring.

Batareyka, elektrik va elektron uskunalarni utilizatsiya qilish

Mahsulotdagi, mahsulot ichida boʻlgan batareykadagi yoki qadoqdagi ushbu belgi mahsulot maishiy chiqindilar bilan birgalikda utilizatsiya qilinmasligini bildiradi. U batareyka, elektr va elektron uskunalarni yigʻish va utilizatsiyasi bilan shugʻullanuvchi kompaniyaga yetkazilishi lozim

Oldini olish choralari:

1. Mahsulotni oʻzini maqsadida ishlatilsin
2. Qismlarga boʻlinmasin. Mazkur buyum mustaqil taʻmirlanishi mumkin boʻlgan qismlarga ega emas. Xizmat koʻrsatish va nosoz buyumni almashtirish masalasida firma-sotuvchi yoki Defender xizmat koʻrsatish markaziga murojaat etilsin. Mahsulotni qabul qilishda uning butunligi va ichida erkin harakatlanadigan buyumlar yoʻqligiga ishonch hosil qiling.
3. 3 yoshgacha boʻlgan bolalarga moʻljallanmagan. Mayda buyumlarga ega boʻlishi mumkin.
4. Buyumga va uning ichiga namlikni kirishiga yoʻl qoʻyilmasin. Suyuqlik ichiga buyum tushirilmasin
5. Buyumni mexanik shikastlanishga olib keladigan vibratsiya va mexanik zoʻriqishlarga yoʻl qoʻyilmasin. Mexanik shikastlanishlar yuzaga kelganda mahsulotga hech qanday kafolat berilmaydi
6. Buyumda koʻrinuvchi shikastlanishlar yuzaga kelganda ishlatilmasin. Oldindan maʻlum boʻlgan nosoz qurilmadan foydalanilmasin.
7. Kondensatsiyalangan namlik, xamda salbiy muhit yuzaga kelganda tavsiya etilgan haroratdan past yoki yuqori darajada ishlatilmasin.
8. Ogʻiz boʻshligʻiga olinmasin.
9. Buyumni sanoat, tibbiyot yoki ishlab chiqarish maqsadida ishlatilmasin.
10. Agar mahsulotni tashilishi manfiy haroratda olib borilgan boʻlsa, u holda mahsulotni ishlatishdan avval uni iliq binoda (+16-25 °C) 3 soat davomida isitish kerak.
11. Qurilmani ancha vaqtga ishlatilmasligi rejalashtirilayotganda, uni oʻchirib qoʻyish lozim.
12. Agar qurilma transport vositasini boshqarishda diqqatni chalgʻitsa, xamda qonunchilik tomonidan oʻchrish koʻzda tutilgan boʻlsa undan foydalanilmasin.

Mahsulotning xususiyatlari va xususiyatlarini qadoqlash va defender-global.com saytida topish mumkin

Ishlab chiqaruvchi: JKT Technology Ltd. Address: Rm 1010, Bldg 1, West Zone, Heshuikou Community, MaTian St, Guangming Dist, Shenzhen, China.

Cheksiz saqlash muddati.

Xizmat muddati 6 oy

Kafolat muddati - 6 oy

Ishlab chiqarich sanasi: qadoq qutiga qaralsin

Ishlab chiqaruvchi ushbu qo'llanmada ko'rsatilgan paket tarkibini va texnik xususiyatlarini o'zgartirish huquqiga ega. Eng so'nggi va batafsil qo'llanma bilan www.defender-global.com saytida tanishishingiz mumkin

Xitoyda ishlab chiqarilgan.

QUYIDAGI HOLLARDA KAFOLATLI TAʼMIRLASH BAJARILMAYDI:

1. Kafolat muddati tugaganda (muddat mahsulot isteʼmolchiga sotilgan kundan boshlab oʻrnatiladi).
2. Kafolat taloni notoʻgʻri toʻldirilganda.
3. Elektr tarmogʻiga notoʻgʻri ulanganda.
4. Kafolat muhrlari, korpusning mahkamlaydigan birikmalarining butligi buzilganda, tovarning tashqi va ichki yuzalarida ochilganlik izlari bor boʻlganda.
5. Agar maishiy sharoitda ishlash uchun moʻljallangan apparatura kasbiy maqsadlarda foydalanilgan boʻlsa.
6. Mahsulotning ichiga yot narsalar, moddalar, suyuqliklar, hasharotlar tushishi tufayli yuzaga kelgan buzilishlarda.
7. Taʼminlovchi -220 V±10 % elektr tarmogʻining (kuchlanish stabilizatorlaridan tashqari) normal ishi buzilganda.
8. Agar tovar firma-sotuvchi vakolat bermagan shaxs tomonidan ochilgan va taʼmirlangan boʻlsa.
9. Notoʻgʻri foydalanilganda yoki pala-partish muomala qilinganda.
10. Mahsulot tabiiy ofatlar oqibatida buzilganda
11. Mexanik buzilishlarning (tushib ketish, zarba) izlari boʻlganda.
12. Boshqa ishlab chiqaruvchilarning ulanadigan qurilmalari ishga yaroqsiz boʻlganda.