V1.4-2025-08-15

GOODWE

SDT 系列 光伏并网逆变器

(GW15K-SDT-CN-G40 | GW17K-SDT-CN-G40 | GW20K-SDT-CN-G40 | GW23K-SDT-CN-G40 | GW25K-SDT-CN-G40 | GW25K-SDT-CN-G41 | GW30K-SDT-CN-G40 | GW33K-SDT-CN-G40)

快速安装指导

版权所有©固德威技术股份有限公司 2025。保留所有权利。

- 因产品版本升级或其他原因，本文档内容会不定期进行更新。如无特殊约定，本文档不可取代产品标签或用户手册。本文档中的所有描述仅作为使用指导。
- 设备所有操作必须由专业、合格的电气技术人员进行，技术人员需熟知项目所在地相关标准及安全规范.
- 未按照本文档或对应用户手册要求安装、使用、配置逆变器造成的设备损坏或人员伤害，不在设备厂商责任范围之内。

固德威官网　340-00771-01

固德威技术股份有限公司
中国 苏州 高新区紫金路90号
T: 400-998-1212
www.goodwe.com
service@goodwe.com

安装接线流程

❶ 安装

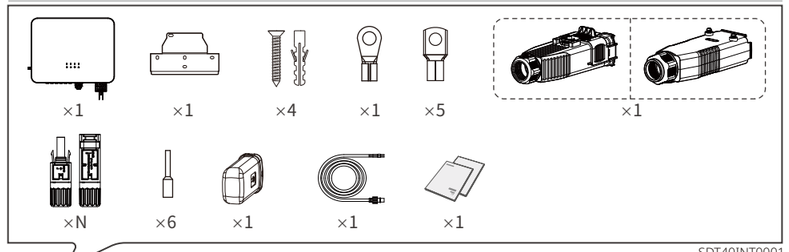

SDT40INT0001

N：数量依据产品配置而定。

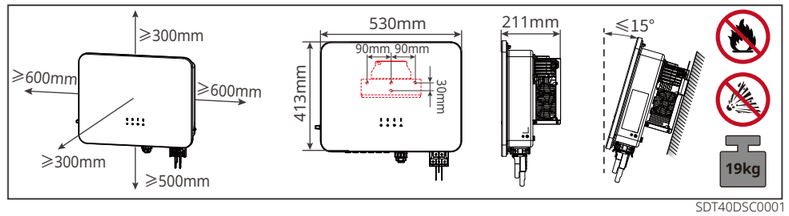

SDT40DSC0001

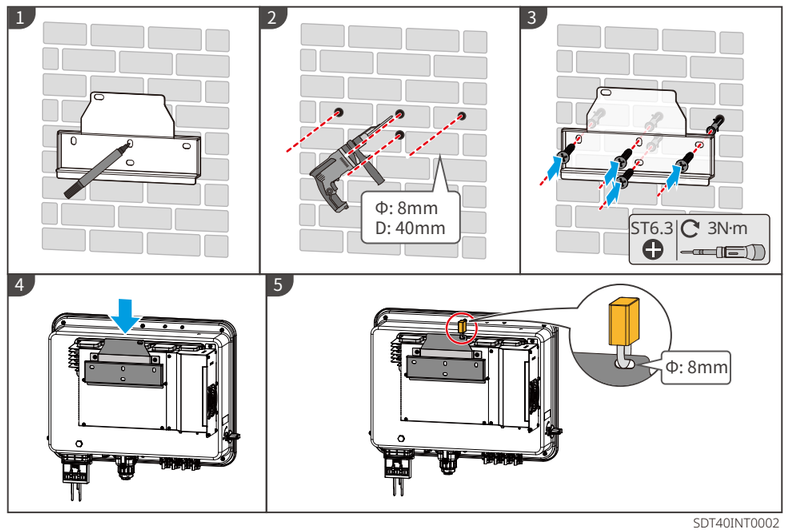

SDT40INT0002

❷ 电气连接

PE

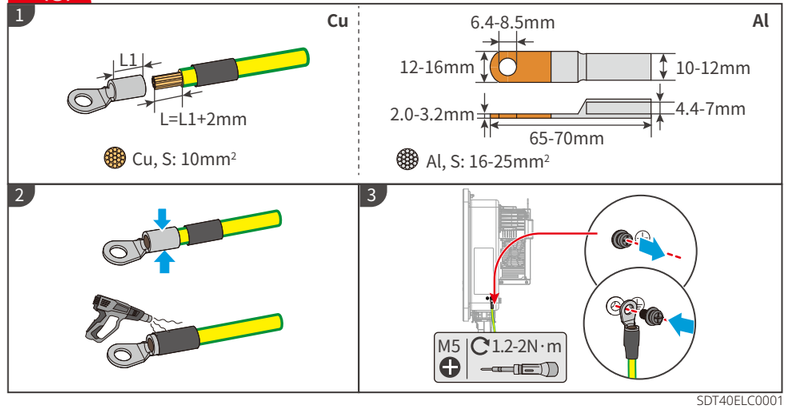

SDT40ELC0001

DC (MPPT)

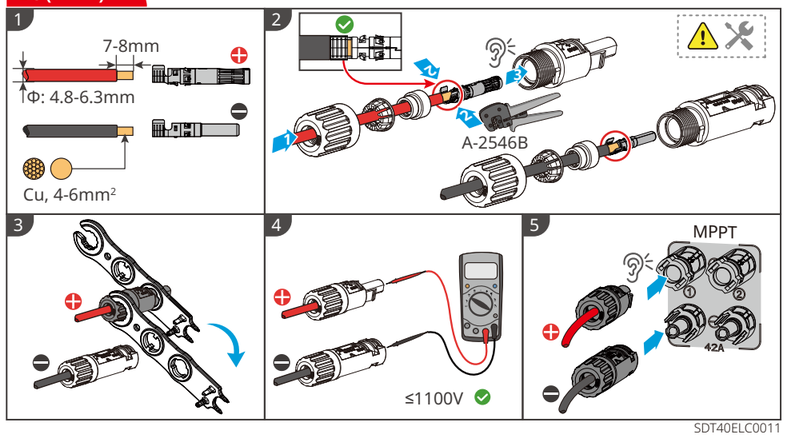

SDT40ELC0011

PV组串推荐接入方式：
●：接入一串PV组串　　●●：接入两串PV组串

PV组串数	MPPT1	MPPT2	MPPT3[1]
3	●	●	●
4	●●	●	●
5	●●	●●	●
6	●●	●●	●●

SDT40ELC0012

[1]:MPPT3仅适用于 GW25K-SDT-CN-G41、GW30K-SDT-CN-G40、GW33K-SDT-CN-G40

AC

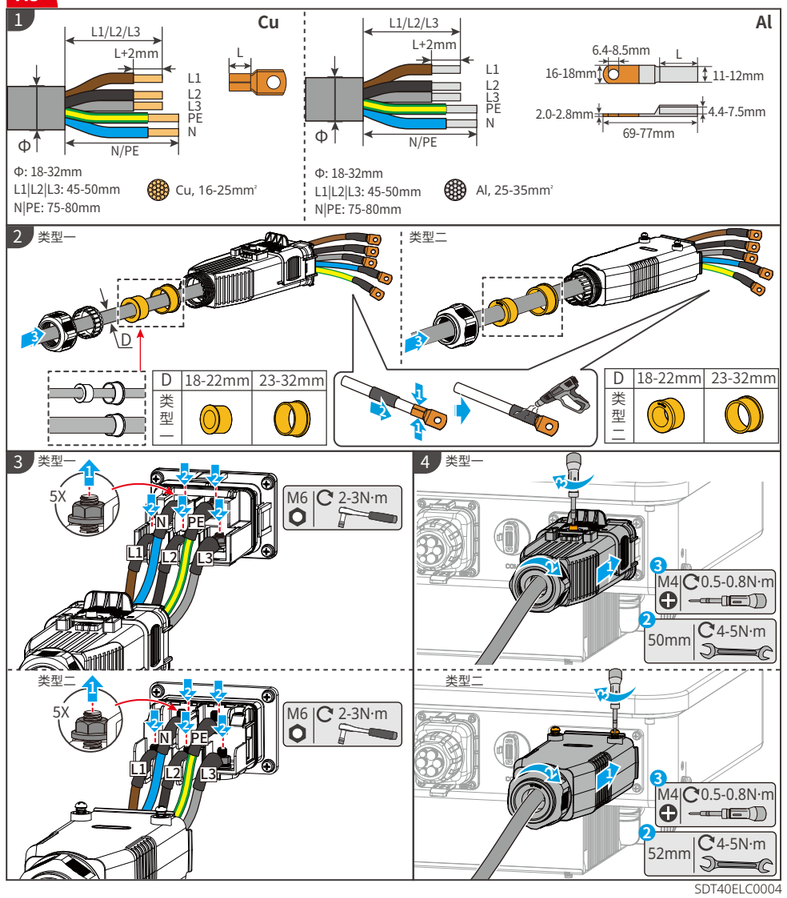

SDT40ELC0004

安装接线流程

COM

类型一：规约转换器

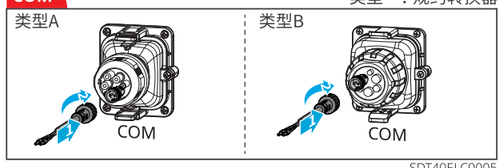

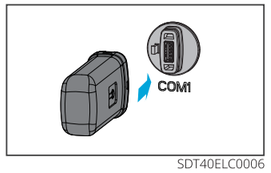

SDT40ELC0005

SDT40ELC0006

类型二：规约转换器+电表

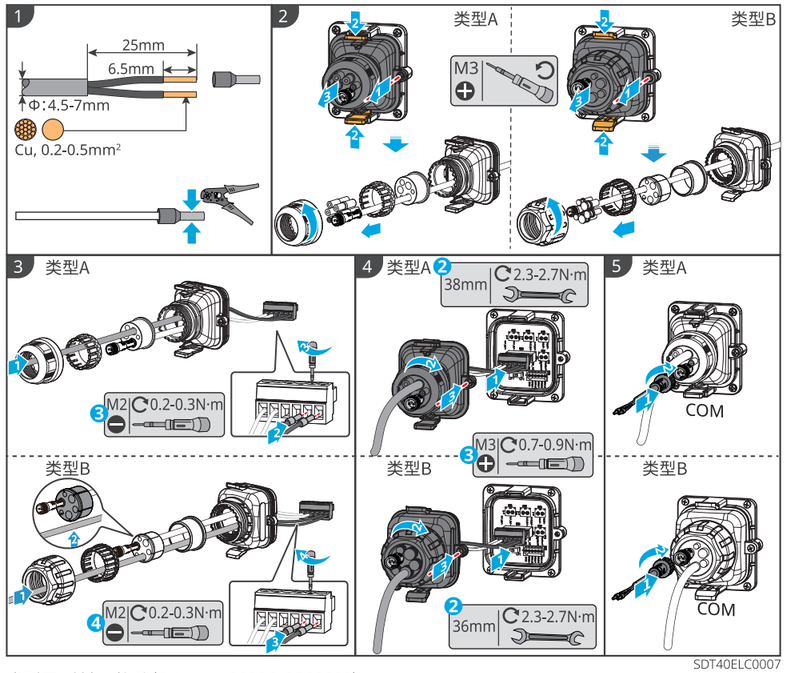

SDT40ELC0007

类型三：并机+数采（EzLogger3000C/SEC3000）

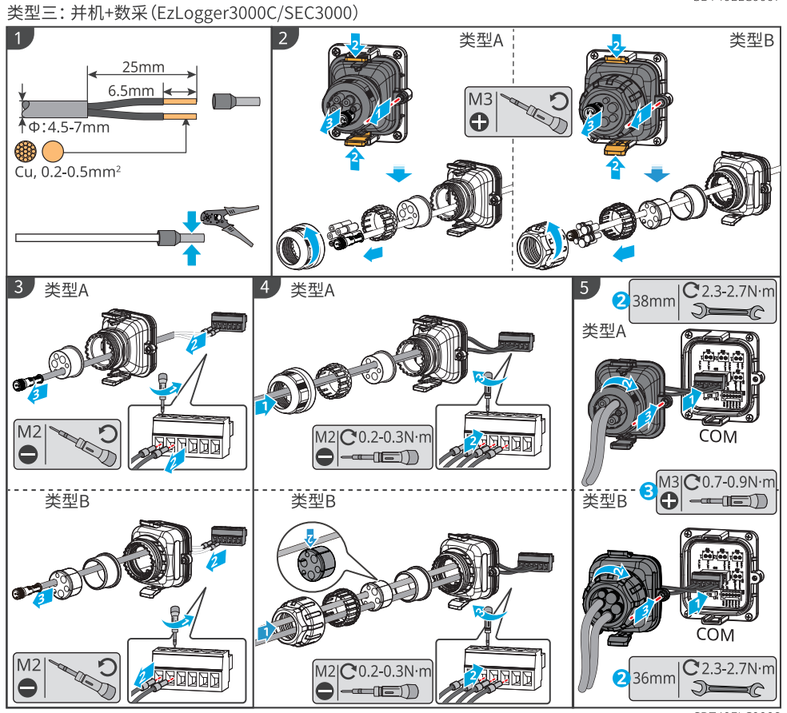

SDT40ELC0008

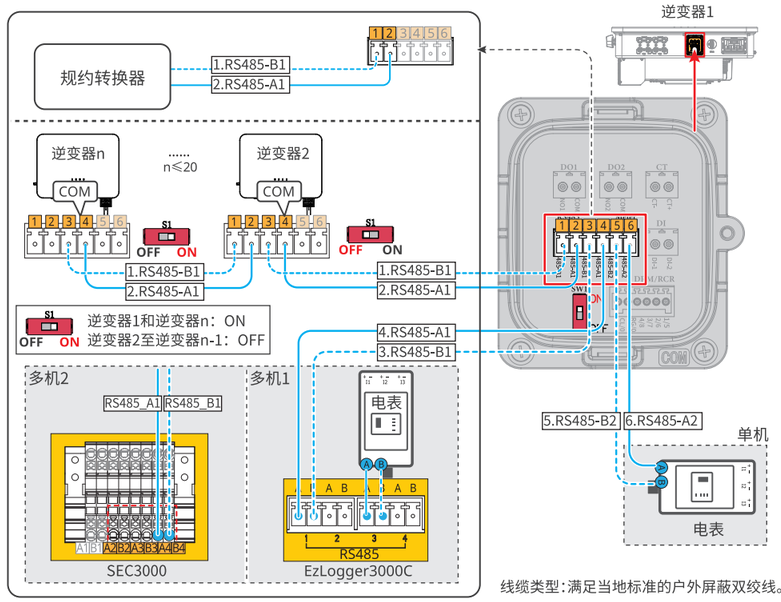

线缆类型：满足当地标准的户外屏蔽双绞线。

SDT40ELC0009

❸ 调测

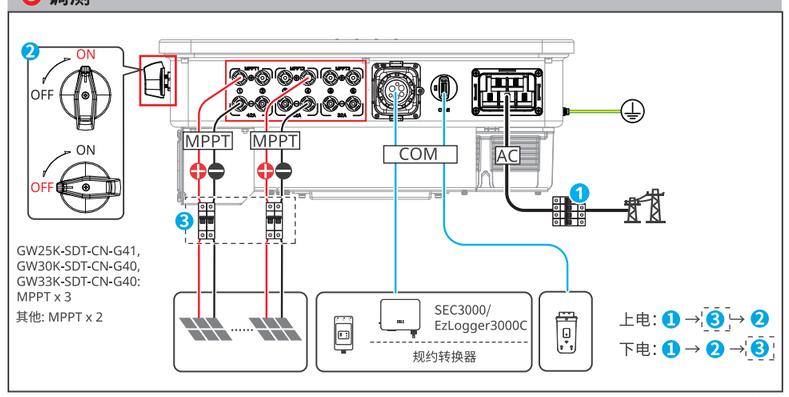

SDT40PWR0001

LED指示灯

指示灯	状态	说明
⏻	▬	长亮：设备上电
	—	熄灭：设备未上电
▶	▬	长亮：电网正常，并网成功
	—	熄灭：未并网
	▬ ▬	单次慢闪：并网前自检
	▬▬▬▬	单次快闪：即将并网
(•)	▬	长亮：无线监控正常
	▬▬▬▬	单次闪烁：无线模块复位或重置
	▬ ▬	两次闪烁：未连接基站或路由器
	▬▬ ▬▬	四次闪烁：未连接服务器
	▬ ▬	闪烁：RS485通讯正常
	—	熄灭：无线模块正在恢复出厂设置
⚠	▬	长亮：系统故障
	—	熄灭：无故障

SDT40CON0001

SolarGo App

小固云窗 App 或 小固云窗 Web

SDT G4
户用并网逆变器
用户手册

SolarGo App
用户手册

SDT40CON0002