amazon basics

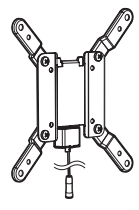

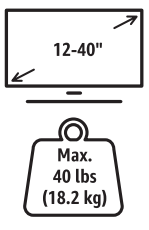

Scan the QR Code and scroll through the images to find an assembly or how-to video

Scannez le code QR et faites défiler les images pour trouver une vidéo de montage ou un guide pratique

Scannen Sie den QR-Code und blättern Sie durch die Bilder, um ein Montage- oder Anleitungsvideo zu finden

Scansionare il codice QR e scorrere le immagini per trovare un esempio di montaggio o un video dimostrativo

Escanee el código QR y desplácese por las imágenes para encontrar un video tutorial o montaje

Scan de QR-code en bekijk de afbeeldingen om een gepaste montage- of how-to video te vinden

Zeskanuj kod QR i przejrzyj ilustracje, aby zapoznać się z montażem lub zobacz film instruktażowy

Skanna QR-koden och bläddra bland bilderna för att hitta ett filmklipp som beskriver monteringen

Digitalize o QR Code e percorra as imagens para encontrar uma montagem ou vídeo de instruções

QR コードをスキャンし、イメージをスクロールしてアセンブリまたはハウツービデオを探します

امسح رمز الاستجابة السريعة ضوئيًا وتصفح الصور للعثور على فيديو تجميع المنتج أو كيفية تشغيله

Fixed Flat TV Wall Mount for 12-Inch to 40-Inch TVs
Support Mural Plat Fixe pour Téléviseurs de 12 Pouces à 40 Pouces
Feste TV-Wandhalterung für 12-Zoll- bis 40-Zoll-TVs
Supporto a Parete per TV Fisso Piatto Adatto a TV da 12 Pollici a 40 Pollici
Soporte de Montaje en la Pared para TV Plano Fijo de 12 Pulgadas a 40 Pulgadas
Vaste Platte TV-Muurbeugel voor 12 Inch tot 40 Inch TV's
Stały płaski uchwyt ścienny na telewizor od 12 cali do 40 cali
Suporte fixo de parede para TV plana para TVs de 12 a 40 polegadas
固定型フラット TV 壁付マウント、12 インチ ～ 40 インチ TV に対応
حامل تلفاز ثابت للحائط يلائم أجهزة التلفاز من 12 بوصة إلى 40 بوصة
B09JWTLJK4

Tools Needed • Outils Nécessaires • Erforderliche Werkzeuge • Strumenti necessari • Herramientas Necesarias • Benodigd gereedschap • Wymagane narzędzia • Verktyg som behövs • Ferramentas necessárias • 必要な工具 •
الأدوات المطلوبة

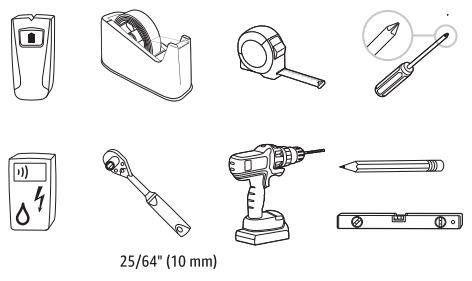

Delivery Content • Contenu du Colis • Lieferumfang • Contenuto della confezione • Contenido del paquete • Levering • Zawartość dostawy • Leveransens innehåll • Conteúdo de entrega • 配送内容 •
محتوى التسليم

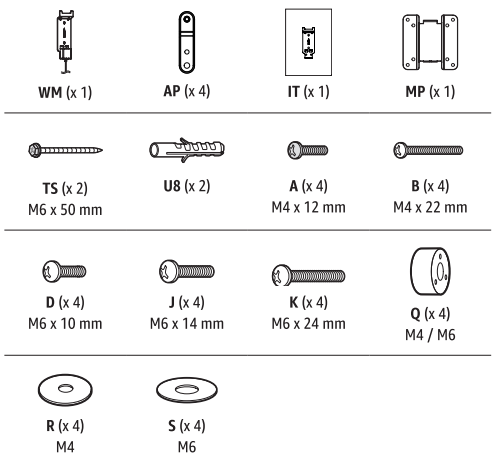

Wall Type • Type de Mur • Wandtype • Tipo di parete • Tipo de pared • Soort muur • Rodzaj ściany • Väggtyp • Tipo de parede • 壁タイプ •
نوع الحائط

A

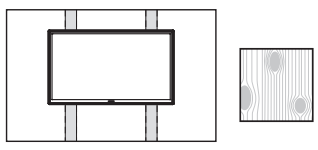

A-1 A-2 A-3 A-4 A-5 A-6

A-1

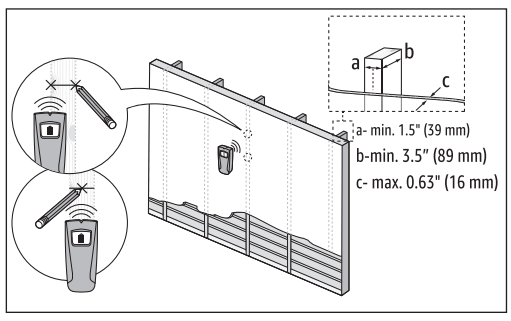

B

B-1 B-2 B-3 B-4 B-5 B-6 B-7

A-2

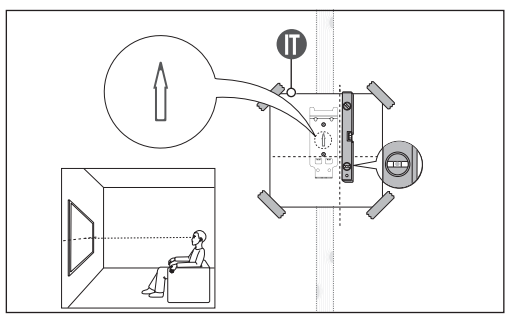

A-3

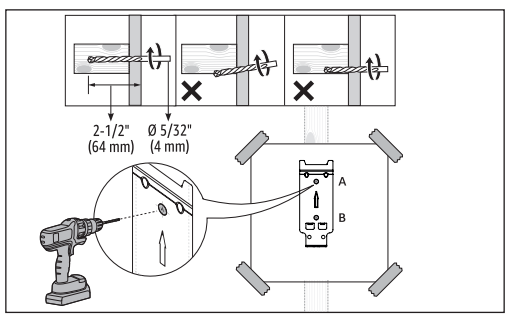

B-1

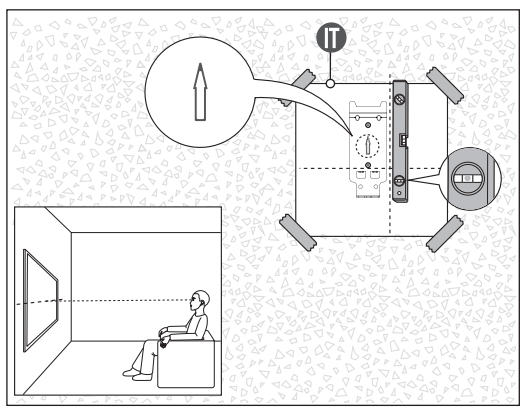

B-2

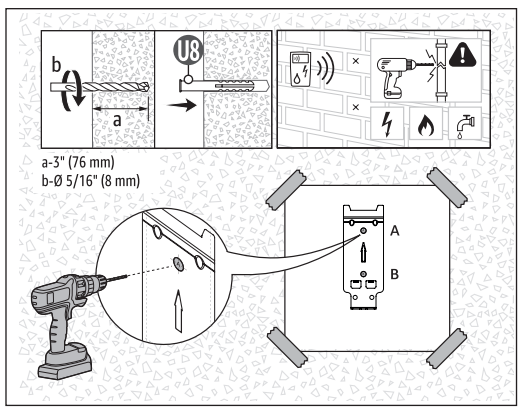

A-4 / B-3

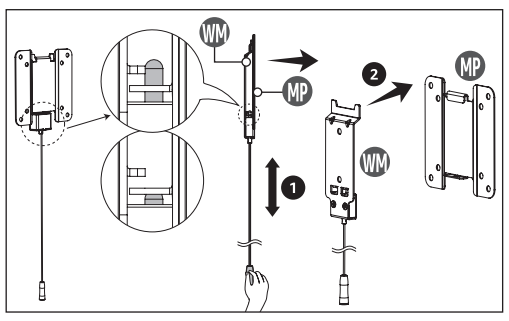

A-5 / B-4

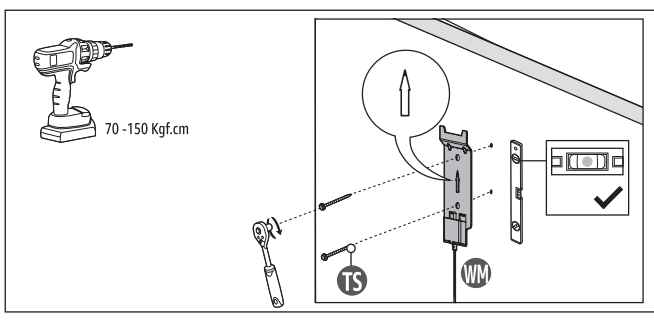

DO NOT OVER TIGHTEN THE FASTENERS • NE SERREZ PAS EXCESSIVEMENT LES FIXATIONS • ZIEHEN SIE DIE BEFESTIGUNGSELEMENTE NICHT ZU FEST AN • NON STRINGERE ECCESSIVAMENTE I DISPOSITIVI DI FISSAGGIO • NO APRIETE LOS PASADORES EN EXCESO • MAAK DE BEVESTIGINGEN NIET TE VAST • NIE DOKRĘCAĆ ZBYT MOCNO ELEMENTÓW ZŁĄCZNYCH • DRA INTE ÅT FÄSTELEMENTEN FÖR HÅRT • NÃO APERTE DEMAIS OS FIXADORES • 留め金具を締めすぎないでください

لا تبالغ في إحكام ربط مسامير التثبيت

A-6 / B-5

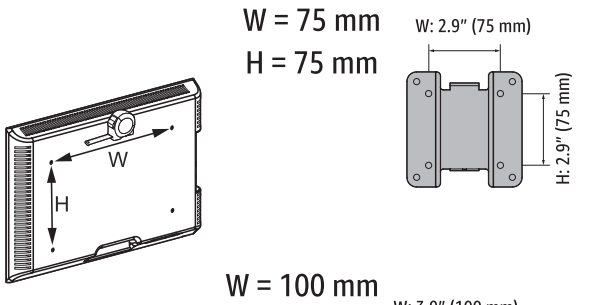

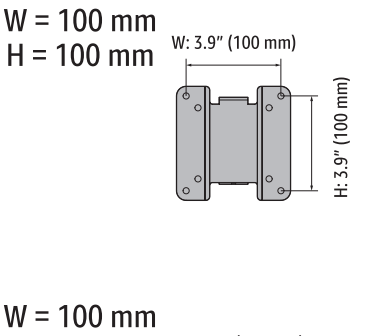

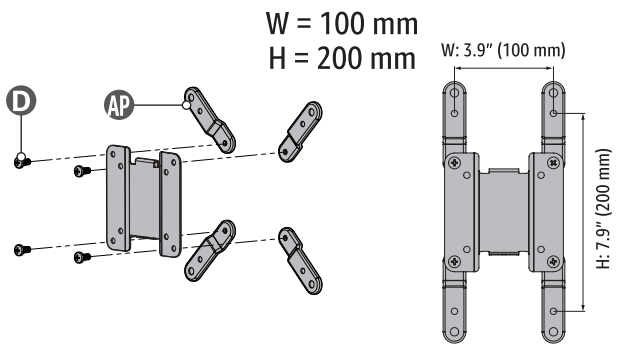

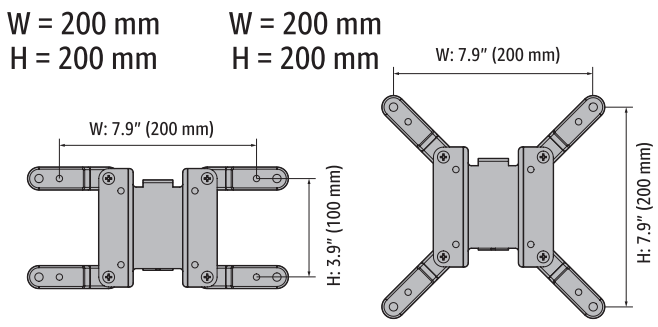

Select TV bolts • Choisissez les bons boulons pour la TV • Auswahl der Schrauben für das Fernsehgerät • Selezionare i bulloni del televisore • Seleccione los pernos para el televisor • Bouten voor uw tv selecteren • Dobór śrub do telewizora • Välj TV-bultar • Selecione os parafusos da TV • TV ボルトを選択する •
اختر مسامير التلفاز

Hand thread bolts into the threaded inserts on the back of your TV to determine which bolt (M4 or M6) to use. minimum of 4-5 turns into the threding is required. Do not turn past the bottom of the hole. • Tentez de visser à la main les boulons dans les inserts filetés à l'arrière de la TV afin de déterminer quel boulon utiliser (M4 ou M6). Un minimum de 4 à 5 tours dans le filetage est nécessaire. Ne vissez pas au-delà du fond du trou. • Drehen Sie die Schrauben von Hand in die Gewindeeinsätze auf der Rückseite Ihres Fernsehgeräts, um festzustellen, welche Schraube (M4 oder M6) Sie verwenden müssen. Es sind mindestens 4–5 Umdrehungen in das Gewinde erforderlich. Drehen Sie nicht weiter als bis zum Boden der Bohrung. • Infilare a mano i bulloni negli inserti filettati sul retro del televisore per determinare quale bullone (M4 o M6) utilizzare. Sono necessari almeno 4–5 giri nella filettatura. Non girare oltre il fondo del foro. • Para determinar qué perno debe utilizar (M4 o M6), enrosque a mano los pernos en los insertos roscados situados en la parte posterior de su televisor. Como mínimo, es preciso darle 4 o 5 vueltas al perno dentro de la rosca. No se debe superar el fondo del orificio. • Draai de bouten met de hand in de schroefgaten aan de achterkant van uw TV om te bepalen welke bout (M4 of M6) u dient te gebruiken. Minstens 4–5 omwentelingen in de schroefdraad zijn vereist. Draai niet voorbij de onderkant van het gat. • Ręcznie wkręcić śruby do wkładów gwintowanych z tyłu telewizora, aby ustalić, których śrub używać (M4 lub M6). Wymaganych jest co najmniej 4–5 obrotów w gwincie. Nie wkręcać poniżej spodu otworu. • Skruva in skruvar för hand i de gängade hålen på baksidan av din TV för att avgöra vilken skruvdimension (M4 eller M6) som ska användas. Skruva in minst 4–5 varv i det gängade hålet. Vrid inte skruven ytterligare när den har bottnat. • Rosqueie os parafusos manualmente nas inserções roscadas na parte traseira da TV para determinar qual parafuso (M4 ou M6) usar. é necessário um mínimo de 4-5 voltas na rosca. Não passe do fundo do buraco. • TV 裏面のネジ付きインサートにネジボルトに入れ、どのボルト（M4 または M6）を使うか決めます。ネジ穴へは最低 4–5 回転必要があります。穴底より深くまで回さないでください。 •

أدخل المسامير اللولبية يدويًا في الفتحات اللولبية الموجودة في الجهة الخلفية من التلفاز لمعرفة مقاس المسامير الذي يجب استخدامه (M4 أو M6). يجب إدخال المسمار بما لا يقل عن 4 أو 5 لفات داخل الفتحة. لا تتجاوز الحد السفلي للفتحات.

For Flat Back TVs • Pour les TV à dos plat • Für TV-Geräte mit flacher Rückseite • Per televisori a schermo piatto • Para TV con parte posterior plana • Voor tv's met een platte achterkant • Do telewizorów z płaskim tyłem • För TV med plan baksida • Para TVs com parte traseira plana • 裏面がフラットな TV の場合 •
لأجهزة التلفاز المسطحة

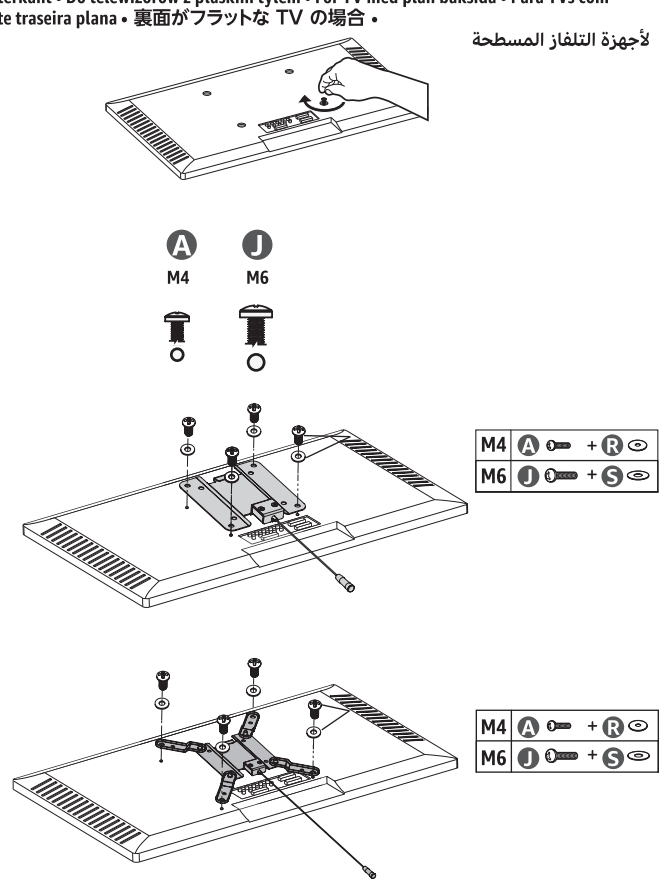

For Curved Back TVs • Pour les TV à dos courbe • Für TV-Geräte mit gebogener Rückseite • Per televisori a schermo curvo • Para TV con parte posterior curvada • Voor tv's met een gebogen achterkant • Do telewizorów z wygiętym tyłem • För TV med krökt baksida • Para TVs com parte traseira curva • 裏面に曲面がある TV の場合 •
لأجهزة التلفاز المقوسة

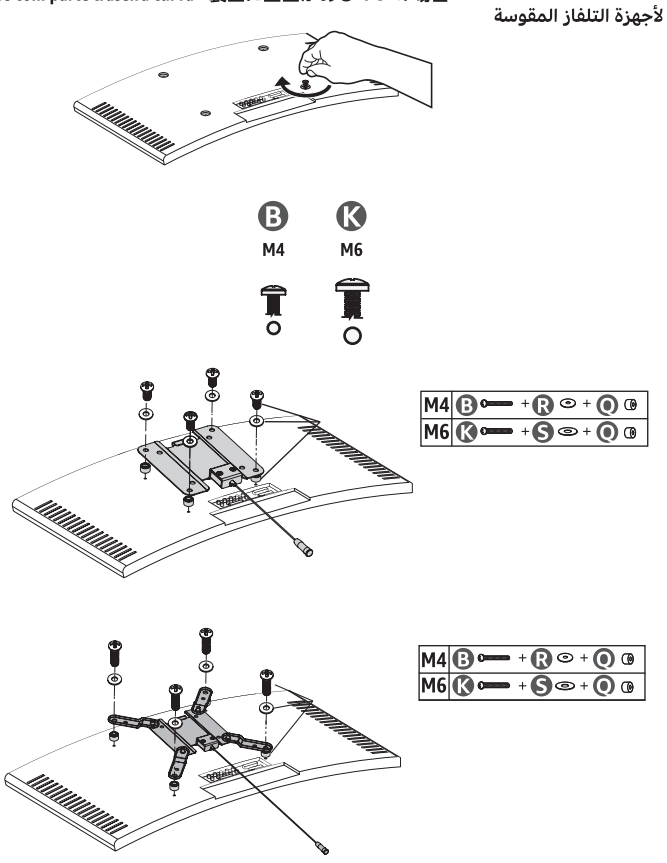

A-7/B-6

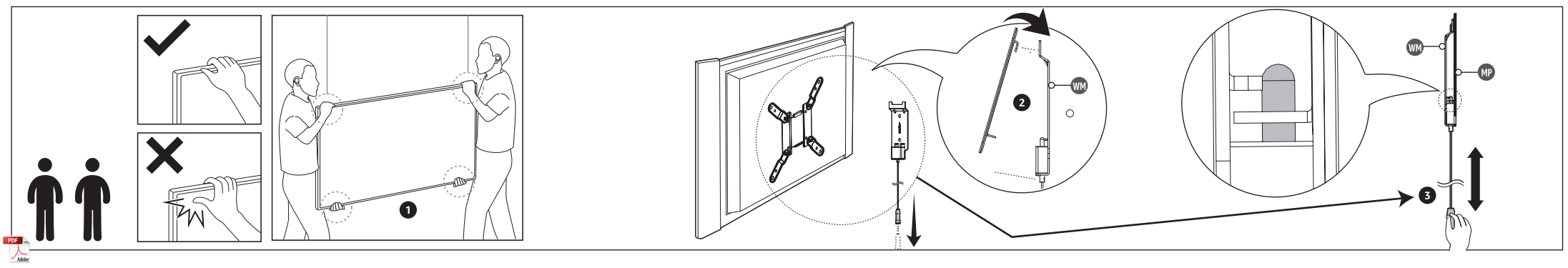

EN Important Safety Instructions

Read these instructions carefully and retain them for future use. If this product is passed to a third party, then these instructions must be included.

When using the product, basic safety precautions should always be followed to reduce the risk of injury including the following:

⚠ CAUTION Risk of injury and/or property damage!

<40 lbs (18.2 kg)

- Do not exceed the maximum weight indicated. This wall mount is intended for use only with the maximum weights indicated. Use with products heavier than the maximum weights indicated may result in collapse of the wall mount and the attached TV, causing possible injury and/or property damage.
- The product is suitable only for TVs with VESA hole patterns.
- The product is intended for TVs up to 40 lbs (18.2 kg) of weight and display size of 12" - 40". If your TV weighs more, this wall mount is NOT compatible.

- This product is for indoor private household use only and therefore should not be used in public places like restaurants or hotels.
- Be cautious when opening/closing (folding/unfolding) the product. Keep hands away from the folding mechanisms to prevent fingers from being trapped and pinched.
- Keep children and pets away while installing the product. This product contains small parts that could be a choking hazard if swallowed.
- Do not use this product if any parts are missing, damaged, or worn.
- Do not over-tighten the fasteners.
- Regularly examine the product for wear and tear. Stop using the product at first sign of damage or if parts become detached.
- Always support the TV with your hands when making adjustments. Make sure to tighten fasteners and other connections well, but do not over-tighten them.
- Never use an electric power tool to tighten fasteners.
- Strings of the brackets must be out of reach of children and pets. Do not cut, but hide away the strings after installation.

FR Consignes de Sécurité Importantes

Veuillez lire attentivement les présentes instructions et les conserver afin de pouvoir vous y référer ultérieurement. En cas de cession de ce produit à un tiers, le présent manuel d'utilisation doit également lui être remis.

Lors de l'utilisation du produit, vous devez toujours prendre des mesures de sécurité de base afin de réduire tout risque de blessures, parmi lesquelles :

⚠ ATTENTION Risque de blessures et de dommages matériels !

<40 livres (18,2 kg)

- Ne dépassez pas le poids maximal indiqué. Ce support mural est destiné à être utilisé uniquement avec les poids maximaux indiqués. L'utilisation de produits plus lourds que les poids maximaux indiqués peut entraîner la chute du support mural et du téléviseur installé, ce qui peut provoquer des blessures et des dommages matériels.
- Le produit convient uniquement aux téléviseurs dotés de trous de fixation VESA.
- Le produit est destiné aux téléviseurs d'un poids maximal de 40 livres (18,2 kg) et d'une taille d'écran allant de 12 à 40 pouces. Si votre téléviseur pèse plus lourd, ce support mural n'est PAS compatible.

- Ce produit est destiné à un usage domestique intérieur privé et ne peut donc être utilisé dans des lieux publics tels que des restaurants ou des hôtels.
- Faites preuve de prudence lors de l'ouverture/fermeture (pliage/dépliage) du produit. Tenez vos mains éloignées des mécanismes de pliage pour éviter que vos doigts ne soient coincés puis pincés.
- Maintenez les enfants et les animaux de compagnie à l'écart pendant l'installation du produit. Ce produit contient de petites pièces susceptibles de constituer un risque d'étouffement en cas d'ingestion.
- Ne pas utiliser ce produit si l'un de ses composants est manquant, endommagé ou usé.
- Ne serrez pas excessivement les fixations.
- Examinez régulièrement le produit afin de vérifier qu'il n'est pas usé ou endommagé. Cessez d'utiliser le produit au premier signe d'endommagement ou si des éléments s'en détachent.
- Soutenez toujours le téléviseur des deux mains lorsque vous effectuez des réglages. Assurez-vous de serrer convenablement les fixations et tous les autres raccordements, mais ne les serrez pas excessivement.
- N'utilisez jamais d'outil électrique pour serrer les fixations.
- Les cordons des supports doivent rester hors de portée des enfants et des animaux de compagnie. Après l'installation, dissimulez les cordons, ne les coupez pas.

FR
Pensez à donner ou recycler.
Association ou Magasin ou Déchèterie
https://quefairedemesdechets.fr
Information des consommateurs sur la règle de tri (pour la France)

DE Wichtige Sicherheitshinweise

Lesen Sie diese Bedienungsanleitung sorgfältig und bewahren Sie sie zum späteren Gebrauch auf. Fügen Sie diese Bedienungsanleitung bei, wenn Sie dieses Produkt an Dritte weitergeben.

Wenn Sie das Produkt nutzen, sollten Sie immer grundlegende Sicherheitsvorkehrungen treffen, um das Risiko von Verletzungen zu reduzieren, wozu auch Folgendes gehört:

⚠ VORSICHT Risiko von Verletzungen oder Sachschäden!

<18,2 kg

- Überschreiten Sie nicht das angegebene Maximalgewicht. Diese Wandhalterung ist nur für das angegebene Maximalgewicht vorgesehen. Die Nutzung mit Produkten, die schwerer als das angegebene Maximalgewicht sind, kann zum Zusammenbrechen der Wandhalterung und zum Absturz des angeschlossenen TV-Geräts führen, was möglicherweise Verletzungen und/oder Sachschäden verursacht.
- Das Produkt ist nur für Fernsehgeräte mit VESALochmuster geeignet.
- Das Produkt ist für Fernsehgeräte mit einem Gewicht bis zu 40 Pfund (18,2 kg) und einer Bildschirmgröße von 12–40 Zoll geeignet. Wenn Ihr Fernsehgerät mehr wiegt, ist diese Wandhalterung NICHT kompatibel.

- Dieses Produkt ist ausschließlich zur privaten Nutzung in Innenräumen im Haushalt vorgesehen und darf nicht an öffentlichen Orten wie Restaurants oder Hotels verwendet werden.
- Seien Sie vorsichtig, wenn Sie das Produkt öffnen/schließen (ein-/ausklappen). Halten Sie die Hände von den Klappmechanismen fern, um zu verhindern, dass Finger eingeklemmt und gequetscht werden.
- Halten Sie Kinder und Haustiere fern, wenn Sie das Produkt installieren. Dieses Produkt enthält kleine Teile, die eine Erstickungsgefahr darstellen könnten, wenn sie verschluckt werden.
- Verwenden Sie dieses Produkt nicht, wenn Teile fehlen, beschädigt oder abgenutzt sind.
- Ziehen Sie die Befestigungselemente nicht übermäßig fest an.
- Überprüfen Sie das Produkt regelmäßig auf Verschleiß. Stellen Sie die Verwendung des Produkts ein, wenn es erste Anzeichen von Schäden aufweist oder wenn sich Teile lösen.
- Stützen Sie das TV-Gerät immer mit den Händen ab, wenn Sie Einstellungen vornehmen. Achten Sie darauf, Befestigungselemente und andere Verbindungen gut festzuziehen, aber nicht zu überdrehen.
- Verwenden Sie kein Elektrowerkzeug, um die Befestigungselemente anzuziehen.
- Die Schnüre der Halterungen müssen sich außerhalb der Reichweite von Kindern und Haustieren befinden. Schneiden Sie die Schnüre nicht ab, sondern verbergen Sie sie nach der Installation.

IT Istruzioni Importanti per la Sicurezza

Leggere attentamente le presenti istruzioni e conservarle per un utilizzo futuro. In caso di cessione del prodotto a terzi, avere cura di consegnare queste istruzioni.

Quando si utilizza il prodotto, è necessario rispettare sempre le avvertenze generali di sicurezza per ridurre il pericolo di lesioni, incluse le seguenti:

⚠ ATTENZIONE Pericolo di lesioni e/o danni materiali!

<18,2 kg

- Non superare il peso massimo indicato. Questo supporto a parete è da utilizzarsi unicamente in presenza dei pesi massimi indicati. L'utilizzo con prodotti più pesanti del peso massimo indicato può comportare un crollo della parete e del televisore attaccato, provocando eventuali lesioni e/o danni materiali.
- Il prodotto è adatto unicamente a TV con schemi di foratura VESA.
- Il prodotto è concepito per televisori di un peso fino a 40 libbre (18,2 kg) e una dimensione dello schermo di 12–40 pollici. Se il televisore risulta più pesante, questo supporto a parete NON è adatto.

- Questo prodotto è previsto solo per uso domestico privato in ambienti interni e quindi non può essere utilizzato in luoghi pubblici come ristoranti o alberghi.
- Prestare attenzione all'apertura/chiusura del prodotto. Tenere le mani lontane dai meccanismi di chiusura per evitare che le dita rimangano intrappolate e schiacciate.
- Tenere lontani i bambini e gli animali domestici durante l'installazione del prodotto. Questo prodotto comprende parti di piccole dimensioni che potrebbero costituire un pericolo di soffocamento se ingerite.
- Non utilizzare il prodotto in caso di parti mancanti, danneggiate o usurate.
- Non stringere eccessivamente gli elementi di fissaggio.
- Esaminare regolarmente il prodotto per verificarne l'usura. Interrompere l'uso del prodotto al primo segno di danno o se le parti si staccano.
- Sostenere sempre il televisore con le mani quando si effettuano regolazioni. Assicurarsi di serrare in modo corretto elementi di fissaggio e connettori senza stringerli eccessivamente.
- Non usare mai un utensile elettrico per stringere gli elementi di fissaggio.
- Le corde delle staffe devono rimanere fuori dalla portata dei bambini e degli animali domestici. Non tagliare, ma nascondere le corde dopo l'installazione.

ES Instrucciones Importantes de Seguridad

Lea estas instrucciones atentamente y guárdelas para futuras consultas. Si transfiere este producto a un tercero, deberá incluirlas.

Al usar este producto, siempre deben seguirse las precauciones de seguridad básicas para reducir el riesgo de lesiones, incluidas las siguientes precauciones:

⚠ CUIDADO ¡Riesgo de lesiones y/o daños materiales!

<40 libras (18,2 kg)

- No supere el peso máximo indicado. Este soporte de pared se ha diseñado solo para ser utilizado con los pesos máximos indicados. El uso con productos con un peso superior al peso máximo indicado puede provocar la caída del soporte y del televisor instalado y, en consecuencia, causar lesiones y/o daños materiales.
- El producto solo es adecuado para TV con patrones de agujeros VESA.
- El producto está destinado a televisores de hasta 40 libras (18,2 kg) de peso y un tamaño de pantalla de 12 a 40 pulgadas. Si su TV pesa más, este soporte NO es compatible.

- Este producto solo es para uso doméstico interior privado y, en consecuencia, no se debe utilizar en lugares públicos tales como restaurantes u hoteles.
- Preste atención al abrir/cerrar (plegar/desplegar) el producto. Manos alejadas de los mecanismos de plegado para evitar pellizcarse los dedos o que estos queden atrapados.
- Mantenga a los niños y mascotas alejados durante la instalación del producto. Este producto incluye piezas pequeñas que pueden suponer un peligro de asfixia si se ingieren.
- No utilice este producto si falta alguna de las piezas, o está dañada o desgastada.
- No apriete los tornillos en exceso.
- Examine regularmente el producto para detectar signos de desgaste y deterioro. Deje de utilizar el producto a la primera señal de daño o desprendimiento de piezas.
- Sujete siempre el televisor con sus manos al realizar los ajustes. Apriete bien los tornillos y otras conexiones correctamente, pero no en exceso.
- Nunca use una herramienta eléctrica para apretar tornillos o pernos.
- Las cuerdas de los soportes deben estar fuera del alcance de los niños y las mascotas. No corte las cuerdas después de la instalación; ocúltelas.

NL Belangrijke Veiligheidsinstructies

Doe bij overdracht van dit product aan derden deze gebruiksaanwijzing erbij. Als dit product wordt overgedragen aan derden, moet deze gebruiksaanwijzing worden inbegrepen.

Bij gebruik van dit product moeten de volgende standaard veiligheidsmaatregelen worden genomen om het risico op letsel te beperken:

⚠ OPGELET Risico op letsel en schade aan eigendommen!

<18,2 kg

- Overschrijd het aangegeven maximumgewicht niet. Deze muurbeugel is alleen bestemd voor gebruik met de maximum aangegeven gewichten. De muurbeugel gebruiken met producten die zwaarder zijn dan de maximum aangegeven last kan leiden tot het ineenzakken van de muurbeugel en letsel aan personen en/of schade aan eigendommen veroorzaken.
- Het product is alleen geschikt voor tv's met VESA-gatpatronen.
- Het product is bedoeld voor tv's met een gewicht tot 40 pond (18,2 kg) en een schermgrootte van 12 inch - 40 inch. Als uw tv meer weegt, is deze muurbeugel NIET geschikt.

- Dit product is alleen bestemd voor huishoudelijk privégebruik binnenshuis en mag niet worden gebruikt in een openbare ruimte, zoals een restaurant of hotel.
- Wees voorzichtig wanneer u het product opent of sluit (dicht-/openvouwt). Houd uw handen uit de buurt van de vouwmechanismes om beknelling van uw vingers te voorkomen.
- Houd kinderen en huisdieren tijdens het installeren van het product uit de buurt. Dit product bevat kleine onderdelen die verstikking kunnen veroorzaken wanneer ze worden ingeslikt.
- Gebruik dit product niet als er onderdelen ontbreken, beschadigd of versleten zijn.
- Maak de bevestigingen niet te vast.
- Controleer het product regelmatig op slijtage. Gebruik het product niet langer als schade wordt waargenomen of als er onderdelen loskomen.
- Ondersteun de televisie altijd met uw handen wanneer u aanpassingen uitvoert. Zorg dat de bevestigingen en andere verbindingen stevig worden vastgemaakt. Maak ze echter niet te vast.
- Maak de bevestigingen nooit vast met een elektrisch gereedschap.
- Houd het touwtje van de beugels buiten het bereik van kinderen en huisdieren. Snijd de touwtjes niet door, maar verberg ze na de installatie.

PL Ważne instrukcje bezpieczeństwa

Zapoznać się dokładnie z niniejszą instrukcją i zachować ją do wykorzystania w przyszłości. W przypadku przekazania produktu stronie trzeciej należy dołączyć do niego niniejszą instrukcję.

Podczas używania produktu należy zawsze przestrzegać poniższych podstawowych zasad bezpieczeństwa, aby zmniejszyć ryzyko urazów:

⚠ UWAGA Ryzyko obrażeń i/lub szkód materialnych!

<18,2 kg

- Nie przekraczać maksymalnego podanego obciążenia uchwytu. Uchwyt ścienny można używać wyłącznie do podanego maksymalnego obciążenia. Użycie produktu do większego obciążenia niż podany maksymalny ciężar może spowodować jego odpadnięcie wraz z przymocowanym telewizorem i spowodować urazy i/lub uszkodzenie mienia.
- Produkt jest odpowiedni tylko do telewizorów z otworami w układzie VESA.
- Produkt jest przeznaczony do telewizorów o masie do 40 funtów (18,2 kg) i przekątnej ekranu 12"–40". Nie wolno go używać do odbiorników TV o większym ciężarze.

- Produkt jest przeznaczony wyłącznie do użytku prywatnego w pomieszczeniach wewnętrznych i nie należy go używać w miejscach publicznych, takich jak restauracje czy hotele.
- Zachować ostrożność przy otwieraniu/zamykaniu (składaniu/rozkładaniu) produktu. Ręce należy trzymać z dala od mechanizmów składających, aby uniknąć przytrzaśnięcia i przygniecenia palców.
- Podczas montażu produktu zapewnić, aby dzieci i zwierzęta domowe znajdowały się w bezpiecznej odległości. Produkt posiada małe elementy, które w przypadku połknięcia mogą spowodować zadławienie.
- Nie używać produktu w przypadku braku, uszkodzenia lub nadmiernego zużycia jakiejkolwiek części.
- Nie dokręcać zbyt mocno elementów złącznych.
- Regularnie sprawdzać, czy produkt nie jest zużyty lub uszkodzony. Natychmiast przestać używać produktu w przypadku zauważenia pierwszych oznak uszkodzenia lub oderwania części składowych.
- Podczas regulacji zawsze podeprzeć telewizor rękami. Upewnić się, że łączniki i inne połączenia gwintowe są dobrze dokręcone, ale nie dokręcać ich zbyt mocno.
- Do dokręcania elementów złącznych nigdy nie używać elektronarzędzi.
- Linki wsporników muszą pozostawać poza zasięgiem dzieci i zwierząt domowych. Po montażu nie przecinać linek, należy je ukryć

SV Viktiga säkerhetsanvisningar

Läs dessa instruktioner noggrant och behåll dem för framtida referens. Om denna produkt lämnas över till tredje part måste dessa instruktioner medfölja.

När du använder produkten ska grundläggande försiktighetsåtgärder alltid följas för att minska faran för personskador, inklusive följande:

⚠ FÖRSIKTIGHET Risk för personskador eller materiella skador!

<18,2 kg

- Överskrid inte den angivna maximala vikten. Vägghållaren är endast avsedd för den angivna maximala vikten. Användning med produkter, som är tyngre än den angivna maximala vikten kan resultera i att vägghållaren kollapsar och att TV:n på hållaren kan förorsaka personskador och/eller materiella skador.
- Produkten är endast lämplig för TV-apparater med VESA-hålmönster.
- Produkten är avsedd för TV-apparater på upp till 18,2 kg (40 pund) och storlekar mellan 12"–40". Om din TV väger mer så är denna vägghållare INTE lämplig.

- Denna produkt är avsedd för inomhusbruk i privata hushåll och skall därför inte användas i offentliga lokaler såsom restauranger eller hotell.
- Var försiktig när du öppnar/stänger (fäller upp/ihop) produkten. Håll händerna borta från vikmekanismerna för att förhindra att fingrarna fastnar och kläms.
- Håll barn och husdjur borta när du installerar produkten. Denna produkt innehåller smådelar som kan utgöra kvävningsrisk om de sväljs.
- Använd inte denna produkt om några delar saknas, är skadade eller är slitna.
- Dra inte åt fästelementen för hårt.
- Undersök produkten regelbundet med avseende på förslitning. Sluta använda produkten vid första tecken på skada eller om delar lossnar.
- Stöd alltid TV:n med händerna medan du gör justeringar. Var noga med att skruva åt fästanordningar väl, men inte alltför hårt.
- Använd aldrig en elektrisk skruvdragare för att dra åt fästanordningarna.
- Förvara väggfästenas snören oåtkomlig för barn och husdjur. Skär inte av, men stoppa undan snörena efter installationen.

PT-BR Instruções importantes de segurança

Leia estas instruções cuidadosamente e guarde-as para uso futuro. Se este produto for repassado a terceiros, estas instruções deverão ser incluídas.

Ao utilizar o produto, devem ser sempre seguidas precauções básicas de segurança para reduzir o risco de lesões, incluindo os seguintes:

⚠ ATENÇÃO Risco de ferimentos e/ou danos materiais!

<18,2 kg

- Não exceda o peso máximo indicado. Este suporte de parede destina-se a ser utilizado apenas com os pesos máximos indicados. O uso com produtos mais pesados que os pesos máximos indicados pode resultar no colapso do suporte de parede e da TV conectada, causando possíveis ferimentos e/ou danos materiais.
- O produto é adequado apenas para TVs com padrões de furos VESA.
- O produto é destinado a TVs de até 40 lbs (18,2 kg) de peso e tamanho de tela de 12" - 40". Se a sua TV pesar mais, este suporte de parede NÃO é compatível.

- Este produto destina-se apenas a uso doméstico em ambientes fechados e, portanto, não deve ser usado em locais públicos como restaurantes ou hotéis.
- Tenha cuidado ao abrir/fechar (dobrar/desdobrar) o produto. Mantenha as mãos afastadas dos mecanismos de dobragem para evitar que os dedos fiquem presos e comprimidos.
- Mantenha crianças e animais de estimação afastados durante a instalação do produto. Este produto contém peças pequenas que podem representar risco de asfixia se forem ingeridas.
- Não use este produto se alguma peça estiver faltando, danificada ou desgastada.
- Não aperte demais os fixadores.
- Examine regularmente o produto quanto a desgaste. Pare de usar o produto ao primeiro sinal de dano ou se peças se soltarem.
- Sempre apoie a TV com as mãos ao fazer ajustes. Certifique-se de apertar bem os fixadores e outras conexões, mas não aperte demais.
- Nunca use uma ferramenta elétrica para apertar os fixadores.
- As cordas dos suportes devem estar fora do alcance de crianças e animais de estimação. Não corte, mas esconda os fios após a instalação.

日本語

安全に関する重要なお知らせ

対象ユーザー

本製品は、本書の内容を理解し、安全に使用できる人を想定して設計されています。本書に記載されている情報に従って本製品を使用できない人、例えば障害のある方やお子様が本製品を使用する場合は、使用者を監督できる同伴者が必要となります。

本説明書はよく読み、今後の参照のため保管してください。本製品を第三者に譲渡する場合は、この説明書もあわせてお譲りください。

危険表示の区分

本書では、誤った取り扱いをした場合に生じる危害や損害の程度を下記のように区分して説明しています。

記号	内容
⚠ 注意	取扱いを誤った場合、使用者が軽傷を負うことが想定されるかまたは物的損害の発生が想定される危害･損害の程度。

本製品を使用する際には、怪我や破損の可能性を避けるため、常に基本的な安全予防策を守ってください:

⚠ 注意 怪我および/または物損のリスクあり!

<18.2 kg

- 表示された最大重量を超えないでください。この壁取付は、表示された最大重量のみ使用できます。表示された最大重量より重い製品で使用すると、壁取付部や取り付けた TV が破損する場合があり、怪我および/または物損の原因となる場合あります。
- 本製品は、VESA 穴パターンのTV専用です。

- 本製品は、最大重量 40 ポンド (18.2 kg) ディスプレイサイズ 12 インチ～ 40 インチの TV を対象としています。お使いの TV の重量がそれ以上の場合、このウォールマウントは対応できません。

- 本製品は、室内の一般家庭専用のため、レストランやホテルなど公共の場では使用しないでください。
- 本製品の開閉（折畳/開放）時は注意してください。指が絡まったり、挟まったりするのを防止するため、折畳部から手を離してください。
- 本製品の取付時は、お子様やペットを離してください。本製品には、飲み込むと窒息の危険がある小さな部品が含まれています。
- パーツの不足や破損または劣化している場合は本製品の使用を差し控えてください。
- ファスナーを締め付けすぎないでください。
- 本製品に摩耗や亀裂がないか定期的に点検してください。本製品に損傷の最初の兆候が見えた場合、または部品が剥がれた場合は、使用をやめてください。
- 調節時は必ず、TV は手で支えてください。ファスナーおよびその他接続部はしっかり締め付けてください。ただし、締め付けすぎないようにしてください。
- 電動工具でファスナーを締め付けることは絶対にしないでください。
- ブラケットの紐は、子どもやペットの手の届かないところに離してください。取り付け後は、切り取るのではなく、見えないようにしてください。

AR مخاطر الإصابات الشخصية أو تلف الممتلكات أو كليهما!

اقرأ هذه التعليمات بعناية واحتفظ بها للاستعمال المستقبلي. في حال تم إعطاء هذا المنتج لطرف ثالث، فيجب تضمين التعليمات.

عند استخدام المنتج، يجب دائمًا اتباع الاحتياطات الأساسية للسلامة لتقليل خطر تعرض الأشخاص للإصابة بما في ذلك ما يلي:

⚠ تنبيه تعليمات السلامة الهامة

<18.2 كجم

- لا تتجاوز الحد الأقصى لوزن الحمولة المحدد للحامل. حامل الحائط مخصص للاستخدام مع الأجهزة التي لا تتجاوز الحد الأقصى للوزن المحدد له فحسب. واستخدامه مع أي منتج أثقل من الوزن الأقصى المحدد له قد يؤدي إلى انهيار الحامل والتلفزيون المحمل عليه، مما قد يتسبب في إصابات محتملة للأشخاص أو تلف في الممتلكات.
- هذا المنتج غير مخصص إلا لأجهزة التلفاز ذات أنماط فتحات VESA.
- هذا المنتج مخصص لأجهزة التلفاز التي يصل وزنها إلى 40 رطلًا (18.2 كيلوغرام) ويتراوح حجم شاشتها من 12 إلى 40 بوصة. إذا كان وزن تلفازك يتجاوز الحد المسموح به، فهذا الحامل غير متوافق معه.

- هذا المنتج مخصص للاستخدام المنزلي الخاص الداخلي فحسب، وبالتالي يجب عدم استخدامه في الأماكن العامة مثل المطاعم أو الفنادق.
- توخ الحذر عند فتح/إغلاق (طي/فتح) المنتج. أبعد يديك عن آليات الطي والثني لتجنب انحشار أو انضغاط الأصابع.
- احرص على عدم وجود أطفال أو حيوانات أليفة بالجوار أثناء تجميع المنتج. يحتوي هذا المنتج على أجزاء صغيرة يمكن أن تشكل خطر الاختناق في حالة ابتلاعها.
- لا تستخدم هذا المنتج إذا كانت أي من أجزائه مفقودة أو تالفة أو متآكلة.
- لا تبالغ في إحكام المثبتات.
- افحص المنتج بانتظام بحثًا عن علامات البلى. توقف عن استخدام المنتج عند ملاحظة أول علامة على التلف أو إذا انفصل عنه أي من أجزائه.
- احرص دائمًا على دعم التلفاز بيديك عند إجراء أي تعديلات. تأكد من إحكام ربط البراغي والتوصيلات الأخرى جيدًا، لكن لا تُفرط في ربطها.
- لا تستخدم أداة كهربائية لربط مسامير التثبيت أبدًا.
- احرص على أن تكون الأربطة المتدلية من دعامات الحائط بعيدة عن متناول الأطفال والحيوانات الأليفة. لا تقطعها ولكن احرص على إخفائها خلف التلفاز بعد التثبيت.

amazon basics

amazon.com/pbhelp

22 紙

FOR UK ONLY	UNIQUEMENT POUR LA FRANCE
PAPER Recycle	FR
SOLO PER ITALIA	SÓLO ESPAÑA
CARTA PAP 22 RACCOLTA CARTA Verifica le disposizioni del tuo Comune	Al Azul Envase Cartón

Amazon.com Services LLC, 410 Terry Ave N. Seattle, WA 98109 USA • Amazon.com.ca ULC, 605 5th Avenue South Suite 100 Seattle Washington, United States 98104 • Amazon México,S. de R.L. de C.V., Boulevard Manuel Ávila Camacho, #261 Piso 5 Colonia Polanco I Sección, Miguel Hidalgo, Ciudad de México, C.P.11510 México RFC: ACA140623TXA (☎: 800-874-8725) • Amazon Serviços de Varejo do Brasil Ltda, Avenida Antonio Candido Machado, 3.100, Jordanesia, Cajamar, São Paulo – SP, CEP 07776-415

Amazon EU Sarl, UK Branch, 1 Principal Place, Worship ST, London EC2A 2FA, United Kingdom (reg: BR017427) • Amazon EU S.à r.l., 38 Avenue John F. Kennedy, L-1855 Luxembourg (reg: 134248)

Amazon Commercial Services Pty Ltd, L 37 2-26 Park ST, Sydney NSW 2000 Australia • Amazon Commerical Services (South Africa), Wembley Square 2 - 134 Solan Street, Gardens, Cape Town, Western Cape, 8001

アマゾンジャパン合同会社 東京都目黒区下目黒 1-8-1

153-0064 日本

كيو تك للتجارة العامة، ش.ذ.م.م بوابة ابن بطوطة، جاردنز، دبي،
صندوق بريد 54107، الإمارات العربية المتحدة

شركة آفاق كيو تك للتجارة العامة المبنى 3627-8166، واجهة روشن،
طريق مطار الملك خالد الدولي، الرياض،
الرمز البريدي 13413، المملكة العربية السعودية

V14-07/25