Fig. 1 | Abb.1 | Fig.1

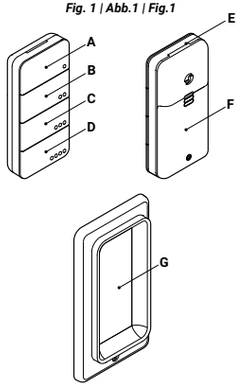

Fig. 2 Mounting on flat surfaces
Abb. 2 Montage auf ebenen Flächen
Fig. 2 Montaggio su superfici piane

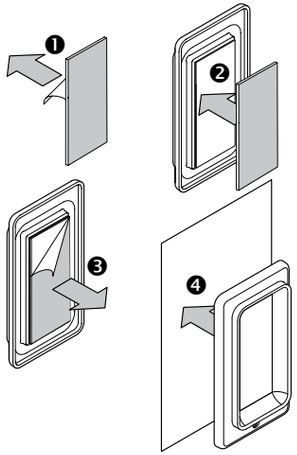

Fig. 3 Replacing the battery
Abb. 3 Auswechseln der Batterie
Fig. 3 Sostituzione della batteria

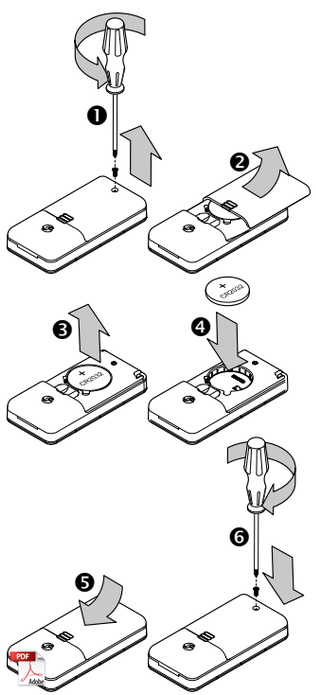

EN

- **A:** Button 1
- **B:** Button 2
- **C:** Button 3
- **D:** Button 4
- **E:** LED indicator
- **F:** Battery cover
- **G:** Magnetic holder

DE

- **A:** Taste 1
- **B:** Taste 2
- **C:** Taste 3
- **D:** Taste 4
- **E:** LED-Anzeige
- **F:** Batterieabdeckung
- **G:** Magnethalterung

IT

- **A:** Pulsante 1
- **B:** Pulsante 2
- **C:** Pulsante 3
- **D:** Pulsante 4
- **E:** Indicatore LED
- **F:** Coperchio della batteria
- **G:** Supporto magnetico

EN

1. Remove the protective backing from one side of the double-sided foam sticker as shown in Fig 2.
2. Press the sticker to the magnetic holder.
3. Remove the backing from the other side of the sticker.
4. Press the button holder with the attached sticker to a flat surface.

DE

1. Entfernen Sie die Schutzfolie von einer Seite des doppelseitigen Schaumstoffaufklebers, wie in Abb. 2 gezeigt.
2. Drücken Sie den Aufkleber auf die Magnethalterung.
3. Entfernen Sie die Schutzfolie von der anderen Seite des Aufklebers
4. Drücken Sie die Magnethalterung mit dem angebrachten Aufkleber auf eine ebene Fläche.

IT

1. Rimuovere la pellicola protettiva da un lato dell'adesivo in schiuma bifacciale, come mostrato nell'immagine 2.
2. Incollare l'adesivo sulla base magnetica.
3. Rimuovere la pellicola protettiva dall'altro lato dell'adesivo.
4. Incollare la base magnetica con l'adesivo su una superficie piana.

EN

1. Remove the screw that secures the battery cover as shown in Fig. 3.
2. Gently press and slide open the battery cover in the direction indicated by the arrow.
3. Remove the exhausted battery.
4. Insert a new battery. Make sure that the battery [+] sign aligns with the top of the battery compartment.
5. Slide the battery cover back into place until it clicks.
6. Fasten the screw to prevent accidental opening.

DE

1. Entfernen Sie die Schraube, mit der die Batterieabdeckung befestigt ist, wie in Abb. 3 gezeigt.
2. Drücken Sie vorsichtig auf die Batterieabdeckung und schieben Sie sie in die durch den Pfeil angezeigte Richtung auf.
3. Entfernen Sie die verbrauchte Batterie.
4. Setzen Sie eine neue Batterie ein. Stellen Sie sicher, dass das Batteriezeichen [+] mit der Markierung auf der Oberseite des Batteriefachs übereinstimmt.
5. Schieben Sie die Batterieabdeckung wieder an ihren Platz, bis sie mit einem Klicken einrastet.
6. Befestigen Sie die Schraube, um ein versehentliches Öffnen zu verhindern.

IT

1. Rimuovere la vite che fissa il coperchio della batteria, come illustrato nella Fig. 3.
2. Premere e far scorrere delicatamente il coperchio della batteria nella direzione indicata dalla freccia.
3. Rimuovere la batteria esaurita.
4. Inserire una nuova batteria. Assicurarsi che il segno della batteria [+] corrisponda al segno sul retro del coperchio.
5. Far scorrere il coperchio della batteria in posizione finché non scatta.
6. Serrare la vite per evitare un'apertura accidentale.

B2436 Ver1.2

EN

User and safety guide

Shelly BLU RC Button 4

Smart Bluetooth four-button control interface

Safety information

For safe and proper use, read this guide, and any other documents accompanying this product. Keep them for future reference. Failure to follow the installation procedures can lead to malfunction, danger to health and life, violation of law, and/or refusal of legal and commercial guarantees (if any). Shelly Europe Ltd. is not responsible for any loss or damage in case of incorrect installation or improper operation of this device due to failure to follow the user and safety instructions in this guide.

⚠*This sign indicates safety information.*
ⓘ*This sign indicates an important note.*

⚠WARNING!

- *INGESTION HAZARD: This product contains a button cell or coin battery.*
- *DEATH of serious injury can occur if ingested.*
- *A swallowed button cell or coin battery can cause Internal Chemical Burns in as little as 2 hours.*
- *KEEP new and used batteries OUT OF REACH of CHILDREN.*
- *Seek immediate medical attention if a battery is suspected to be swallowed or inserted inside any part of the body.*

⚠**WARNING!** *Even used batteries may cause severe injury or death. Call a local poison control center for treatment information!*

⚠**WARNING!** *Do not force discharge, recharge, disassemble, heat above manufacturer's specified temperature rating or incinerate! Doing so may result in injury due to venting, leakage or explosion resulting in chemical burns.*

⚠**CAUTION!** *Remove and immediately recycle or dispose of exhausted batteries according to your local regulations!*

⚠**CAUTION!** *Do not dispose of batteries in household trash or incinerate! Batteries can emit hazardous compounds or cause fire if not disposed of properly.*

⚠**CAUTION!** *If the Device is not used for an extended period, remove the battery. Reuse it if it still has power or dispose of it according to local regulations if it is exhausted.*

⚠**CAUTION!** *Use only 3V CR2032 battery!*

⚠**CAUTION!** *Ensure the batteries are installed correctly according to polarity (+ and -).*

⚠**CAUTION!** *Always completely secure the battery compartment! If the battery compartment does not close securely, stop using the product, remove the batteries, and keep them away from children.*

⚠ **WARNING!** *Do not allow children to play with the magnets. Even relatively small magnets can cause serious injury if swallowed.*

⚠**CAUTION!** *Keep the Device away from liquids and moisture. The Device shouldn't be used in places with high humidity.*

⚠ **CAUTION!** *Do not use it if the Device has been damaged!*

⚠ **CAUTION!** *Do not attempt to service or repair the Device yourself.*

⚠ **CAUTION!** *The Device may be connected wirelessly and may control electric circuits and appliances. Proceed with caution! Irresponsible use of the Device may lead to malfunction, danger to your life or violation of the law.*

Product description

Shelly BLU RC Button 4 (the Device) is a smart four-button Bluetooth remote control interface. It features a long battery life, multi-click control, and strong encryption. The Device comes with a magnetic holder that attaches to any flat surfaces using the included double-sided foam sticker (Fig. 1G).
The holder and the Device itself can attach to any surface that has magnetic properties.
ⓘ*The Device comes with factory-installed firmware. To keep it updated and secure, Shelly Europe Ltd. provides the latest firmware updates free of charge. Access the updates through the Shelly Smart Control mobile application. Installation of firmware updates is the user's responsibility. Shelly Europe Ltd. shall not be liable for any lack of conformity of the Device caused by the failure of the user to install the available updates in a timely manner.*

Mounting on flat surfaces - Fig. 2

Using Shelly BLU RC Button 4

ⓘ*The Device comes ready to use with the battery installed. However, if pressing any of the buttons does not make the Device start transmitting signals, you might need to insert a new battery. For more details, see section Replacing the battery.*
Pressing a button causes the Device to transmit signals for one second in compliance with the BT Home format. Learn more at https://bthome.io.
Shelly BLU RC Button 4 supports multi-click, single, double, triple, and long-presses.

EN

The Device supports pressing of several buttons simultaneously. It allows to control several connected appliances at the same time.
The LED indicator emits the same number of red flashes as button presses.
To pair Shelly BLU RC Button 4 with another Bluetooth device, press and hold any of the buttons for 10 sec. The blue LED flashes for the next minute indicating that the Device is in Pairing mode. The available Bluetooth characteristics are described in the official Shelly API documentation at https://shelly.link/ble.
Shelly BLU RC Button 4 features beacon mode. If enabled, the Device will emit beacons every 8 seconds.
Shelly BLU RC Button 4 has advanced security feature and supports encrypted mode.
To restore the device configuration to factory settings, press and hold any of the buttons for 30 seconds shortly after inserting the battery.

Replacing the battery - Fig. 3

Specifications

Physical
- Size (HxWxD): Button: 65x30x13 mm / 2.56x1.18x0.51 in
- Magnetic holder (for flat surfaces): 83x44x9 mm / 3.27x1.73x0.35 in
- Weight: 21 g / 0.74 oz
- Shell material: Plastic
- Shell color: White

Environmental
- Ambient working temperature: -20°C to 40°C / -5°F to 105°F
- Humidity: 30% to 70% RH

Electrical
- Power supply: 1x 3V battery (included)
- Battery type: CR2032
- Estimated battery life: Up to 2 years

Bluetooth
- Protocol: 4.2
- RF band: 2400-2483.5 MHz
- Max. RF power: < 4 dBm
- Range: Up to 30 m / 100 ft outdoors, up to 10 m / 33 ft indoors (depending on local conditions)
- Encryption: AES (CCM mode)

Shelly Cloud inclusion

The Device can be monitored, controlled, and set up through our Shelly Cloud home automation service. You can use the service through either our Android, iOS, or Harmony OS mobile application or through any internet browser at https://control.shelly.cloud/.
If you choose to use the Device with the application and Shelly Cloud service, you can find instructions on how to connect the Device to the Cloud and control it from the Shelly app in the application guide: https://shelly.link/app-guide.
To use your BLU device with the Shelly Cloud service and Shelly Smart Control mobile app, your account must already have a Shelly BLU Gateway or any other Shelly device with Wi-Fi and Bluetooth capabilities (Gen2 or newer, different from sensors) and enabled Bluetooth gateway function.
The Shelly mobile application and Shelly Cloud service are not conditions for the Device to function properly. This Device can be used standalone or with various other home automation platforms.

Troubleshooting

In case you encounter problems with the installation or operation of the Device, check its knowledge base page:
https://shelly.link/blu_rc_button_4

Declaration of Conformity

Hereby, Shelly Europe Ltd. declares that the radio equipment type Shelly BLU RC Button 4 is in compliance with Directive 2014/53/EU, 2014/35/ EU, 2014/30/EU, 2011/65/EU. The full text of the EU declaration of conformity is available at the following internet address:
https://shelly.link/blu_rc_button_4_DoC
Manufacturer: Shelly Europe Ltd.
Address: 103 Cherni Vrah Blvd., 1407 Sofia, Bulgaria
Tel.: +359 2 988 7435
E-mail: support@shelly.cloud
Official website: https://www.shelly.com
Changes in contact information are published by the Manufacturer on the official website.
All rights to the trademark Shelly® and other intellectual rights associated with this Device belong to Shelly Europe Ltd.

For UP PSTI Act Statement of Compliance scan the QR code

DE

Benutzer- und Sicherheitsanleitung

Shelly BLU RC Button 4

Intelligente Bluetooth-Vier-Tasten-Steuerungsschnittstelle

Sicherheitsinformationen

Lesen Sie diese Anleitung und alle anderen Dokumente, die diesem Produkt beiliegen, um es sicher und ordnungsgemäß zu verwenden. Bewahren Sie sie zum späteren Nachschlagen auf. Die Nichtbeachtung der Installationsanweisungen kann zu Fehlfunktionen, Gefahren für Gesundheit und Leben, Gesetzesverstößen und/oder zur Verweigerung gesetzlicher und kommerzieller Garantien (falls vorhanden) führen. Shelly Europe Ltd. haftet nicht für Verluste oder Schäden, die durch eine fehlerhafte Installation oder einen unsachgemäßen Betrieb des Geräts aufgrund der Nichtbeachtung der Benutzer- und Sicherheitshinweise in dieser Anleitung entstehen.

⚠*Dieses Zeichen weist auf Sicherheitshinweise hin.*
ⓘ*Dieses Zeichen weist auf einen wichtigen Hinweis hin.*

⚠WARNUNG!

- *VERGIFTUNGSGEFAHR: Dieses Produkt enthält eine Knopfzellen- oder Knopfbatterie.*
- *Ein Verschlucken kann zum Tod oder zu schweren Verletzungen führen.*
- *Eine verschluckte Knopfzelle oder Knopfbatterie kann in nur 2 Stunden zu inneren Verätzungen führen.*
- *Bewahren Sie neue und gebrauchte Batterien außerhalb der Reichweite von Kindern auf.*
- *Suchen Sie sofort einen Arzt auf, wenn der Verdacht besteht, dass eine Batterie verschluckt oder in ein Körperteil eingeführt wurde.*

⚠**WARNUNG!** *Auch gebrauchte Batterien können zu schweren Verletzungen oder zum Tod führen. Rufen Sie eine örtliche Giftnotrufzentrale an, um Informationen zur Behandlung zu erhalten!*

⚠**WARNUNG!** *Nicht zwangsentladen, aufladen, zerlegen, über die vom Hersteller angegebene Temperatur erhitzen oder verbrennen! Andernfalls besteht Verletzungsgefahr durch Entlüftung, Leckage oder Explosion, die zu chemischen Verbrennungen führen kann.*

⚠**VORSICHT!** *Entfernen Sie verbrauchte Batterien und recyceln oder entsorgen Sie sie sofort entsprechend den örtlichen Vorschriften!*

⚠**VORSICHT!** *Entsorgen Sie Batterien nicht im Hausmüll und verbrennen Sie sie nicht! Batterien können gefährliche Verbindungen freisetzen oder Brände verursachen, wenn sie nicht ordnungsgemäß entsorgt werden.*

⚠**ACHTUNG!** *Wenn das Gerät über einen längeren Zeitraum nicht benutzt wird, nehmen Sie die Batterie heraus. Verwenden Sie sie wieder, wenn sie noch Strom hat, oder entsorgen Sie sie gemäß den örtlichen Vorschriften, wenn sie verbraucht ist.*

⚠**VORSICHT!** *Verwenden Sie nur 3V CR2032-Batterien!*

⚠**VORSICHT!** *Achten Sie darauf, dass die Batterien entsprechend der Polarität (+ und -) eingelegt werden.*

⚠**VORSICHT!** *Verschließen Sie das Batteriefach immer vollständig! Wenn das Batteriefach nicht sicher verschlossen ist, verwenden Sie das Produkt nicht mehr, nehmen Sie die Batterien heraus und halten Sie sie von Kindern fern.*

⚠**WARNUNG!** *Erlauben Sie Kindern nicht, mit den Magneten zu spielen. Selbst relativ kleine Magnete können beim Verschlucken schwere Verletzungen verursachen.*

⚠**VORSICHT!** *Halten Sie das Gerät von Flüssigkeit und Feuchtigkeit fern. Das Gerät sollte nicht in Umgebung mit hoher Feuchtigkeit verwendet werden.*

⚠**VORSICHT!** *Verwenden Sie das Gerät nicht, wenn es beschädigt ist!*

⚠**VORSICHT!** *Versuchen Sie nicht, das Gerät selbst zu warten oder reparieren!*

⚠**VORSICHT!** *Das Gerät kann drahtlos verbunden werden und dabei elektrische Schaltkreise und Geräte steuern. Mit Vorsicht fortfahren! Unverantwortlicher Umgang mit dem Gerät kann zu Fehlfunktionen, Lebensgefahr oder Gesetzverstoß führen*

Produktbeschreibung

Shelly BLU RC Button 4 (das Gerät) ist eine intelligente Bluetooth-Fernbedienungsschnittstelle mit vier Tasten. Sie verfügt über eine lange Batterielebensdauer, Multi-Click-Steuerung und eine starke Verschlüsselung. Das Gerät wird mit einer magnetischen Halterung geliefert, die mit dem beiliegenden doppelseitigen Schaumstoffaufkleber an jeder flachen Oberfläche angebracht werden kann (Abb. 1G).
Die Halterung und das Gerät selbst können an jeder Oberfläche befestigt werden, die magnetische Eigenschaften hat.
ⓘ*Das Gerät wird mit einer werkseitig installierten Firmware geliefert. Um es auf dem neuesten Stand und sicher zu halten, stellt Shelly Europe Ltd. die neuesten Firmware-Updates kostenlos zur Verfügung. Der Zugriff auf die Updates erfolgt über die Shelly Smart Control Mobilanwendung. Die Installation der Firmware-Updates liegt in der Verantwortung des Benutzers. Shelly Europe Ltd. haftet nicht für Konformitätsmängel des Geräts, die darauf zurückzuführen sind, dass der Benutzer die verfügbaren Updates nicht rechtzeitig installiert hat.*

Montage auf ebenen Flächen - Abb.2

Verwendung des Shelly BLU RC Button 4

ⓘ*Das Gerät wird mit installierter Batterie betriebsbereit geliefert. Wenn das Gerät jedoch beim Drücken einer der Tasten keine Signale aussendet, müssen Sie möglicherweise eine neue Batterie einlegen. Weitere Einzelheiten finden Sie im Abschnitt Auswechseln der Batterie.*
Durch Drücken einer Taste beginnt das Gerät eine Sekunde lang mit der Übertragung von Signalen gemäß dem BT Home-Format. Erfahren Sie mehr unter https://bthome.io.
Shelly BLU RC Button 4 unterstützt Mehrfachklicken: Einzel-, Doppel-, Dreifach- und langes Drücken.
Das Gerät unterstützt das gleichzeitige Drücken mehrerer Tasten. Es ermöglicht die gleichzeitige Steuerung mehrerer angeschlossener Geräte.
Die LED-Anzeige blinkt so oft rot, wie eine Taste gedrückt wird.
Um Shelly BLU RC Button 4 mit einem anderen Bluetooth-Gerät zu koppeln, halten Sie eine der Tasten 10 Sekunden lang gedrückt. Die blaue LED blinkt eine Minute lang und zeigt damit an, dass sich das Gerät im Pairing-Modus befindet. Die verfügbaren Bluetooth-Eigenschaften werden in der offiziellen Shelly-API-Dokumentation unter https://shelly.link/ble beschrieben.
Shelly BLU RC Button 4 verfügt über einen Beacon Modus. Wenn er aktiviert ist, sendet das Gerät alle 8 Sekunden ein Beacon aus.
Shelly BLU RC Button 4 verfügt über erweiterte Sicherheitsfunktionen und unterstützt den verschlüsselten Modus.
Um die Gerätekonfiguration auf die Werkseinstellungen zurückzusetzen, halten Sie kurz nach dem Einlegen der Batterie eine beliebige Taste 30 Sekunden lang gedrückt.

Auswechseln der Batterie - Abb. 3

Spezifikation

Physisch
- Abmessungen (HxBxT): Schaltfläche: 65x30x13 mm / 2,56x1,18x0,51 in
- Magnethalterung (für flache Oberfläche): 83x44x9 mm / 3.27x1.73x0.35 in
- Gewicht: 21 g / 0.74 oz
- Gehäusematerial: Kunststoff
- Farbe des Gehäuses: Weiß

Umwelt
- Arbeitstemperatur: -20°C bis 40°C / -5°F bis 105°F
- Luftfeuchtigkeit: 30% bis 70% RH

Elektrisch
- Stromversorgung: 1x 3V Batterie (enthalten)
- Batterietyp: CR2032
- Geschätzte Batterielebensdauer: Bis zu 2 Jahre

Bluetooth
- Protokoll: 4.2
- HF-Band: 2400-2483,5 MHz
- Max. HF-Leistung: < 4 dBm
- Reichweite: Bis zu 30 m / 100 ft im Freien, bis zu 10 m / 33 ft im Gebäuden (abhängig von den baulichen Gegebenheiten)
- Verschlüsselung: AES (CCM Modus)

Shelly Cloud-Einbindung

Das Gerät kann über unseren Shelly Cloud Hausautomatisierungsdienst überwacht, gesteuert und eingerichtet werden. Sie können den Dienst entweder über unsere Android-, iOS- oder Harmony OS-Mobilanwendung oder über einen beliebigen Internetbrowser unter https://control.shelly.cloud/ nutzen.
Wenn Sie sich dafür entscheiden, das Gerät mit der Anwendung und dem Shelly Cloud-Dienst zu verwenden, finden Sie Anweisungen zur Verbindung des Geräts mit der Cloud und zu seiner Steuerung über die Shelly-App im Anwendungshandbuch: https://shelly.link/app-guide.
Um Ihr BLE-Gerät mit dem Shelly Cloud Service und der mobilen Shelly Smart Control-App verwenden zu können, muss Ihr Konto bereits über ein Shelly BLU Gateway oder ein anderes Shelly-Gerät mit Wi-Fi- und Bluetooth-Funktionen (Gen2 oder neuer, außer Sensoren) und einer aktivierten Bluetooth-Gateway-Funktion verfügen.
Die Shelly App und der Shelly Cloud Service sind keine Voraussetzung für die ordnungsgemäße Funktion des Geräts. Dieses Gerät kann eigenständig oder mit verschiedenen anderen Hausautomatisierungsplattformen verwendet werden.

Störungsbeseitigung

Sollten Sie Probleme mit der Installation oder dem Betrieb des Geräts haben, sehen Sie auf der entsprechenden Wissensdatenbank-Seite nach:
https://shelly.link/blu_rc_button_4

Konformitätserklärung

Hiermit erklärt Shelly Europe Ltd., dass die Funkanlage Typ Shelly BLU RC Button 4 der Richtlinie 2014/53/EU, 2014/35/EU, 2014/30/EU, 2011/65/EU entspricht. Den vollständigen Text der EU-Konformitätserklärung finden Sie unter folgender Internetadresse:
https://shelly.link/blu_rc_button_4_DoC
Hersteller: Shelly Europe Ltd.
Addresse: 103 Cherni Vrah Blvd., 1407 Sofia, Bulgarien
Tel.: +359 2 988 7435
E-mail: support@shelly.cloud
Offizielle Website: https://www.shelly.com
Änderungen der Kontaktdaten werden vom Hersteller auf dessen offiziellen Website veröffentlicht.
Alle Rechte an der Marke Shelly® und anderen geistigen Eigentumsrechten im Zusammenhang mit diesem Gerät gehören Shelly Europe Ltd.

IT

Guida all'uso e alla sicurezza

Shelly BLU RC Button 4

Interfaccia di controllo remoto Bluetooth a quattro pulsanti

Informazioni sulla sicurezza

Per un uso sicuro e corretto, leggere questa guida e tutti gli altri documenti che accompagnano il prodotto. Conservateli per future consultazioni. La mancata osservanza delle procedure di installazione può causare malfunzionamenti, pericoli per la salute e la vita, violazione della legge e/o rifiuto delle garanzie legali e commerciali (se presenti). Shelly Europe Ltd. non è responsabile di eventuali perdite o danni in caso di installazione errata o di funzionamento improprio del dispositivo a causa della mancata osservanza delle istruzioni d'uso e di sicurezza contenute in questa guida.

⚠*Questo cartello indica le informazioni sulla sicurezza.*
ⓘ*Questo segno indica una nota importante.*

⚠AVVERTENZA!

- *PERICOLO DI INGESTIONE: questo prodotto contiene una batteria a bottone.*
- *L'ingestione di questa batteria può causare morte o gravi lesioni.*
- *Una batteria a bottone ingerita può causare ustioni chimiche interne in appena 2 ore.*
- *Tenere le batterie nuove e usate fuori dalla portata dei bambini.*
- *Rivolgersi immediatamente a un medico se si sospetta che una batteria sia stata ingerita o inserita in una parte del corpo.*

⚠**AVVERTENZA!** *Anche le batterie usate possono causare gravi lesioni o morte. Chiamare un centro antiveleni locale per informazioni sul trattamento!*

⚠**AVVERTENZA!** *Non forzare la scarica, la ricarica, lo smontaggio, il riscaldamento al di sopra della temperatura nominale specificata dal produttore o l'incenerimento! Ciò potrebbe causare lesioni dovute a sfiati, perdite o esplosioni con conseguenti ustioni chimiche.*

⚠**ATTENZIONE!** *Rimuovere e riciclare immediatamente o smaltire le batterie esaurite secondo le normative locali!*

⚠**ATTENZIONE!** *Non smaltire le batterie nei rifiuti domestici o incenerirle! Se non vengono smaltite correttamente, le batterie possono emettere composti pericolosi o provocare incendi*

ATTENZIONE! *Se il dispositivo non viene utilizzato per un periodo prolungato, rimuovere la batteria. Riutilizzarla se ha ancora energia o smaltirla secondo le norme locali se è esaurita.*

⚠**ATTENZIONE!** *Utilizzare solo batterie CR2032 da 3V!*

⚠**ATTENZIONE!** *Assicurarsi che le batterie siano installate correttamente secondo la polarità (+ e -).*

⚠**ATTENZIONE!** *Bloccare sempre completamente il vano batterie! Se il vano batterie non si chiude saldamente, interrompere l'uso del prodotto, rimuovere le batterie e tenerle lontane dai bambini.*

⚠**ATTENZIONE!** *Non consentire ai bambini di giocare con i magneti. Anche i magneti relativamente piccoli possono causare gravi lesioni se degluti.*

⚠**ATTENZIONE!** *Pericolo di folgorazione. Tenere il dispositivo lontano da liquidi e umidità. Il dispositivo non deve essere utilizzato in luoghi con elevata umidità.*

⚠**ATTENZIONE!** *Non utilizzare se il Dispositivo è stato danneggiato!*

⚠**ATTENZIONE!** *Non tentare di riparare o riparare il Dispositivo da soli!*

⚠**ATTENZIONE!** *Il Dispositivo può essere connesso in modalità wireless e può controllare circuiti elettrici ed elettrodomestici. Procedi con cautela! L'uso irresponsabile del Dispositivo può causare malfunzionamenti, pericolo per la vita o violazione della legge.*

Descrizione del prodotto

Shelly BLU RC Button 4 (il Dispositivo) è un'interfaccia di controllo remoto Bluetooth a quattro pulsanti. È dotato di una batteria di lunga durata, di un controllo multi-click e di una forte crittografia. Il dispositivo è dotato di un supporto magnetico che si attacca a qualsiasi superficie piana utilizzando l'adesivo biadesivo in dotazione (Fig. 1G).
Il supporto e il dispositivo stesso possono essere attaccati a qualsiasi superficie con proprietà magnetiche.
ⓘ*Il Dispositivo viene fornito con un firmware installato in fabbrica. Per mantenerlo aggiornato e sicuro, Shelly Europe Ltd. fornisce gratuitamente gli ultimi aggiornamenti del firmware. È possibile accedere agli aggiornamenti tramite l'applicazione mobile Shelly Smart Control. L'installazione degli aggiornamenti del firmware è responsabilità dell'utente. Shelly Europe Ltd. non sarà responsabile di eventuali difetti di conformità del Dispositivo causati dalla mancata installazione tempestiva degli aggiornamenti disponibili da parte dell'utente.*

Montaggio su superfici piane - Fig. 2

Uso del Shelly BLU RC Button 4

ⓘ*Il Dispositivo viene fornito pronto all'uso con la batteria installata. Tuttavia, se premendo uno dei pulsanti il Dispositivo non inizia a emettere segnali, potrebbe essere necessario inserire una nuova batteria. Per maggiori dettagli, vedere la sezione Sostituzione della batteria.*
Premendo un pulsante, il Dispositivo inizia a trasmettere segnali per un secondo in conformità al formato BT Home. Per saperne di più:
https://bthome.io.
Shelly BLU RC Button 4 supporta il multi-click: pressione singola, doppia, tripla e lunga.
Il Dispositivo supporta la pressione simultanea di più pulsanti. Consente di controllare contemporaneamente più apparecchi collegati.
L'indicazione LED emette un numero di lampeggi rossi pari alla pressione del pulsante.
Per associare Shelly BLU RC Button 4 a un altro dispositivo Bluetooth, tenere premuto uno dei pulsanti per 10 secondi. Il LED blu lampeggia per il minuto successivo, indicando che il Dispositivo è in modalità di accoppiamento. Le caratteristiche Bluetooth disponibili sono descritte nella documentazione ufficiale dell'API Shelly all'indirizzo
https://shelly.link/ble.
Shelly BLU RC Button 4 dispone della modalità beacon. Se abilitata, il dispositivo emette segnali ogni 8 secondi.
Shelly BLU RC Button 4 ha una funzione di sicurezza avanzata e supporta la modalità crittografata.
Per ripristinare la configurazione del dispositivo alle impostazioni di fabbrica, tenere premuto uno dei pulsanti per 30 secondi poco dopo aver inserito la batteria.

Sostituzione della batteria - Fig. 3

Specifiche tecniche

Fisico
- Dimensioni (HxLxP): Pulsante: 65x30x13 mm / 2.56x1.18x0.51 in
- Supporto magnetico (per superfici piane): 83x44x9 mm / 3.27x1.73x0.35 in
- Peso: 21 g / 0.74 oz
- Materiale del guscio: Plastica
- Colore del guscio: Bianco

Ambiente
- Temperatura di lavoro: -20°C a 40°C / -5°F a 105°F
- Umidità: 30% a 70% RH

Elettrico
- Alimentazione: 1 batteria 3V (inclusa)
- Tipo di batteria: CR2032
- Durata stimata della batteria: Fino a 2 anni

Bluetooth
- Protocollo: 4.2
- Banda RF: 2400-2483,5 MHz
- Max. Potenza RF: < 4 dBm
- Range: Fino a 30 / 100 ft all'aperto, fino a 10 m / 33 ft al chiuso (a seconda della struttura locale)
- Cifratura: AES (modalità CCM)

Shelly Cloud Inclusione

Il Dispositivo può essere monitorato, controllato e impostato attraverso il nostro servizio di automazione domestica Shelly Cloud. È possibile utilizzare il servizio tramite la nostra applicazione mobile per Android, iOS o Harmony OS o tramite un qualsiasi browser Internet all'indirizzo
https://control.shelly.cloud/.
Se si sceglie di utilizzare il dispositivo con l'applicazione e il servizio Shelly Cloud, è possibile trovare le istruzioni su come collegare il dispositivo al Cloud e controllarlo dall'applicazione Shelly nella guida dell'applicazione: https://shelly.link/app-guide.
Per utilizzare il dispositivo BLU con il servizio Shelly Cloud e l'applicazione mobile Shelly Smart Control, è necessario che nel proprio account sia già presente un Shelly BLU Gateway o qualsiasi altro dispositivo Shelly con funzionalità Wi-Fi e Bluetooth (Gen2 o più recente, diverso dai sensori) e che sia abilitata la funzione di gateway Bluetooth.
L'applicazione mobile Shelly e il servizio Shelly Cloud non sono condizioni per il corretto funzionamento del Dispositivo. Questo Dispositivo può essere utilizzato da solo o con diverse altre piattaforme di automazione domestica.

Risoluzione dei problemi

In caso di problemi con l'installazione o il funzionamento del Dispositivo, consultare la pagina della Knowledge Base:
https://shelly.link/blu_rc_button_4

Dichiarazione di Conformità

Con la presente, Shelly Europe Ltd. dichiara che il tipo di apparecchiatura radio Shelly BLU RC Button 4 è conforme alla Direttiva 2014/53/UE, 2014/35/ UE, 2014/30/EU, 2011/65/EU. Il testo completo della dichiarazione di conformità UE è disponibile al seguente indirizzo internet:
https://shelly.link/blu_rc_button_4_DoC
Produttore: Shelly Europe Ltd.
Indirizzo: 103 Cherni Vrah Blvd., 1407 Sofia, Bulgaria
Tel.: +359 2 988 7435
E-mail: support@shelly.cloud
Sito ufficiale: https://www.shelly.com
Le modifiche alle informazioni di contatto sono pubblicate dal produttore sul sito web ufficiale.
Tutti i diritti sul marchio Shelly® e gli altri diritti intellettuali associati a questo dispositivo appartengono a Shelly Europe Ltd.

Fig. 1 | Fig.1 | Image 1

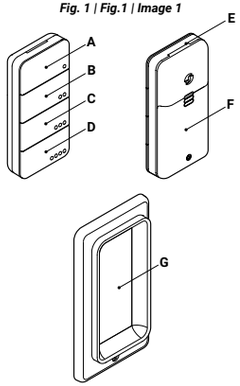

Fig.2 Montaje en superficies planas
Fig. 2 Montagem em superfícies planas
Image 2 Montage sur des surfaces planes

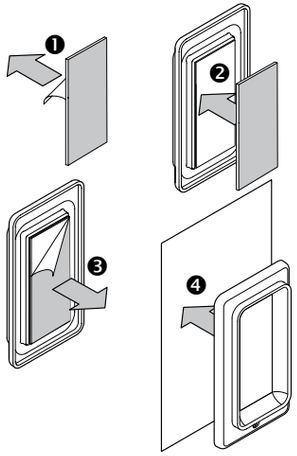

Fig. 3 Cambiar la batería
Fig.3 Substituir a bateria
Image 3 Remplacer la pile

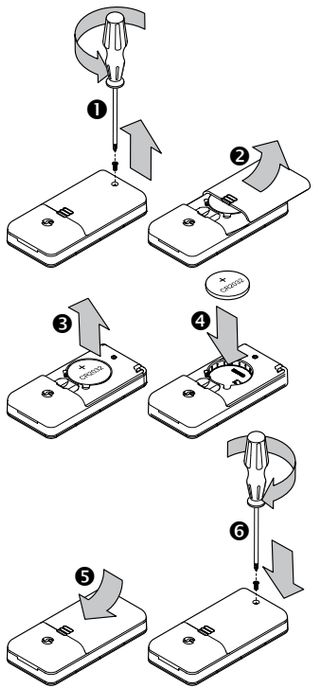

ES

- **A:** Pulsador 1
- **B:** Pulsador 2
- **C:** Pulsador 3
- **D:** Pulsador 4
- **E:** Indicador LED
- **F:** Tapa de la batería
- **G:** Soporte magnético

PT

- **A:** Botão 1
- **B:** Botão 2
- **C:** Botão 3
- **D:** Botão 4
- **E:** Indicador LED
- **F:** Tampa da bateria
- **G:** Suporte magnético

FR

- **A :** Bouton 1
- **B :** Bouton 2
- **C :** Bouton 3
- **D:** Bouton 4
- **E:** Indicateur LED
- **F:** Couvercle de la pile
- **G:** Socle magnétique

ES

1. Retire el soporte protector de una cara de la pegatina de espuma de doble cara, tal como se muestra en la Fig. 2.
2. Presione la pegatina contra el soporte magnético.
3. Retire la protección de la otra cara de la pegatina.
4. Presione el soporte para pulsadores con la pegatina adherida sobre una superficie plana.

PT

1. Retire a película protetora de um dos lados do autocolante de espuma de dupla face, como mostra a imagem 2.
2. Colar o autocolante na base magnética.
3. Retire a película protetora do outro lado do autocolante.
4. Colar a base do botão com o autocolante numa superfície plana.

FR

1. Retirez le film protecteur d'un côté de l'autocollant double face en mousse, comme indiqué sur l'image 2.
2. Collez l'autocollant sur le socle magnétique.
3. Retirez le film protecteur de l'autre côté de l'autocollant.
4. Collez le socle de la télécommande avec l'autocollant sur une surface plane.

ES

1. Retire el tornillo que sujeta la tapa de la batería, como se muestra en la Fig. 3.
2. Presione suavemente y deslice la tapa de la batería para abrirla en la dirección indicada por la flecha.
3. Retire la batería gastada.
4. Inserte una batería nueva. Asegúrese de que el signo [+] de la batería corresponda con la marca de la parte posterior de la tapa.
5. Vuelva a colocar la tapa de la batería en su sitio hasta que encaje.
6. Apriete el tornillo para evitar que se abra accidentalmente.

PT

1. Retirar o parafuso que fixa a tampa da bateria, como mostra a Fig. 3.
2. Pressione suavemente e faça deslizar a tampa da bateria na direção indicada pela seta.
3. Retirar a pilha gasta.
4. Introduzir uma pilha nova. Certifique-se de que o sinal [+] da bateria corresponde à marca na parte de trás da tampa.
5. Faça deslizar a tampa do compartimento da bateria para o seu lugar até ouvir um estalido.
6. Apertar o parafuso para evitar uma abertura acidental.

FR

1. Retirez la vis qui fixe le couvercle de la pile, comme indiqué sur l'image 3.
2. Appuyez doucement sur le couvercle de la pile et faites-le glisser dans le sens indiqué par la flèche.
3. Retirez la pile usagée.
4. Insérez une nouvelle pile. Assurez-vous que le signe [+] de la pile corresponde au repère situé au dos du couvercle.
5. Remettez le couvercle de la pile en place en le faisant glisser jusqu'à ce qu'il s'enclenche.
6. Vissez la vis correctement afin d'éviter toute ouverture accidentelle.

B2436 Ver1.2

ES

Manual de uso y seguridad

Shelly BLU RC Button 4

Interfaz de control inteligente Bluetooth de cuatro pulsadores

Información de seguridad

Para un uso seguro y adecuado, lea este manual y cualquier otro documento que acompañe a este producto. Consérvelos para futuras consultas. El incumplimiento de los procedimientos de instalación puede provocar un funcionamiento incorrecto, peligro para la salud y la vida, violación de la ley y/o denegación de garantías legales y comerciales (si las hubiera). Shelly Europe Ltd. no se hace responsable de ninguna pérdida o daño en caso de instalación incorrecta o funcionamiento inadecuado de este aparato por no seguir las instrucciones de uso y seguridad de este manual.

⚠*Esta señal indica información de seguridad.*
ⓘ*Este signo indica una nota importante.*

⚠¡ADVERTENCIA!

- *PELIGRO DE INGESTIÓN: Este producto contiene una batería botón o de botón.*
- *Si se ingiere puede causar la MUERTE o lesiones graves.*
- *La ingestión de una batería de botón o de botón puede provocar quemaduras químicas internas en tan sólo 2 horas.*
- *MANTENGA las baterías nuevas y usadas FUERA DEL ALCANCE DE LOS NIÑOS.*
- *Busque atención médica inmediata si sospecha que se ha tragado o introducido una batería en cualquier parte del cuerpo.*

⚠***¡ADVERTENCIA!** Incluso las pilas usadas pueden causar lesiones graves o la muerte. ¡Llame a un centro de toxicología local para obtener información sobre el tratamiento!*

⚠***¡ADVERTENCIA!** No fuerce la descarga, la recarga, el desmontaje, el calentamiento por encima de la temperatura nominal especificada por el fabricante ni la incineración. Hacerlo puede provocar lesiones debido a la ventilación, fuga o explosión que provoque quemaduras químicas.*

⚠***PRECAUCIÓN¡** Retire e inmediatamente recicle o deseche las baterías agotadas de acuerdo con las regulaciones locales!*

⚠***¡ATENCIÓN!** No tire las pilas a la basura doméstica ni las incinere! Las pilas pueden emitir compuestos peligrosos o provocar un incendio si no se desechan correctamente.*

⚠***¡ATENCIÓN!** Si el dispositivo no se utiliza durante un período prolongado, extraiga la batería. Reutilícela si aún tiene energía o deséchela de acuerdo con la normativa local si está agotada.*

⚠***¡ATENCIÓN!** Utilice sólo una pila CR2032 de 3V!*

⚠***¡ATENCIÓN!** Asegúrese de que las pilas están instaladas correctamente según la polaridad (+ y -).*

⚠***¡ATENCIÓN!** Asegure siempre completamente el compartimento de las pilas! Si el compartimento de las pilas no cierra bien, deje de utilizar el producto, retire las pilas y manténgalas fuera del alcance de los niños.*

⚠***¡ATENCIÓN!** No permita que los niños jueguen con los imanes. Incluso los imanes relativamente pequeños pueden causar lesiones graves en caso de ingestión.*

⚠***¡ATENCIÓN!** Peligro de electrocución. Mantenga el aparato alejado de los líquidos y la humedad. El aparato no debe utilizarse en lugares con mucha humedad.*

⚠***¡ATENCIÓN!** ¡No utilice el Aparato si está dañado!*

⚠***¡ATENCIÓN!** ¡No intente arreglar o reparar el aparato usted mismo!*

⚠***¡ATENCIÓN!** El Dispositivo puede conectarse de forma inalámbrica y puede controlar circuitos eléctricos y electrodomésticos. ¡Proceda con precaución! El uso irresponsable del Dispositivo puede causar un mal funcionamiento, poner en peligro su vida o infringir la ley.*

Descripción del producto

Shelly BLU RC Button 4 (el Dispositivo) es una interfaz de control inteligente Bluetooth de cuatro pulsadores. Cuenta con una batería de larga duración, control multi-clic y encriptación fuerte. El dispositivo se suministra con un soporte magnético que se adhiere a cualquier superficie plana mediante el adhesivo de espuma de doble cara incluido (Fig. 1G).
El soporte y el propio dispositivo pueden fijarse a cualquier superficie que tenga propiedades magnéticas.
ⓘ*El Dispositivo viene con firmware de fábrica. Para mantenerlo actualizado y seguro, Shelly Europe Ltd. proporcionará las últimas actualizaciones de firmware de forma gratuita. Podrá acceder a las actualizaciones a través de la aplicación móvil Shelly Smart Control, donde encontrará información detallada sobre la última versión del firmware. La elección de instalar o no las actualizaciones del firmware es responsabilidad exclusiva del usuario. Shelly Europe Ltd. no se hará responsable de ninguna falta de conformidad del dispositivo causada por el hecho de que el usuario no instale las actualizaciones disponibles en el momento oportuno.*

ES

Montaje en superficies planas - Fig.2

Utilización de Shelly BLU RC Button 4

ⓘ*El Dispositivo viene listo para usar con la batería instalada. Sin embargo, si al presionar cualquiera de los pulsadores el dispositivo no empieza a emitir señales, es posible que tenga que insertar una batería nueva. Para más detalles, consulte la sección Cambiar la batería.*
Al presionar un pulsador, el Dispositivo empezará a transmitir señales durante un segundo conforme al formato BT Home. Más información en **https://bthome.io**.
Shelly BLU RC Button 4 soporta multi-clic - pulsación simple, doble, triple y larga.
El Dispositivo permite pulsar varios botones simultáneamente. Permite controlar varios aparatos conectados al mismo tiempo.
La indicación LED emite el mismo número de parpadeos rojos que el pulsador.
Para emparejar Shelly BLU RC Button 4 con otro dispositivo Bluetooth mantenga presionado cualquiera de los pulsadores durante 10 seg. El LED azul parpadeará durante el siguiente minuto indicando que el dispositivo está en modo de emparejamiento. Las características Bluetooth disponibles se describen en la documentación oficial de la API de Shelly en **https://shelly.link/ble**.
Shelly BLU RC Button 4 incorpora el modo baliza. Si está activado, el Dispositivo emitirá balizas cada 8 segundos.
Shelly BLU RC Button 4 tiene una función de seguridad avanzada y soporta el modo encriptado.
Para restablecer la configuración de fábrica del dispositivo, mantenga presionado cualquiera de los pulsadores durante 30 segundos poco después de insertar la batería.

Cambiar la batería - Fig. 3

Especificaciones

Físico
- Dimensiones (Alto x Ancho x Profundidad): Pulsador: 65x30x13 mm / 2.56x1.18x0.51 in
- Soporte magnético (superficies planas): 83x44x9 mm / 3.27x1.73x0.35 in
- Peso: 21 g / 0.74 oz
- Material de la cubierta: Plástico
- Color de la cubierta: Blanco

Ambiental
- Temperatura de funcionamiento: -20°C a 40°C / -5°F a 105°F
- Humedad: 30% a 70% RH

Eléctrico
- Alimentación: 1 batería de 3V (incluida)
- Tipo de batería: CR2032
- Duración estimada de la batería: Hasta 2 años

Bluetooth
- Protocolo: 4.2
- Banda RF: 2400-2483,5 MHz
- Max. Potencia RF: < 4 dBm
- Alcance: Hasta 30 m / 100 ft en exteriores, hasta 10 m / 33 ft en interiores (dependiendo de la construcción local)
- Cifrado: AES (modo CCM)

Inclusión de Shelly Cloud

El Dispositivo se puede supervisar, controlar y configurar a través de nuestro servicio de domótica Shelly Cloud. Puede utilizar el servicio a través de nuestra aplicación móvil Android, iOS o Harmony OS o a través de cualquier navegador de Internet en **https://control.shelly.cloud/**.
Si decide utilizar el Dispositivo con la aplicación y el servicio Shelly Cloud, encontrará instrucciones sobre cómo conectar el Dispositivo a la nube y controlarlo desde la aplicación Shelly en la guía de la aplicación: **https://shelly.link/app-guide**.
Para utilizar su dispositivo BLE con el servicio Shelly Cloud y la aplicación móvil Shelly Smart Control, su cuenta ya debe tener una puerta de enlace Shelly BLU o cualquier otro dispositivo Shelly con capacidades Wi-Fi y Bluetooth (Gen2 o más reciente, diferente de los sensores) y una función de puerta de enlace Bluetooth habilitada.
La aplicación Shelly y el servicio Shelly Cloud no son necesarios para que el dispositivo funcione correctamente. Este dispositivo puede utilizarse de forma independiente o con otras plataformas domóticas.

Resolución de problemas

Si tiene problemas con la instalación o el funcionamiento del Dispositivo, consulte la página de la base de conocimientos:
https://shelly.link/blu_rc_button_4

Declaración de Conformidad

Shelly Europe Ltd. declara por medio de la presente que el equipo de radio tipo Shelly BLU RC Button 4 cumple con la Directiva 2014/53/UE, 2014/35/UE, 2014/30/EU, 2011/65/UE. El texto completo de la declaración de conformidad de la UE está disponible en la siguiente dirección web:
https://shelly.link/blu_rc_button_4_DoC
Fabricante: Shelly Europe Ltd.
Dirección: 103 Cherni Vrah Blvd., 1407 Sofía, Bulgaria
Tel: +359 2 988 7435
E-mail: **support@shelly.cloud**
Sitio web oficial: **https://www.shelly.com**
El fabricante publicará los cambios en la información de contacto en su sitio web oficial.
Todos los derechos sobre la marca comercial Shelly® y otros derechos intelectuales asociados a este dispositivo pertenecen a Shelly Europe Ltd.

PT

Manual do utilizador e de segurança

Shelly BLU RC Button 4

Interface de controlo inteligente Bluetooth de quatro botões

Informações de segurança

Para uma utilização segura e correcta, leia este manual e quaisquer outros documentos que acompanhem este produto. Guarde-os para referência futura. O não cumprimento dos procedimentos de instalação pode levar a mau funcionamento, perigo para a saúde e a vida, violação da lei e/ou recusa de garantias legais e comerciais (se existirem). A Shelly Europe Ltd. não se responsabiliza por quaisquer perdas ou danos em caso de instalação incorrecta ou funcionamento inadequado deste dispositivo devido ao não cumprimento das instruções de utilização e segurança contidas neste guia.

⚠*Este sinal indica informações de segurança.*
ⓘ*Este sinal indica uma nota importante.*

⚠ATENÇÃO!

- *PERIGO DE INGESTÃO: este produto contém uma pilha de botão.*
- *A ingestão desta pilha pode resultar em morte ou ferimentos graves.*
- *Uma pilha tipo botão engolida pode causar queimaduras químicas internas em apenas 2 horas.*
- *MANTENHA as pilhas novas e usadas FORA DO ALCANCE DAS CRIANÇAS.*
- *Procure imediatamente assistência médica se suspeitar que uma pilha foi engolida ou inserida numa parte do corpo.*

⚠*AVISO! Mesmo as pilhas usadas podem causar ferimentos graves ou morte. Ligue para um centro de controlo de venenos local para obter informações sobre tratamento!*

⚠*AVISO! Não forçar a descarga, recarregar, desmontar, aquecer acima da temperatura especificada pelo fabricante ou incinerar! Se o fizer, pode provocar ferimentos devido a ventilação, fuga ou explosão, resultando em queimaduras químicas*

⚠***CUIDADO!** Remova e recicle imediatamente ou elimine as baterias gastas de acordo com os regulamentos locais!*

⚠***CUIDADO!** Não deite as pilhas no lixo doméstico nem as incinere! As pilhas podem emitir compostos perigosos ou causar incêndios se não forem eliminadas corretamente.*

⚠***CUIDADO!** Se o Dispositivo não for utilizado durante um longo período de tempo, retire a bateria. Reutilize-a se ainda tiver energia ou elimine-a de acordo com os regulamentos locais se estiver gasta.*

⚠***CUIDADO!** Utilize apenas pilhas CR2032 de 3V!*

⚠***CUIDADO!** Certifique-se de que as pilhas são instaladas corretamente de acordo com a polaridade (+ e -).*

⚠***CUIDADO!** Fechar sempre completamente o compartimento das pilhas! Se o compartimento das pilhas não estiver bem fechado, pare de utilizar o produto, retire as pilhas e mantenha-as afastadas das crianças.*

⚠***CUIDADO!** Não permita que as crianças brincem com os ímãs. Mesmo ímãs relativamente pequenos podem causar ferimentos graves se engolidos.*

⚠***ATENÇÃO!** Perigo de eletrocussão. Mantenha o dispositivo longe de líquidos e humidade. O dispositivo não deve ser utilizado em áreas com demasiada humidade.*

⚠***ATENÇÃO!** Não utilize o Dispositivo se este se encontrar danificado.*

⚠***ATENÇÃO!** Não tente você mesmo fazer manutenção ou reparar o Dispositivo!*

⚠***ATENÇÃO!** O Dispositivo pode ser conectado sem fios e pode controlar circuitos elétricos e eletrodomésicos. Proceda com cautela! O uso irresponsável pode induzir o mau funcionamento, colocar em perigo a sua vida ou violar a lei.*

Descrição do produto

Shelly BLU RC Button 4 (o Dispositivo) é uma interface de controlo inteligente Bluetooth inteligente de quatro botões. Possui uma bateria de longa duração, controlo multi-click e encriptação forte. O dispositivo é fornecido com um suporte magnético que se fixa a qualquer superfície plana utilizando o autocolante de espuma de dupla face incluído (Fig. 1G).
O suporte e o próprio Dispositivo podem ser fixados em qualquer superfície que tenha propriedades magnéticas.
ⓘ*O Dispositivo vem com firmware instalado de fábrica. Para o manter atualizado e seguro, a Shelly Europe Ltd. fornece as últimas actualizações de firmware gratuitamente. Aceda às actualizações através da aplicação móvel Shelly Smart Control. A instalação das actualizações de firmware é da responsabilidade do utilizador. A Shelly Europe Ltd. não será responsável por qualquer falta de conformidade do Dispositivo causada pela falha do utilizador em instalar as actualizações disponíveis de forma atempada.*

Montagem em superfícies planas - Fig. 2

Utiliza Shelly BLU RC Button 4

ⓘ*O Dispositivo vem pronto a ser utilizado com a bateria instalada. No entanto, se premir qualquer um dos botões não fizer com que o Dispositivo comece a emitir sinais, poderá ser necessário inserir uma nova bateria. Para obter mais detalhes, consulte a secção Substituir a bateria.*
Ao premir um botão, o Dispositivo começa a transmitir sinais durante um segundo, em conformidade com o formato BT Home. Saiba mais em **https://bthome.io**.
Shelly BLU RC Button 4 suporta multi-clique - pressão simples, dupla, tripla e longa.
O Dispositivo suporta a pressão de vários botões em simultâneo. Permite controlar vários aparelhos ligados ao mesmo tempo.
A indicação LED emite o mesmo número de flashes vermelhos que a pressão o botão.
Para emparelhar Shelly BLU RC Button 4 com outro dispositivo Bluetooth, prima e mantenha premido qualquer um dos botões durante 10 segundos. O LED azul fica intermitente durante o minuto seguinte, indicando que o Dispositivo está em modo de emparelhamento. As características Bluetooth disponíveis são descritas na documentação oficial da API da Shelly em **https://shelly.link/ble**.
Shelly BLU RC Button 4 possui o modo de sinalização. Se ativado, o Dispositivo emite sinais luminosos a cada 8 segundos.
Shelly BLU RC Button 4 possui uma funcionalidade de segurança avançada e suporta o modo encriptado.
Para restaurar a configuração do dispositivo para as definições de fábrica, prima e mantenha premido qualquer um dos botões durante 30 segundos, pouco depois de inserir a bateria.

Substituir a bateria - Fig.3

Especificações

Físico
- Tamanho (AxLxP): Botão: 65x30x13 mm / 2.56x1.18x0.51 in
- Suporte magnético (para superfícies planas): 83x44x9 mm / 3.27x1.73x0.35 in
- Peso: 21 g / 0.74 oz
- Material da casca: Plástico
- Cor da casca: Branco

Ambiental
- Temperatura de funcionamento: -20°C a 40°C / -5°F a 105°F
- Umidade: 30% a 70% RH

Elétrico
- Fonte de alimentação: 1 bateria de 3V (incluida)
- Tipo de bateria: CR2032
- Duração estimada da bateria: Até 2 anos

Bluetooth
- Protocolo: 4.2
- Banda RF: 2400-2483,5 MHz
- Máx. Potência de RF: < 4 dBm
- Alcance: Até 30 m / 100 ft no exterior, até 10 m / 33 ft no interior (dependendo da construção local)
- Encriptação: AES (modo CCM)

Shelly Cloud Inclusão

O Dispositivo pode ser monitorizado, controlado e configurado através do nosso serviço de automação residencial Shelly Cloud. Pode utilizar o serviço através da nossa aplicação móvel Android, iOS ou Harmony OS ou através de qualquer navegador de Internet em **https://control.shelly.cloud/** .
Se optar por utilizar o Dispositivo com a aplicação e o serviço Shelly Cloud, pode encontrar instruções sobre como ligar o Dispositivo à Cloud e controlá-lo a partir da aplicação Shelly no guia da aplicação: **https://shelly.link/app-guide**.
Para utilizar o seu dispositivo BLU com o serviço Shelly Cloud e a aplicação móvel Shelly Smart Control, na sua conta, já deve ter um Shelly BLU Gateway ou qualquer outro dispositivo Shelly com capacidades Wi-Fi e Bluetooth (Gen2 ou mais recente, diferente dos sensores) e função de gateway Bluetooth activada.
O aplicativo móvel Shelly e o serviço Shelly Cloud não são condições para que o Dispositivo funcione corretamente. Este Dispositivo pode ser usado de forma autónoma ou com várias outras plataformas de domótica.Troubleshooting

Resolução de problemas

Se tiver problemas com a instalação ou o funcionamento do Dispositivo, consulte a sua página da base de dados de conhecimento:
https://shelly.link/blu_rc_button_4

Declaração de Conformidade

A Shelly Europe Ltd. declara por este meio que o equipamento rádio Shelly BLU RC Button 4 opera conforme a Diretriz 2014/53/EU, 2014/35/EU, 2014/30/EU, 2011/65/EU. O texto completo da declaração da UE sobre a conformidade está disponível no seguinte endereço de internet:
https://shelly.link/blu_rc_button_4_DoC
Fabricante: Shelly Europe Ltd.
Endereço: 103 Cherni Vrah Blvd., 1407 Sofia, Bulgária
Tel: +359 2 988 7435
E-mail: **support@shelly.cloud**
Site oficial: **https://www.shelly.com**
As alterações nas informações de contacto são publicadas pelo fabricante no sítio Web oficial.
Todos os direitos sobre a marca registada Shelly® e outros direitos intelectuais associados a este Dispositivo pertencem à Shelly Europe Ltd.

FR

Notice d'utilisation et consignes de sécurité

Shelly BLU RC Button 4

Télécommande Bluetooth intelligente à quatre touches

Informations de sécurité

Pour une utilisation sûre et appropriée, lisez cette notice et tout autre document accompagnant ce produit. Conservez-les pour pouvoir vous y référer ultérieurement. Le non-respect des procédures d'installation peut entraîner un dysfonctionnement, danger pour votre santé et vie, une violation de la loi et/ou le refus des garanties légales et commerciales (le cas échéant). Shelly Europe Ltd. n'est pas responsable de toute perte ou de tout dommage en cas d'installation incorrecte ou de fonctionnement incorrect de ce dispositif en raison du non-respect des instructions d'utilisation et de sécurité contenues dans ce guide.

⚠*Ce symbole indique une information de sécurité.*
ⓘ*Ce symbole indique une note importante.*

⚠AVERTISSEMENT !

- *RISQUE D'INGESTION : ce produit contient une pile bouton.*
- *L'ingestion de cette pile peut entraîner la mort ou des blessures graves.*
- *Une pile bouton avalée peut provoquer des brûlures internes d'origine chimique en seulement 2 heures.*
- *GARDEZ les piles neuves et usagées HORS DE LA PORTÉE DES ENFANTS.*
- *Consultez immédiatement un médecin si vous soupçonnez qu'une pile a été avalée ou insérée à l'intérieur d'une partie du corps.*

⚠***AVERTISSEMENT** ! Les piles, même usagées, peuvent provoquer des blessures graves, voire mortelles. Appelez un centre antipoison local pour obtenir des informations sur le traitement !*

⚠***AVERTISSEMENT** ! Ne pas forcer la décharge, ne pas recharger, ne pas démonter, ne pas chauffer au-delà de la température nominale spécifiée par le fabricant et ne pas incinérer ! Vous risqueriez de vous blesser en raison d'un dégagement, d'une fuite ou d'une explosion entraînant des brûlures chimiques.*

⚠***ATTENTION** ! Retirez et recyclez ou éliminez immédiatement les piles épuisées conformément aux réglementations locales !*

⚠***ATTENTION** ! Ne pas jeter les piles dans les ordures ménagères ni les incinérer ! Les piles peuvent émettre des composés dangereux ou provoquer un incendie si elles ne sont pas éliminées correctement.*

⚠***ATTENTION** ! Si l'appareil n'est pas utilisé pendant une période prolongée, retirez la batterie. Réutilisez-la si elle est encore alimentée ou mettez-la au rebut conformément aux réglementations locales si elle est épuisée.*

⚠***ATTENTION** ! N'utilisez que des piles CR2032 de 3V !*

⚠***ATTENTION** ! Veillez à ce que les piles soient installées correctement en respectant la polarité (+ et -).*

⚠***ATTENTION** ! Fermez toujours complètement le compartiment à piles ! Si le compartiment à piles ne ferme pas correctement, cessez d'utiliser le produit, retirez les piles et tenez-les hors de portée des enfants.*

⚠***AVERTISSEMENT** ! Ne laissez pas vos enfants jouer avec les aimants. Même relativement petits, les aimants peuvent provoquer des blessures graves en cas d'ingestion.*

⚠***ATTENTION** ! Danger d'électrocution. Gardez le dispositif à l'écart des liquides et de l'humidité. Le dispositif ne doit pas être utilisé dans des endroits très humides.*

⚠***ATTENTION** ! Ne pas utiliser si le Dispositif a été endommagé !*

⚠***ATTENTION** ! N'essayez pas d'entretenir ou de réparer le Dispositif vous-même !*

⚠***ATTENTION** ! L'e Dispositif peut être branché sans fil et peut contrôler des circuits et des appareils électriques. Procédez avec prudence ! L'utilisation irresponsable du Dispositif peut entraîner un dysfonctionnement, un danger pour votre vie ou une violation de la loi.*

Présentation du produit

Dispositif) est une télécommande Bluetooth à quatre touches. Elle garantit une longue autonomie de la pile, d'une commande de plusieurs clics et d'un cryptage puissant. Le Dispositif est livré avec un socle magnétique qui se fixe sur toute surface plane à l'aide de l'autocollant en mousse double face fourni (image 1).
Le socle et le Dispositif lui-même peuvent se fixer sur n'importe quelle surface magnétique.
ⓘ*Le Dispositif est livré avec un micrologiciel installé en usine. Pour le maintenir à jour et le sécuriser, Shelly Europe Ltd. fournit gratuitement les dernières mises à jour de celui-ci. Vous pouvez accéder aux mises à jour depuis l'application Shelly Smart Control. L'installation des mises à jour du micrologiciel relève de la responsabilité de l'utilisateur. Shelly Europe Ltd. n'est pas responsable de tout défaut de conformité du Dispositif causé par le fait que l'utilisateur n'ait pas installé les mises à jour disponibles en temps voulu.*

Montage sur des surfaces planes - Image 2

Utilisation de Shelly BLU RC Button 4

ⓘ*Le Dispositif est livré prêt à l'emploi avec la pile installée. Toutefois, si le fait d'appuyer sur l'un des boutons ne permet pas au Dispositif d'émettre des signaux, il se peut que vous deviez insérer une nouvelle pile. Pour plus de détails, voir la section Remplacer la pile.*
En appuyant sur une touche, le Dispositif commence à émettre des signaux pendant une seconde, conformément au format BT Home. Pour en savoir plus, consultez le site **https://bthome.io**.
Shelly BLU RC Button 4 prend en charge la fonction de plusieurs clics : simple, double, triple et longue pression.
Le Dispositif permet d'appuyer simultanément sur plusieurs touches. Il vous permet de contrôler plusieurs appareils connectés en même temps.
L'indicateur LED émet le même nombre de clignotements rouges que les pressions sur la télécommande
Pour coupler Shelly BLU RC Button 4 à un autre dispositif Bluetooth, appuyez sur l'une des touches et maintenez-la pendant 10 secondes. Le voyant bleu clignote pendant la minute suivante, indiquant que le Dispositif est en mode de pairage. Les caractéristiques Bluetooth disponibles sont décrites dans la documentation officielle de l'API Shelly à l'adresse suivante **https://shelly.link/ble**.
Shelly BLU RC Button 4 est doté d'un mode balise. S'il est activé, le Dispositif émet des signaux toutes les 8 secondes.
Shelly BLU RC Button 4 dispose de fonctions de sécurité avancées et prend en charge le mode crypté.
Pour rétablir les paramètres d'usine du dispositif, appuyez sur l'une des touches et maintenez-la pendant 30 secondes peu après avoir inséré la pile.

Remplacer la pile - Image 3

Caractéristiques techniques

Physique
- Dimensions (LxPxH) : Bouton : 65x30x13 mm / 2.56x1.18x0.51 in
- Socle magnétique (pour surfaces planes) : 83x44x9 mm / 3.27x1.73x0.35 in
- Poids : 21 g / 0.74 oz
- Matériau du boîtier : Plastique
- Couleur du boîtier : Blanc

Environnement
- Température de fonctionnement : -20 °C à 40 °C / -5 °F à 105 °F
- Humidité : 30 % à 70 %

Électrique
- Alimentation électrique : 1 pile de 3V (incluse)
- Type de pile : CR2032
- Autonomie estimée de la pile : Jusqu'à 2 ans

Bluetooth
- Protocole: 4.2
- Bande RF : 2400-2483,5 MHz
- Puissance RF max. : < 4 dBm
- Portée : Jusqu'à 30 m / 100 ft à l'extérieur, jusqu'à 10 m / 33 ft à l'intérieur (en fonction des collectivités locales)
- Cryptage: AES (mode CCM)

Intégration de Shelly Cloud

Le Dispositif peut être surveillé, contrôlé et configuré par le biais de notre service domotique Shelly Cloud. Vous pouvez utiliser ce service depuis notre application Android, iOS ou Harmony OS ou bien depuis n'importe quel navigateur Internet à l'adresse **https://control.shelly.cloud/**.
Si vous choisissez d'utiliser le Dispositif avec l'application et le service Shelly Cloud, vous trouverez des instructions sur la manière de connecter le dispositif au Cloud et de le contrôler à partir de l'application Shelly dans le guide de l'application à l'adresse suivante **https://shelly.link/app-guide**.
Pour utiliser votre dispositif BLE avec le service Shelly Cloud et l'application Shelly Smart Control, dans votre compte, vous devez déjà avoir Shelly BLU Gateway ou tout autre dispositf Shelly avec des capacités Wi-Fi et Bluetooth (Gen2 ou plus récent, différent des capteurs) et la fonction de passerelle Bluetooth activée.
L'application Shelly et le service Shelly Cloud ne sont pas indispensables au bon fonctionnement du Dispositif. Ce Dispositif peut être utilisé de manière autonome ou avec d'autres plateformes domotiques.

Résolution des problèmes

Si vous rencontrez des problèmes avec l'installation ou le fonctionnement de ce Dispositif, consultez la Base de connaissances :
https://shelly.link/blu_rc_button_4

Déclaration de Conformité

Par la présente, Shelly Europe Ltd. déclare que l'équipement radio de type Shelly BLU RC Button 4 est conforme à la Directive 2014/53/UE, 2014/35/UE, 2014/30/UE, 2011/65/UE. Le texte complet de la déclaration de conformité de l'UE est disponible à l'adresse Internet suivante:
https://shelly.link/blu_rc_button_4_DoC
Fabricant : Shelly Europe Ltd.
Adresse : 103 Boulevard Cherni Vrah, 1407 Sofia, Bulgarie
Tél. : +359 2 988 7435
E-mail: **support@shelly.cloud**
Site Internet officiel : **https://www.shelly.com**
Les changements des coordonnées sont publiés par le fabricant sur le site Internet officiel.
Tous les droits de la marque Shelly® et les autres droits intellectuels associés à ce Dispositif appartiennent à Shelly Europe Ltd.