334013

# HAMRON

**SV LÖPVAGN**
BRUKSANVISNING
Viktigt! Läs bruksanvisningen före användning.
Spara den för framtida bruk.
(Original bruksanvisning).

**NO LØPEKATT**
BRUKSANVISNING
Viktig! Les bruksanvisningen nøye før bruk.
Ta vare på den for fremtidig bruk.
(Oversettelse av original bruksanvisning).

**DA LØBEKAT**
BETJENINGSVEJLEDNING
Vigtigt! Læs betjeningsvejledningen før brug.
Gem den til senere brug.
(Oversættelse af den originale vejledning).

**PL WÓZEK JEZDNY**
INSTRUKCJA OBSŁUGI
Ważne! Przed użyciem uważnie przeczytaj instrukcję obsługi! Zachowaj ją na przyszłość.
(Tłumaczenie oryginalnej instrukcji).

**EN TROLLEY**
OPERATING INSTRUCTIONS
Important! Read the user instructions carefully before use. Save them for future reference.
(Translation of the original instructions).

**DE LAUFKATZE**
BEDIENUNGSANLEITUNG
Wichtig! Die Bedienungsanleitung vor der Verwendung bitte sorgfältig durchlesen!
Für die zukünftige Verwendung aufbewahren.
(Bedienungsanleitung im Original).

**FI JUOKSUVAUNU**
KÄYTTÖOHJE
Tärkeää! Lue käyttöohje huolella ennen käyttöä!
Säilytä se myöhempää käyttöä varten.
(Käännös alkuperäisestä käyttöohjeesta).

**FR CHARIOT À GALETS**
MODE D'EMPLOI
Important! Lisez attentivement le mode d'emploi avant la mise en service. Conservez-le.
(Traduction des instructions originales).

**NL LOOPWAGEN**
GEBRUIKSAANWIJZING
Belangrijk! Lees de gebruiksaanwijzing aandachtig door voordat u het apparaat gebruikt. Bewaar de gebruiksaanwijzing voor toekomstig gebruik.
(Vertaling van de originele instructies).

Rätten till ändringar förbehålles.
För senaste version av bruksanvisningen se www.jula.com

Med forbehold om endringer.
Nyeste versjon av bruksanvisningen finner du på www.jula.com

Ret til ændringer forbeholdes.
Den seneste version af betjeningsvejledningen findes på www.jula.com

Z zastrzeżeniem prawa do zmian.
Najnowsza wersja instrukcji obsługi znajduje się na www.jula.com

Jula reserves the right to make changes.
For latest version of operating instructions, see www.jula.com

Änderungen vorbehalten.
Die aktuellste Version der Bedienungsanleitung finden Sie auf www.jula.com

Pidätämme oikeuden muutoksiin.
Katso käyttöohjeiden uusin versio täältä: www.jula.com

Nous nous réservons le droit d'apporter des modifications.
Pour la dernière version du manuel utilisateur, voir www.jula.com

Wijzigingen voorbehouden.
Voor de nieuwste versie van de gebruiksaanwijzing, zie www.jula.com

JULA AB, BOX 363, SE-532 24 SKARA
2025-06-16
© Jula AB

**EU DECLARATION OF CONFORMITY / EU FÖRSÄKRAN OM ÖVERENSSTÄMMELSE / EU SAMSVARSERKLÆRING / EU-OVERENSSTEMMELSESERKLÆRING / DEKLARACJA ZGODNOŚCI UE / EU KONFORMITÄTSERKLÄRUNG / EU VAATIMUSTENMUKAISUUSVAKUUTUS / DÉCLARATION UE DE CONFORMITÉ / EU CONFORMITEITSVERKLARING**

Item number / Artikelnummer / Artikkelnummer / Artikelnummer / Numer artykułu / Artikelnummer / Tuotenumero / Numéro de référence / Artikelnummer

**334013**

**Jula AB, Box 363, SE-532 24 SKARA, SWEDEN**

This declaration of conformity is issued under the sole responsibility of the manufacturer./ Denna försäkran om överensstämmelse utfärdas på tillverkarens eget ansvar./ Denne samsvarserklæring er utstedt under ansvaret til produsenten./ Denne overensstemmelseserklæring er udstedt under producentens eneansvar./ Niniejsza deklaracja zgodności wydana zostaje na wyłączną odpowiedzialność producenta./ Diese Konformitätserklärung wird unter der alleinigen Verantwortung des Herstellers ausgestellt./ Tämä vaatimustenmukaisuusvakuutus on annettu valmistajan yksinomaisella vastuulla./ La présente déclaration de conformité est émise sous la seule responsabilité du fabriquant. / Deze conformiteitsverklaring wordt afgegeven onder de uitsluitende verantwoordelijkheid van de fabrikant./

**TROLLEY / LÖPVAGN / LØPEVOGN / LØBEVOGN / WÓZEK JEZDNY**

**LAUFKATZE / JUOKSUVAUNU / CHARIOT À GALETS / LOOPWAGEN**

**GCT1T 1 TON**

Conforms to the following directives, regulations and standards:/ Överensstämmer med följande direktiv, förordningar och standarder:/ Er i samsvar med følgende direktiver, forordning og standarder:/ Overholder følgende direktiver, forordninger og standarder:/ Są zgodne z następującymi dyrektywami, regulacja i normami:/ Entspricht den folgenden Richtlinien, Vorschriften und Normen:/ Seuraavien direktiivien, asetusten ja standardien mukainen:/ Conforme aux directives, règlements et normes suivants: / Voldoet aan de volgende richtlijnen, voorschriften en normen:

| Directive/Regulation | Harmonised standard |
|---|---|
| MD 2006/42/EC | EN 13157:2004+A1:2009, EN ISO 12100:2010 |

This product was CE marked in year:/ Produkten CE-märktes år:/ Dette produktet ble CE-merket dette året:/ Produktet blev CE-mærket i år:/ Wyrób oznakowany znakiem CE w roku:/ Dieses Produkt erhielt die CE-Kennzeichnung im Jahr:/ Tämä tuote on CE-merkitty vuonna:/ Ce produit a reçu le marquage CE en:/ Dit product werd CE-gemarkeerd in het jaar: -14

Skara 2014-05-12

**Tobias Hammer**

BUSINESS AREA MANAGER (Signatory for Jula and authorised to compile the technical documentation. /Undertecknat för Jula samt behörig att sammanställa den tekniska dokumentationen. / Signert for Jula og kvalifisert til å sammenfatte den tekniske dokumentasjonen. / Underskrevet på vegne af Jula og bemyndiget til udarbejdelse af den tekniske dokumentation. / Podpisano w imieniu Jula oraz osoby upoważnionej do sporządzenia dokumentacji technicznej. / Unterzeichnet im Namen von Jula und befugt, die technische Dokumentation zusammenzustellen, / Allekirjoittanut Julan puolesta ja valtuutettu kokoamaan tekniset asiakirjat. / Signé au nom de Jula et habilité à établir la documentation technique. / Ondertekend namens Jula en gemachtigde voor de samenstelling van de technische documentatie

# SÄKERHETSANVISNINGAR

**Läs bruksanvisningen noggrant innan användning!**
Spara den för framtida behov.

- Följ alla instruktioner för användning, drift och underhåll.
- Överbelasta inte löpvagnen.
- Löpvagnen får endast förflyttas på stålbalken med hjälp av blocket.
- Löpvagnen får inte ändras eller modifieras.
- Om varningarna inte följs, kan detta leda till person- och/eller egendomsskada.
- Kontrollera löpvagn, utväxling, hjul och balk före användning. Kontrollera i synnerhet att bultar och muttrar är åtdragna.
- Smörj hjul, axel och balkens löpyta. Hjulaxeln ska först rengöras med fotogen, och därefter smörjas.
- Kontrollera att arbetstemperaturen ligger mellan -10 °C och +50 °C.
- Använd inte löpvagnen i korrosiva miljöer eller på platser med explosionsrisk.
- Använd inte hjul med cylindrisk gänga kombinerat med koniska flänsar.
- Om löpvagnen saknar utväxling ska den skjutas på, inte dras.
- Användaren måste utbildas i hur löpvagnen ska användas.
- Ingen, gäller även användaren, får befinna sig under löpvagnen när det hänger last i blocket. Risk för person- och egendomsskador.

# TEKNISKA DATA

| | |
|---|---|
| Maxbelastning | 1 000 kg |
| Balkvidd | 68–130 mm |
| Vikt | 9,5 kg |
| Mått: | |
| A | 242 mm |
| B | 214 mm |
| C | 227 mm |
| D | 118 mm |
| H | 130 mm |

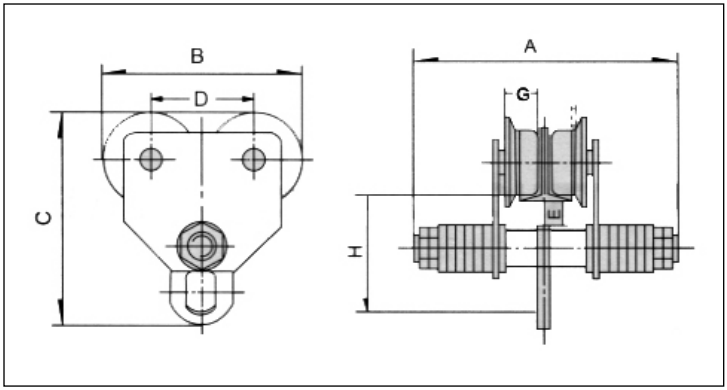


## BESKRIVNING

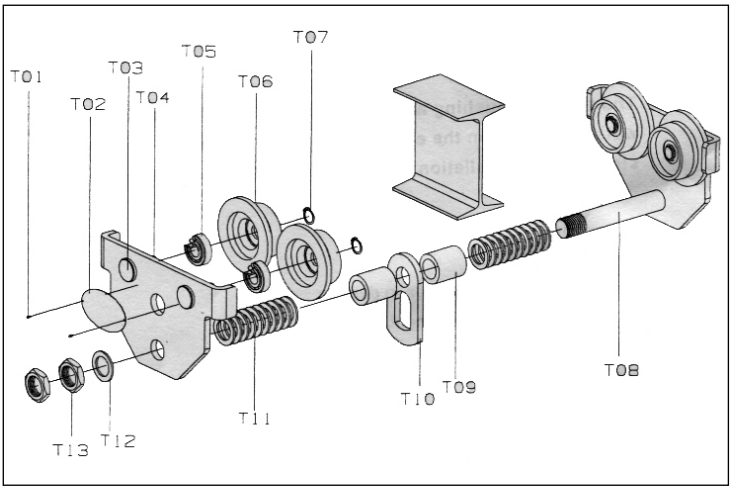


| Del nr | Namn | Antal |
|---|---|---|
| T01 | Nitar | 2 |
| T02 | Typskylt | 1 |
| T03 | Kullager | 4 |
| T04 | Sidoplåt A | 2 |
| T05 | Rullager | 4 |
| T06 | Slätt hjul | 4 |
| T07 | Låsring | 4 |
| T08 | Stag | 1 |

| | | |
|---|---|---|
| T09 | Stoppring | 2 |
| T10 | Upphängningsplatta | 1 |
| T11 | Distansbrickor | 16 |
| T12 | Yttre brickor | 2 |
| T13 | Låsmuttrar | 4 |

## MONTERING

Leveransen omfattar två sidoplåtar med hjul plus utväxling och/eller släta hjul, en upphängningsplatta och monteringsdetaljer som brickor och en hängögla.

1. Mät balkens spårvidd innan löpvagnen monteras.
2. Gör en första montering av löpvagnen baserat på den uppmätta balkbredden. Placera lagom många distansbrickor på var sida av stoppringen för att uppnå rätt hjulbredd. Avstånd mellan hjul och fläns får vara högst 1 mm. Lägg vid behov till en bricka på ena sidan. Sidoplåten och axel medger viss flexibilitet i sidled. Kontrollera att skruvarna vid utväxling och hjul är ordentligt åtdragna och att området är korrekt smort.
3. Kontrollera att balken är vågrät. Maximal lutning är 9,5°. Justera balken om den lutar mer än så.
4. Montera löpvagnen på balkens kant.
5. Smörj utväxling och balkens löpyta för att minska friktionen och slitaget.
6. Testa löpvagnen med lätt och normal last för att bekräfta att allt fungerar korrekt.

## HANDHAVANDE

**Avsedd användning**

Löpvagnen förflyttas för hand och hjulen löper på spåret på en balkkant. Den manuella löpvagnen kan användas med olika typer av mindre kranar eller monteras på en fast I-balk och kombineras med ett lyftblock/vinsch. Löpvagnen kan användas för tunga lyft inom många olika verksamheter.

## SIKKERHETSANVISNINGER

**Les bruksanvisningen nøye før bruk!**
Ta vare på den for fremtidig bruk.

- Følg alle instruksjoner for bruk, drift og vedlikehold.
- Ikke overbelast løpekatten.
- Løpekatten skal bare flyttes på stålbjelken ved hjelp av taljen.
- Løpekatten må ikke endres eller modifiseres.
- Hvis advarslene ikke følges, kan det føre til personskade og/eller skade på eiendom.
- Kontroller løpekatt, utveksling, hjul og bjelke før bruk. Kontroller spesielt at bolter og muttere er strammet.
- Smør hjul, aksel og løpeflaten på bjelken. Hjulakselen skal først rengjøres med parafin og deretter smøres.
- Kontroller at driftstemperaturen ligger mellom -10 °C og +50 °C.
- Bruk ikke løpevognen i korroderende miljøer eller på steder med eksplosjonsfare.
- Bruk ikke hjul med sylindriske gjenger i kombinasjon med koniske flenser.
- Hvis løpekatten ikke har utveksling, skal den skyves, ikke trekkes.
- Brukeren må læres opp i bruk av løpekatten.
- Ingen, heller ikke brukeren, skal befinne seg under løpekatten når det henger last i taljen. Fare for skade på personer eller eiendom.

## TEKNISKE DATA

| | |
|---|---|
| Maks. belastning | 1000 kg |
| Bjelkebredde | 68–130 mm |
| Vekt | 9,5 kg |
| Mål: | |
| A | 242 mm |
| B | 214 mm |
| C | 227 mm |
| D | 118 mm |
| H | 130 mm |

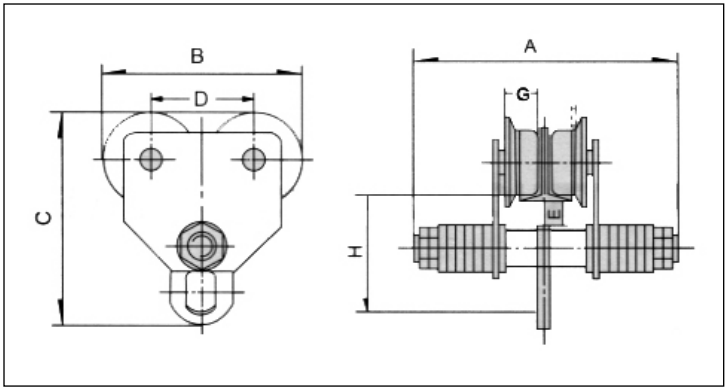


## BESKRIVELSE

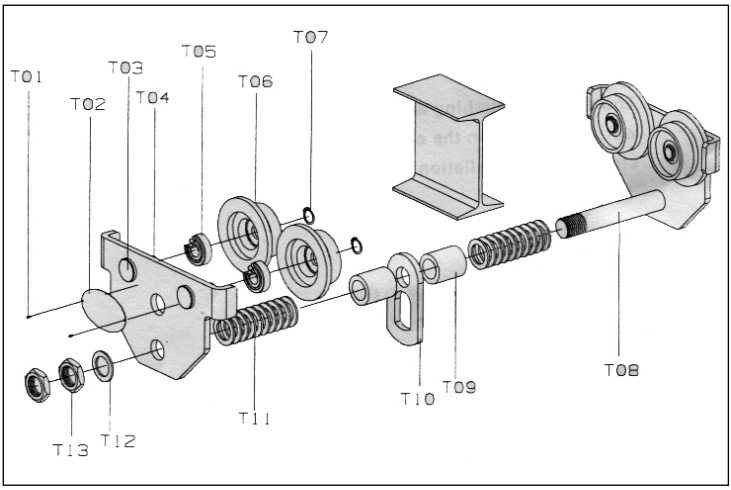


| Del nr. | Navn | Antall |
|---|---|---|
| T01 | Nagler | 2 |
| T02 | Typeskilt | 1 |
| T03 | Kulelager | 4 |
| T04 | Sideplate A | 2 |
| T05 | Rullelager | 4 |
| T06 | Glatt hjul | 4 |
| T07 | Låsering | 4 |
| T08 | Stag | 1 |

| | | |
|---|---|---|
| T09 | Stoppering | 2 |
| T10 | Opphengsplate | 1 |
| T11 | Avstandsskiver | 16 |
| T12 | Ytre skiver | 2 |
| T13 | Låsemuttere | 4 |

## MONTERING

Leveransen omfatter to sideplater med hjul pluss utveksling og/eller glatte hjul, en opphengsplate og monteringsdetaljer som brikker eller et opphengsøye.

1. Mål bjelkens sporbredde før løpekatten monteres.
2. Foreta en første montering av løpevognen basert på den målte bjelkebredden. Plasser et egnet antall avstandsbrikker på hver side av stopperingen for å oppnå riktig hjulbredde. Avstanden mellom hjul og flens skal være høyst 1 mm. Legg ved behov til en brikke på den ene siden. Sideplaten og akselen gir en viss fleksibilitet i sideretning. Kontroller at skruene ved utvekslingen og hjulene er trukket ordentlig til og at området er riktig smurt.
3. Kontroller at bjelken er vannrett. Maksimal helling er 9,5°. Juster bjelken hvis den heller mer enn dette.
4. Monter løpekatten på kanten på bjelken.
5. Smør utvekslingen og løpeflaten på bjelken for å redusere friksjonen og slitasjen.
6. Test løpekatten med lett og normal last for å bekrefte at alt fungerer som det skal.

## BRUK

**Bruksområde**

Løpekatten forflyttes for hånd, og hjulene løper på sporet på kanten av bjelken. Den manuelle løpekatten kan brukes med ulike typer mindre kraner, eller monteres på en fast I-bjelke og kombineres med en løftetalje/vinsj. Løpekatten kan brukes til tunge løft innen mange ulike virksomheter.

## SIKKERHEDSINSTRUKTIONER

**Læs betjeningsvejledning omhyggeligt før brug!**
Gem den til senere brug.

- Følg alle instruktioner for brug, betjening og vedligeholdelse.
- Undgå at overbelaste løbevognen.
- Løbevognen må kun flyttes på stålbjælken ved hjælp af blokken.
- Løbevognen må ikke ændres eller modificeres.
- Hvis advarslerne ikke følges, kan det medføre personskade og/eller materielle skader.
- Kontrollér løbevognen, gearet, hjulene og bjælken før brug. Kontrollér især, at bolte og møtrikker er spændt.
- Smør hjul, aksel og bjælkens løbeflade. Hjulakslen skal først rengøres med petroleum og derefter smøres.
- Kontrollér, at arbejdstemperaturen er mellem -10 °C og +50 °C.
- Brug ikke løbevognen i ætsende miljøer eller på steder med eksplosionsfare.
- Brug ikke hjul med cylindrisk gevind kombineret med koniske flanger.
- Hvis løbevognen ikke er i udveksling, skal den skubbes, ikke trækkes.
- Brugeren skal oplæres i at bruge løbevognen.
- Ingen, heller ikke brugeren, må befinde sig under løbevognen, når der hænger en last i blokken. Risiko for personskade og materielle skader.

## TEKNISKE DATA

| | |
|---|---|
| Maks. belastning | 1.000 kg |
| Bjælkebredde | 68 mm |
| Vægt | 9,5 kg |
| Dimensioner: | |
| A | 242 mm |
| B | 214 mm |
| C | 227 mm |
| D | 118 mm |
| H | 130 mm |

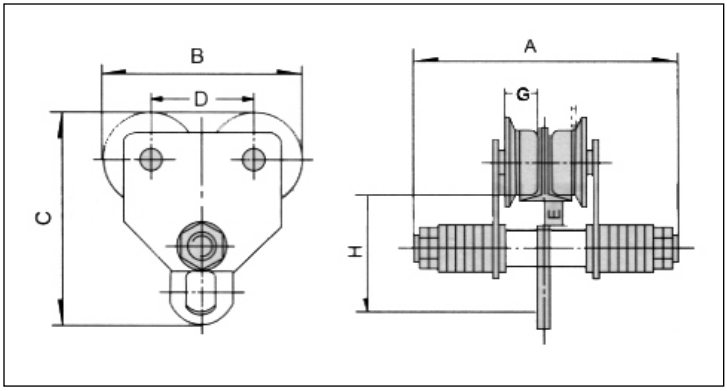


# BESKRIVELSE

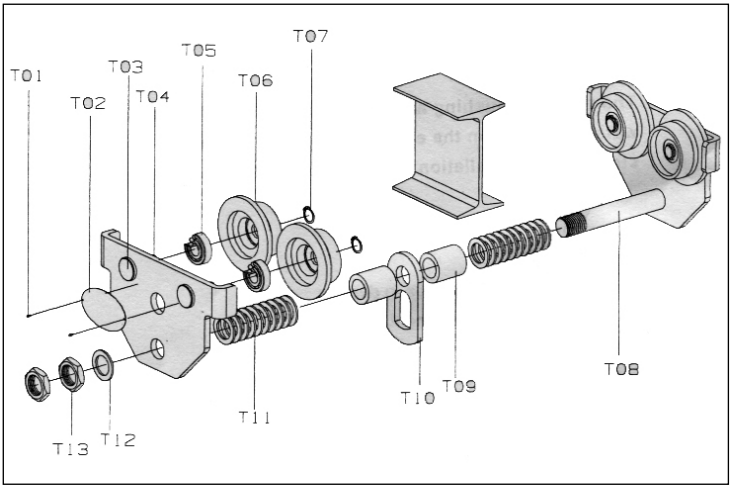


| Delnr. | Navn | Antal |
|---|---|---|
| T01 | Nitter | 2 |
| T02 | Mærkeskilt | 1 |
| T03 | Kuglelejer | 4 |
| T04 | Sideplade A | 2 |
| T05 | Rullelejer | 4 |
| T06 | Glat hjul | 4 |
| T07 | Låsering | 4 |
| T08 | Stel | 1 |

| | | |
|---|---|---|
| T09 | Stopring | 2 |
| T10 | Ophængsplade | 1 |
| T11 | Afstandsstykker | 16 |
| T12 | Udvendige afstandsstykker | 2 |
| T13 | Låsemøtrikker | 4 |

## MONTERING

Leveringen omfatter to sideplader med hjul plus gear og/eller glatte hjul, en ophængsplade og monteringsdetaljer, som f.eks. afstandsstykker, og et ophængsøje.

1. Mål bjælkens sporbredde, før løbevognen monteres.
2. Foretag en indledende montering af løbevognen baseret på den målte bjælkebredde. Placer det korrekte antal afstandsstykker på hver side af stopringen for at opnå den korrekte hjulbredde. Den maksimale afstand mellem hjul og flange er 1 mm. Tilføj eventuelt et afstandsstykke på den ene side. Sidepladen og akslen sørger for en vis sideværts fleksibilitet. Kontrollér, at skruerne ved gear og hjul er ordentligt spændt, og at området er korrekt smurt.
3. Kontrollér, at bjælken er vandret. Den maksimale hældning er 9,5°. Juster bjælken, hvis den hælder mere end det.
4. Montér løbevognen på kanten af bjælken.
5. Smør gearet og bjælkens løbeflade for at reducere friktion og slitage.
6. Test løbevognen med en let og normal belastning for at bekræfte, at alt fungerer korrekt.

## HÅNDTERING

**Tilsigtet brug**

Løbevognen flyttes med hånden, og hjulene kører på sporet på en bjælkekant. Den manuelle løbevogn kan bruges med forskellige typer mindre kraner eller monteres på en fast I-bjælke og kombineres med en løfteblok/hejs. Vognen kan bruges til tunge løft i mange forskellige virksomheder.

# ZASADY BEZPIECZEŃSTWA

**Przed użyciem uważnie przeczytaj instrukcję obsługi!**
Zachowaj ją w celu wykorzystania w przyszłości.

- Zawsze stosuj się do zaleceń dotyczących używania, pracy i konserwacji urządzenia.
- Nie przeciążaj wózka przejezdnego.
- Wózek przejezdny może przemieszczać się wyłącznie po stalowej belce za pomocą bloczka.
- Wózka przejezdnego nie należy zmieniać ani modyfikować.
- Nieprzestrzeganie ostrzeżeń może prowadzić do obrażeń ciała i/lub strat materialnych.
- Przed użyciem sprawdź wózek, przełożenie, kółka oraz belkę. Przede wszystkim sprawdź, czy śruby i nakrętki są dokręcone.
- Nasmaruj kółka, oś i powierzchnię jezdną belki. Oś kół należy oczyścić naftą, a następnie nasmarować.
- Sprawdź, czy temperatura robocza znajduje się w zakresie -10°C - +50°C.
- Nie używaj wózka w miejscach zagrażających korozją bądź eksplozją.
- Nie używaj kółek z cylindrycznym gwintem w połączeniu ze stożkowymi kołnierzami.
- Jeśli wózek nie posiada przełożenia, powinien być przesuwany, a nie ciągnięty.
- Użytkownik powinien zostać przeszkolony w zakresie użytkowania wózka przejezdnego.
- Nikt, dotyczy to także użytkownika, nie powinien znajdować się pod wózkiem przejezdnym, jeśli na bloczku zawieszony jest ładunek. Ryzyko obrażeń ciała i szkód materialnych.

# DANE TECHNICZNE

| | |
|---|---|
| Maksymalne obciążenie | 1 000 kg |
| Szerokość belki | 68–130 mm |
| Masa | 9,5 kg |
| Wymiary: | |
| A | 242 mm |
| B | 214 mm |
| C | 227 mm |
| D | 118 mm |
| H | 130 mm |

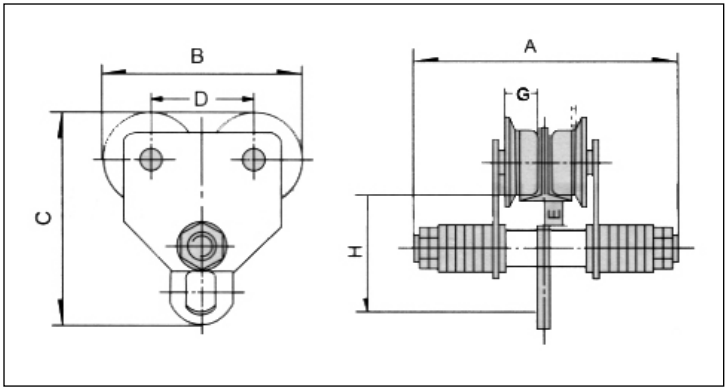


# OPIS

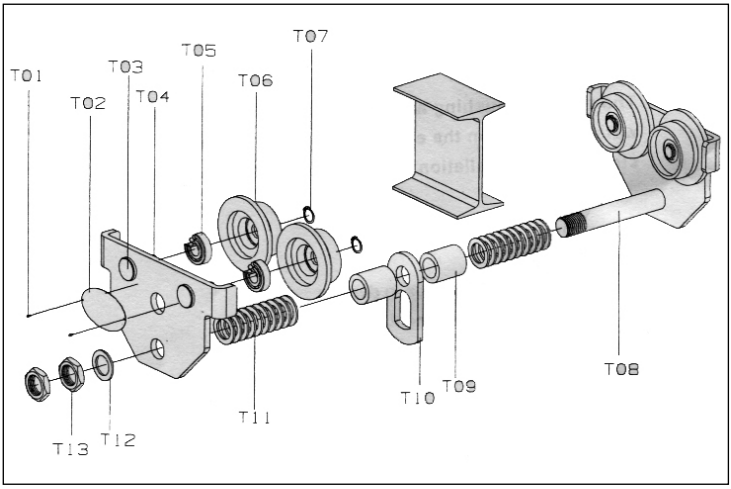


| Część nr | Nazwa | Ilość |
|---|---|---|
| T01 | Nity | 2 |
| T02 | Tabliczka znamionowa | 1 |
| T03 | Łożysko kulkowe | 4 |
| T04 | Osłona boczna A | 2 |
| T05 | Łożysko toczne | 4 |
| T06 | Gładkie kółko | 4 |
| T07 | Pierścień blokujący | 4 |
| T08 | Pręt | 1 |

| | | |
|---|---|---|
| T09 | Pierścień blokujący | 2 |
| T10 | Płyta do zawieszania | 1 |
| T11 | Podkładki dystansowe | 16 |
| T12 | Podkładki zewnętrzne | 2 |
| T13 | Nakrętki zabezpieczające | 4 |

# MONTAŻ

Dostawa obejmuje dwie osłony boczne z kółkami oraz przełożenie i/lub gładkie kółka, płytę do zawieszania oraz detale montażowe, takie jak podkładki czy zawieszkę.

1. Przed montażem wózka zmierz rozstaw belek.
2. Zmontuj wózek na podstawie wymierzonej szerokości belek. Umieść wystarczającą liczbę podkładek dystansowych z każdej strony pierścienia blokującego, aby osiągnąć właściwą szerokość kółek. Odległość między kółkami a kołnierzem powinna wynosić maksymalnie 1 mm. W razie potrzeby dołóż podkładkę z jednej strony. Osłony boczne i oś zapewniają elastyczność w poziomie. Sprawdź, czy śruby przełożenia i kółek są porządnie dokręcone, a obszar wokół odpowiednio nasmarowany.
3. Sprawdź, czy belka jest ustawiona poziomo. Maksymalne nachylenie wynosi 9,5°. Wyrównaj belkę, jeśli nachylenie jest większe.
4. Zamontuj wózek na krawędzi belki.
5. Nasmaruj przełożenie i powierzchnię jezdną belki, aby zmniejszyć tarcie i zużycie.
6. Przetestuj wózek przejezdny z lekkim i normalnym obciążeniem, aby upewnić się, że wszystko działa poprawnie.

# OBSŁUGA

**Użytkowanie zgodne z przeznaczeniem**

Wózek przejezdny przesuwa się ręcznie, a kółka przemieszczają się po torze na krawędzi belki. Ręczny wózek przejezdny może być używany z różnymi rodzajami mniejszych podnośników lub zamontowany na stałej belce w połączeniu z wciągnikiem/wyciągarką. Wózka można używać do ciężkich ładunków w zakresie wielu różnych działań.

# SAFETY INSTRUCTIONS

**Read the User Instructions carefully before use**
Please retain for future reference.

- Observe all instructions for use, operation and maintenance.
- Do not overload the beam trolley.
- The beam trolley can only be moved along the steel beam using the chain block.
- The beam trolley must not be altered or modified.
- If warnings are not adhered to, this can result in personal injury and/or damage to property.
- Check the beam trolley, geared travel unit, wheels and beam before use. Check in particular that bolts and nuts are tightened.
- Lubricate wheels, axles and the beam's travel surface with grease. The wheel axle must first be cleaned with paraffin and then lubricated with grease.
- Check that the work temperature range is between -10°C and +50°C.
- Do not use the beam trolley in corrosive environments or in locations where there is a risk of explosions.
- Do not use wheels with cylindrical threads combined with tapered flanges.
- If the beam trolley is not fitted with geared travel, it must be pushed and not pulled.
- Users must be trained in how to use the beam trolley.
- No one, including the user, is permitted to stand under the beam trolley when a load is suspended in the chain block. Risk of personal injury and damage to property.

# TECHNICAL DATA

| | |
|---|---|
| Maximum load | 1,000 kg |
| Beam width | 68–130 mm |
| Weight | 9.5 kg |
| Dimensions: | |
| A | 242 mm |
| B | 214 mm |
| C | 227 mm |
| D | 118 mm |
| H | 130 mm |

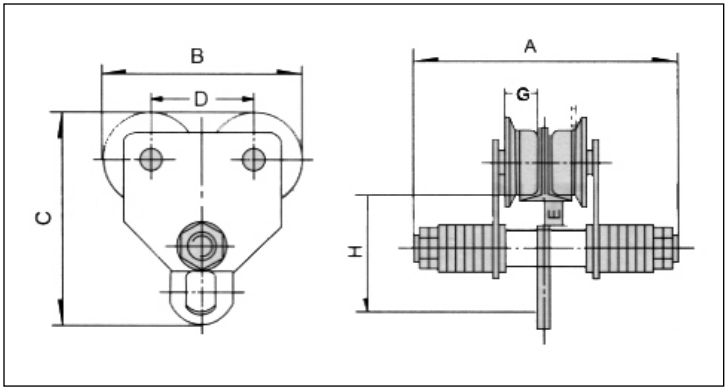


# DESCRIPTION

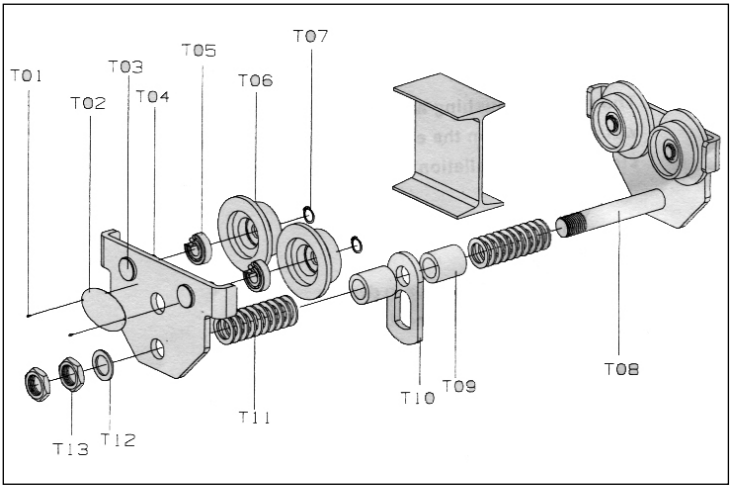


| Part no. | Name | Number |
|---|---|---|
| T01 | Rivets | 2 |
| T02 | Type plate | 1 |
| T03 | Ball bearing | 4 |
| T04 | Side plate A | 2 |
| T05 | Roll bearing | 4 |
| T06 | Smooth wheel | 4 |
| T07 | Circlip | 4 |
| T08 | Locking pin | 1 |

| | | |
|---|---|---|
| T09 | Stop ring | 2 |
| T10 | Suspension plate | 1 |
| T11 | Spacers | 16 |
| T12 | Outer washers | 2 |
| T13 | Lock nuts | 4 |

# INSTALLATION

The delivery consists of two side plates with wheels plus a geared travel unit and/or smooth glide wheels, a suspension plate and installation hardware such as washers and a suspension clevis.

1. Measure the flange width of the beam before fitting the beam trolley.
2. Based on the measured flange width, carry out an initial installation of the trolley. Distribute enough spacer washers on each side of the stop ring to achieve the correct wheel width. The distance between the wheels and the flange must not exceed 1 mm. Insert a washer on each side if required. The side plates and axle provide a certain amount of lateral support. Check that the screws for the geared travel unit and wheels are properly tightened and the area is correctly lubricated with grease.
3. Check that the beam is horizontal. The maximum gradient is 9.5°. Adjust the beam if it is angled more than this.
4. Mount the trolley onto the edge of the beam.
5. Lubricate the geared travel unit and beam's travel surface with grease to reduce friction and wear.
6. Test the trolley with light and standard loads to confirm that everything works correctly.

# OPERATION

**Intended use**

The beam trolley is moved manually and the wheels run in the track of the beam edge. The manually operated beam trolley can be used with different types of smaller cranes or mounted on a fixed I-beam and combined with a chain hoist block or winch. The beam trolley can be used for heavier loads in many different applications.

## SICHERHEITSHINWEISE

**Die Bedienungsanleitung vor der Verwendung bitte sorgfältig durchlesen!**
Für späteres Nachschlagen aufbewahren.

- Alle Anweisungen für Gebrauch, Betrieb und Wartung befolgen.
- Laufkatze nicht überlasten.
- Die Laufkatze darf nur mit dem Kettenzug entlang des Stahlträgers bewegt werden.
- Die Laufkatze darf nicht verändert oder modifiziert werden.
- Nichtbeachtung dieser Warnhinweise kann zu Personen- und/oder Sachschäden führen.
- Laufkatze, Getriebe, Rollen und Träger vor Gebrauch prüfen. Insbesondere prüfen, ob Schrauben und Muttern angezogen sind.
- Rollen, Achse und Lauffläche des Trägers schmieren. Die Radachse muss zuerst mit Kerosin gereinigt und dann geschmiert werden.
- Kontrollieren, dass die Arbeitstemperatur zwischen -10 ° C und + 50 ° C liegt.
- Laufkatze nicht in korrosiver Umgebung oder an Orten mit Explosionsgefahr verwenden.
- Verwenden Sie keine Rollen mit zylindrischem Gewinde in Kombination mit konischem Flansch.
- Wenn die Laufkatze kein Getriebe hat, ist sie zu schieben, nicht zu ziehen.
- Der Benutzer muss im Umgang mit der Laufkatze geschult werden.
- Niemand, einschließlich des Benutzers, darf sich unter der Laufkatze befinden, wenn sich eine Last an der Winde befindet. Gefahr von Sach- und Personenschäden.

## TECHNISCHE DATEN

| | |
|---|---|
| Max. Last | 1000 kg |
| Trägerbreite | 68–130 mm |
| Gewicht | 9,5 kg |
| Maße: | |
| A | 242 mm |
| B | 214 mm |
| C | 227 mm |
| D | 118 mm |
| H | 130 mm |

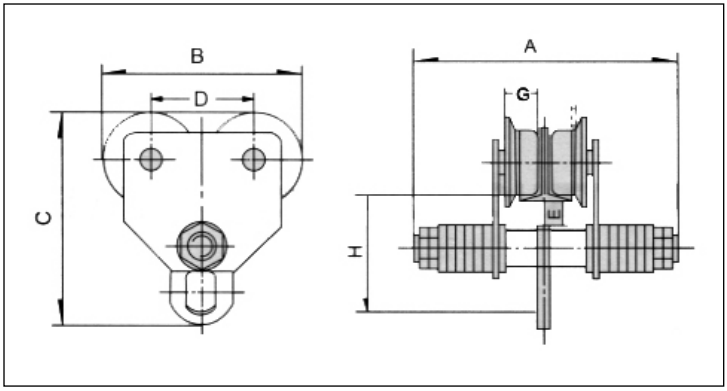


## BESCHREIBUNG

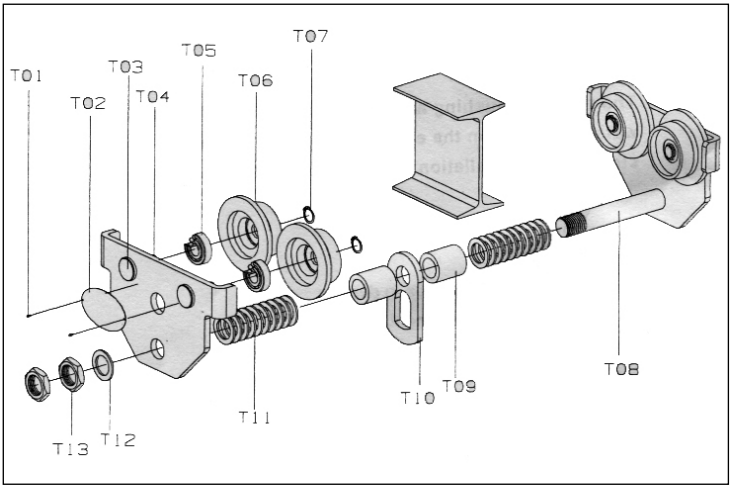


| Teil Nr. | Name | Anzahl |
|---|---|---|
| T01 | Nieten | 2 |
| T02 | Typenschild | 1 |
| T03 | Kugellager | 4 |
| T04 | Seitenverkleidung A | 2 |
| T05 | Rollenlager | 4 |
| T06 | Glatte Rolle | 4 |
| T07 | Sicherungsscheibe | 4 |
| T08 | Strebe | 1 |

| Teil Nr. | Name | Anzahl |
|---|---|---|
| T09 | Sicherungsring | 2 |
| T10 | Hängeplatte | 1 |
| T11 | Distanzscheiben | 16 |
| T12 | Äußere Unterlegscheiben | 2 |
| T13 | Kontermuttern | 4 |

# MONTAGE

Die Lieferung umfasst zwei Seitenplatten mit Rollen plus Getriebe und/oder einfache Rollen, eine Hängeplatte und Montagezubehör wie Scheiben und eine Hängeöse.

1. Messen Sie die Spurweite, bevor Sie die Laufkatze montieren.
2. Führen Sie anhand der gemessenen Trägerbreite eine Erstmontage der Laufkatze durch. Platzieren Sie die nötige Anzahl von Distanzscheiben auf jeder Seite des Sicherungsrings, um die richtige Rollenbreite zu erreichen. Der Abstand zwischen Rolle und Flansch darf 1 mm nicht überschreiten. Gegebenenfalls auf einer Seite eine Distanzscheibe hinzufügen. Die Seitenplatte und die Achse erlauben eine gewisse seitliche Flexibilität. Kontrollieren Sie, dass die Schrauben an Getriebe und Rolle richtig angezogen sind und der Bereich richtig geschmiert ist.
3. Kontrollieren Sie, dass der Träger waagrecht ist. Die maximal zulässige Neigung beträgt 9,5°. Bei stärkerer Neigung Träger justieren.
4. Laufkatze am Trägerflansch montieren.
5. Getriebe und Lauffläche des Trägers schmieren, um Reibung und Verschleiß zu verringern.
6. Laufkatze mit leichter und normaler Last testen, um sicherzustellen, dass alles richtig funktioniert.

# BEDIENUNG

**Bestimmungsgemäße Verwendung**

Die Laufkatze wird von Hand bewegt und die Rollen laufen auf einem Trägerflansch. Die manuelle Laufkatze kann mit verschiedenen Typen von kleineren Kränen verwendet werden oder auf einem festen I-Träger montiert werden und mit Kettenzug oder Winde kombiniert werden. Die Laufkatze eignet sich für schwerere Lasten und viele verschiedene Einsatzgebiete.

# TURVALLISUUSOHJEET

**Lue käyttöohje huolella ennen käyttöä!**
Säilytä se myöhempää käyttöä varten.

- Noudata kaikkia käyttö-, toiminta- ja huolto-ohjeita.
- Älä kuormita vaunua liikaa.
- Vaunua saa siirtää teräspalkin päällä vain taljan avulla.
- Vaunua ei saa muuttaa tai muokata.
- Varoitusten noudattamatta jättäminen voi aiheuttaa henkilövahingon ja/tai omaisuusvahingon.
- Tarkista vaunu, vaihteisto, pyörät ja palkki ennen käyttöä. Tarkista, ja erityisesti että kaikki ruuvit ja mutterit ovat tiukalla.
- Voitele pyörät, akseli ja palkin juoksupinta. Pyörän akseli on ensin puhdistettava petrolilla ja sitten voideltava.
- Tarkista, että käyttölämpötila on -10 °C:n ja +50 °C:n välillä.
- Älä käytä vaunua syövyttävissä ympäristöissä tai paikoissa, joissa on räjähdysvaara.
- Älä käytä pyöriä, joissa on sylinterikierteet yhdistettynä kartiolaippoihin.
- Jos vaunussa ei ole vaihteistoa, sitä on työnnettävä eikä vedettävä.
- Käyttäjä on koulutettava vaunun käyttöön.
- Kukaan, käyttäjä mukaan lukien, ei saa olla vaunun alla, kun kuorma riippuu taljassa. Henkilö- ja omaisuusvahinkojen vaara.

# TEKNISET TIEDOT

| | |
|---|---|
| Maksimikuormitus | 1 000 kg |
| Palkin leveys | 68–130 mm |
| Paino | 9,5 kg |
| Mitat: | |
| A | 242 mm |
| B | 214 mm |
| C | 227 mm |
| D | 118 mm |
| H | 130 mm |

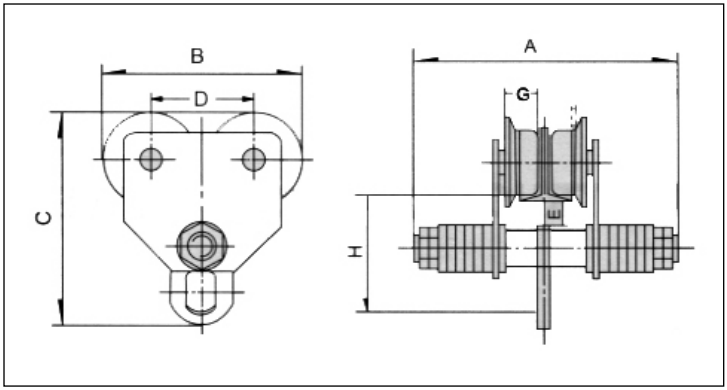


# KUVAUS

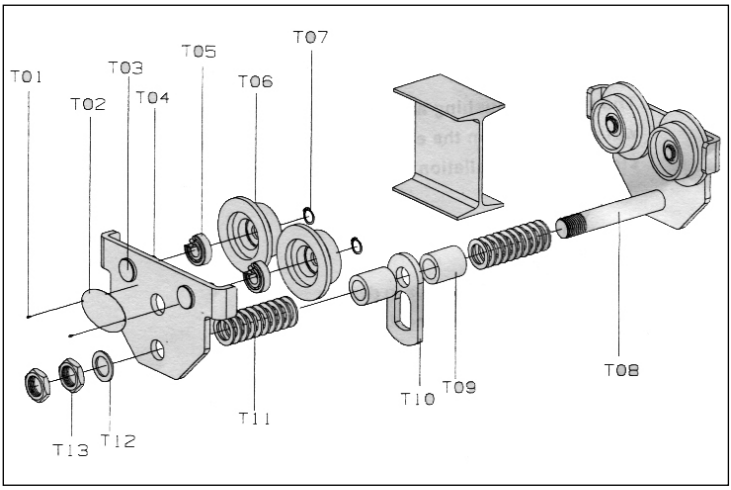


| Osanumero | Nimi | Määrä |
|---|---|---|
| T01 | Niitit | 2 |
| T02 | Tyyppikilpi | 1 |
| T03 | Kuulalaakeri | 4 |
| T04 | Sivupelti A | 2 |
| T05 | Rullalaakeri | 4 |
| T06 | Sileä pyörä | 4 |
| T07 | Lukitusrengas | 4 |
| T08 | Tanko | 1 |

| Osanumero | Nimi | Määrä |
|---|---|---|
| T09 | Lukkorengas | 2 |
| T10 | Ripustuslevy | 1 |
| T11 | Välilevy | 16 |
| T12 | Ulommat aluslevyt | 2 |
| T13 | Lukkomutterit | 4 |

# ASENNUS

Toimitukseen sisältyy kaksi pyörillä varustettua sivulevyä sekä hammaspyörät ja/tai sileät pyörät, ripustuslevy ja kiinnitystarvikkeet, kuten aluslevyt ja ripustuslenkki.

1. Mittaa palkin raideleveys ennen vaunun asentamista.
2. Tee vaunun alkukokoonpano mitatun palkin leveyden perusteella. Aseta sopiva määrä välilevyjä pysäytysrenkaan kummallekin puolelle oikean raideleveyden saavuttamiseksi. Pyörän ja laipan välinen etäisyys saa olla enintään 1 mm. Lisää tarvittaessa aluslevy toiselle puolelle. Sivupaneeli ja akseli mahdollistavat jonkin verran sivuttaista joustavuutta. Tarkista, että vaihteiston ja pyörien ruuvit on kiristetty kunnolla ja että alue on voideltu kunnolla.
3. Tarkista, että palkki on vaakasuorassa. Suurin kaltevuus on 9,5°. Säädä palkki, jos se kallistuu enemmän.
4. Asenna vaunu palkin reunaan.
5. Voitele hammaspyörä ja palkin juoksupinta kitkan ja kulumisen vähentämiseksi.
6. Testaa vaunu kevyellä ja normaalilla kuormalla varmistaaksesi, että kaikki toimii oikein.

# KÄYTTÖ

**Suunniteltu käyttötarkoitus**

Vaunua liikutetaan käsin, ja pyörät kulkevat palkin reunassa olevassa urassa. Käsikäyttöistä vaunua voidaan käyttää erityyppisten pienempien nostureiden kanssa tai se voidaan asentaa kiinteään I-palkkiin ja yhdistää nostotaljaan/vinssiin. Vaunua voidaan käyttää raskaisiin nostoihin monissa eri toiminnoissa.

# CONSIGNES DE SÉCURITÉ

**Lisez attentivement le mode d'emploi avant utilisation !**
Conservez-le pour toute consultation ultérieure.

- Suivez toutes les instructions d'utilisation, de fonctionnement et de maintenance.
- Ne surchargez le chariot.
- Déplacez le chariot uniquement sur la poutre en acier à l'aide du palan à chaîne.
- Le chariot roulant ne doit pas modifié.
- Le non-respect des avertissements peut être à l'origine de blessures et/ou dommages matériels.
- Contrôlez le chariot, la transmission, les roues et la poutre avant l'utilisation. Vérifiez en particulier que les boulons et les écrous sont serrés.
- Lubrifiez les roues, l'arbre et la surface de roulement de la poutre. L'arbre de la roue doit d'abord être nettoyé avec du kérosène, puis lubrifié.
- Contrôlez que la température de travail est comprise entre -10 °C et +50 °C.
- N'utilisez pas le chariot roulant dans les milieux corrosifs ni à des emplacements avec des risques d'explosion.
- N'utilisez pas de roue à filetage cylindrique en combinaison avec des brides coniques.
- Si le chariot est dépourvu de transmission, il doit être poussé et non pas tiré.
- L'utilisateur doit être formé à l'utilisation du chariot roulant.
- Personne, y compris l'utilisateur, ne doit se tenir sous le chariot lorsqu'une charge est suspendue au palan à chaîne. Risque de blessures et dommages matériels.

# CARACTÉRISTIQUES TECHNIQUES

| | |
|---|---|
| Charge maximale | 1 000 kg |
| Largeur de la poutre | 68–130 mm |
| Poids | 9,5 kg |
| Dimensions : | |
| A | 242 mm |
| B | 214 mm |
| C | 227 mm |
| D | 118 mm |
| H | 130 mm |

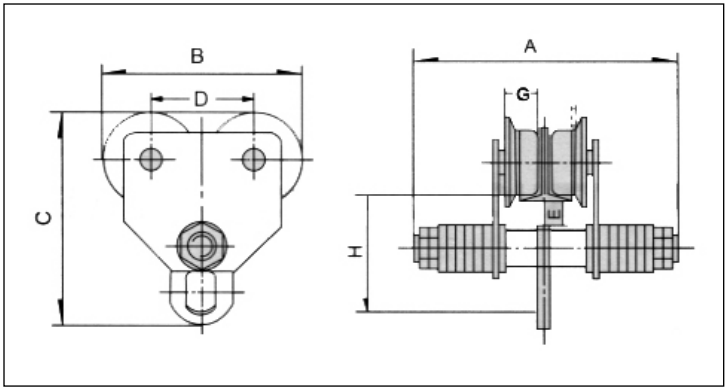


## DESCRIPTION

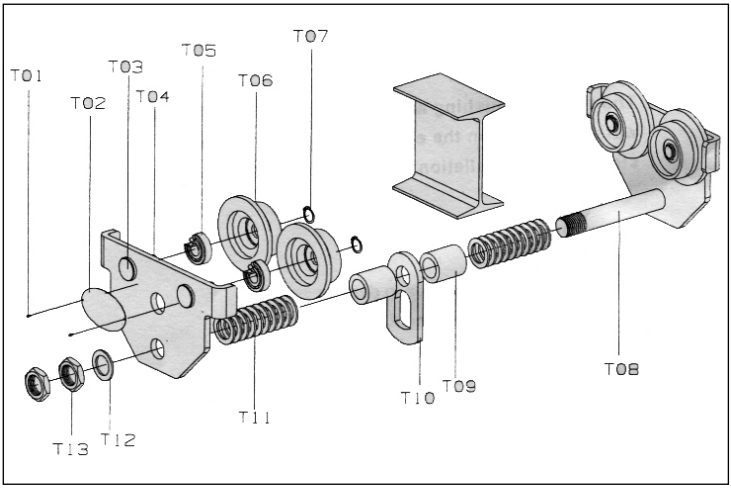


| N° pièce | Nom | Quantité |
|---|---|---|
| T01 | Rivets | 2 |
| T02 | Étiquette signalétique | 1 |
| T03 | Roulement à billes | 4 |
| T04 | Plaque latérale A | 2 |
| T05 | Roulement à billes | 4 |
| T06 | Roue lisse | 4 |
| T07 | Circlip | 4 |
| T08 | Barre | 1 |

| | | |
|---|---|---|
| T09 | Anneau de retenue | 2 |
| T10 | Plaque de suspension | 1 |
| T11 | Rondelles d'écartement | 16 |
| T12 | Rondelles extérieures | 2 |
| T13 | Écrous de blocage | 4 |

# MONTAGE

La livraison inclut deux plaques latérales avec roue ainsi que transmission et/ou roue lisse, une plaque de suspension et pièces de montage telles que rondelles et un œillet de suspension.

1. Mesurez la largeur de la bride de la poutre avant le montage du chariot.
2. Réalisez un premier montage du chariot en fonction de la largeur mesurée de la poutre. Placez le nombre requis de rondelles d'écartement de chaque côté de l'anneau de retenue pour obtenir la largeur de la roue. La distance entre la roue et la bride ne doit pas excéder 1 mm. Si nécessaire, ajoutez une rondelle supplémentaire de chaque côté. La plaque latérale et l'arbre confèrent une certaine souplesse latérale. Contrôlez que les vis de la transmission et de la roue sont correctement vissées et que la zone est suffisamment lubrifiée.
3. Contrôlez que la poutre est horizontale. L'inclinaison maximale est 9,5°. Réglez la poutre en cas d'inclinaison supérieure.
4. Montez le chariot sur le bord de la poutre.
5. Lubrifiez la transmission et la surface de roulement de la poutre pour réduire la friction et l'usure.
6. Testez le chariot avec une charge légère et normale pour vérifier le bon fonctionnement du chariot.

# UTILISATION

**Utilisation prévue**

Le chariot est déplacé manuellement et les roues glissent sur la bride de la poutre. Le chariot manuel peut être utilisé avec différents types de petites grues ou monté sur une poutre en I et combiné avec un palan à chaîne/treuil. Le chariot peut être utilisé pour lever des charges lourdes dans de nombreuses applications.

# VEILIGHEIDSINSTRUCTIES

**Lees de gebruiksaanwijzing zorgvuldig vóór de ingebruikname.**
Bewaar hem voor toekomstig gebruik.

- Volg alle instructies voor gebruik, bediening en onderhoud.
- Overbelast het loopwerk niet.
- Het loopwerk mag alleen met behulp van het blok op de stalen balk worden verplaatst.
- Het loopwerk mag niet worden gewijzigd of aangepast.
- Het niet opvolgen van de waarschuwingen kan leiden tot persoonlijk letsel en/of materiële schade.
- Controleer het loopwerk, de overbrenging, de wielen en de balk voor gebruik. Controleer met name of bouten en moeren zijn aangedraaid.
- Smeer de wielen, de as en het loopvlak van de balk. De wielas moet eerst worden gereinigd met petroleum en vervolgens worden gesmeerd.
- Controleer dat de werktemperatuur tussen -10 °C en +50 °C ligt.
- Gebruik het loopwerk niet in corrosieve omgevingen of op plaatsen met explosiegevaar.
- Gebruik geen wielen met cilindrische schroefdraad in combinatie met conische flenzen.
- Als het loopwerk geen overbrenging heeft, moet deze worden geduwd, niet getrokken.
- De gebruiker moet getraind zijn in het gebruik van het loopwerk.
- Niemand, ook de gebruiker niet, mag zich onder het loopwerk bevinden als er een last aan het blok hangt. Risico op persoonlijk letsel en materiële schade.

# TECHNISCHE GEGEVENS

| | |
|---|---|
| Max. belasting | 1.000 kg |
| Breedte balk | 68–130 mm |
| Gewicht | 9,5 kg |
| Afmetingen: | |
| A | 242 mm |
| B | 214 mm |
| C | 227 mm |
| D | 118 mm |
| H | 130 mm |

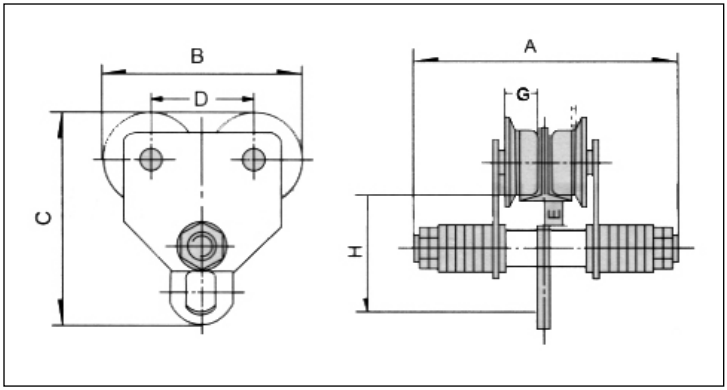


## BESCHRIJVING

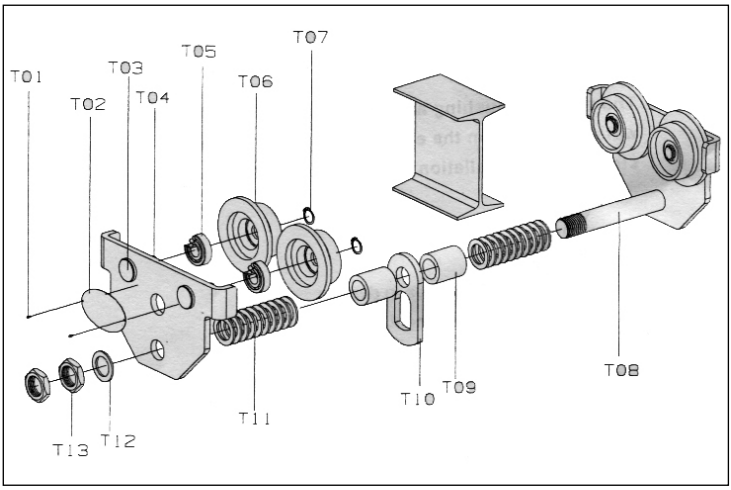


| Onderdeelnr. | Naam | Aantal |
|---|---|---|
| T01 | Klinknagels | 2 |
| T02 | Typeplaatje | 1 |
| T03 | Kogellagers | 4 |
| T04 | Zijplaat A | 2 |
| T05 | Rollager | 4 |
| T06 | Glad wiel | 4 |
| T07 | Borgring | 4 |
| T08 | Stang | 1 |

| | | |
|---|---|---|
| T09 | Stopring | 2 |
| T10 | Ophangplaat | 1 |
| T11 | Afstandsringen | 16 |
| T12 | Buitenste ringen | 2 |
| T13 | Borgmoeren | 4 |

## MONTAGE

De levering bevat twee zijplaten met wielen plus overbrenging en/of gladde wielen, een ophangplaat en montagebeslag zoals ringen en een ophanglus.

1. Meet de spoorbreedte van de balk voordat u het loopwerk monteert.
2. Monteer het loopwerk in eerste instantie op basis van de gemeten balkbreedte. Plaats aan weerszijden van de aanslagring voldoende afstandsringen om de juiste wielbreedte te verkrijgen. De afstand tussen het wiel en de flens mag niet groter zijn dan 1 mm. Voeg indien nodig aan één kant nog een ring toe. De zijplaat en as zorgen voor enige zijdelingse flexibiliteit. Controleer of de schroeven bij de overbrenging en de wielen goed vastzitten en of het gebied correct is gesmeerd.
3. Controleer of de balk horizontaal is. Maximale hellingshoek is 9,5°. Pas de balk aan als de hellingshoek groter is.
4. Monteer het loopwerk op de rand van de balk.
5. Smeer de overbrenging en het loopvlak van de balk om wrijving en slijtage te verminderen.
6. Test het loopwerk met een lichte en normale lading om te controleren of alles correct werkt.

## AANWENDING

**Beoogd gebruik**

Het loopwerk wordt met de hand verplaatst en de wielen lopen in het spoor op een balkrand. Het met de hand bediende loopwerk kan worden gebruikt met verschillende soorten kleinere kranen of gemonteerd worden op een vaste I-balk en gecombineerd worden met een hijsblok/lier. Het loopwerk kan worden gebruikt voor zwaar tillen bij veel verschillende werkzaamheden.