产品型号：PD100U
尺寸: 65x95 mm
材质：80g书写纸
装订：骑马订
印刷: 四色印刷

封底　　　　封面

Model : PD100U

Technical support:
support@maono.com
www.maono.com

EC REP
Company: Qing UG (haftungsbeschränkt)
Address: Undinestr. 7,12203 Berlin Germany
Tel: 004917662179550
E-mail: pmdheinrich@gmail.com

UK REP
Company: CET PRODUCT SERVICE LTD.
Address: Chase Business Centre, 39-41 Chase Side, London N14 5BP United Kingdom
Email: info.cetservice@gmail.com
TEL: +447419325266

Made in China

Final clause:
Information and data contained in this manual are subject to change without notice in advance.

V1.0_20220818

maono

USB DYNAMIC MICROPHONE

Thank you for purchasing this product. Before using the product, read through the user manual to ensure that you will use the product correctly. Please keep this manual for future reference.

User Manual

CONTENTS

English 01-10
Deutsch 11-20
日本語 21-30
中文简体 31-40

Safety precaution

Although this product was designed to be used safely, failing to use it correctly may result in an accident. To ensure safety, observe all warnings and cautions while using the product.

■ **Cautions for the product**
- Do not subject the product to strong impact to avoid malfunction.
- Do not disassemble, modify or attempt to repair the product.
- Do not handle the product with wet hands to avoid electric shock or injury.
- Do not store the product under direct sunlight, near heating devices or in a hot, humid or dusty place.
- Do not place the product on an unstable surface to avoid injury or malfunction due to falling or the like.

■ **Notes on use**
- Be sure to read the connected device's user manual before use.
- When the product is used for a long time, the product may become discolored due to ultraviolet light (especially direct sunlight) and wear.
- Make sure to hold the plug when connecting and disconnecting the cable. The cable may become severed or an accident may occur if you pull on the cable itself.
- When using the cable, be careful not to twist it to prevent damage to the cable.
- Do not wind the cable at the base of the plug to prevent a disconnection.
- When plugging the cable into the microphone and the connected device, check that the connector is facing in the correct direction before inserting it straight. Inserting the connector or plug diagonally may cause a malfunction.
- For important recordings, perform a trial recording beforehand to make sure that the sound is recorded correctly.
- Maono will not be liable in any way for any loss or damage to software or data connected to the product.

Packing List

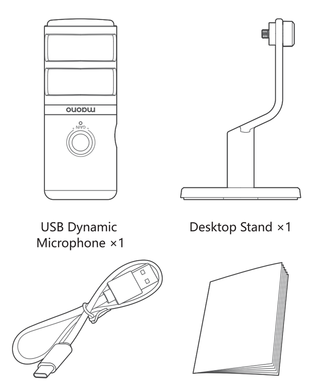

USB-C Audio Cable ×1　　User Manual ×1

Product Description

Maono PD100U is a dynamic microphone that features a cardioid polar pattern to reduce background noise for clean audio. There is a USB Type-C output for connection with computers and phones. Its full-metal body delivers excellent shielding performance and durability. The mic gain knob allows you to adjust the microphone gain level easily. The microphone also includes a metal desktop stand to connect with a boom arm or desktop stand. It features professional-level performance as well as an affordable price, making it an ideal microphone for streaming, gaming, and audio book recording beginners.

Features

- Cardioid polar pattern
- Mic gain control
- USB-C output
- Metal body for shielding electricity interference
- Includes a desktop stand
- Compatible with computers, phones, and tablets

Specification

Microphone Type	Dynamic
Polar Pattern	Cardioid
Frequency Response	60Hz-14kHz
Gain Range	0-28dB
Sensitivity	-48dBFS@1kHz 0dB=1V/Pa
SPL	127dB SPL
Sample Rate/Bit Depth	192kHz/24bit
Audio Output	USB-C

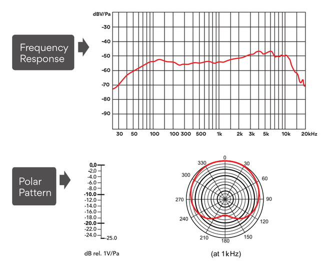

Product Overview

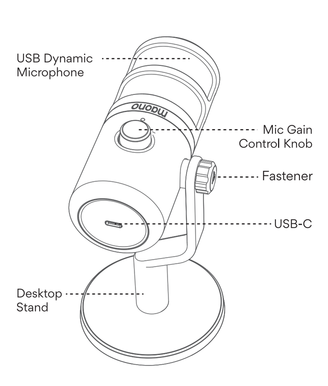

Product usage

Attach the microphone to a desktop stand.

1. Connect the microphone to a USB port device using USB-C cable. USB-C end connects to the microphone, the other end connects to device.

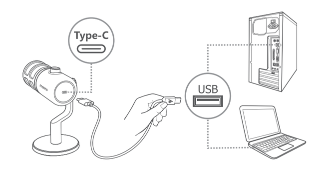

2. Ensure the microphone grill faces audio source.

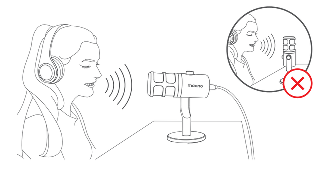

Attach the microphone to a boom arm.

1. Turn the table stand clockwise to uninstall it.
2. Turn the microphone counterclockwise to install microphone to a boom arm.

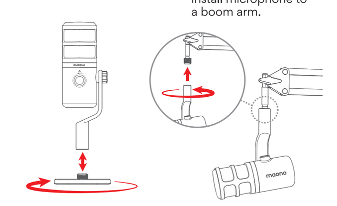

3. Plug USB-C audio cable. Ensure the microphone grill faces audio source.

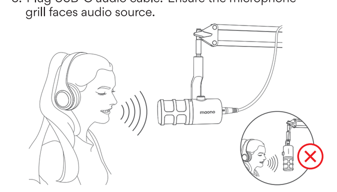

Mic gain control knob

When you are using the microphone, please turn the knob to adjust microphone gain level from 0-28dB according to microphone distance.

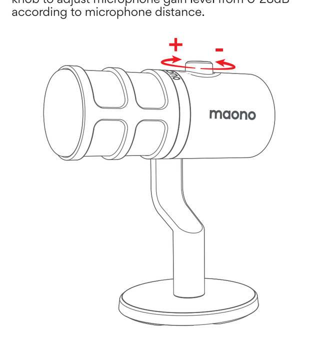

Increase microphone gain
Decrease microphone gain

Windows Setup Guide

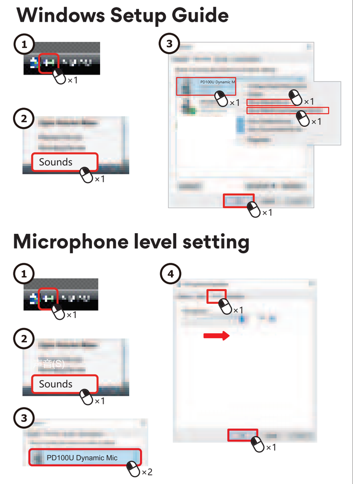

macOS Setup Guide

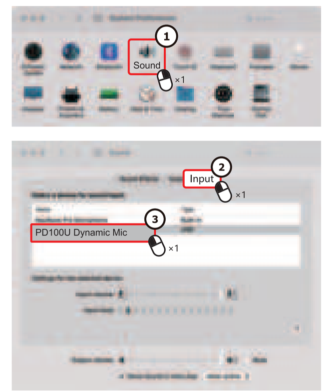

Sicherheitsvorkehrung

Obwohl dieses Produkt für eine sichere Verwendung konzipiert wurde, kann eine unsachgemäße Verwendung zu einem Unfall führen. Um die Sicherheit zu gewährleisten, sollten Sie alle Warn- und Vorsichtshinweise bei der Verwendung des Geräts beachten.

■ **Vorsichtshinweise für das Produkt**
- Setzen Sie das Produkt keinen starken Stößen aus, um Fehlfunktionen zu vermeiden.
- Nehmen Sie das Produkt nicht auseinander, verändern Sie es nicht und versuchen Sie nicht, es zu reparieren.
- Fassen Sie das Produkt nicht mit nassen Händen an, um einen elektrischen Schlag oder Verletzungen zu vermeiden.
- Lagern Sie das Produkt nicht unter direkter Sonneneinstrahlung, in der Nähe von Heizgeräten oder an einem heißen, feuchten oder staubigen Ort.
- Stellen Sie das Gerät nicht auf eine instabile Oberfläche, um Verletzungen oder Fehlfunktionen durch Herunterfallen oder Ähnliches zu vermeiden.

■ **Hinweise zur Verwendung**
- Lesen Sie vor dem Gebrauch unbedingt die Bedienungsanleitung des angeschlossenen Geräts.
- Wenn das Produkt über einen längeren Zeitraum verwendet wird, kann es sich durch ultraviolettes Licht (insbesondere direktes Sonnenlicht) und Abnutzung verfärben.
- Achten Sie darauf, dass Sie den Stecker beim Anschließen und Abziehen des Kabels festhalten. Das Kabel kann durchtrennt werden oder es kann zu einem Unfall kommen, wenn Sie am Kabel selbst ziehen.
- Achten Sie bei der Verwendung des Kabels darauf, es nicht zu verdrehen, um eine Beschädigung des Kabels zu vermeiden.
- Wickeln Sie das Kabel nicht an der Basis des Steckers auf, um eine Unterbrechung der Verbindung zu vermeiden.
- Achten Sie beim Einstecken des Kabels in das Mikrofon und das angeschlossene Gerät darauf, dass der Stecker in die richtige Richtung zeigt, bevor Sie ihn gerade einstecken. Wenn Sie den Stecker diagonal einstecken, kann es zu einer Fehlfunktion kommen.
- Führen Sie bei wichtigen Aufnahmen vorher eine Probeaufnahme durch, um sicherzustellen, dass der Ton korrekt aufgenommen wird.
- Maono haftet in keiner Weise für den Verlust oder die Beschädigung von Software oder Daten in Verbindung mit dem Produkt.

Packliste

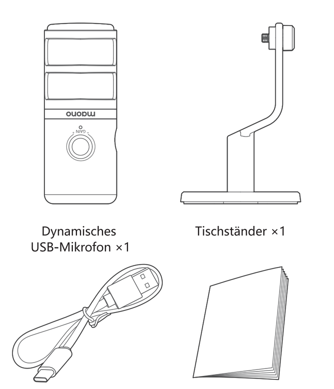

USB-C-Audiokabel ×1　　Benutzerhandbuch ×1

Beschreibung des Produkts

Das Maono PD100U ist ein dynamisches Mikrofon mit Nierencharakteristik, das Hintergrundgeräusche für eine saubere Audioqualität reduziert. Es verfügt über einen USB-Typ-C-Ausgang für die Verbindung mit Computern und Telefonen. Sein Vollmetallgehäuse bietet eine hervorragende Abschirmleistung und Haltbarkeit. Mit dem Mikrofonverstärkungsregler können Sie den Mikrofonverstärkungspegel einfach einstellen. Das Mikrofon enthält auch einen Metall-Tischständer zum Anschluss an einen Galgenarm oder Tischständer. Es bietet professionelle Leistung zu einem erschwinglichen Preis und ist damit ein ideales Mikrofon für Streaming-, Gaming- und Hörbuch-Aufnahme-Anfänger.

Produktmerkmale

- Nierenförmige Richtcharakteristik
- Mikrofonverstärkungsregler
- USB-C-Ausgang
- Metallgehäuse zur Abschirmung von elektrischen Störungen
- Enthält einen Tischständer
- Kompatibel mit Computern, Telefonen und Tablets

Spezifikation

Mikrofon Typ	Dynamic
Richtcharakteristik	Cardioid
Frequenzgang	60Hz-14kHz
Verstärkungsbereich	0-28dB
Empfindlichkeit	-48dBFS@1kHz 0dB=1V/Pa
SPL	127dB SPL
Abtastrate/Bit-Tiefe	192kHz/24bit
Audio-Ausgang	USB-C

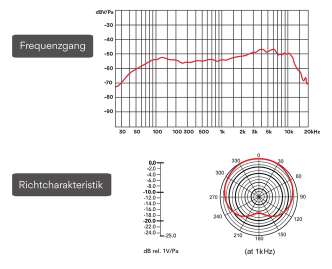

Produktübersicht

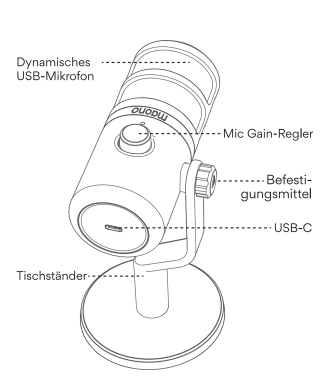

Verwendung des Produkts

Befestigen Sie das Mikrofon an einem Tischständer

1. Schließen Sie das Mikrofon mit dem USB-C-Kabel an ein Gerät mit USB-Anschluss an. Das USB-C-Ende wird mit dem Mikrofon verbunden, das andere Ende mit dem Gerät.

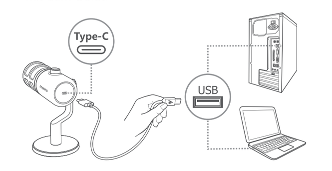

2. Stellen Sie sicher, dass das Mikrofongitter zur Audioquelle zeigt.

Befestigen Sie das Mikrofon an einem Galgenarm

1. Drehen Sie den Tischständer im Uhrzeigersinn, um ihn zu demontieren.
2. Drehen Sie das Mikrofon gegen den Uhrzeigersinn, um das Mikrofon an einem Auslegerarm zu befestigen.

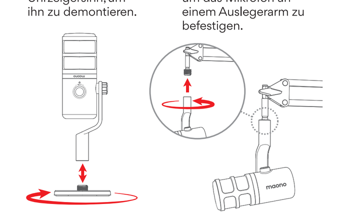

3. Schließen Sie das USB-C-Audiokabel an. Stellen Sie sicher, dass das Mikrofongitter zur Audioquelle zeigt.

Mic Gain-Regler

Wenn Sie das Mikrofon benutzen, drehen Sie bitte den Regler, um den Mikrofonverstärkungspegel von 0-28 dB entsprechend dem Mikrofonabstand einzustellen.

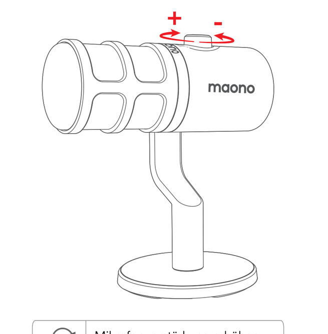

Mikrofonverstärkung erhöhen
Mikrofonverstärkung vermindern

Windows-Einrichtungsleitfaden

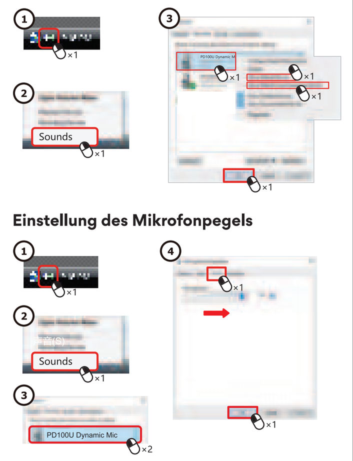

macOS-Einrichtungsleitfaden

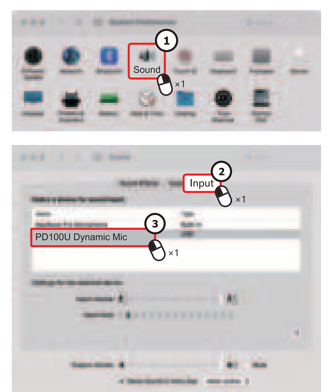

安全声明

本製品は安全使用のために設計されていますが、正しく使用できないと事故につながるおそれがあります。安全を確保するため、製品を使用する際には、すべての注意事項を遵守してください。

■ **製品に関する注意事項**
- 故障の恐れがあるので、製品に強い沖撃を与えないでください。
- 製品に分解、改造または修理を試みないでください。
- 感電やケガの恐れがありますので、濡れた手で製品を取り扱わないでください。
- 直射日光の当たる場所、加熱装置の近く、暑い場所、湿った場所、埃っぽい場所に保管しないでください。
- 損傷や落下などによる故障を避けるため、制品を不安定な表面に置かないでください。

■ **使用に関する注意事項**
- ご利用前には必ず接続されているデバイスのユーザーマニュアルをお読みください。
- 長期間使用すると、紫外線(特に直射日光)や摩耗により変色することがあります。
- ケーブルの接続や切断時には必ずプラグを握ってください。ケーブル自体を引っ張ると、ケーブルが切断されたり、事故が発生することがあります。
- ケーブルを使用する時に、損傷を防ぐためにツイストしないように注意してください。
- 接続切断を防ぐために、プラグの底にケーブルを巻きつけないでください。
- ケーブルをマイクと接続されているデバイスに接続するときは、コネクタが正しい方向を向いていることを確認してから、まっすぐに挿入してください。 コネクタやプラグを斜めに差し込むと故障が可能です。
- 重要な録音については、音声が正確に録音できるように事前に試し録音を行ってください。
- maonoは、製品に接続されたソフトウェアまたはデータの損失または破損に対して一切責任を負いません。

パッケージ内容

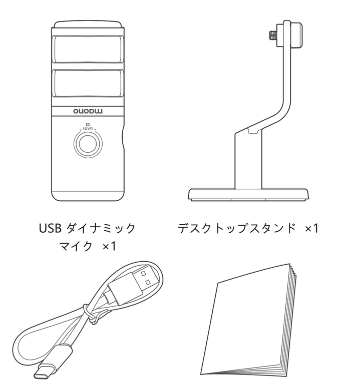

USB-C オーディオケーブル ×1　　ユーザーマニュアル ×1

製品紹介

Maono PD100Uは、バックグラウンドノイズを低減し、クリーンな音声を実現し、カーディオイド極性パターンを採用したダイナミックマイクロホンです。USB Type-C出力があり、パソコンやスマホとの接続が可能です。フルメタルボディの採用により、優れたシールド性能と耐久性を実現しました。マイクゲインノブを搭載し、マイクゲインレベルを簡単に調整することができます。また、ブームアームやデスクトップスタンドと接続するためのメタルデスクトップスタンドを付属しています。プロレベルの性能と手頃な価格を持っています。トリーミングメディア、ゲーム、オーディオブックの録音初心者に最適なマイクとなっています。

製品特徴

- カーディオイド極性パターン
- マイクゲイン調節
- USB-C 出力
- 電気干渉をシールドする金属製ボディ
- デスクトップスタンド
- コンピューター、電話、タブレットPCに対応

製品仕様

マイクタイプ	ダイナミック
極性パターン	カーディオイド型
周波数特性	60Hz-14kHz
ゲイン範囲	0-28dB
入力感度	-48dBFS@1kHz 0dB=1V/Pa
SPL	127dB SPL
サンプルレート/ビット深度	192kHz/24bit
オーディオ出力	USB-C

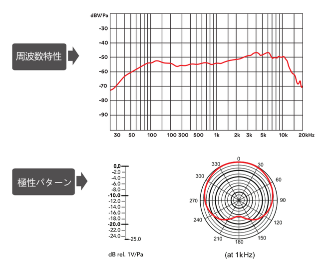

製品概要

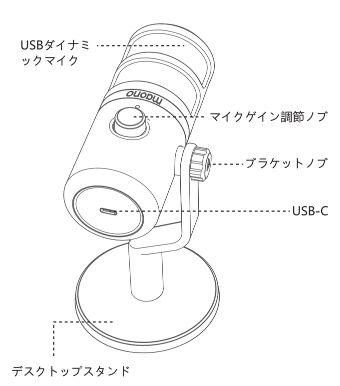

製品使用

卓上スタンドに取り付け方法

1. USB-Cケーブルを使用してマイクをUSBポートデバイスに接続します。 USB-Cの一端をマイクに接続し、もう一端をデバイスに接続します。

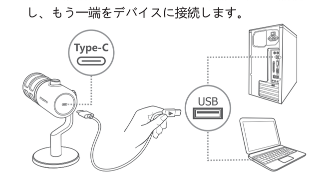

2. マイクグリルがオーディオソースの方を向いていることを確認してください。

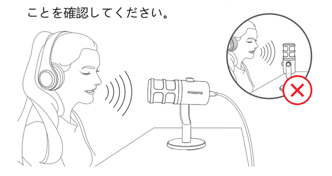

片持ち式スタンドに取り付け方法

1. テーブルスタンドを時計回りに回転させて取り外します。
2. マイクを反時計回りに回して、片持ち式スタンドに取り付けます。

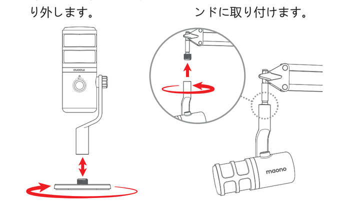

3. USB-Cオーディオケーブルを接続します。マイクグリルがオーディオソースの方を向いていることを確認してください。

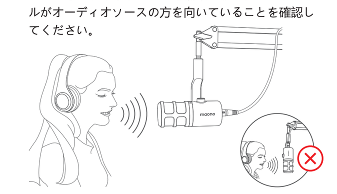

マイクゲイン調節ノブ

マイクを使用する時に、ノブを回してマイクの距離に応じてマイクのゲインレベルを0～28dBに調整してください。

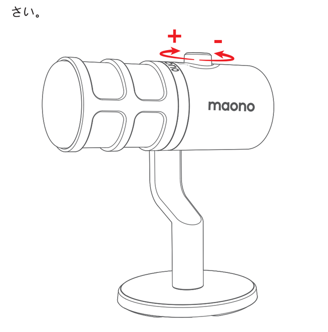

マイクのゲインを上げる
マイクのゲインを下げる

Windowsセットアップガイド

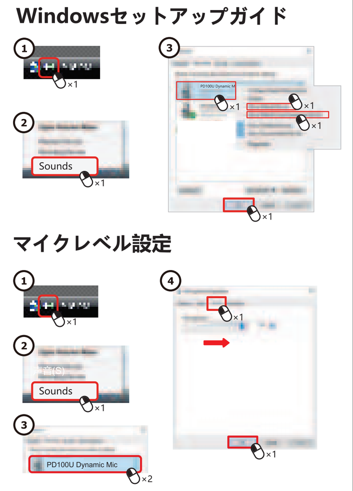

macOSセットアップガイド

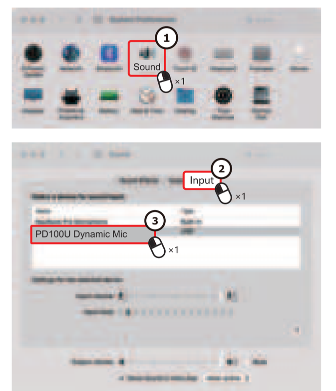

安全声明

虽然本产品的设计目的是为了安全使用，但未能正确使用可能会导致事故。为确保安全，请在使用产品时遵守所有警告和注意事项。

■ **产品注意事项**
- 请勿使产品受到强烈冲击，以免发生故障。
- 请勿拆卸、修改或尝试修理产品。
- 请勿用湿手处理产品，以免触电或受伤。
- 请勿将产品存放在阳光直射下，靠近加热设备或在炎热、潮湿或多尘的地方。
- 请勿将产品放置在不稳定的表面上，以免造成伤害或跌落等导致的故障。

■ **使用注意事项**
- 使用前请务必阅读所连接设备的用户手册。
- 长时间使用本产品时，本产品可能会因紫外线（尤其是阳光直射）和磨损而变色。
- 确保在连接和断开电缆时握住插头。如果拉电缆本身，电缆可能会被切断或发生事故。
- 使用电缆时，请注意不要扭曲，以免损坏电缆。
- 请勿将电缆缠绕在插头底部，以防止断开连接。
- 将电缆插入麦克风和连接的设备时，请先检查连接器的朝向是否正确，然后再笔直插入。对角插入连接器或插头可能会导致故障。
- 对于重要的录音，请事先进行试录音，以便确保正确录制声音。
- Maono对连接到产品的软件或数据所造成的任何损失或损坏概不负责。

包装清单

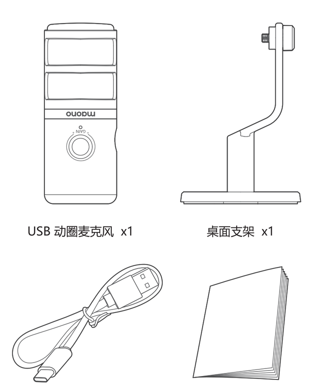

USB-C音频线 x1　　产品说明书 x1

产品介绍

PD100U 是一款专为在电脑、手机上直播场景而设计的麦克风，采用动圈拾音器件，具有指向性好、抑制环境噪音等特点。麦克风增益控制旋钮方便用户根据使用场景调节和匹配增益大小。产品采用USB-C 输出接口，方便与电脑、手机进行连接。优异屏蔽性能的全金属外壳，消除电磁干扰的同时又坚固耐用。产品配套的全金属支架系统，可与悬臂支架连接，也可放置桌面上使用。经过多达6次设计和验证的声学结构，使得PD100U具有专业麦克风才能实现的技术性能，同时较低的售价使PD100U 完全胜任刚进入直播、游戏等应用的用户。

产品特点

- 心形指向
- USB-C输出
- 含支架系统
- 麦克风增益控制
- 电磁屏蔽金属机身
- 兼容电脑、手机、平板

产品参数

麦克风类型	动圈
指向性	心型
频率响应	60Hz-14kHz
增益范围	0-28dB
灵敏度	-48dBFS@1kHz 0dB=1V/Pa
最大声压级	127dB SPL
采样率/位深度	192kHz/24bit
输出接口	USB-C

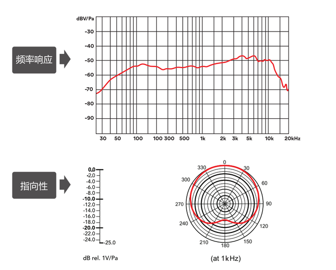

产品概览

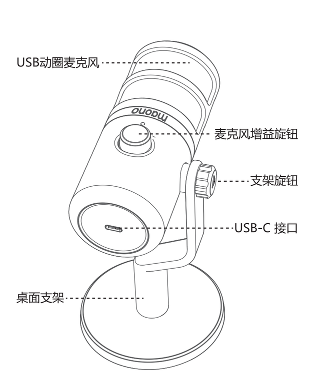

产品的使用

安装在桌面支架上

1. 将音频线的C接口插入麦克风，另一端USB接口连接到具有麦克风输入（均衡输入）的设备。

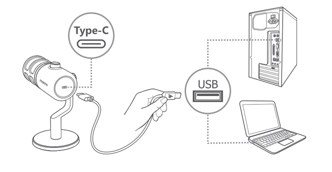

2. 使用时，将麦克风顶部朝向声源。

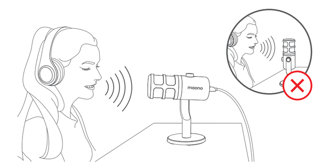

安装在悬臂支架上

1. 顺时针旋转桌面支架底座，并移除。
2. 逆时针旋转麦克风安装在悬臂支架上。
3. 插好USB-C音频线。使用时，将麦克风顶部朝向声源。

增益旋钮功能介绍

用于控制麦克风的增益大小，调节范围0-28dB。
在使用的过程中可根据距离麦克风远近来调节增益大小。

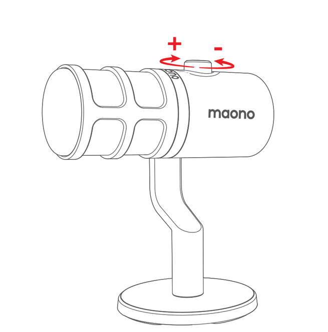

增加麦克风增益　降低麦克风增益

电脑设置指南

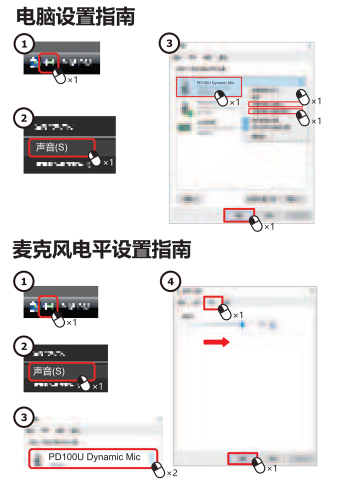

MAC设置指南

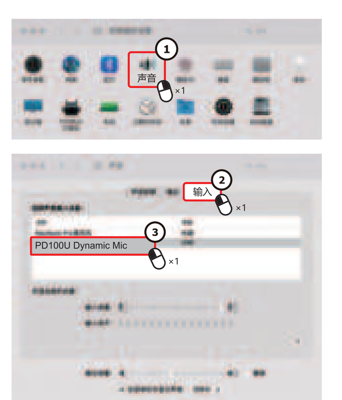

Downloaded from thelostmanual.org