HyperX Cloud Jet
Dual Wireless Gaming Headset

Quick Start Guide

Overview

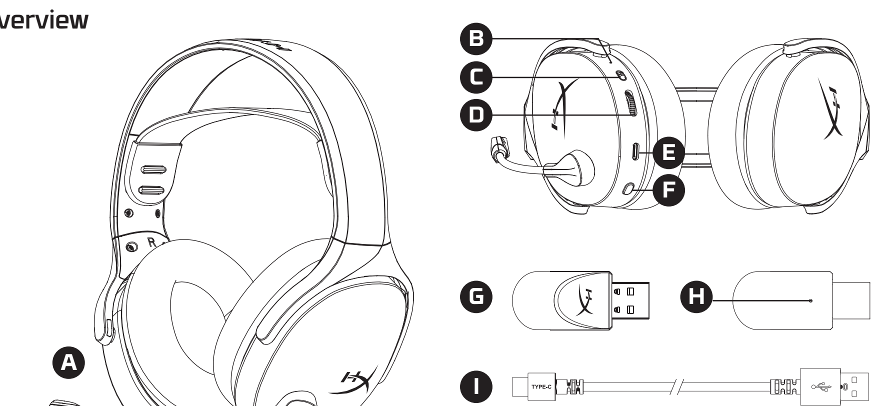

A Swivel-to-mute microphone
B Status LED
C Mode switch
D Volume wheel
E USB-C charge port
F Multifunction button
G USB wireless dongle
H Pairing pin hole
I USB-C to USB-A charge cable

44X0073A

Charging

It is recommended to fully charge your headset before first use.

CHARGE STATUS	STATUS LED
Fully Charged	Solid green
0% — 99%	Breathing green

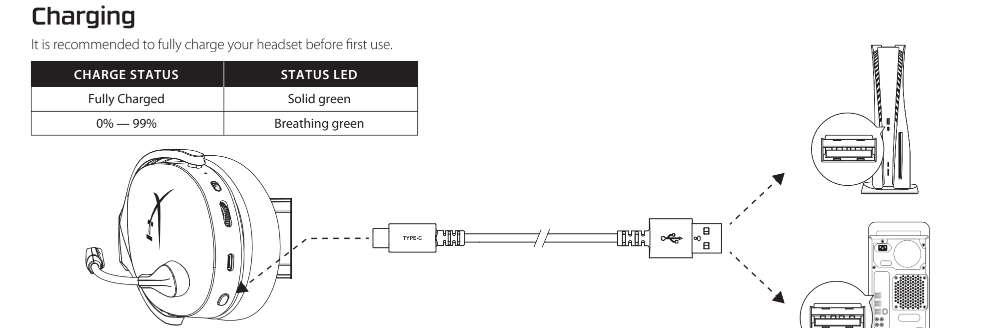

Usage

Adapter Mode
1. Slide mode switch to mode.
2. Connect the USB wireless dongle to a PC or game console.

3. Power **ON** the headset.

Bluetooth Mode
1. Slide mode switch to mode. The headset will flash blue on the first setup.
2. Go to your device Bluetooth settings, search, and connect to "**HyperX Cloud Jet**".

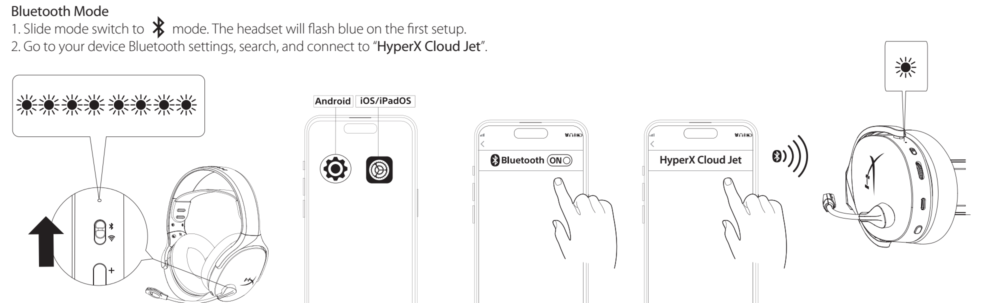

Bluetooth Pairing
1. Slide mode switch to mode. Power **OFF** the headset.
2. Press and hold the multifunction button for 5s. Pairing mode is active when the LED blinks blue and the voice prompts says, "Bluetooth pairing."
3. Go to your device's Bluetooth settings and connect to "**HyperX Cloud Jet**".

Setup

Windows 11
To ensure the headset is configured correctly on the PC, follow the steps below:
1. Right-click on the sound icon in the system tray and select Sound Settings.
2. Set the output device to Headphones [**HyperX Cloud Jet**].
3. Set the input device to Microphone [**HyperX Cloud Jet**].

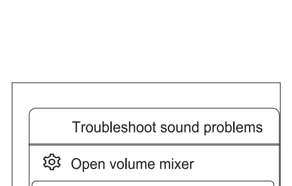

PlayStation 5
Go to the home page and select **Settings > Sound**.
Microphone
• Input Device: USB Headset "**HyperX Cloud Jet**".
Audio Output
• Output Device: USB Headset "**HyperX Cloud Jet**".
• Output to Headphones: **All Audio**.

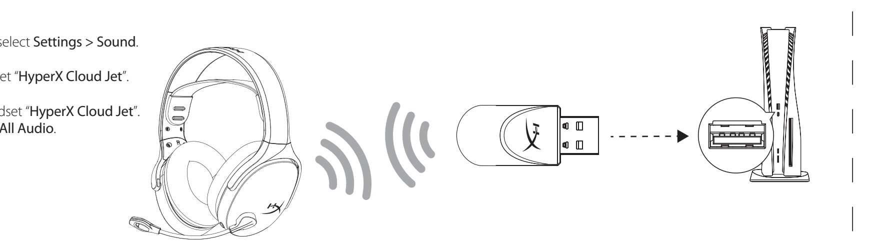

Controls

Status LED

STATUS	LED
Pairing	Adapter Mode: Blinking-fast white Bluetooth Mode: Blinking-fast blue
Searching	Adapter Mode: Blinking white Bluetooth Mode: Blinking blue
Connected	Adapter Mode: Solid white for 5s Bluetooth Mode: Solid blue for 5s
Low Battery	< 10%: Blinking red every 3s

Multifunction Button
• Power on/off - Hold button for 2 seconds to power headset on/off.
• Media controls:
o 1 x Play/Pause
o 2 x Play next song
o 3 x Play previous song

Volume Wheel
• Scroll up and down to adjust volume level.

Swivel-to-Mute Microphone

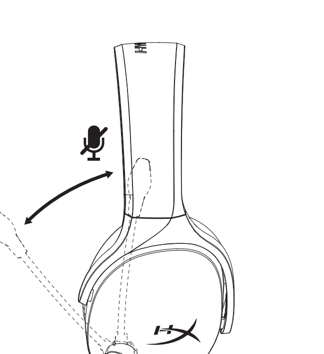

Questions or Setup Issues?

Contact the HyperX support team at **hyperx.com/support**

WARNING: Permanent hearing damage can occur if a headset is used at high volumes for extended periods of time.

Battery Replacement

1. Power **OFF** the headset.
2. Carefully pull the left ear cushion from the headset.
3. Unscrew the 4x Philips screws to separate the driver cover from the left earcup.
4. Gently separate the cover from the earcup to avoid any damage.
5. Locate and remove the battery secured with a connector.
6. Place new battery matching correct pin orientation.
7. Close the driver cover and earcup. Reverse steps 3 and 2. Make sure to push cushion into the slot all around the earcup.
8. Power ON the headset and test for functionality.

FRANÇAIS
Présentation
A - Microphone pivotant à coupure audio automatique
B - Voyant LED de statut
C - Sélecteur de mode
D - Molette de réglage du volume
E - Port de charge USB-C
F - Bouton multifonction
G - Clé USB sans fil
H - Trou pour épingle de jumelage
I - Câble de chargement USB-C vers USB-A
Chargement de la batterie
Il est recommandé de recharger complètement le casque avant sa première utilisation.

NIVEAU DE CHARGE	VOYANT LED DE STATUT
Charge pleine	Vert fixe
0% — 99%	Vert clignotant

Utilisation
Mode adaptateur
1. Activez le mode sur le sélecteur de mode.
2. Connectez la clé USB sans fil à un PC ou à une console de jeu.
3. Allumez le casque.
Mode Bluetooth
1. Basculez vers le mode sur le sélecteur de mode. Le voyant du casque clignote en bleu lors de la première configuration.
2. Accédez aux paramètres Bluetooth de l'appareil pour rechercher et se connecter au casque « **HyperX Cloud Jet** ».
Appairage des dispositifs avec Bluetooth
1. Activez le mode sur le sélecteur de mode. Mettez le casque hors tension.
2. Appuyez sur le bouton multifonction et le maintenir enfoncé pendant 5 secondes. Le mode Appairage est actif lorsque le voyant clignote en bleu et le casque émet un signal vocal : « Bluetooth pairing » (Appairage avec Bluetooth).
3. Accédez aux paramètres Bluetooth de l'appareil pour se connecter au casque « **HyperX Cloud Jet** ».
Configuration
Windows 11
Pour garantir une configuration correcte du casque sur le PC, suivez les étapes ci-dessous :
1. Effectuez un clic droit sur l'icône de son à droite dans la barre des tâches et sélectionnez Paramètres audio.
2. Pour le périphérique de sortie, sélectionnez Casque [**HyperX Cloud Jet**].
3. Pour le périphérique d'entrée, sélectionnez Microphone [**HyperX Cloud Jet**].
PlayStation 5
Accédez à la page d'accueil et sélectionnez **Paramètres > Son**.
Microphone
• Périphérique d'entrée : casque USB « **HyperX Cloud Jet** ».
Sortie audio
• Périphérique de sortie : casque USB « **HyperX Cloud Jet** ».
• Sortie vers le casque : **tout audio**.
Commandes
Voyant LED

ÉTAT	LED
Appairage	Mode adaptateur : clignotement rapide blanc Mode Bluetooth : clignotement rapide bleu
Recherche	Mode adaptateur : clignotement blanc Mode Bluetooth : clignotement bleu
Connecté	Mode adaptateur : blanc fixe pendant 5 secondes Mode Bluetooth : bleu fixe pendant 5 secondes
Batterie faible	< 10 % : rouge clignotant toutes les 3 secondes

Bouton multifonction
• Marche/Arrêt : maintenez le bouton Marche/Arrêt enfoncé pendant environ 2 secondes
• Commandes multimédias
o 1 pression : lecture/pause
o 2 pressions : piste suivante
o 3 pressions : piste précédente
Molette de réglage du volume
• Faites défiler vers le haut ou le bas pour ajuster le volume.
Microphone pivotant à coupure audio automatique
Des questions ou des problèmes de configuration ?
Contactez l'équipe d'assistance HyperX ou consultez le manuel d'utilisation disponible sur le site **hyperx.com/support**
AVERTISSEMENT : l'exposition prolongée à des niveaux sonores élevés peut provoquer une détérioration irréversible de la capacité auditive.
Remplacement de la batterie
1. Mettez le casque hors tension.
2. Retirez avec précaution le coussinet gauche du casque.
3. Dévissez les quatre vis Philips pour retirer la protection du transducteur de l'oreillette gauche.
4. Retirez avec précaution la protection de l'oreillette pour éviter tout dommage.
5. Localisez et retirer la batterie fixée avec un connecteur.

6. Positionnez la nouvelle batterie en respectant la disposition des bornes.
7. Replacez la protection du transducteur et l'oreillette. Répétez les étapes 3 et 2 dans l'ordre inversé et veiller à fixer le coussinet dans les logements tout autour de l'oreillette.
8. Allumez le casque et vérifier son bon fonctionnement.

ITALIANO
Descrizione generale
A - Microfono "swivel-to-mute"
B - LED di stato
C - Selettore della modalità
D - Rotellina del volume
E - Porta di ricarica USB-C
F - Pulsante multifunzione
G - Dongle wireless USB
H - Foro del pulsante di abbinamento
I - Cavo di ricarica da USB-C a USB-A
Ricarica
Prima dell'utilizzo iniziale, è consigliabile effettuare un ciclo di ricarica completo.

STATO DI RICARICA	LED DI STATO
Ricarica completa	Verde fisso
0% — 99%	Verde lampeggiante

Utilizzo
Modalità adattatore
1. Fare scorrere il selettore della modalità verso la modalità .
2. Collegare il dongle wireless USB a un PC o a una console di gioco.
3. Accendere le cuffie (**ON**).
Modalità Bluetooth
1. Fare scorrere il selettore della modalità verso la modalità . Le cuffie lampeggiano in blu durante la prima configurazione.
2. Accedere alle impostazioni Bluetooth del dispositivo, quindi cercare "**HyperX Cloud Jet**" ed effettuare il collegamento.
Collegamento Bluetooth
1. Fare scorrere il selettore della modalità verso la modalità . Spegnere le cuffie (**OFF**).
2. Tenere premuto il pulsante multifunzione per 5 secondi. La modalità di collegamento è attiva quando il LED lampeggia in blu e viene riprodotta l'indicazione vocale "Bluetooth pairing".
3. Accedere alle impostazioni Bluetooth del dispositivo, quindi effettuare il collegamento ad "**HyperX Cloud Jet**".
Configurazione
Windows 11
Per garantire che le cuffie siano configurate correttamente sul PC, seguire questa procedura:
1. Fare clic con il pulsante destro del mouse sull'icona dell'altoparlante nella barra delle applicazioni e selezionare Impostazioni audio.
2. Impostare il dispositivo di uscita sulle cuffie [**HyperX Cloud Jet**].
3. Impostare il dispositivo di ingresso sul microfono [**HyperX Cloud Jet**].
PlayStation 5
Accedere alla home page e selezionare **Impostazioni > Audio**.
Microfono
• Dispositivo di ingresso: Cuffie USB "**HyperX Cloud Jet**"
Uscita audio
• Dispositivo di uscita: Cuffie USB "**HyperX Cloud Jet**"
• Riproduci l'audio tramite le cuffie: **Tutto l'audio**
Controlli
LED di stato

STATO	LED
Collegamento	Modalità adattatore: bianco lampeggiante rapido Modalità Bluetooth: blu lampeggiante rapido
Ricerca	Modalità adattatore: bianco lampeggiante Modalità Bluetooth: blu lampeggiante
Collegamento stabilito	Modalità adattatore: bianco fisso per 5 secondi Modalità Bluetooth: blu fisso per 5 secondi
Batteria in esaurimento	< 10%: rosso lampeggiante ogni 3 secondi

Pulsante multifunzione
• Accensione/spegnimento: tenere premuto il pulsante per 2 secondi per accendere/spegnere le cuffie.
• Controlli multimediali
o 1x riproduzione/pausao
o 2x riproduzione del brano successivo
o 3x riproduzione del brano precedente
Rotellina del volume
• Scorrere verso l'alto e il basso per regolare il volume.
Microfono "swivel-to-mute"
Domande o dubbi sulla configurazione?
Contattare il team dell'assistenza HyperX, oppure consultare il manuale utente all'indirizzo **hyperx.com/support**
AVVERTENZA : L'uso delle cuffie ad alto volume per periodi di tempo prolungati può causare danni permanenti all'udito.
Sostituzione della batteria
1. Spegnere le cuffie (**OFF**).
2. Rimuovere con cautela il cuscinetto auricolare sinistro dalle cuffie.

3. Svitare le 4 viti a stella per separare il coperchio del driver dal padiglione auricolare sinistro.
4. Separare delicatamente il coperchio dal padiglione auricolare per evitare di danneggiarli.
5. Individuare e rimuovere la batteria fissata mediante un connettore.
6. Posizionare la nuova batteria rispettando il corretto orientamento dei terminali.
7. Chiudere il coperchio del driver e il padiglione auricolare. Ripetere i passaggi 3 e 2 in ordine inverso. Inserire accuratamente il cuscinetto nella fessura lungo tutto il padiglione auricolare.
8. Accendere le cuffie (**ON**) e verificarne il funzionamento.

DEUTSCH
Übersicht
A - Per Schwenkmechanismus stummschaltbares Mikrofon
B - Status-LED
C - Modusschalter
D - Lautstärkeregler
E - USB-C-Ladeanschluss
F - Multifunktionstaste
G - USB-Wireless-Dongle
H - Kopplungsöffnung
I - USB-C-an-USB-A-Ladekabel
Laden
Es wird empfohlen, das Headset vor der ersten Verwendung vollständig zu laden.

LADESTATUS	STATUS LED
Voll geladen	Durchgehend grün
0 — 99%	Pulsierend grün

Verwendung
Adaptermodus
1. Stellen Sie den Modusschalter auf den -Modus.
2. Schließen Sie den USB-Wireless-Dongle an einen PC oder an eine Spielekonsole an.
3. Schalten Sie das Headset **ein**.
Bluetooth-Modus
1. Stellen Sie den Modusschalter auf den -Modus. Bei der Ersteinrichtung blinkt das Headset blau.
2. Öffnen Sie die Bluetooth-Einstellungen Ihres Geräts, suchen Sie nach „**HyperX Cloud Jet**" und stellen Sie die Verbindung her.
Bluetooth koppeln
1. Stellen Sie den Modusschalter auf den -Modus. Schalten Sie das Headset **aus**.
2. Drücken Sie die Multifunktionstaste und halten Sie sie 5 Sekunden gedrückt. Der Kopplungsmodus ist aktiv, wenn die LED blau blinkt und die Sprachansage „Bluetooth pairing" (Bluetooth koppeln) erfolgt.
3. Öffnen Sie die Bluetooth-Einstellungen Ihres Geräts und stellen Sie die Verbindung zu „**HyperX Cloud Jet**" her.
Einrichtung
Windows 11
Gehen Sie wie folgt vor, um die richtige Konfiguration des Headsets auf dem PC sicherzustellen:
1. Klicken Sie mit der rechten Maustaste auf das Sound-Symbol in der Systemleiste und wählen Sie „Soundeinstellungen".
2. Wählen Sie als Ausgabegerät Kopfhörer [**HyperX Cloud Jet**].
3. Wählen Sie als Eingabegerät Mikrofon [**HyperX Cloud Jet**].
PlayStation 5
Öffnen Sie die Startseite und wählen Sie **Einstellungen > Ton**.
Mikrofon
• Eingabegerät: USB-Headset „**HyperX Cloud Jet**".
Audioausgabe
• Ausgabegerät: USB-Headset „**HyperX Cloud Jet**".
Ausgabe an Headset: **Gesamtes Audio**.
Steuerungen
Status-LED

STATUS	LED
Kopplung wird vorgenommen	Adaptermodus: Blinkt schnell weiß Bluetooth-Modus: Blinkt schnell blau
Suche	Adaptermodus: Blinkt weiß Bluetooth-Modus: Blinkt blau
Verbunden	Adaptermodus: Leuchtet 5 s dauerhaft weiß Bluetooth-Modus: Leuchtet 5 s dauerhaft blau
Niedriger Akkustand	<10 %: rotes Blinken alle 3 Sek.

Multifunktionstaste
• Ein-/Ausschalten: Halten Sie die Taste 2 Sekunden lang gedrückt, um das Headset ein- bzw. auszuschalten.
• Mediensteuerungen
o 1x Wiedergabe/Pause
o 2x Nächster Song
o 3x Vorheriger Song
Lautstärkeregler
• Drehen Sie das Rad nach oben und unten, um die Lautstärke zu ändern.
Per Schwenkmechanismus stummschaltbares Mikrofon
Fragen oder Probleme bei der Einrichtung?
Wenden Sie sich an das HyperX Support-Team oder lesen Sie sich die

Bedienungsanleitung unter **hyperx.com/support** durch.
WARNUNG : Durch Hören mit Kopfhörern in hoher Lautstärke über einen längeren Zeitraum kann das Gehör dauerhaft geschädigt werden.
Austausch der Batterie
1. Schalten Sie das Headset **aus**.
2. Ziehen Sie das linke Ohrpolster vorsichtig vom Headset ab.
3. Lösen Sie die 4 Kreuzschlitzschrauben, um die Treiberabdeckung von der linken Ohrmuschel zu trennen.
4. Trennen Sie die Abdeckung behutsam von der Ohrmuschel, um Schäden zu vermeiden.
5. Suchen Sie die mit einem Stecker gesicherte Batterie und nehmen Sie sie heraus.
6. Setzen Sie die neue Batterie richtig herum ein, sodass die Pole korrekt ausgerichtet sind.
7. Schließen Sie die Treiberabdeckung und die Ohrmuschel. Führen Sie Schritt 3 und 2 in umgekehrter Reihenfolge aus.. Vergewissern Sie sich, dass das Ohrpolster vollständig in den Schlitz um die Ohrmuschel gedrückt wird.
8. Schalten Sie das Headset **ein** und prüfen Sie seine Funktionsfähigkeit.

POLSKI
Opis urządzenia
A - Mikrofon wyciszany przez podniesienie
B - Wskaźnik stanu LED
C - Przełącznik trybu
D - Pokrętło regulacji głośności
E - Port ładowania USB-C
F - Przycisk wielofunkcyjny
G - Adapter bezprzewodowy USB
H - Otwór przycisku parowania
I - Kabel do ładowania USB-C na USB-A
Ładowanie
Przed rozpoczęciem użytkowania zestawu słuchawkowego zalecamy jego pełne naładowanie.

STAN NAŁADOWANIA	WSKAŹNIK STANU LED
Całkowicie naładowany	Ciągłe świecenie na zielono
Poziom naładowania 0–99%	Miganie na zielono

Obsługa
Tryb adaptera
1. Przesuń przełącznik trybu w tryb .
2. Podłącz bezprzewodowy adapter USB do komputera lub konsoli do gier.
3. **WŁĄCZ** zestaw słuchawkowy.
Tryb Bluetooth
1. Przesuń przełącznik trybu w tryb . Przy pierwszej konfiguracji zestaw słuchawkowy zacznie migać na niebiesko.
2. Przejdź do ustawień Bluetooth w urządzeniu, a następnie wyszukaj i połącz się z „**HyperX Cloud Jet**".
Parowanie Bluetooth
1. Przesuń przełącznik trybu w tryb . **WYŁĄCZ** zestaw słuchawkowy.
2. Naciśnij i przytrzymaj przez 5 sekund przycisk wielofunkcyjny. Tryb parowania jest aktywny, gdy światło LED miga na niebiesko, a powiadomienie głosowe informuje „Bluetooth pairing".
3. Przejdź do ustawień Bluetooth w urządzeniu, a następnie wyszukaj i połącz się z „**HyperX Cloud Jet**".
Konfiguracja
Windows 11
Aby zapewnić poprawną konfigurację zestawu słuchawkowego na komputerze, wykonaj poniższe czynności:
1. Kliknij prawym przyciskiem ikonę dźwięku na pasku zadań systemu i wybierz Ustawienia dźwięku.
2. Ustaw urządzenie wyjściowe na Słuchawki [**HyperX Cloud Jet**].
3. Ustaw urządzenie wejściowe na Mikrofon [**HyperX Cloud Jet**].
PlayStation 5
Przejdź na stronę główną i wybierz **Ustawienia > Dźwięk**.
Mikrofon
• Urządzenie wejściowe: Zestaw słuchawkowy USB „**HyperX Cloud Jet**".
Wyjście audio
• Urządzenie wyjściowe: Zestaw słuchawkowy USB „**HyperX Cloud Jet**".
• Wyjście na słuchawki: **Dźwięk (ogólne)**
Elementy sterujące
Wskaźnik stanu LED

WSKAŹNIK STANU	LED
Parowanie	Tryb adaptera: szybko migające białe światło Tryb Bluetooth: szybko migające niebieskie światło
Wyszukiwanie	Tryb adaptera: migające białe światło Tryb Bluetooth: migające niebieskie światło
Połączenie	Tryb adaptera: świecenie na biało przez 5 s Tryb Bluetooth: świecenie na niebiesko przez 5 s
Niski poziom baterii	< 10%: miganie na czerwono co 3 s

Przycisk wielofunkcyjny
• Włączanie/wyłączanie – naciśnij i przytrzymaj przycisk przez 2 sekundy, aby włączyć lub wyłączyć zestaw słuchawkowy.
• Sterowanie multimediami
o 1 × Odtwarzanie/Pauza
o 2 × Odtwórz następną piosenkę

o 3 × Odtwórz poprzednią piosenkę
Pokrętło regulacji głośności
• Obracaj w górę i w dół, aby dopasować głośność.
Obróć mikrofon, aby go wyciszyć
Masz pytania lub problemy z konfiguracją?
Skontaktuj się z działem pomocy technicznej HyperX lub przeczytaj instrukcję obsługi na stronie **hyperx.com/support**.
OSTRZEŻENIE : zbyt wysoki poziom głośności dźwięku odtwarzanego przez zestaw słuchawkowy przez długi czas może prowadzić do trwałego uszkodzenia słuchu.
Wymiana baterii
1. **WYŁĄCZ** zestaw słuchawkowy.
2. Ostrożnie zdejmij lewą poduszkę słuchawki z zestawu słuchawkowego.
3. Odkręć 4 wkręty krzyżakowe, aby oddzielić obudowę sterownika od lewej poduszki nausznej.
4. Delikatnie odłącz pokrywę od poduszki nausznej, aby uniknąć uszkodzeń.
5. Znajdź i wyjmij baterię zabezpieczoną złączem.
6. Umieść nową baterię przy zachowaniu odpowiedniej orientacji styków.
7. Zamknij pokrywę sterownika i pokrywę nauszną. Przeprowadź krok 3 i 2. Upewnij się, aby wcisnąć poduszkę na miejsce wokół nausznika.
8. **WŁĄCZ** zestaw słuchawkowy i przetestuj jego działanie.

ESPAÑOL
Visión general
A - Micrófono que se gira para silenciar
B - Estado de LED
C - Switch de cambio de modo
D - Rueda de control de volumen
E - Puerto de carga USB-C
F - Botón multifunción
G - Adaptador USB inalámbrico
H - Orificio de pin de emparejamiento
I - Cable de carga USB-C a USB-A
Carga
Se recomienda cargar los auriculares por completo antes de usarlos por primera vez.

ESTADO DE CARGA	ESTADO LED
Carga completa	Verde fijo
0 % al 99 %	Verde parpadeante

Uso
Modo Adaptador
1. Desliza el switch de cambio de modo a modo.
2. Conecta el adaptador USB inalámbrico a una PC o consola de juego.
3. **Enciende** los auriculares.
Modo Bluetooth
1. Desliza el switch de cambio de modo a modo. Los auriculares parpadearán en color azul la primera vez que se configuren.
2. Ve a la configuración de Bluetooth en la computadora. Busca y conecta "**HyperX Cloud Jet**".
Conexión Bluetooth
1. Desliza el switch de cambio de modo a modo. **Apaga** los auriculares.
2. Mantén presionado el botón multifunción durante 5 segundos. El modo de emparejamiento está activo cuando el LED parpadea en azul y las indicaciones de voz dicen "Emparejamiento de Bluetooth".
3. Ve a la configuración de Bluetooth en el dispositivo y conéctate a "**HyperX Cloud Jet**".
Configuración
Windows 11
Para asegurarte que los auriculares estén configurados correctamente en la PC; sigue los siguientes pasos:
1. Haz clic con el botón derecho en el ícono de sonido en la bandeja del sistema y selecciona Configuración de sonido.
2. Configura el dispositivo de salida en Auriculares [**HyperX Cloud Jet**].
3. Configura el dispositivo de entrada en Micrófono [**HyperX Cloud Jet**].
PlayStation 5
Ve a la página de inicio y selecciona **Configuración > Sonido**.
Micrófono
• Dispositivo de entrada: Auricular USB "**HyperX Cloud Jet**".
Salida de audio
• Dispositivo de salida: Auricular USB "**HyperX Cloud Jet**".
• Salida a audífonos: **Todo el audio**.
Controles
Estado del LED

ESTADO	LED
Emparejamiento	Modo Adaptador: blanco parpadeante rápido Modo Bluetooth: azul parpadeante rápido
Buscando	Modo Adaptador: blanco parpadeante Modo Bluetooth: azul parpadeante
Conectado	Modo Adaptador: blanco fijo durante 5 s Modo Bluetooth: azul fijo durante 5 s
Batería baja	<10 %: rojo parpadeante cada 3 s

Botón multifunción
• Botón de encendido y apagado: mantén presionado el botón de los auriculares durante 2 segundos.

• Controles multimedia
o 1 Reproducir/pausar
o 2 Reproducir siguiente canción
o 3 Reproducir canción anterior
Rueda de control de volumen
• Desplázate hacia arriba y abajo para ajustar el nivel de volumen.
Micrófono que se gira para silenciar
¿Tienes alguna pregunta o algún problema con la instalación?
Contacta al equipo de soporte de HyperX o consulta el manual de usuario en **hyperx.com/support**.
ADVERTENCIA : La audición puede sufrir daños permanentes si se usa el auricular a niveles de volumen alto durante períodos prolongados.
Sustitución de la batería
1. **Apaga** los auriculares.
2. Retira con cuidado la almohadilla izquierda de los auriculares.
3. Desatornilla los 4 tornillos Philips para separar la cubierta del controlador de la orejera izquierda.
4. Separa la cubierta de la orejera con cuidado para evitar daños.
5. Ubica y retira la batería asegurada con un conector.
6. Coloca la batería nueva haciendo coincidir la orientación correcta de los pins.
7. Cierra la cubierta del controlador y de la orejera. Invierte los pasos 3 y 2. Asegúrate de empujar la almohadilla dentro de la ranura alrededor de la orejera.
8. **Enciende** los auriculares y prueba su funcionalidad.

PORTUGUÊS
Visão geral
A - Microfone giratório para silenciar
B - LED de status
C - Botão de seleção de modo
D - Botão de volume
E - Porta de carregamento USB-C
F - Botão multifuncional
G - Dongle USB sem fio
H - Microfuro para pareamento
I - Cabo de carregamento USB-C para USB-A
Carregamento
Recomenda-se carregar totalmente o headset antes do primeiro uso.

STATUS DE CARREGAMENTO	STATUS LED
Totalmente carregado	Verde sólido
0% a 99%	Verde intermitente

Uso
Modo do adaptador
1. Deslize o botão de seleção para o modo .
2. Conecte o dongle sem fio USB a um PC ou console de jogos.
3. **Ligue** o headset.
Modo Bluetooth
1. Deslize o botão de seleção para o modo . O headset piscará em azul na primeira configuração.
2. Acesse as configurações de Bluetooth do seu dispositivo, pesquise e conecte a "**HyperX Cloud Jet**".
Emparelhamento Bluetooth
1. Deslize o botão de seleção para o modo . **Desligue** o headset.
2. Mantenha o botão multifuncional pressionado por 5 seg. O modo de emparelhamento está ativo quando o LED pisca em azul e a mensagem de voz diz: "Emparelhamento Bluetooth".
3. Acesse as configurações de Bluetooth do seu dispositivo e conecte a "**HyperX Cloud Jet**".
Instalação
Windows 11
Para verificar se o headset está configurado corretamente no PC, siga estas etapas:
1. Clique com o botão direito do mouse no ícone de som na bandeja do sistema e selecione Configurações de som.
2. Defina o dispositivo de saída como Fones de ouvido [**HyperX Cloud Jet**].
3. Defina o dispositivo de entrada como Microfone [**HyperX Cloud Jet**].
PlayStation 5
Acesse a página inicial e selecione **Configurações > Som**.
Microfone
• Dispositivo de entrada: Headset USB "**HyperX Cloud Jet**".
Saída de áudio
• Dispositivo de saída: Headset USB "**HyperX Cloud Jet**".
• Saída para fones de ouvido: **Todo o áudio**.
Controles
LED de status

STATUS	LED
Pareamento	Modo do adaptador: branco piscando rápido Modo Bluetooth: azul piscando rápido
Pesquisando	Modo do adaptador: branco piscando Modo Bluetooth: azul piscando
Conectado	Modo do adaptador: branco sólido por 5 seg. Modo Bluetooth: azul sólido por 5 seg.
Bateria fraca	< 10%: vermelho piscando a cada 3 seg.

Botão multifuncional
• Ligar/desligar: mantenha o botão pressionado por 2 segundos para ligar/desligar o headset.
• Controles de mídia
o 1 x Reproduzir/Pausar
o 2 x Reproduzir a próxima música
o 3 x Reproduzir a música anterior
Botão de volume
• Role o botão para cima e para baixo para ajustar o nível de volume.
Microfone giratório para silenciar
Dúvidas ou problemas de instalação?
Entre em contato com a equipe de suporte da HyperX ou consulte o manual do usuário em **hyperx.com/support**.
AVISO : em caso de uso prolongado em alto volume, o headset pode causar danos permanentes ao aparelho auditivo.
Substituição da bateria
1. **Desligue** o headset.
2. Puxe cuidadosamente a almofada auricular esquerda do headset.
3. Desaparafuse os 4 parafusos Philips para separar a tampa do driver do fone de ouvido esquerdo.
4. Separe cuidadosamente a capa do fone de ouvido para evitar danos.
5. Localize e remova a pilha presa com um conector.
6. Coloque a nova pilha de acordo com a orientação correta dos pinos.
7. Feche a tampa do driver e o fone de ouvido. Inverta as etapas 3 e 2. Empurre a almofada no slot ao redor do fone de ouvido.
8. **Ligue** o headset e teste suas funções.

ČEŠTINA
Přehled
A - Mikrofon, který se vypíná otočením
B - Stavová kontrolka
C - Přepínač režimu
D - Kolečko pro ovládání hlasitosti
E - Nabíjecí port USB-C
F - Multifunkční tlačítko
G - Bezdrátový USB modul
H - Špendlíkový otvor pro párování
I - Nabíjecí kabel USB-C na USB-A
Nabíjení
Před prvním použitím doporučujeme headset plně nabít.

STAV NABITÍ	STAVOVÁ KONTROLKA
Plně nabito	Svítí zeleně
0–99 %	Bliká zeleně

Použití
Režim adaptéru
1. Posuň přepínač režimu na režim .
2. Připoj bezdrátový USB modul k počítači nebo herní konzoli.
3. Zapni headset.
Režim Bluetooth
1. Posuň přepínač režimu na režim . Headset bude při prvním nastavení blikat modře.
2. Ve svém zařízení přejdi do nastavení Bluetooth, vyhledej zařízení „**HyperX Cloud Jet**" a připoj se k němu.
Párování přes Bluetooth
1. Posuň přepínač režimu na režim . Vypni headset.
2. Stiskni multifunkční tlačítko a podrž jej 5 sekund. Režim párování je aktivní, když kontrolka bliká modře a hlasová výzva říká „Párování Bluetooth".
3. Ve svém zařízení přejdi do nastavení Bluetooth a připoj se k zařízení „**HyperX Cloud Jet**".
Instalace
Windows 11
Aby byl headset v počítači nakonfigurován správně, postupuj podle kroků níže:
1. Klikni pravým tlačítkem myši na ikonu zvuku na systémové liště a vyber Nastavení zvuku.
2. Nastav výstupní zařízení na sluchátka [**HyperX Cloud Jet**].
3. Nastav vstupní zařízení na mikrofon [**HyperX Cloud Jet**].
PlayStation 5
Přejdi na domovskou stránku a vyber **Nastavení > Zvuk**.
Mikrofon
• Vstupní zařízení: USB headset „**HyperX Cloud Jet**".
Zvukový výstup
• Výstupní zařízení: USB headset „**HyperX Cloud Jet**".
• Výstup do sluchátek: **Všechny zvuky**
Ovládání
Stavová kontrolka

STAV	KONTROLKA
Párování	Režim adaptéru: Bliká rychle a bíle Režim Bluetooth: Bliká rychle a modře
Hledání	Režim adaptéru: Bliká bíle Režim Bluetooth: Bliká modře
Připojeno	Režim adaptéru: Svítí bíle po dobu 5 s Režim Bluetooth: Svítí modře po dobu 5 s
Vybitá baterie	<10 %: Bliká červeně po 3 s

Multifunkční tlačítko
• Zapnutí/vypnutí – headset zapneš nebo vypneš přidržením vypínače po dobu 2 sekund.
• Ovládání médií
o 1× Přehrávání/pozastavení
o 2× Přehrát další skladbu
o 3× Přehrát předchozí skladbu
Kolečko pro ovládání hlasitosti
• Hlasitost upravíš posunutím kolečka nahoru a dolů.
Mikrofon, který se vypíná otočením
Otázky nebo problémy s nastavením?
Kontaktuj tým podpory HyperX nebo si přečti uživatelskou příručku na **hyperx.com/support**
VAROVÁNÍ: Pokud headset používáš po delší dobu při vysoké hlasitosti, může dojít k trvalému poškození sluchu.
Výměna baterie
1. Vypni headset.
2. Opatrně z headsetu vyjmi levý náušník.
3. Odšroubuj čtyři šrouby Philips, aby bylo možné sundat kryt ovladače z levého náušníku.
4. Opatrně sundej kryt z náušníku, aby nedošlo k poškození.
5. Najdi a vyjmi baterii připevněnou konektorem.
6. Novou baterii umísti tak, aby její kontakty byly na správné straně.
7. Zavři kryt ovladače a náušník. Našroubuj šrouby z kroku 3 a nasaď náušník z kroku 2. Zatlač polštářek do štěrbiny kolem náušníku.
8. Zapni headset a vyzkoušej, jestli funguje.

УКРАЇНСЬКА
Огляд
A - Поворотний мікрофон з функцією вимкнення звуку
B - LED-індикатор
C - Перемикач режимів
D - Колесо регулювання гучності
E - Порт зарядки USB-C
F - Багатофункціональна кнопка
G - Бездротовий USB-приймач
H - Отвір кнопки під'єднання приймача
I - Зарядний кабель з USB-C на USB-A
Заряджання
Перед першим використанням рекомендується повністю зарядити гарнітуру.

СТАН ЗАРЯДЖАННЯ	СТАН LED
Повністю заряджено	Постійно горить зелений індикатор
0% — 99%	Миготить зелений індикатор

Використання
Режим адаптера
1. Переключіть перемикач режимів на .
2. Під'єднайте бездротовий USB-приймач до ПК або ігрової консолі.
3. Увімкніть гарнітуру.
Bluetooth-режим
1. Переключіть перемикач режимів на . Під час першого налаштування гарнітура миготить синім.
2. Перейдіть до налаштувань Bluetooth на своєму пристрої, знайдіть пристрій «**HyperX Cloud Jet**» і під'єднайтеся до нього.
Створення пари по Bluetooth
1. Переключіть перемикач режимів на . Вимкніть гарнітуру.
2. Натисніть і утримуйте багатофункціональну кнопку протягом 5 секунд. Режим створення пари активний, якщо миготить синій індикатор і з'явилася голосова підказка «Створення пари по Bluetooth».
3. Перейдіть до налаштувань Bluetooth на своєму пристрої й підключіться до пристрою «**HyperX Cloud Jet**».
Налаштування
Windows 11
Аби переконатися, що гарнітура налаштована на комп'ютері правильно, виконайте наведені нижче дії:
1. Натисніть правою кнопкою миші на значок звуку на панелі задач і виберіть «Налаштування звуку».
2. Виберіть пристрій виведення — навушники [**HyperX Cloud Jet**].
3. Виберіть пристрій введення — мікрофон [**HyperX Cloud Jet**].
PlayStation 5
Перейдіть на головну сторінку й оберіть **Налаштування> Звук**
Мікрофон
• Пристрій введення: USB-гарнітура «**HyperX Cloud Jet**»
Аудіовихід
• Пристрій виведення: USB-гарнітура «**HyperX Cloud Jet**»
• Вихід на навушники: Увесь звук
Елементи керування
LED-індикатор

СТАТУС	СВІТЛОДІОДНИЙ ІНДИКАТОР
З'єднання	Режим адаптера: Швидко миготить білий індикатор Bluetooth-режим: Швидко миготить синій індикатор
Пошук	Режим адаптера: Миготить білий індикатор Bluetooth-режим: Миготить синій індикатор

Під'єднано	Режим адаптера: Світиться білим протягом 5 секунд Bluetooth-режим: Світиться синім протягом 5 секунд
Низький заряд батареї	< 10%: Миготить червоним протягом 3 секунд

Багатофункціональна кнопка
• Увімкнути/вимкнути живлення — утримуйте кнопку протягом 2 секунд, щоб увімкнути/вимкнути гарнітуру
• Елементи керування медіафайлами
o 1 x Відтворення/Пауза
o 2 x Відтворити наступну пісню
o 3 x Відтворити попередню пісню
Колесо регулювання гучності
• Прокручуйте вгору і вниз, щоб відрегулювати рівень гучності.
Поворотний мікрофон з функцією вимкнення звуку
Маєте запитання чи проблеми з налаштуванням?
Зверніться до служби підтримки HyperX або ознайомтеся з посібником користувача на сайті **hyperx.com/support**
ПОПЕРЕДЖЕННЯ: Використання навушників на високій гучності протягом тривалого часу може призвести до незворотного пошкодження слуху.
Заміна батареї
1. Вимкніть гарнітуру.
2. Обережно витягніть лівий амбушур з гарнітури.
3. Щоб від'єднати кришку динаміка від лівого навушника, відкрутіть 4 ґвинтики з хрестоподібною головкою.
4. Обережно від'єднайте кришку від навушника, не пошкодивши їх.
5. Знайдіть та витягніть акумулятор, від'єднавши його від роз'єму.
6. Вставте нову батарею, дотримуючись правильної полярності.
7. Закрийте кришку динаміка і навушник. Повторіть кроки 3 і 2 у зворотному порядку. Впевніться, що амбушур вставлено в паз по всьому периметру навушника.
8. Увімкніть гарнітуру й перевірте, чи вона працює

РУССКИЙ
Обзор
A - Микрофон с отключением поворотом
B - Индикатор состояния
C - Переключатель режима
D - Колесико громкости
E - Разъем USB-C для зарядки
F - Многофункциональная кнопка
G - USB-адаптер беспроводной связи
H - Отверстие для сопряжения
I - Кабель USB-C — USB-A для зарядки
Зарядка
Перед первым использованием рекомендуется полностью зарядить гарнитуру.

СОСТОЯНИЕ ЗАРЯДКИ	ИНДИКАТОР СОСТОЯНИЯ
Полностью заряжена	Горит зеленым
0 — 99%	Пульсирует зеленым

Использование гарнитуры
Режим адаптера
1. Сдвиньте переключатель режима в положение .
2. Подключите USB-адаптер беспроводной связи к ПК или игровой консоли.
3. Включите гарнитуру.
Режим Bluetooth
1. Сдвиньте переключатель режима в положение . При первой настройке индикатор гарнитуры будет мигать синим.
2. Перейдите в настройки Bluetooth вашего устройства. Найдите гарнитуру **HyperX Cloud Jet** и подключитесь к ней.
Сопряжение по Bluetooth
1. Сдвиньте переключатель режима в положение . Выключите гарнитуру.
2. Натисніть і утримуйте багатофункціональну кнопку протягом 5 секунд. Режим створення пари активний, якщо миготить синій індикатор і з'явилася голосова підказка «Створення пари по Bluetooth».
3. Перейдіть до налаштувань Bluetooth на своєму пристрої й підключіться до пристрою «**HyperX Cloud Jet**».
Налаштування
Windows 11
Убедитесь в том, что гарнитура верно настроена на ПК, выполнив следующие действия:
1. Правой кнопкой мыши нажмите значок динамика в области уведомлений и выберите «Параметры звука».
2. В качестве устройства вывода выберите гарнитуру [**HyperX Cloud Jet**].
3. В качестве устройства ввода выберите микрофон [**HyperX Cloud Jet**].
PlayStation 5
Перейдите на главную страницу и выберите **Настройки > Звук**.
Микрофон
• Устройство ввода: USB-гарнитура **HyperX Cloud Jet**.
Вывод звука
• Устройство вывода (Output Device): USB-гарнитура **HyperX Cloud Jet**.
• Вывод на наушники (Output to Headphones): **Все звуки**
Элементы управления
Индикатор состояния

СОСТОЯНИЕ	ИНДИКАТОР
Сопряжение	Режим адаптера: быстро мигает белым Режим Bluetooth: быстро мигает синим
Поиск	Режим адаптера: мигает белым Режим Bluetooth: мигает синим
Подключена	Режим адаптера: горит белым 5 с Режим Bluetooth: горит синим 5 с
Низкий уровень заряда	< 10 %: мигает красным каждые 3 с

Многофункциональная кнопка
• Включение/выключение: удерживайте эту кнопку нажатой 2 секунды, чтобы включить или выключить гарнитуру.
• Управление мультимедиа:
o 1 нажатие: воспроизведение/пауза
o 2 нажатия: следующий трек
o 3 нажатия: предыдущий трек
Колесико громкости
• Прокрутите вверх или вниз, чтобы настроить уровень громкости.
Микрофон с отключением поворотом
Вопросы или проблемы с настройкой?
Свяжитесь со службой поддержки HyperX или посмотрите руководство пользователя на **hyperx.com/support**
ПРЕДУПРЕЖДЕНИЕ: Длительное использование гарнитуры при высокой громкости может вызвать необратимое нарушение слуха.
Замена аккумулятора
1. Выключите гарнитуру.
2. Аккуратно снимите амбушюр с левого наушника.
3. Выкрутите 4 винта Philips, удерживающих крышку драйвера на чашке наушника.
4. Аккуратно снимите крышку, старясь не повредить наушник.
5. Найдите и извлеките аккумулятор, отсоединив его от разъема.
6. Установите новый аккумулятор, соблюдая полярность.
7. Установите на место крышку драйвера и чашку наушника. Выполните шаги 3 и 2 в обратном порядке. Вставьте и надежно закрепите амбушюр по всей окружности.
8. Включите гарнитуру и проверьте, как она работает.

繁體中文
概觀
A - 旋轉切換靜音的麥克風
B - LED 狀態指示燈
C - 模式切換鍵
D - 音量滾輪
E - USB-C 充電埠
F - 多功能鍵
G - USB 無線訊號接收器
H - 配對重置插孔
I - USB-C 轉 USB-A 充電線
充電
首次使用前，建議您先為耳機充滿電。

充電狀態	LED 狀態
充電完成	綠燈恆亮
0%-99%	綠燈閃爍

使用方式
轉接器模式
1. 將模式切換鍵滑動至 模式。
2. 將 USB 無線訊號接收器連接到個人電腦或遊戲主機。
3. 開啟耳機電源。
藍牙模式
1. 將模式切換鍵滑動至 模式。首次設定時，耳機將閃爍藍燈。
2. 進入裝置的藍牙設定，搜尋並連接到「**HyperX Cloud Jet**」。
藍牙配對
1. 將模式切換鍵滑動至 模式。**關閉**耳機電源。
2. 長按多功能鍵 5 秒。當 LED 閃爍藍燈且語音提示播放「藍牙配對中」時，則表示配對模式已啟動。
3. 進入裝置的藍牙設定，搜尋並連接到「**HyperX Cloud Jet**」。
安裝說明
Windows 11
為了確保耳機在電腦上的設定正確，請遵循下列步驟：
1. 以滑鼠右鍵按一下工具列中的聲音圖示，然後選取「音效設定」。
2. 將輸出裝置設為耳機 [**HyperX Cloud Jet**]。
3. 將輸入裝置設為麥克風 [**HyperX Cloud Jet**]。
PlayStation 5
前往首頁並選取設定 > 聲音。
麥克風
• 輸入裝置：USB 耳機組「**HyperX Cloud Jet**」。
音訊輸出
• 輸出裝置：USB 耳機組「**HyperX Cloud Jet**」。
• 輸出至耳機：**所有聲音**。
控制鍵

LED 狀態指示燈

狀態	LED
配對中	轉接器模式：快速閃爍白燈 藍牙模式：快速閃爍藍燈
搜尋中	轉接器模式：閃爍白燈 藍牙模式：閃爍藍燈
已連線	轉接器模式：白燈恆亮 5 秒 藍牙模式：藍燈恆亮 5 秒
電量不足	< 10%：每 3 秒閃爍紅燈

多功能鍵
• 開機/關機——長按 2 秒以開啟/關閉耳機電源。
• 媒體控制鍵
o 按 1 下播放 / 暫停
o 按 2 下播放下一首歌
o 按 3 下播放上一首歌
音量滾輪
• 向上和向下滾動滾輪以調整音量大小。
旋轉切換靜音的麥克風
有任何疑問或設定問題嗎？
請聯絡 HyperX 技術支援團隊，或前往 **hyperx.com/support** 查閱使用者手冊。
警告：如果長時間在高音量下使用耳機，可能導致永久性聽力損傷。
電池更換
1. **關閉**耳機電源。
2. 小心地將左耳墊從耳機中拉出。
3. 取下 4 顆十字螺絲，將驅動單體蓋板與左耳罩分開。
4. 輕輕地將蓋板與耳罩分開，以免造成損壞。
5. 找到並取下用連接器固定住的電池。
6. 依照正確的固定方向放置新電池。
7. 蓋上驅動單體蓋板和耳罩。反向執行步驟 3 及步驟 2。請務必將耳墊確實推入耳罩周圍的插槽中。
8. **開啟**耳機電源，並測試功能是否正常

简体中文
概览
A - 旋转静音麦克风
B - LED 状态指示灯
C - 模式开关
D - 音量滚轮
E - USB-C 充电端口
F - 多功能按钮
G - USB 无线接收器
H - 配对针孔
I - USB-C 转 USB-A 充电线
充电
第一次使用之前，建议将耳机电量充满。

充电状态	LED 状态
电量已满	绿色常亮
0% — 99%	绿色闪烁

使用方法
适配器模式
1. 将模式开关滑动至 模式。
2. 将 USB 无线接收器连接到电脑或游戏机。
3. **打开**耳机电源。
蓝牙模式
1.将模式开关滑动至 模式。首次设置时耳机将闪烁蓝色。
2. 前往您设备的蓝牙设置页面，搜索并连接至“**HyperX Cloud Jet**”。
蓝牙配对
1. 将模式开关滑动至 模式。**关闭**耳机电源。
2. 按住多功能按钮 5 秒。当 LED 闪烁蓝色且语音提示“蓝牙配对”时，配对模式处于活动状态。
3. 前往您设备的蓝牙设置页面，并连接至“**HyperX Cloud Jet**”。
设置
Windows 11
为了确保在电脑上的为耳机进行正确配置，请按照以下步骤操作：
1. 右键单击系统托盘中的声音图标，并选择声音设置。
2. 将输出设备设置为耳机 [**HyperX Cloud Jet**]。
3. 将输入设备设置为麦克风 [**HyperX Cloud Jet**]。
PlayStation 5
转至主页并选择**设置 > 声音**。
麦克风
• 输入设备：USB 耳机“**HyperX Cloud Jet**”。
音频输出
• 输出设备：USB 耳机“**HyperX Cloud Jet**”。
• 输出至耳机：**所有音频**。
控件

LED 状态指示灯

状态	LED
配对	适配器模式：快速闪烁白色 蓝牙模式：快速闪烁蓝色
正在搜索	适配器模式：闪烁白色 蓝牙模式：闪烁蓝色
已连接	适配器模式：白色常亮 5 秒 蓝牙模式：蓝色常亮 5 秒
电量低	< 10%：每隔 3 秒闪烁一次红色

多功能按钮
• 打开/关闭电源 – 按住按钮 2 秒钟打开/关闭耳机电源。
• 媒体控制
o 1 x 播放/暂停
o 2 x 播放下一首歌
o 3 x 播放上一首歌
音量滚轮
• 向上和向下滚动滚轮以调节音量大小。
旋转静音麦克风
有疑问或遇到设置问题？
请联系 HyperX 支持团队或访问以下网站查阅用户手册：
hyperx.com/support
警告：若长时间高音量使用耳机，可能对听力造成永久损害。
电池更换
1. **关闭**耳机电源。
2. 小心地拉下耳机的左耳垫。
3. 拧下 4 颗十字螺丝，以将驱动器盖与左耳罩分开。
4. 轻轻地将盖子与耳罩分开，以避免任何损坏。
5. 找到并取出用连接器固定的电池。
6. 按正确引脚方向放置新电池。
7. 关闭驱动器盖和耳罩。按照相反顺序执行步骤 3 和 2。确保将耳垫推入耳罩周围的槽中。
8. **打开**耳机电源并测试其功能

日本語
各部紹介
A - スイングしてミュートが可能なマイク
B - ステータス LED
C - モードスイッチ
D - 音量調整ホイール
E - USB-C 充電ポート
F - 多機能ボタン
G - USB ワイヤレスドングル
H - ペアリングピンホール
I - USB-C - USB-A 充電ケーブル
充電
ヘッドセットは初回使用前に完全に充電してください。

充電ステータス	ステータス LED
充電完了	点灯（グリーン）
0%～99%	点滅（グリーン）

使用方法
アダプターモード
1. モードスイッチを モードにスライドさせます。
2.パソコンまたはゲーム本体に USB ワイヤレスドングルを接続します。
3. ヘッドセットの電源をオンにします。
Bluetooth モード
1. モードスイッチを モードにスライドさせます。初めてセットアップする際に、ヘッドセットの LED は青色に点滅します。
2. デバイスの Bluetooth の設定に移動し、「**HyperX Cloud Jet**」を検索して接続します。
Bluetooth ペアリング
1. モードスイッチを モードにスライドさせます。ヘッドセットの電源をオフにします。
2. 多機能ボタンを 5 秒間長押しします。LED が青色に点滅し、「Bluetooth pairing」という音声プロンプトが聞こえると、ペアリングモードが有効になります。
3. デバイスの Bluetooth の設定に移動し、「**HyperX Cloud Jet**」に接続します。
セットアップ
Windows 11
ヘッドセットが PC 上で正しく設定されていることを確認するには、次の手順に従います。
1. システムトレイで音声アイコンを右クリックし、［サウンドの設定］を選択します。
2. 出力デバイスをヘッドフォン［**HyperX Cloud Jet**］に設定します。
3. 入力デバイスをマイク［**HyperX Cloud Jet**］に設定します。

PlayStation 5
ホームページに移動して、［設定］>［サウンド］を選択します。
マイク
• 入力機器：USB ヘッドセット「**HyperX Cloud Jet**」
オーディオ出力
• 出力機器：USB ヘッドセット「**HyperX Cloud Jet**」
• ヘッドホンへの出力：すべての音声
コントロール
ステータス LED

ステータス	LED
ペアリング	アダプターモード：高速点滅（白色） Bluetooth モード：高速点滅（ブルー）
検索中	アダプターモード：点滅（白色） Bluetooth モード：点滅（ブルー）
接続済み	アダプターモード：5 秒間点灯（白色） Bluetooth モード：5 秒間点灯（ブルー）
バッテリー残量低下	10% 未満：3 秒ごとに点滅（レッド）

多機能ボタン
• 電源のオン/オフ - ヘッドセットの電源をオン/オフするにはボタンを 2 秒間長押しします。
• メディアコントロール
o 1 回押すと再生/一時停止
o 2 回押すと次の曲を再生
o 3 回押すと前の曲を再生
音量調整ホイール
• 音量レベルを調節するために、上または下に回します。
スイングでミュートが可能なマイク
ご質問、またはセットアップの問題がある場合
HyperX サポートチームにお問い合わせいただくか、
hyperx.com/support にあるユーザーマニュアルを参照してください。
警告：ヘッドセットを大音量で長期間使用した場合、聴覚に恒久的な障害を与える可能性があります。
バッテリーの交換
1. ヘッドセットの電源をオフにします。
2. ヘッドセットから左のイヤークッションを慎重に引き抜きます。
3. 4 本のプラスねじを外して、ドライバーカバーを左のイヤーカップから取り外します。
4. 損傷を防ぐために、カバーをイヤーカップから慎重に取り外します。
5. コネクターで固定されているバッテリーを見つけて取り外します。
6. 新しいバッテリーを正しいピンの向きに合わせて取り付けます。
7. ドライバーカバーとイヤーカップを閉じます。手順 3 と 2 を逆に実行します。イヤーカップの周囲のスロット全体にクッションを押し込んでください。
8. ヘッドセットの電源をオンにして機能をテストします。

한국어
개요
A - 회전식 음소거 마이크
B - 상태 LED
C - 모드 스위치
D - 볼륨 휠
E - USB-C 충전 포트
F - 다기능 버튼
G - USB 무선 동글
H - 페어링 핀 구멍
I - USB-C to USB-A 충전 케이블
충전
첫 사용 전 헤드셋을 완전히 충전하는 것을 권장합니다.

충전 상태	상태 표시 LED
완전 충전됨	깜박임 없는 그린
0~99%	그린으로 깜박임

사용법
어댑터 모드
1. 모드 스위치를 모드로 밉니다.
2. USB 무선 동글을 PC 또는 게임 콘솔에 연결합니다.
3. 헤드셋 전원을 켭니다.
Bluetooth 모드
1. 모드 스위치를 모드로 밉니다. 처음 설정할 때 헤드셋이 블루로 깜박입니다.
2. 장치 Bluetooth 설정으로 이동하여 '**HyperX Cloud Jet**'을 검색하고 연결합니다.
Bluetooth 페어링
1. 모드 스위치를 모드로 밉니다. 헤드셋 **전원을 끕니다.**
2. 다기능 버튼을 5 초 동안 누릅니다. 페어링 모드가 활성화되면 LED 가 블루로 깜박이고 Bluetooth 페어링' 음성 프롬프트가 재생됩니다.
3. 장치의 Bluetooth 설정으로 이동하여 '**HyperX Cloud Jet**' 에 연결합니다.
설정
Windows 11
아래 단계에 따라 PC 에서 헤드셋을 올바르게 구성하세요.
1. 시스템 트레이의 사운드 아이콘을 마우스 오른쪽 버튼으로 클릭하고 사운드

설정을 선택합니다.
2. 출력 장치를 헤드폰 [**HyperX Cloud Jet**]으로 설정합니다.
3. 입력 장치를 마이크 [**HyperX Cloud Jet**]으로 설정합니다.
PlayStation 5
홈페이지에서 **설정 > 사운드**를 선택합니다.
마이크
• 입력 기기: USB 헤드셋 '**HyperX Cloud Jet**'.
오디오 출력
• 출력 기기: USB 헤드셋 '**HyperX Cloud Jet**'.
• 헤드폰으로 출력: **모든 오디오.**
컨트롤
상태 표시 LED

상태	LED
페어링	어댑터 모드: 화이트로 빠르게 깜박임 Bluetooth 모드: 블루로 빠르게 깜박임
검색 중	어댑터 모드: 화이트로 깜박임 Bluetooth 모드: 블루로 깜박임
연결됨	어댑터 모드: 5 초 동안 화이트로 켜짐 Bluetooth 모드: 5 초 동안 블루로 켜짐
배터리 부족	10% 미만: 3 초마다 레드로 깜박임

다기능 버튼
• 전원 켜기/끄기 – 버튼을 2 초 동안 눌러 헤드셋 전원을 켜거나 끕니다.
• 미디어 컨트롤
o 1 회: 재생/일시정지
o 2 회: 다음 노래 재생
o 3 회: 이전 노래 재생
볼륨 휠
• 위아래로 움직여 볼륨을 조정합니다.
회전식 음소거 마이크
질문이 있거나 설치 시 문제가 있나요?
HyperX 지원팀에 연락하거나 hyperx.com/support 에서 사용 설명서를 참조하세요.
경고: 장시간 높은 볼륨으로 헤드셋을 사용할 경우 영구적인 청각 손상이 발생할 수 있습니다.
배터리 교체
1. 헤드셋 **전원을 끕니다.**
2. 헤드셋 왼쪽 이어쿠션을 조심스럽게 당깁니다.
3. Philips 나사 4 개를 풀어 왼쪽 이어컵에서 드라이버 커버를 분리합니다.
4. 손상되지 않도록 이어컵에서 커버를 조심스럽게 분리합니다.
5. 커넥터로 고정된 배터리를 제거합니다.
6. 올바른 핀 방향으로 새 배터리를 배치합니다.
7. 드라이버 커버와 이어컵을 덮습니다. 3 단계와 2 단계를 역순으로 실행합니다. 이어컵 주변의 슬롯에 쿠션을 채워 넣어야 합니다.
8. 헤드셋 **전원을** 켜고 작동하는지 테스트합니다.

عناصر التحكم
مؤشر LED للحالة

الحالة	مؤشر LED
الإقران	وضع المحول: وميض سريع باللون الأبيض وضع Bluetooth: وميض سريع باللون الأزرق
جارٍ البحث	وضع المحول: وميض باللون الأبيض وضع Bluetooth: وميض باللون الأزرق
متصلة	وضع المحول: أبيض ثابت لمدة 5 ثوانٍ وضع Bluetooth: أزرق ثابت لمدة 5 ثوانٍ
انخفاض طاقة البطارية	أقل من 10%: وميض باللون أحمر لمدة 3 ثوانٍ

زر الوظائف المتعددة
• التشغيل/إيقاف التشغيل - اضغط على الزر باستمرار لمدة ثانيتين لتشغيل/إيقاف تشغيل سماعة الرأس.
• أزرار التحكم في الوسائط
• مرة واحدة - التشغيل/إيقاف التشغيل مؤقتًا
• مرتان - تشغيل الأغنية التالية
• 3 مرات - تشغيل الأغنية السابقة
ميكروفون بخاصية التحريك لكتم الصوت
هل لديك أي أسئلة أو مشكلات في الإعداد؟
اتصل بفريق دعم HyperX أو راجع دليل المستخدم على hyperx.com/support
تحذير: قد تحدث إعاقة دائمة للسمع في حالة استخدام سماعة الرأس بمستوى صوت مرتفع لفترات طويلة من الوقت.
استبدال البطاريات
1. قم **بإيقاف تشغيل** سماعة الرأس.
2. انزع بعناية وسادة الأذن اليسرى من سماعة الرأس.
3. فك براغي Philips الأربعة وافصل غطاء وحدة الصوت عن حلقة الأذن اليسرى.
4. افصل برفق الغطاء عن حلقة الأذن لتجنب أي تلف.
5. حدد موقع البطارية المثبتة بموصل وافصلها.
6. ضع البطارية الجديدة مع مراعاة اتجاه التوصيل الصحيح.
7. أغلق غطاء وحدة الصوت وحلقة الأذن. افعل عكس الخطوتين 2 و 3.
وتأكد من إدخال الوسادة في الفتحة حول غطاء الأذن بالكامل.
8. **شغّل** سماعة الرأس واختبر عمل وظائفها

عربي
نظرة عامة
A - ميكروفون بخاصية الرفع لكتم الصوت
B - مؤشر LED للحالة
C - مفتاح الوضع
D - بكرة مستوى الصوت
E - منفذ شحن USB-C
F - زر الوظائف المتعددة
G - دونجل USB لاسلكي
H - ثقب دبوس الإقران
I - كابل شحن USB-C إلى USB-A
الشحن
يُوصى بشحن سماعة الرأس بالكامل قبل الاستخدام لأول مرة.

حالة الشحن	مؤشر LED للحالة
مشحونة بالكامل	أخضر ثابت
0%-99%	وميض أخضر متدرج

الاستخدام
وضع المحول
1. اسحب زر الوضع إلى الوضع .
2. وصّل دونجل USB اللاسلكي بجهاز كمبيوتر أو جهاز تشغيل ألعاب.
3. شغّل سماعة الرأس.
وضع Bluetooth
1. اسحب زر الوضع إلى الوضع . ستومض سماعة الرأس باللون الأزرق عند الإعداد لأول مرة.
2. انتقل إلى إعدادات Bluetooth في الجهاز، وابحث عن "HyperX Cloud Jet" وقم بتوصيلها.
الإقران باستخدام Bluetooth
1. اسحب زر الوضع إلى الوضع . قم **بإيقاف تشغيل** سماعة الرأس.
2. اضغط مع الاستمرار على زر الوظائف المتعددة لمدة 5
باللون الأزرق ويصدر الإشعار الصوتي عبارة "الإقران باستخدام Bluetooth".
3. انتقل إلى إعدادات Bluetooth في الجهاز، وقم بتوصيل "**HyperX Cloud Jet**".
الإعداد
Windows 11
للتأكد من إعداد سماعة الرأس بشكل صحيح على الكمبيوتر الشخصي، اتبع الخطوات التالية:
1. انقر بزر الماوس الأيمن على أيقونة الصوت في لوحة النظام واختر إعدادات الصوت.
2. اضبط جهاز الإخراج على سماعة الرأس [**HyperX Cloud Jet**].
3. اضبط جهاز الإدخال على ميكروفون [**HyperX Cloud Jet**].
PlayStation 5
انتقل إلى الصفحة الرئيسية واختر **الإعدادات > الصوت.**
الميكروفون
جهاز الإدخال: سماعة رأس USB "**HyperX Cloud Jet**".
إخراج الصوت
جهاز الإخراج: سماعة رأس USB "**HyperX Cloud Jet**".
الإخراج إلى سماعات الرأس: **كل الصوت.**

ҚАЗАҚША
Шолу
A - бұру арқылы дыбысын өшіру мүмкіндігі бар микрофон
B - күй индикаторы
C - режим ауыстырып-қосқышы
D - дыбыс деңгейін реттеу дөңгелекшесі
E - USB-C зарядтау порты
F - көпфункциялы түйме
G - USB сымсыз донглы
H - жұптастыру істік саңылауы
I - USB-C – USB-A зарядтау кабелі
Зарядтау
Гарнитураны бірінші рет қолданар алдында оны толық зарядтау ұсынылады.

ЗАРЯДТАУ КҮЙІ	КҮЙ ИНДИКАТОРЫ
Толық зарядталды	Жасыл түспен тұрақты жанады
0 — 99%	Жасыл түспен жылтылдайды

Пайдалану
Адаптер режимі
1. Режим ауыстырып қосқышын режиміне жылжытыңыз.
2. USB сымсыз донглын компьютерге немесе ойын консоліне қосыңыз.
3. Гарнитура қуатын **қосыңыз**.
Bluetooth режимі
1. Режим ауыстырып қосқышын режиміне жылжытыңыз. Бірінші рет орнатқан кезде гарнитура көк түспен жыпылықтайды.
2. Құрылғының Bluetooth параметрлерін ашып, «**HyperX Cloud Jet**» опциясын тауып, оған қосылыңыз.
Bluetooth арқылы жұптасу
1. Режим ауыстырып қосқышын режиміне жылжытыңыз. Гарнитура қуатын **өшіріңіз**.
2. Көпфункциялы түймені басып, 5 секунд басып тұрыңыз. Индикатор көк түспен жыпылықтаған кезде және «Bluetooth pairing» дауыстық нұсқауы естілгенде, жұптастыру режимі белсенді болады.
3. Құрылғының Bluetooth параметрлерін ашып, «**HyperX Cloud Jet**» опциясына қосылыңыз.
Орнату
Windows 11
Гарнитураның параметрлері компьютерде дұрыс реттелгеніне көз жеткізу үшін келесі әрекеттерді орындаңыз:
1. Жүйенің хабарландырулар тақтасындағы дыбыс белгішесін тінтуірдің оң жақ түймесімен басып, «Дыбыс параметрлері» опциясын таңдаңыз.

2. Шығыс құрылғыны «Құлаққаптар» [**HyperX Cloud Jet**] деп орнатыңыз.
3. Кіріс құрылғыны «Микрофон» [**HyperX Cloud Jet**] деп орнатыңыз.
PlayStation 5
Басты бетке өтіп, **Параметрлер > Дыбыс** опциясын таңдаңыз.
Микрофон
• Кіріс құрылғы: «**HyperX Cloud Jet**» USB гарнитурасы.
Аудио шығыс
• Шығыс құрылғы: «**HyperX Cloud Jet**» USB гарнитурасы.
• Құлаққаптарға шығыс: **Барлық аудио**.
Басқару элементтері
Күй индикаторы

КҮЙ	ИНДИКАТОР
Жұптастырылуда	Адаптер режимі: ақ түспен тез жыпылықтау Bluetooth режимі: көк түспен тез жыпылықтау
Іздеуде	Адаптер режимі: ақ түспен жыпылықтау Bluetooth режимі: көк түспен жыпылықтау
Қосылды	Адаптер режимі: ақ түспен 5 с тұрақты жанады Bluetooth режимі: көк түспен 5 с тұрақты жанады
Батарея заряды аз	< 10%: қызыл түспен 3 секунд сайын жыпылықтау

Көпфункциялы түйме
• Қуатты қосу/өшіру – гарнитураны қосу/өшіру үшін түймені 2 секунд басып тұрыңыз.
• Мультимедиалық файл басқару элементтері
o 1 рет: ойнату/тоқтата тұру
o 2 рет: келесі әнді ойнату
o 3 рет: алдыңғы әнді ойнату
Дыбыс деңгейін реттеу дөңгелекшесі
• Дыбыс деңгейін реттеу үшін жоғары және төмен айналдырыңыз.
Сұрақтар немесе параметрлерді реттеуге байланысты мәселелер
HyperX қолдау қызметіне хабарласыңыз немесе **hyperx.com/support** веб-бетіндегі пайдаланушы нұсқаулығын қараңыз.
АБАЙЛАҢЫЗ! Гарнитураны киіп, дыбысты ұзақ уақыт бойы жоғары деңгейде қолданған кезде, есту қабілеті тұрақты зақымдануы мүмкін.
Батареяны ауыстыру
1. Гарнитура қуатын **өшіріңіз**.
2. Гарнитурадан сол жақ құлаққаптың жастықшасын ақырын тартыңыз.
3. Бастиек қақпағын сол жақ құлаққаптан ажырату үшін 4 Phillips бұрандасын бұрап алыңыз.
4. Зақым келтірмеу үшін қақпақты құлаққаптан ақырын бөліңіз.
5. Коннектормен бекітілген батареяны тауып алыңыз.
6. Контактілердің дұрыс бағытын сақтай отырып, жаңа батареяны салыңыз.
7. Бастиек қақпағы мен құлаққапты жабыңыз. 3-ші және 2-ші қадамдарды кері тәртіпте орындаңыз. Жастықшаны құлаққаптың бүкіл периметрі бойынша саңылауға салыңыз.
8. Гарнитура қуатын **қосып**, оның жұмысын тексеріңіз.

TÜRKÇE
Genel Bakış
A - Döndürerek sessize alınan mikrofon
B - Durum LED'i
C - Mod anahtarı
D - Ses seviyesi tekerleği
E - USB-C şarj bağlantı noktası
F - Çok fonksiyonlu düğme
G - USB kablosuz alıcı
H - Eşleştirme pim deliği
I - USB-C - USB-A şarj kablosu
Şarj
Kulaklığı ilk kullanımdan önce tamamen şarj etmeniz önerilir.

ŞARJ DURUMU	DURUM LED
Tam Dolu	Sabit yeşil
%0 - %99	Yükselip alçalan yeşil

Kullanım
Adaptör Modu
1. Mod anahtarını moduna getirin.
2. USB kablosuz alıcıyı PC'ye veya oyun konsoluna bağlayın.
3. Kulaklığın gücünü **AÇIN**.
Bluetooth Modu
1. Mod anahtarını moduna getirin. İlk kurulumda kulaklık mavi yanıp söner.
2. Cihazınızın Bluetooth ayarlarına gidin, "**HyperX Cloud Jet**" öğesini bulun ve bağlanın.
Bluetooth Eşleştirme
1. Mod anahtarını moduna getirin. Kulaklığın gücünü **KAPATIN**.
2. Çok fonksiyonlu düğmeyi 5 saniye basılı tutun. LED mavi renkte yanıp sönerken "Bluetooth eşleştiriliyor" sesli komutu verildiğinde eşleştirme modu etkindir.
3. Cihazınızın Bluetooth ayarlarına gidin ve "**HyperX Cloud Jet**" öğesine bağlanın.
Kurulum
Windows 11
Mikrofonlu kulaklığın PC'de doğru yapılandırıldığından emin olmak için şu adımları izleyin:

1. Bildirim alanındaki ses simgesine sağ tıklayın ve Ses Ayarları öğesini seçin.
2. Çıkış cihazını Kulaklık [**HyperX Cloud Jet**] olarak ayarlayın.
3. Giriş cihazını Mikrofon [**HyperX Cloud Jet**] olarak ayarlayın.
PlayStation 5
Ana sayfaya gidin ve **Ayarlar > Ses** öğelerini seçin.
Mikrofon
• Giriş Cihazı: USB Kulaklık "**HyperX Cloud Jet**".
Ses Çıkışı
• Çıkış Cihazı: USB Kulaklık "**HyperX Cloud Jet**".
• Kulaklık Çıkışı: **Tüm Sesler**.
Kontroller
Durum LED'i

DURUM	LED
Eşleştirme	Adaptör Modu: Beyaz renkte hızlı yanıp söner Bluetooth Modu: Mavi renkte hızlı yanıp söner
Arama	Adaptör Modu: Beyaz renkte yanıp söner Bluetooth Modu: Mavi renkte yanıp söner
Bağlandı	Adaptör Modu: 5 sn sabit beyaz Bluetooth Modu: 5 sn sabit mavi
Düşük Pil	<%10: 3 saniyede bir kırmızı yanıp söner

Çok Fonksiyonlu Düğme
• Gücü açma/kapama - Kulaklığı açmak/kapamak için düğmeyi 2 saniye basılı tutun.
• Medya denetimleri
o 1 x Oynat/Duraklat
o 2 x Sonraki şarkıyı oynat
o 3 x Önceki şarkıyı oynat
Ses Seviyesi Tekerleği
• Ses seviyesini ayarlamak için yukarı veya aşağı doğru kaydırın.
Döndürerek Sessize Alınan Mikrofon
Sorularınız var mı? Kurulum sorunları yaşıyor musunuz?
HyperX destek ekibiyle iletişime geçin veya **hyperx.com/support** adresindeki kullanım kılavuzuna göz atın.
UYARI: Kulaklık yüksek ses seviyelerinde uzun süre kullanıldığında kalıcı işitme bozuklukları oluşabilir.
Pili Değiştirme
1. Kulaklığın gücünü **KAPATIN**.
2. Sol kulaklık süngerini dikkatle çekerek kulaklıktan çıkarın.
3. Sürücü kapağını sol kulaklıktan ayırmak için 4 adet yıldız vidayı sökün.
4. Herhangi bir hasarı önlemek için kapağı kulaklıktan yavaşça ayırın.
5. Bir konektörle sabitlenmiş pili bulup çıkarın.
6. Yeni pilin pimlerinin doğru yönde olmasına dikkat edin.
7. Sürücü kapağını ve kulaklığı kapatın. 3. ve 2. adımları tersinden uygulayın. Süngeri kulaklığın çevresini saran yuvanın içine iterek yerleştirdiğinizden emin olun.
8. Kulaklığın gücünü **AÇIN** ve işlevselliğini test edin

BAHASA INDONESIA
Gambaran Umum
A - Mikrofon yang dapat diputar untuk membisukan suara
B - LED status
C - Roda volume
D - Ses seviyesi tekerleği
E - Port pengisi daya USB-C
F - Tombol multifungsi
G - Dongle nirkabel USB
H - Lubang pin penyambungan
I - Kabel pengisi daya USB-C ke USB-A
Pengisian Daya
Sebaiknya isi daya headset hingga penuh sebelum digunakan untuk pertama kalinya.

STATUS DAYA	STATUS LED
Terisi Penuh	Hijau stabil
0% — 99%	Menyala hijau

Penggunaan
Mode Adaptor
1. Geser pengalih mode ke mode .
2. Sambungkan dongle nirkabel USB ke PC atau konsol game.
3. **Nyalakan** headset.
Mode Bluetooth
1. Geser pengalih mode ke mode . Headset akan berkedip biru saat penyiapan pertama kali.
2. Buka pengaturan Bluetooth di perangkat Anda, cari dan hubungkan ke "**HyperX Cloud Jet**".
Penyambungan Bluetooth
1. Geser pengalih mode ke mode . **MATIKAN** headset.
2. Tekan dan tahan tombol multifungsi selama 5 detik. Mode penyambungan akan aktif ketika LED berkedip biru dan perintah suara mengatakan, "Bluetooth pairing".
3. Buka pengaturan Bluetooth di perangkat Anda dan hubungkan ke "**HyperX Cloud Jet**".
Penyiapan
Windows 11

Untuk memastikan headset dikonfigurasikan dengan benar pada PC, ikuti langkah-langkah di bawah ini:
1. Klik kanan ikon suara di baki sistem, lalu pilih Sound Settings.
2. Atur perangkat output ke Headphones [**HyperX Cloud Jet**].
3. Atur perangkat input ke Microphone [**HyperX Cloud Jet**].
PlayStation 5
Buka halaman beranda, lalu pilih **Settings > Sound**.
Mikrofon
• Input Device: USB Headset "**HyperX Cloud Jet**".
Audio Output
• Output Device: USB Headset "**HyperX Cloud Jet**".
• Output to Headphones: **All Audio**.
Kontrol
LED status

STATUS	LED
Penyambungan	Mode Adaptor: Berkedip putih cepat Mode Bluetooth: Berkedip biru cepat
Mencari	Mode Adaptor: Berkedip putih Mode Bluetooth: Berkedip biru
Terhubung	Mode Adaptor: Putih stabil selama 5 detik Mode Bluetooth: Biru stabil selama 5 detik
Baterai Rendah	< 10%: Berkedip merah setiap 3 detik

Tombol Multifungsi
• Menyalakan/mematikan daya - Tahan tombol selama 2 detik untuk menyalakan/mematikan headset.
• Kontrol media
o 1 x Putar/Jeda
o 2 x Mainkan lagu berikutnya
o 3 x Mainkan lagu sebelumnya
Roda Volume
• Gulir ke atas dan ke bawah untuk menyesuaikan level volume.
Mikrofon yang dapat diputar untuk membisukan suara
Ada Pertanyaan atau Masalah Penyiapan?
Hubungi tim dukungan HyperX atau lihat panduan pengguna di
hyperx.com/support.
PERINGATAN: Kerusakan pendengaran secara permanen dapat terjadi jika headset digunakan dengan volume tinggi untuk waktu lama.

Mengganti Baterai
1. **MATIKAN** headset.
2. Tarik bantalan telinga kiri dari headset dengan berhati-hati.
3. Buka 4 sekrup Philips untuk melepaskan tutup driver dari earcup kiri.
4. Lepaskan tutup dari earcup secara perlahan untuk menghindari kerusakan.
5. Cari dan keluarkan baterai yang diamankan dengan sebuah konektor.
6. Pasang baterai baru sesuai dengan arah pin yang benar.
7. Tutup kembali tutup driver dan earcup. Balik langkah 3 dan 2. Pastikan untuk menekan bantalan ke slot di sekeliling earcup.
8. **NYALAKAN** headset dan tes apakah headset berfungsi dengan baik.

Battery/TX Power Info

Battery Information
Battery Type: 3.7V, 300mAh Li-ion Battery, 1.11Wh **Rechargeable battery can be replaced by user**
Radio Technology
Frequency Bands: Bluetooth, 2.4GHz
Frequency and TX Power Information
Maximum Transmit Power EIRP (mW): Headset: ≤ 10mW USB Wireless Dongle: ≤ 10mW

3 – 15 W
The power delivered by the charger must be between min [3] Watts required by the radio equipment, and max [15] Watts in order to achieve the maximum charging speed.

Мощността, подавана от зарядното устройство, трябва да бъде от минимум [3] W, необходима на радиосъоръжението, до максимум [15] W за достигането на максимална скорост на зареждане.

Příkon dodávaný nabíjecím zařízením musí být mezi minimálně [3] watty požadovanými rádiovým zařízením a maximálně [15] watty nezbytnými k dosažení maximální rychlosti nabíjení.

Opladerens effekt skal være mellem minimum [3] W, som radioudstyret kræver, og maksimalt [15] W for at opnå maksimal opladningshastighed.

Die Leistung des Ladegeräts muss von einer von der Funkanlage benötigten Mindestleistung von [3] Watt bis zu einer zum Erreichen der maximalen Ladegeschwindigkeit benötigten Höchstleistung von [15] Watt reichen.

η ισχύς που παρέχεται από τον φορτιστή πρέπει να είναι μεταξύ [3] βατ (ελάχιστη) που απαιτείται από τον ραδιοεξοπλισμό και [15] βατ (μέγιστη) για την επίτευξη της μέγιστης ταχύτητας φόρτισης.

La potencia suministrada por el cargador debe ser de entre un mínimo de [3] vatios requeridos por el equipo radioeléctrico y un máximo de [15] vatios a fin de alcanzar la máxima velocidad de carga.

laadija võimsus peab olema vahemikus minimaalselt [3] vatti, mis on raadioseadme nõutav võimsus, ja maksimaalselt [15] vatti, et saavutada maksimaalne laadimiskiirus.

Laturin syöttämän tehon on oltava radiolaitteen lataukseen tarvittavan vähimmäistehon [3] wattia ja suurimmalla latausnopeudella lataamiseen tarvittavan enimmäistehon [15] wattia välillä.

La puissance fournie par le chargeur doit être entre, au minimum, [3] Watts requis par l'équipement radioélectrique et, au maximum, [15] Watts pour atteindre la vitesse de chargement maximale.

An chumhacht arna soláthar leis an luchtaire, ní mór di a bheith idir [3] Vata ar a laghad, a theastaíonn ón trealamh raidió, agus [15] Vata ar a mhéad chun an luas uasta luchtúcháin a bhaint amach.

Snaga koju isporučuje punjač mora iznositi između najmanje [3] vata koji su potrebni radijskoj opremi i najviše [15] vata kako bi se postigla najveća brzina punjenja.

La potenza fornita dal caricabatteria deve essere tra min [3] watt richiesta dall'apparecchiatura radio e max [15] watt per raggiungere la massima velocità di ricarica.

Lādētāja nodrošinātajai jaudai ir jābūt robežās starp [3] vatiem, kas ir radioiekārtai vajadzīgā minimālā jauda, un [15] vatiem, kas ir radioiekārtai vajadzīgā maksimālā jauda, lai sasniegtu maksimālo uzlādes ātrumu.

Kroviklio tiekiama galia turi būti ne mažesnė kaip [3] vatų, reikalingų radijo įrenginiui, ir ne didesnė kaip [15] vatų, kad būtų pasiektas didžiausias įkrovimo greitis.

A töltő által szolgáltatott teljesítménynek a rádióberendezés működtetéséhez szükséges minimum [3] watt és a maximális töltési sebesség eléréséhez szükséges maximum [15] watt között kell Lennie.

Il-potenza mwassla miċċarġer trid tkun bejn minimu [3] Watts meħtieġa mit-tagħmir tar-radju, u massimu [15] Watts biex tinkiseb il-veloċità massima tal-iċċarġjar.

Het door de lader geleverde vermogen moet tussen minimaal [3] watt (zoals vereist door de radioapparatuur) en maximaal [15] watt liggen om de maximale oplaadsnelheid te bereiken.

Moc dostarczana przez ładowarkę musi wynosić między minimalnie [3] W wymaganych przez urządzenie radiowe a maksymalnie [15] W, aby osiągnąć maksymalną prędkość ładowania.

A potência fornecida pelo carregador tem de se situar entre um mínimo de [3] Watts exigidos pelo equipamento de rádio e um máximo de [15] Watts para que a velocidade de carregamento máxima seja atingida.

Puterea furnizată de încărcător trebuie să se situeze între minimum [3] wați, de care are nevoie echipamentul radio, și maximum [15] wați pentru a atinge viteza maximă de încărcare.

Výkon nabíjačky musí byť najmenej [3] wattov požadovaných rádiovým zariadením a najviac [15] wattov, aby sa dosiahla maximálna rýchlosť nabíjania.

Moč, ki jo dovaja polnilnik, mora biti med najmanj [3] vatov, ki jih potrebuje

radijska oprema, in največ [15] vatov, da se doseže najvišja hitrost polnjenja.

Den effekt som levereras av laddaren måste ligga mellan minst [3] watt och maximalt [15] watt, vilket krävs för att ladda radioutrustningen i högsta laddningshastighet.

Aflið sem hleðslutækið veitir verður að vera á bilinu milli þess lágmarksafls [3] (W) sem þráðlausi fjarskiptabúnaðurinn þarf og þess hámarksafls [15] (W) sem þarf til að ná hámarkshleðsluhraða"

Die Leistung des Ladegeräts muss von einer von der Funkanlage benötigten Mindestleistung von [3] Watt bis zu einer zum Erreichen der maximalen Ladegeschwindigkeit benötigten Höchstleistung von [15] Watt reichen.

Şarj aletinden iletilen güç en az [3] Watt ve en çok [15] Watt olmalıdır

Radiation Exposure Statement
The product complies with the FCC portable RF exposure limit set forth for an uncontrolled environment and are safe for intended operation as described in this manual. The further RF exposure reduction can be achieved if the product can be kept as far as possible from the user body or set the device to lower output power if such function is available.
Radiation Exposure Statement
The product comply with the Canada portable RF exposure limit set forth for an uncontrolled environment and are safe for intended operation as described in this manual. The further RF exposure reduction can be achieved if the product can be kept as far as possible from the user body or set the device to lower output power if such function is available.
Déclaration d'exposition aux radiations
Le produit est conforme aux limites d'exposition pour les appareils portables RF pour les Etats-Unis et le Canada établies pour un environnement non contrôlé.
Le produit est sûr pour un fonctionnement tel que décrit dans ce manuel. La réduction aux expositions RF peut être augmentée si l'appareil peut être conservé aussi loin que possible du corps de l'utilisateur ou que le dispositif est réglé sur la puissance de sortie la plus faible si une telle fonction est disponible.

Radiation Exposure Statement (For Wireless Dongle)
The product comply with the ISED portable RF exposure limit set forth for an uncontrolled environment and are safe for intended operation as described in this manual.
To comply with RF exposure requirements, a minimum separation distance of 5 mm must be maintained between the user's body including the antenna.
Déclaration d'exposition aux radiations (For Wireless Dongle)
Le produit est conforme à la limite d'exposition RF portable de la ISED établie pour un environnement non contrôlé et est sans danger pour le fonctionnement prévu, comme décrit dans ce manuel. Pour se conformer aux exigences d'exposition RF, une distance de séparation minimale de 5 mm doit être maintenue entre le corps de l'utilisateur, y compris l'antenne.
Brazil ANATEL statement (Resolution 680)
Este equipamento não tem direito à proteção contra interferência prejudicial e não pode causar interferência em sistemas devidamente autorizados.
IFETEL Statement
La operación de este equipo está sujeta a las siguientes dos condiciones: (1) es posible que este equipo o dispositivo no cause interferencia perjudicial y (2) este equipo o dispositivo debe aceptar cualquier interferencia, incluyendo la que pueda causar su operación no deseada.
Wireless Headset/無線耳機/无线耳机
Regulatory Model/型號/型号: HXHS243
USB Wireless Dongle/USB 無線訊號轉換器/USB无线讯号转换器
Regulatory Model/型號/型号: HXWD244

© Copyright 2024 HP Development Company, L.P. All rights reserved. The HyperX and HyperX logo are trademarks of HP Development Company, L.P. All trademarks are property of their respective owners. / © Copyright 2024 HP Development Company, L.P. Tous droits réservés. HyperX et le logo HyperX sont des marques commerciales de HP Development Company, LP Toutes les marques commerciales sont la propriété de leurs détenteurs respectifs. / HP Inc. 1501 Page Mill Road, Palo Alto, CA 94304, USA. HP REG 23010, 08028 Barcelona, Spain. HP Inc UK Ltd, Regulatory Enquiries, Earley West, 300 Thames Valley Park Drive, Reading, RG6 1PT. Қазақстан: "ЭйчПи Глобал Трэйдинг Би.Ви." компаниясының Қазақстандағы филиалы, Қазақстан Республикасы, 050040, Алматы к., Бостандық ауданы, Әл-Фараби даңғ ылы, 77/7 Телефон/факс: +7 727 356 21 80. HP Inc. 1501 Page Mill Road, Пало -Альто, Каліфорнія 94304, США. 台灣惠普資訊科技股份有限公司 , 台北市南港區經貿二路66號10樓, 電話: 886237899900