PHILIPS

BHA301, BHA303
BHA305, BHA310
BHA313

User manual

Specifications are subject to change without notice
© 2022 Koninklijke Philips N.V.
All rights reserved.

3000.089.4672.1 (20/07/2022)

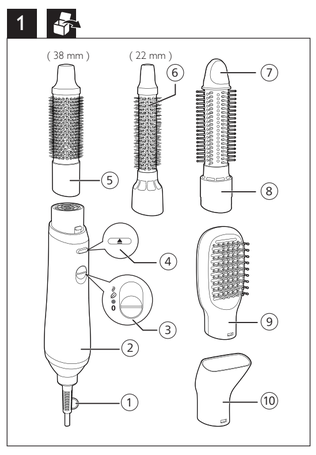

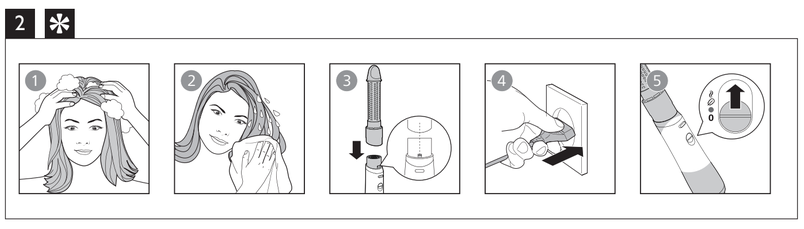

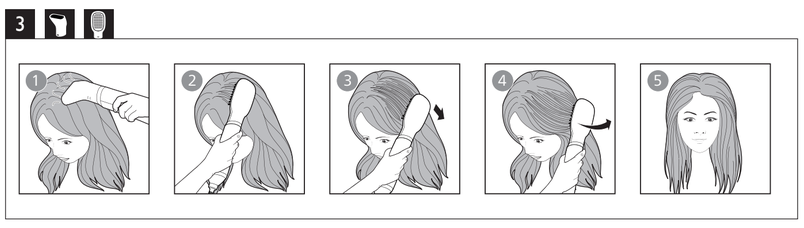

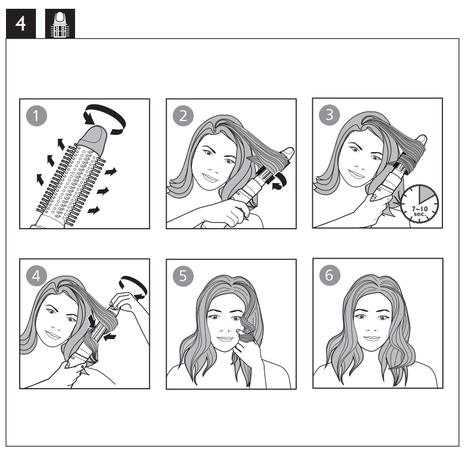

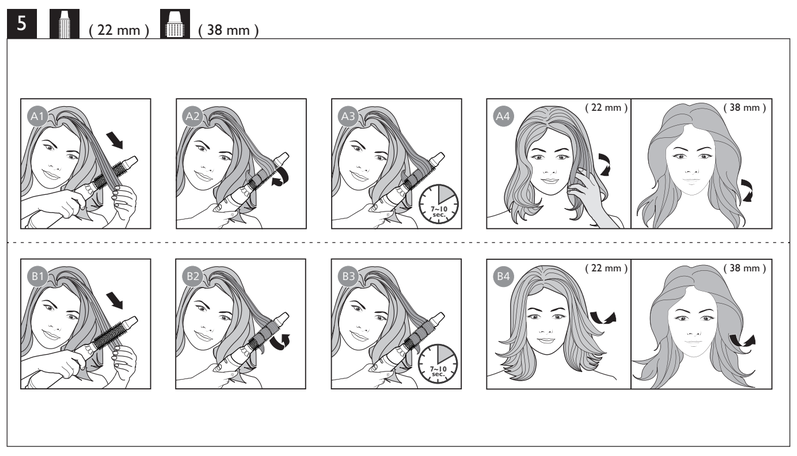

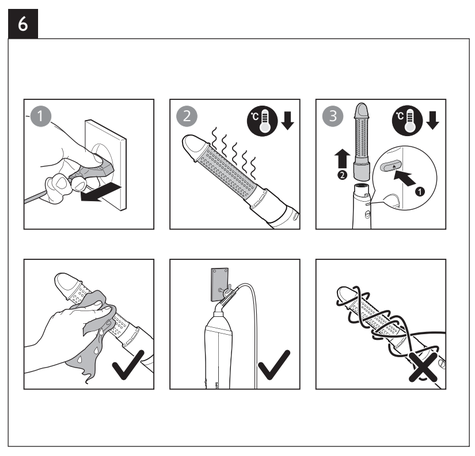

English

Congratulations on your purchase, and welcome to Philips! To fully benefit from the support that Philips offers, register your product at www.philips.com/welcome.

1 Important

Read this user manual carefully before you use the appliance and keep it for future reference.

- WARNING: Do not use this appliance near water.
- When the appliance is used in a bathroom, unplug it after use since the proximity of water presents a risk, even when the appliance is switched off.
- WARNING: Do not use this appliance near bathtubs, showers, basins or other vessels containing water.
- Always unplug the appliance after use.
- If the appliance overheats, it switches off automatically. Unplug the appliance and let it cool down for a few minutes. Before you switch the appliance on again, check the grilles to make sure they are not blocked by fluff, hair, etc.
- If the mains cord is damaged, you must have it replaced by Philips, a service centre authorised by Philips or similarly qualified persons in order to avoid a hazard.
- This appliance can be used by children aged from 8 years and above and persons with reduced physical, sensory or mental capabilities or lack of experience and knowledge if they have been given supervision or instruction concerning use of the appliance in a safe way and understand the hazards involved. Children shall not play with the appliance. Cleaning and user maintenance shall not be made by children without supervision.
- For additional protection, we advise you to install a residual current device (RCD) in the electrical circuit that supplies the bathroom. This RCD must have a rated residual operating current not higher than 30mA. Ask your installer for advice.
- Do not insert metal objects into the air grilles to avoid electric shock.
- Never block the air grilles.
- Before you connect the appliance, ensure that the voltage indicated on the appliance corresponds to the local power voltage.
- Do not use the appliance for any other purpose than described in this manual.
- Do not use the appliance on artificial hair.
- When the appliance is connected to the power, never leave it unattended.
- Never use any accessories or parts from other manufacturers or that Philips does not specifically recommend. If you use such accessories or parts, your guarantee becomes invalid.
- Do not wind the mains cord round the appliance.
- Wait until the appliance has cooled down before you store it.
- Do not pull on the power cord after using. Always unplug the appliance by holding the plug.
- Pay full attention when using the appliance since it could be extremely hot. Only hold the handle as other parts are hot and avoid contact with the skin.
- Avoid the main cord from coming into contact with the hot parts of the appliance.
- Never cover the appliance with anything (e.g. a towel or clothing) when it is hot.
- Do not operate the appliance with wet hands.
- Always return the appliance to a service centre authorized by Philips for examination or repair. Repair by unqualified people could result in an extremely hazardous situation for the user.
- Keep the barrel clean and free of dust and styling products such as mousse, spray and gel. Never use the appliance in combination with styling products.
- The barrel has coating. This coating might slowly wear away over time. However, this does not affect the performance of the appliance.
- If the appliance is used on color-treated hair, the barrel may be stained.

Electromagnetic fields (EMF)

This Philips appliance complies with all applicable standards and regulations regarding exposure to electromagnetic fields.

Recycling

- This symbol means that this product shall not be disposed of with normal household waste (2012/19/EU).
- Follow your country's rules for the separate collection of electrical and electronic products. Correct disposal helps prevent negative consequences for the environment and human health.

2 Overview

① Hanging loop
② Handle
③ Airflow switch
④ Release button
⑤ 38mm Thermobrush
⑥ 22mm Thermobrush **(BHA301 only)**
⑦ Knob
⑧ Retractable bristle brush **(BHA303, BHA305, BHA310, BHA313 only)**
⑨ Paddle brush **(BHA310, BHA313 only)**
⑩ Nozzle

3 Style your hair

Note

- Always let the appliance and attachments **cool down** before you connect or disconnect the attachments.
- Dry your wet hair with a clean towel first as the appliance is most effective on towel-dry hair.

To select a suitable attachment for the hairstyle you want, please refer to the table below:

Hairstyle	Attachment
Dry hair	Nozzle (⑩)
Create loose curls	Retractable bristle brush(⑧) **(BHA303, BHA305, BHA310, BHA313 only)**
Create natural straight hair	Paddle brush(⑨) **(BHA310, BHA313 only)**
Create inward/outward flicks and natural waves	38mm Thermobrush (⑤)
	22mm Thermobrush (⑥) **(BHA301 only)**

Select the desired setting to switch on the appliance :

- : High temperature with strong airflow for fast drying
- : Care temperature setting for gentle airflow to prevent your hair from overheating
- ● : Cool airflow for fixing your hair style

↳ (Only for BHA303, BHA305, BHA310, BHA313) Ions are automatically and continuously dispensed to provide additional shine and reducing frizz when the appliance is powered on.

After use:

1 Place it on a heat-resistant surface until it cools down.
2 Remove hairs and dust from the appliance and attachments.

4 Guarantee and service

If you need more information or if you have any problems, please visit the Philips website at www.philips.com or contact the Philips Customer Care Centre in your country (you can find its phone number in the worldwide guarantee leaflet). If there is no Consumer Care Centre in your country, go to your local Philips dealer.

Dansk

Tillykke med dit køb, og velkommen til Philips! Hvis du vil have fuldt udbytte af den support, som Philips tilbyder, kan du registrere dit produkt på www.philips.com/welcome.

1 Vigtigt

Læs denne brugervejledning grundigt, før du tager apparatet i brug, og opbevar den til senere brug.

- ADVARSEL: Benyt ikke dette apparat i nærheden af vand.
- Hvis du anvender apparatet i badeværelset, skal du trække stikket ud efter brug, da vand udgør en risiko, selvom apparatet er slukket.
- ADVARSEL: Brug ikke dette apparat i nærheden af badekar, brusekabiner, kummer eller andre kar, der indeholder vand.
- Tag altid stikket ud, efter du har brugt apparatet.
- Hvis apparatet bliver overophedet, slukker det automatisk. Tag stikket ud af stikkontakten, og lad apparatet afkøle i et par minutter. Før du tænder apparatet igen, skal du kontrollere gitrene for at sikre, at de ikke er blokeret af fnug, hår osv.
- Hvis netledningen beskadiges, må den kun udskiftes af Philips, et autoriseret Philips-serviceværksted eller en tilsvarende kvalificeret fagmand for at undgå enhver risiko.
- Dette apparat kan bruges af børn fra 8 år og opefter og af personer med reducerede fysiske, sensoriske eller mentale evner eller manglende erfaring og viden, hvis de er blevet instrueret i sikker brug af apparatet og forstår de medfølgende risici. Lad ikke børn lege med apparatet. Rengøring og vedligeholdelse må ikke foretages af børn uden opsyn.
- Som en ekstra sikkerhedsforanstaltning anbefales det, at installationen til badeværelser er forsynet med et HFI-relæ, der ikke overstiger 30mA. Kontakt eventuelt en el-installatør.
- Stik aldrig metalgenstande ind i luftgitrene, da dette kan give elektrisk stød.
- Blokér aldrig luftgitrene.
- Før du tilslutter apparatet, skal du sikre dig, at den spænding, der er angivet på apparatet, svarer til den lokale spænding.
- Brug ikke apparatet til andre formål end dem, der er beskrevet i vejledningen.
- Brug ikke apparatet på kunstigt hår.
- Hold konstant opsyn med apparatet, når det er sluttet til stikkontakten.
- Brug aldrig tilbehør eller dele fra andre fabrikanter eller tilbehør/dele, som ikke specifikt er anbefalet af Philips. Hvis du anvender en sådan type tilbehør eller dele, annulleres garantien.
- Du må ikke sno ledningen rundt om apparatet.
- Læg aldrig apparatet væk, før det er helt afkølet.
- Træk ikke i netledningen efter brug. Tag altid stikket ud af stikkontakten ved at holde fast i stikket.
- Vær meget opmærksom, når du bruger apparatet, da det kan være meget varmt. Hold kun i håndtaget, da de øvrige dele er varme, og undgå kontakt med huden.
- Netledningen må ikke komme i kontakt med apparatets varme dele.
- Dæk aldrig apparatet til med f.eks. håndklæder eller tøj, når det er varmt.
- Undlad at betjene apparatet med våde hænder.
- Reparation og eftersyn af apparatet skal altid foretages på et autoriseret Philips-serviceværksted. Reparation udført af ukvalificeret personale kan medføre ekstremt farlige situationer for brugeren.
- Hold cylinderen ren og fri for støv og stylingprodukter som f.eks. mousse, spray og gel. Brug aldrig apparatet sammen med stylingprodukter.
- Cylinderen har en belægning. Denne belægning slides muligvis væk med tiden. Dette påvirker dog ikke apparatets ydeevne.
- Hvis apparatet bruges til farvet hår, kan det smitte af på cylinderen.

Elektromagnetiske felter (EMF)

Dette Philips-apparat overholder alle branchens gældende standarder og regler angående eksponering for elektromagnetiske felter.

Genbrug

- Dette symbol betyder, at dette produkt ikke må bortskaffes sammen med almindeligt husholdningsaffald (2012/19/EU).
- Følg dit lands regler for særskilt indsamling af elektriske og elektroniske produkter. Korrekt bortskaffelse er med til at forhindre negativ påvirkning af miljøet og menneskers helbred.

2 Oversigt

① Ophængningskrog
② Greb
③ Knap til luftstrøm
④ Udløserknap
⑤ 38 mm termobørste
⑥ 22 mm termobørste **(kun BHA301)**
⑦ knap
⑧ Børste med indtrækkelige pigge **(kun BHA303, BHA305, BHA310, BHA313)**
⑨ Pladebørste **(kun BHA310, BHA313)**
⑩ Mundstykke

3 Styling af dit hår

Bemærk

- Lad altid apparatet og dets tilbehør **køle af,** før du tilslutter eller fjerner tilbehøret.
- Tør dit våde hår med et rent håndklæde først, da apparatet er mest effektivt i håndklædetørret hår.

Vælg en passende tilbehørsdel og en passende styler til den frisure, du ønsker, ved hjælp af nedenstående tabel:

Frisure	Tilbehør
Tørt hår	Mundstykke (⑩)
Lav løse krøller	Børste med indtrækkelige pigge (⑧) **(kun BHA303, BHA305, BHA310, BHA313)**
Skab naturligt glat hår	Pladebørste (⑨) **(kun BHA310, BHA313)**
Lav spidser, der bukker indad eller udad og naturlige bølger	38 mm termobørste (⑤)
	22 mm termobørste (⑥) **(kun BHA301)**

Vælg den ønskede indstilling til at tænde apparatet :

- : Høj temperatur med stærk luftstrøm til hurtig tørring
- : Skånsom temperaturindstilling for moderat luftstrøm til at beskytte dit hår mod overophedning
- ● : Kold luftstrøm, som giver dit hår det rigtige look

↳ (Kun til BHA303, BHA305, BHA310, BHA313) Ioner frigives automatisk og kontinuerlig for at give yderligere glans og reducere krusning, når apparatet er tændt.

Efter brug:

1 Placer det på en overflade, der kan tåle varme, mens det køler ned.
2 Fjern hår og støv fra apparatet og tilbehørsdelene.

4 Garanti og service

Hvis du har behov for flere oplysninger eller har et problem, kan du besøge Philips' websted på www.philips.com eller kontakte Philips Kundecenter i dit land (telefonnummeret findes i folderen "World-Wide Guarantee"). Hvis der ikke findes et kundecenter i dit land, bedes du kontakte din lokale Philips-forhandler.

Deutsch

Herzlichen Glückwunsch zu Ihrem Kauf und willkommen bei Philips! Um den Service von Philips optimal nutzen zu können, sollten Sie Ihr Produkt unter www.philips.com/welcome registrieren.

1 Wichtig!

Lesen Sie vor Gebrauch des Geräts die Bedienungsanleitung sorgfältig durch, und bewahren Sie sie für die Zukunft auf.

- WARNHINWEIS: Verwenden Sie dieses Gerät nicht in der Nähe von Wasser.
- Wenn das Gerät in einem Badezimmer verwendet wird, ziehen Sie nach dem Gebrauch den Netzstecker. Die Nähe zum Wasser stellt ein Risiko dar, selbst wenn das Gerät abgeschaltet ist.
- WARNHINWEIS: Verwenden Sie das Gerät nicht in der Nähe von Badewannen, Duschen, Waschbecken oder sonstigen Behältern mit Wasser.
- Ziehen Sie nach jedem Gebrauch den Netzstecker aus der Steckdose.
- Bei Überhitzung wird das Gerät automatisch ausgeschaltet. Ziehen Sie den Stecker aus der Steckdose, und lassen Sie das Gerät einige Minuten lang abkühlen. Vergewissern Sie sich vor dem erneuten Einschalten, dass keine Flusen, Haare usw. die Gebläseöffnung blockieren.
- Um Gefährdungen zu vermeiden, darf ein defektes Netzkabel nur von einem Philips Service-Center, einer von Philips autorisierten Werkstatt oder einer ähnlich qualifizierten Person durch ein Original-Ersatzkabel ersetzt werden.
- Dieses Gerät kann von Kindern ab 8 Jahren und Personen mit verringerten physischen, sensorischen oder psychischen Fähigkeiten oder Mangel an Erfahrung und Kenntnis verwendet werden, wenn sie bei der Verwendung beaufsichtigt werden oder Anweisung zum sicheren Gebrauch des Geräts erhalten und die Gefahren verstanden haben. Kinder dürfen nicht mit dem Gerät spielen. Die Reinigung und Wartung darf nicht von Kindern ohne Aufsicht durchgeführt werden.
- Der Einbau einer Fehlerstromschutzeinrichtung in dem Stromkreis, der das Badezimmer versorgt, bietet zusätzlichen Schutz. Dieses Gerät muss über einen Nennauslösestrom von maximal 30 mA verfügen. Bei Fragen wenden Sie sich an Ihren Installateur.
- Führen Sie keine Metallgegenstände in die Lufteinlass- oder Gebläseöffnung ein, da dies zu Stromschlägen führen kann.
- Halten Sie Lufteinlassgitter und Gebläseöffnung immer frei.
- Bevor Sie das Gerät an eine Steckdose anschließen, überprüfen Sie, ob die auf dem Gerät angegebene Spannung mit der Netzspannung vor Ort übereinstimmt.
- Verwenden Sie das Gerät nie für andere als in dieser Bedienungsanleitung beschriebene Zwecke.
- Verwenden Sie das Gerät nicht zum Trocknen von Kunsthaar.
- Wenn das Gerät an eine Steckdose angeschlossen ist, lassen Sie es zu keiner Zeit unbeaufsichtigt.
- Verwenden Sie niemals Zubehör oder Teile, die von Drittherstellern stammen bzw. nicht von Philips empfohlen werden. Wenn Sie diese(s) Zubehör oder Teile verwenden, erlischt Ihre Garantie.
- Wickeln Sie das Netzkabel nicht um das Gerät.
- Lassen Sie das Gerät abkühlen, bevor Sie es wegräumen.
- Ziehen Sie nach der Verwendung nicht am Netzkabel. Ziehen Sie stattdessen am Netzstecker, um das Gerät von der Stromversorgung zu trennen.
- Geben Sie acht bei der Verwendung des Geräts, da es äußerst heiß sein könnte. Halten Sie nur den Griff, da die anderen Teile heiß sind, und vermeiden Sie Kontakt mit der Haut.
- Achten Sie darauf, dass das Netzkabel nicht mit den heißen Teilen des Geräts in Berührung kommt.
- Bedecken Sie das heiße Gerät niemals mit Handtüchern, Kleidungsstücken oder anderen Gegenständen.
- Bedienen Sie das Gerät nicht mit nassen Händen.
- Geben Sie das Gerät zur Überprüfung bzw. Reparatur stets an ein von Philips autorisiertes Service-Center. Eine Reparatur durch unqualifizierte Personen kann zu einer hohen Gefährdung für den Verbraucher führen.
- Halten Sie die Aufsätze sauber und frei von Staub sowie von Stylingprodukten, wie Schaumfestiger, Styling-Spray, Gel. Verwenden Sie das Gerät nie in Kombination mit Stylingprodukten.
- Der Lockenstab ist beschichtet. Diese Beschichtung nutzt sich im Laufe der Zeit ab. Dies hat jedoch keinerlei Einfluss auf die Leistung des Geräts.
- Bei Verwendung mit getöntem oder gefärbtem Haar kann sich der Lockenstab möglicherweise verfärben.

Elektromagnetische Felder

Dieses Philips Gerät erfüllt sämtliche Normen und Regelungen bezüglich der Exposition in elektromagnetischen Feldern.

Recycling

Hinweise für Verbraucher in Deutschland

- Dieses Symbol bedeutet, dass Elektrogeräte und Akkus/Batterien nicht mit dem normalen Hausmüll entsorgt werden dürfen.
- Beachten Sie die örtlichen Vorschriften zur getrennten Entsorgung von Elektrogeräten und Akkus/Batterien.

1 Altgeräte/Altakkus/Batterien können kostenlos an geeigneten Rücknahmestellen abgegeben werden.
2 Diese werden dort fachgerecht gesammelt oder zur Wiederverwendung vorbereitet. Altgeräte/Altakkus/Batterien können Schadstoffe enthalten, die der Umwelt und der menschlichen Gesundheit schaden können. Enthaltene Rohstoffe können durch ihre Wiederverwertung einen Beitrag zum Umweltschutz leisten. Sofern die Batterie Blei (Pb), Cadmium (Cd) oder Quecksilber (Hg) enthält, ist die Batterie entsprechend gekennzeichnet.
3 Die Löschung personenbezogener Daten auf den zu entsorgenden Altgeräten muss vom Endnutzer eigenverantwortlich vorgenommen werden.
4 Hinweise für Verbraucher in Deutschland: Die in Punkt 1 genannte Rückgabe ist gesetzlich vorgeschrieben. Altgeräte mit Altbatterien und/oder Altakkus und Lampen, die nicht vom Altgerät umschlossen sind, sind vor der Abgabe an einer Rücknahmestelle von diesen zu trennen. Dies gilt nicht, falls die Altgeräte für eine Wiederverwendung noch geeignet (d.h. funktionstüchtig) sind und von den anderen Altgeräten getrennt werden. Sammel- und Rücknahmestellen in DE: **https://www.stiftung-ear.de/**; für Batterien auch Rückgabe im Handel möglich. Informationen über Sammel- und Recyclinggutschen **https://www.bmu.de**

Rücknahme von Altgeräten

Rücknahmepflichtig sind Geschäfte mit einer Verkaufsfläche von mindestens 400 m² für Elektro- und Elektronikgeräte sowie diejenigen Lebensmittelgeschäfte mit einer Gesamtverkaufsfläche von mindestens 800 m², die mehrmals pro Jahr oder dauerhaft Elektro- und Elektronikgeräte anbieten und auf dem Markt bereitstellen.

Diese Händler müssen:

- beim Verkauf eines neuen Elektrogeräts ein Altgerät der gleichen Art kostenfrei zurücknehmen (1:1-Rücknahme); auch bei Lieferungen nach Hause.
- bis zu drei kleine Altgeräte (keine äußere Abmessung größer als 25 cm) kostenfrei im Verkaufsgeschäft oder in unmittelbarer Nähe zurücknehmen, ohne Neukaufverpflichtung.

Rücknahmepflichten gelten auch für den Versandhandel, wobei die Pflicht zur 1:1-Rücknahme im privaten Haushalt nur für Wärmeüberträger (Kühl-/Gefriergeräte, Klimageräte u.a.), Bildschirmgeräte und Großgeräte gilt; für die 1:1-Rücknahme von Lampen, Kleingeräten und kleinen ITK-Geräten sowie die 0:1-Rücknahme müssen Versandhändler Rückgabemöglichkeiten in zumutbarer Entfernung zum Endverbraucher bereitstellen.

Die Philips GmbH ist Mitglied des Rücknahmesystems „take-e-back". Mehr Information unter: **www.take-e-back.de**. So Verbraucher über Philips Consumer Lifestyle B.V. ein Produkt erworben haben, können sie ebenso die Möglichkeiten des Systems nutzen.

Rückgabemöglichkeiten für Verbraucher in Österreich

Die Philips Austria GmbH und die Philips Consumer Lifestyle B.V. sind Mitglied beim Sammel- und Verwertungssytem des UFH. Sammelstellen und Öffnungszeiten siehe **https://ufh.at/**. So Verbraucher das Produkt andernorts erworben haben, haben sie gemäß §5 EAG Anspruch auf eine 1:1-Rücknahme. Für Haushalts- und Gewerbeverpackungen sind die Philips Austria GmbH und die Philips Consumer Lifestyle B.V. Mitglied beim Sammelund Verwertungssystem RecycleMe GmbH.

2 Übersicht

① Aufhängeöse
② Handstück
③ Gebläseschalter
④ Entriegelungstaste
⑤ 38-mm-Thermobürste
⑥ 22-mm-Thermobürste **(nur BHA301)**
⑦ Regler
⑧ Bürste mit einziehbaren Bürstenreihen **(nur BHA303, BHA305, BHA310, BHA313)**
⑨ Langhaar-Stylingbürste **(nur BHA310, BHA313)**
⑩ Düse

3 Haare stylen

Hinweis

- Lassen Sie das Gerät und die Aufsätze immer **abkühlen**, bevor Sie Aufsätze anbringen oder abnehmen.
- Trocknen Sie Ihr nasses Haar zuerst mit einem sauberen Handtuch, da das Gerät bei handtuchtrockenem Haar am effektivsten ist.

In der nachstehenden Tabelle finden Sie den Aufsatz, der für Ihr gewünschtes Haarstyling am besten geeignet ist:

Look	Aufsatz
Trockenes Haar	Düse (⑩)
Für lose Locken	Bürste mit einziehbaren Bürstenreihen (⑧) **(nur BHA303, BHA305, BHA310, BHA313)**
Erzeugen von natürlichem, glattem Haar	Langhaar-Stylingbürste (⑨) **(nur BHA310, BHA313)**
Stylen Sie nach innen/außen gerichtete wellige Strähnen und natürliche Wellen	38-mm-Thermobürste (⑤)
	22-mm-Thermobürste (⑥) **(nur BHA301)**

Wählen Sie zum Einschalten des Geräts die gewünschte Einstellung:

- : Hohe Temperatur mit starkem Luftstrom für schnelles Trocknen
- : Schonende Temperatureinstellung für sanften Luftstrom, damit Ihr Haar nicht überhitzt
- ● : Kühler Luftstrom, um Ihre Frisur zu fixieren

↳ (nur für BHA303, BHA305, BHA310, BHA313) Wenn das Gerät eingeschaltet ist, werden automatisch und kontinuierlich Ionen abgegeben, um zusätzlichen Glanz zu verleihen und statische Aufladung zu reduzieren.

Nach der Verwendung:

1 Legen Sie das Gerät auf eine hitzebeständige Unterlage, und lassen Sie es abkühlen.
2 Entfernen Sie Haare und Staub vom Gerät und den Aufsätzen.

4 Garantie und Kundendienst

Benötigen Sie weitere Informationen oder treten Probleme auf, besuchen Sie die Philips Website unter www.philips.com, oder setzen Sie sich mit einem Philips Service-Center in Ihrem Land in Verbindung (Sie finden die Telefonnummer in der internationalen Garantieschrift). Sollte es in Ihrem Land kein Service-Center geben, wenden Sie sich bitte an Ihren lokalen Philips Händler.

Ελληνικά

Συγχαρητήρια για την αγορά σας και καλωσορίσατε στη Philips! Για να επωφεληθείτε πλήρως από την υποστήριξη που προσφέρει η Philips, δηλώστε το προϊόν σας στη διεύθυνση www.philips.com/welcome.

1 Σημαντικό!

Διαβάστε το παρόν εγχειρίδιο χρήσης προτού χρησιμοποιήσετε τη συσκευή και κρατήστε το για μελλοντική αναφορά.

- ΠΡΟΕΙΔΟΠΟΙΗΣΗ: Μην χρησιμοποιείτε αυτή τη συσκευή κοντά σε νερό.
- Όταν χρησιμοποιείτε τη συσκευή στο μπάνιο, αποσυνδέετέ την από την πρίζα μετά τη χρήση καθώς η εγγύτητα με νερό αποτελεί κίνδυνο ακόμα και όταν η συσκευή είναι απενεργοποιημένη.
- ΠΡΟΕΙΔΟΠΟΙΗΣΗ: Μην χρησιμοποιείτε αυτή τη συσκευή κοντά σε μπανιέρες, ντουζέρες, νιπτήρες ή άλλου είδους δοχεία που περιέχουν νερό.
- Αποσυνδέετε πάντα τη συσκευή από την πρίζα μετά από κάθε χρήση.
- Αν η συσκευή υπερθερμανθεί, απενεργοποιείται αυτόματα. Αποσυνδέστε τη συσκευή από την πρίζα και αφήστε τη να κρυώσει για μερικά λεπτά. Πριν ενεργοποιήσετε ξανά τη συσκευή, ελέγξτε τις γρίλιες ώστε να βεβαιωθείτε ότι δεν έχουν μπλοκάρει από χνούδια, τρίχες, κτλ.
- Εάν το καλώδιο υποστεί φθορά, θα πρέπει να αντικατασταθεί από ένα κέντρο σέρβις εξουσιοδοτημένο από τη Philips ή από εξίσου εξειδικευμένα άτομα προς αποφυγή κινδύνου.
- Αυτή η συσκευή μπορεί να χρησιμοποιηθεί από παιδιά από 8 ετών και πάνω και από άτομα με περιορισμένες σωματικές, αισθητήριες ή διανοητικές ικανότητες ή από άτομα χωρίς εμπειρία και γνώση, με την προϋπόθεση ότι τη χρησιμοποιούν υπό επιτήρηση ή ότι έχουν λάβει οδηγίες σχετικά με την ασφαλή της χρήση και κατανοούν τους ενεχόμενους κινδύνους. Τα παιδιά δεν πρέπει να παίζουν με τη συσκευή. Τα παιδιά δεν πρέπει να καθαρίζουν και να συντηρούν τη συσκευή χωρίς επιτήρηση.
- Για επιπλέον προστασία, σας συνιστούμε να εγκαταστήσετε ένα μηχανισμό προστασίας από διαρροή ρεύματος (RCD) στο ηλεκτρικό κύκλωμα που τροφοδοτεί το μπάνιο σας. Αυτός ο μηχανισμός δεν θα πρέπει να έχει διαβαθμισμένη τιμή παρμένοντος ρεύματος λειτουργίας υψηλότερη από 30mA. Για περαιτέρω πληροφορίες, συμβουλευτείτε τον ηλεκτρολόγο σας.
- Μην βάζετε μεταλλικά αντικείμενα μέσα στις γρίλιες προς αποφυγή ενδεχομένου ηλεκτροπληξίας.
- Μην φράζετε ποτέ τις γρίλιες αέρα.
- Προτού συνδέσετε τη συσκευή, βεβαιωθείτε ότι η τάση που αναγράφεται στη συσκευή αντιστοιχεί στην τοπική τάση ρεύματος.
- Μην χρησιμοποιείτε τη συσκευή για κανένα άλλο σκοπό εκτός από αυτόν που περιγράφεται στο παρόν εγχειρίδιο.
- Μην χρησιμοποιείτε τη συσκευή σε τεχνητά μαλλιά.
- Όταν η συσκευή είναι συνδεδεμένη στην πρίζα, μην την αφήνετε χωρίς παρακολούθηση.
- Μην χρησιμοποιείτε ποτέ εξαρτήματα ή μέρη από άλλους κατασκευαστές ή που δεν συνιστώνται ρητά από τη Philips. Εάν χρησιμοποιήσετε τέτοια εξαρτήματα ή αξεσουάρ, η εγγύησή σας καθίσταται άκυρη.
- Μην τυλίγετε το καλώδιο γύρω από τη συσκευή.
- Περιμένετε μέχρι να κρυώσει η συσκευή για να την αποθηκεύσετε.
- Μετά τη χρήση, μην τραβάτε το καλώδιο από την πρίζα. Να αποσυνδέετε πάντα τη συσκευή από την πρίζα κρατώντας την από το βύσμα.
- Να χρησιμοποιείτε τη συσκευή με πολλή προσοχή, καθώς μπορεί να αναπτύξει ιδιαίτερα υψηλή θερμοκρασία. Να κρατάτε μόνο τη λαβή, καθώς τα υπόλοιπα μέρη είναι ζεστά, και να αποφεύγετε την επαφή με την επιδερμίδα.
- Μην αφήνετε το καλώδιο να έρθει σε επαφή με τα ζεστά μέρη της συσκευής.
- Ποτέ μην καλύπτετε τη συσκευή με οτιδήποτε (π.χ. πετσέτα ή ρούχα) όταν είναι ζεστή.
- Μην χρησιμοποιείτε τη συσκευή με βρεγμένα χέρια.
- Για έλεγχο ή επισκευή της συσκευής, να απευθύνεστε πάντα σε ένα εξουσιοδοτημένο κέντρο επισκευών της Philips. Η επισκευή από μη εξουσιοδοτημένα άτομα μπορεί να αποβεί άκρως επικίνδυνη για το χρήστη.
- Να διατηρείτε το σώμα της συσκευής καθαρό, χωρίς σκόνη και υπολείμματα από προϊόντα φορμαρίσματος όπως αφρό, σπρέι και τζέλ. Μην χρησιμοποιείτε ποτέ τη συσκευή σε συνδυασμό με προϊόντα φορμαρίσματος.
- Η ράβδος διαθέτει επίστρωση. Η επίστρωση μπορεί να φθαρεί με το πέρασμα του χρόνου. Ωστόσο, το φαινόμενο αυτό δεν επηρεάζει την απόδοση της συσκευής.
- Αν η συσκευή χρησιμοποιηθεί σε βαμμένα μαλλιά, ενδέχεται να εμφανιστούν κηλίδες στο σώμα της.

Ηλεκτρομαγνητικά πεδία (EMF)

Η συγκεκριμένη συσκευή της Philips συμμορφώνεται με όλα τα ισχύοντα πρότυπα και τους κανονισμούς σχετικά με την έκθεση σε ηλεκτρομαγνητικά πεδία.

Ανακύκλωση

- Αυτό το σύμβολο υποδεικνύει ότι το παρόν προϊόν δεν πρέπει να απορριφθεί μαζί με τα συνηθισμένα οικιακά σας απορρίμματα (2012/19/ΕΕ).
- Ακολουθήστε τους κανονισμούς της χώρας σας για την ξεχωριστή συλλογή των ηλεκτρικών και ηλεκτρονικών προϊόντων. Η σωστή απόρριψη συμβάλλει στην αποφυγή αρνητικών επιπτώσεων για το περιβάλλον και την ανθρώπινη υγεία.

2 Επισκόπηση

① Θηλάκι για κρέμασμα
② Λαβή
③ Διακόπτης ροής αέρα
④ Κουμπί απασφάλισης
⑤ Θερμική βούρτσα 38 mm
⑥ Θερμική βούρτσα 22 mm **(μόνο στο μοντέλο BHA301)**
⑦ Κουμπί
⑧ Βούρτσα με σκληρές τρίχες που αποσύρονται **(μόνο στα μοντέλα BHA303, BHA305, BHA310, BHA313)**
⑨ Χοντρή βούρτσα **(μόνο στα μοντέλα BHA310, BHA313)**
⑩ Στόμιο

3 Διαμορφώστε το στυλ των μαλλιών σας

Σημείωση

- Να αφήνετε πάντα τη συσκευή και τα εξαρτήματα **να κρυώσουν** προτού συνδέσετε ή αποσυνδέσετε κάποιο εξαρτήματα.
- Στεγνώστε πρώτα τα βρεγμένα μαλλιά σας με μια καθαρή πετσέτα, καθώς η συσκευή είναι πιο αποτελεσματική σε μαλλιά που έχουν στεγνώσει με πετσέτα.

Για να επιλέξετε ένα κατάλληλο εξάρτημα και βούρτσα για το στυλ που θέλετε, συμβουλευτείτε τον παρακάτω πίνακα:

Στυλ μαλλιών	Εξάρτημα
Στεγνά μαλλιά	Στόμιο (⑩)
Δημιουργήστε χαλαρές μπούκλες	Βούρτσα με σκληρές τρίχες που αποσύρονται (⑧) **(μόνο στα μοντέλα BHA303, BHA305, BHA310, BHA313)**
Φυσικά ίσια μαλλιά	Χοντρή βούρτσα (⑨) **(μόνο στα μοντέλα BHA310, BHA313)**
Μύτες προς τα μέσα ή προς τα έξω και φυσικοί κυματισμοί	Θερμική βούρτσα 38 mm (⑤)
	Θερμική βούρτσα 22 mm (⑥) **(μόνο στο μοντέλο BHA301)**

Επιλέξτε την επιθυμητή ρύθμιση για να ενεργοποιήσετε τη συσκευή :

- : Υψηλή θερμοκρασία με ισχυρή ροή αέρα για γρήγορο στέγνωμα
- : Ρύθμιση θερμοκρασίας προστασίας για ήπια ροή αέρα που αποτρέπει την υπερθέρμανση της τρίχας
- ● : Ροή κρύου αέρα στα μαλλιά σας για να σταθεροποιήσετε το φορμάρισμα των μαλλιών σας

↳ (Μόνο για τα μοντέλα BHA303, BHA305, BHA310, BHA313) Διαχέονται αυτόματα και σταθερά ιόντα στα μαλλιά για περισσότερη λάμψη και λιγότερο φριζάρισμα όταν η συσκευή είναι ενεργοποιημένη.

Μετά τη χρήση:

1 Τοποθετήστε τη σε μια αντιθερμική επιφάνεια μέχρι να κρυώσει.
2 Αφαιρέστε τις τρίχες και τη σκόνη από τη συσκευή και τα εξαρτήματα.

4 Εγγύηση και σέρβις

Αν χρειάζεστε περισσότερες πληροφορίες ή αν αντιμετωπίζετε κάποιο πρόβλημα, επισκεφτείτε την τοποθεσία της Philips στη διεύθυνση www.philips.com ή επικοινωνήστε με το Τμήμα Εξυπηρέτησης Καταναλωτών της Philips στη χώρα σας (θα βρείτε το τηλέφωνο στο φυλλάδιο της διεθνούς εγγύησης). Εάν δεν υπάρχει Κέντρο Εξυπηρέτησης Καταναλωτών της Philips στη χώρα σας, απευθυνθείτε στον τοπικό αντιπρόσωπο της Philips.

Español

Le felicitamos por su compra y le damos la bienvenida a Philips. Para sacar el máximo partido de la asistencia que ofrece Philips, regístre su producto en www.philips.com/welcome.

1 Importante

Antes de usar el aparato, lea atentamente este manual de usuario y consérvelo por si necesitara consultarlo en el futuro.

- ADVERTENCIA: No utilice este aparato cerca del agua.
- Cuando se utiliza el aparato en el cuarto de baño, desenchúfelo después de utilizarlo ya que la proximidad del agua representa un riesgo aunque el aparato esté apagado.
- ADVERTENCIA: No utilice este aparato cerca de la bañera, la ducha, el fregadero, el lavabo o cualquier otro recipiente que contenga agua.
- Desenchufe siempre el aparato después de usarlo.
- Si el aparato se calienta en exceso, se apaga automáticamente. Desenchufe el aparato y deje que se enfríe durante unos minutos. Antes de encender de nuevo el aparato, compruebe las rejillas para asegurarse de que no estén obstruidas con pelusas, pelos, etc.
- Si el cable de alimentación está dañado, deberá ser sustituido por Philips, por un centro de servicio autorizado por Philips o por personal cualificado, con el fin de evitar situaciones de peligro.
- Este aparato puede ser usado por niños a partir de ocho años, por personas con capacidad física, psíquica o sensorial reducida y por quienes no tengan los conocimientos y la experiencia necesarios siempre que lo hagan bajo supervisión o hayan recibido instrucciones sobre cómo utilizar el aparato de forma segura y conozcan los riesgos que conlleva su uso. No permita que los niños jueguen con el aparato. Los niños no deben llevar a cabo la limpieza ni el mantenimiento a menos que lo hagan bajo supervisión.
- Como protección adicional, aconsejamos que instale en el circuito que suministre al cuarto de baño un dispositivo de corriente residual (RCD). Este RCD debe tener una corriente operacional residual que no exceda de 30 mA. Consulte a su electricista.
- Para evitar descargas eléctricas, no introduzca objetos metálicos por las rejillas de aire.
- No bloquee nunca las rejillas del aire.
- Antes de enchufar el aparato, compruebe que el voltaje indicado en el mismo se corresponde con el voltaje de la red eléctrica local.
- No

Selecteer de gewenste instelling om het apparaat in te schakelen :

- : Hoge temperatuur met sterke luchtstroom om het haar snel te drogen
- : Verzorgende temperatuurinstelling met een zachte luchtstroom om te voorkomen dat uw haar oververhitt raakt.
- : Koude luchtstroom voor het fixeren van uw haarstijl

↳ (Alleen BHA303, BHA305, BHA310, BHA313) Ionen worden automatisch en voortdurend afgegeven voor extra glans en het verminderen van kroezen als het apparaat wordt ingeschakeld.

Na gebruik:

1 Plaats het apparaat op een hittebestendig oppervlak tot het is afgekoeld.
2 Verwijder haren en stof van het apparaat en de hulpstukken.

4 Garantie en service

Als u meer informatie nodig hebt of als u een probleem hebt, bezoek dan de Philips-website www.philips.com of neem contact op met het Philips Customer Care Centre in uw land (u vindt het telefoonnummer in het 'worldwide guarantee'-vouwblad). As er geen Klantenservice in uw land is, ga dan naar uw Philips-dealer.

Norsk

Gratulerer med kjøpet, og velkommen til Philips! For å få fullt utbytte av støtten som Philips tilbyr, registrerer du produktet ditt på www.philips.com/welcome.

1 Viktig

Les denne brukerveiledningen nøye før du bruker apparatet, og ta vare på den for senere referanse.

- ADVARSEL: Ikke bruk dette apparatet nær vann.
- Når du bruker apparatet på badet, må du koble det fra etter bruk. Nærheten til vann utgjør en risiko, selv når apparatet er slått av.
- ADVARSEL: Ikke bruk apparatet nær badekar, dusjer, håndvasker eller andre elementer som inneholder vann.
- Koble alltid fra apparatet etter bruk.
- Hvis apparatet overopphetes, slår det seg av automatisk. Trekk ut støpselet på apparatet, og la det avkjøles noen minutter. Kontroller at gitrene ikke er blokkert av lo, hår osv. før du slår på apparatet igjen.
- Hvis ledningen er ødelagt, må den alltid skiftes ut av Philips, et servicesenter som er godkjent av Philips, eller lignende kvalifisert personell, slik at man unngår farlige situasjoner.
- Dette apparatet kan brukes av barn over 8 år og av personer med nedsatt sanseevne eller fysisk eller psykisk funksjonsevne, eller personer med manglende erfaring eller kunnskap, dersom de får instruksjoner om sikker bruk av apparatet eller tilsyn som sikrer sikker bruk, og hvis de er klar over risikoen. Barn skal ikke leke med apparatet. Barn skal ikke utføre rengjøring eller vedlikehold uten tilsyn.
- Hvis du vil ha ekstra beskyttelse, råder vi deg til å installere en reststrømsenhet (RCD) i den elektriske kretsen som forsyner badet. Denne enheten må ha et spenningsnivå for reststrøm som ikke er høyere enn 30 mA. Be installatøren om råd.
- Ikke stikk metallgjenstander inn i gitrene. Det kan føre til elektrisk støt.
- Ikke blokker luftinntaket.
- Før du kobler til apparatet, må du kontrollere at spenningen som er angitt på apparatet, stemmer med den lokale nettspenningen.
- Ikke bruk apparatet til noe annet formål enn det som beskrives i denne veiledningen.
- Ikke bruk apparatet på kunstig hår.
- Når apparatet er koblet til strømmen, må du aldri la det stå uten tilsyn.
- Ikke bruk tilbehør eller deler fra andre produsenter eller som Philips ikke spesifikt anbefaler. Hvis du bruker slikt tilbehør eller slike deler, blir garantien ugyldig.
- Ikke surr ledningen rundt apparatet.
- Vent til apparatet er avkjølt før du legger det vekk.
- Ikke trekk i nettledningen etter bruk. Hold alltid i støpselet når du trekker ut ledningen til apparatet.
- Vær forsiktig når du bruker apparatet siden det kan være svært varmt. Bare hold i håndtaket ettersom andre deler er varme og ikke må tas på.
- Unngå kontakt mellom nettledningen og de varme delene av apparatet.
- Aldri dekk til apparatet med noe (f.eks. et håndklE eller et klesplagg) når det er varmt.
- Ikke bruk apparatet med våte hender.
- Ta alltid med apparatet til et servicesenter som er autorisert av Philips, for undersøkelse eller reparasjon. Reparasjoner som er utført av ukvalifiserte personer, kan skape svært farlige situasjoner for brukeren.
- Hold alltid sylinderen ren og fri for støv og friseringsprodukter som skum, spray og gelé. Bruk aldri apparatet i kombinasjon med friseringsprodukter.
- Sylinderen har et belegg. Dette belegget kan kanskje slites sakte vekk over tid. Dette påvirker ikke ytelsen til apparatet.
- Hvis apparatet brukes på farget hår, kan sylinderen bli flekkete.

Elektromagnetiske felt (EMF)

Dette Philipsapparatet overholder alle aktuelle standarder og forskrifter for eksponering for elektromagnetiske felt.

Resirkulering

- Dette symbolet betyr at dette produktet ikke skal kastes i vanlig husholdningsavfall (2012/19/EU).
- Følg nasjonale regler for egen innsamling av elektriske og elektroniske produkter. Hvis du kaster produktet på riktig måte, bidrar du til å forhindre negative konsekvenser for helse og miljø.

2 Oversikt

① Hengeløkke
② Håndtak
③ Luftstrømbryter
④ Utløserknapp
⑤ 38 mm termobørste
⑥ 22 mm termobørste **(bare BHA301)**
⑦ Bryter
⑧ Inntrekkbar børste **(bare BHA303, BHA305, BHA310, BHA313)**
⑨ Hårbørste **(bare BHA310, BHA313)**
⑩ Munnstykke

3 Frisere håret

Merk

- La alltid apparatet og tilbehørene **avkjøles** før du kobler til eller kobler fra tilbehørene.
- Hvis håret er vått, tørker du det først med et rent håndkle, da apparatet er mest effektivt på håndkletørket hår.

Se tabellen under for å velge passende tilbehør for frisyren du ønsker:

Frisyre	Tilbehør
Tørt hår	Munnstykke (⑩)
Lage løse krøller	Inntrekkbar børste (⑧) **(kun BHA303, BHA305, BHA310, BHA313)**
Få naturlig rett hår	Hårbørste (⑨) **(bare BHA310, BHA313)**
Få innoverbøyde/utoverbøyde vipper og naturlige bølger	38 mm termobørste (⑤)
	22 mm termobørste (⑥) **(bare BHA301)**

Velg ønsket innstilling for å slå på apparatet :

- : Høy temperatur med sterk luftstrøm for rask tørking
- : Skånsom temperaturinnstilling med mild luftstrøm for å hindre at håret overopphetes
- : Sval luftstrøm for fiksering av frisyren

↳ (Bare for BHA303, BHA305, BHA310, BHA313) Når apparatet er slått på, utløses ioner automatisk og kontinuerlig for å redusere krus og gi håret mer glans.

Etter bruk:

1 Plasser det på et varmebestandig underlag til det er avkjølt.
2 Fjern hår og støv fra apparatet og tilbehørene.

4 Garanti og service

Hvis du trenger informasjon, eller det har oppstått problemer, kan du besøke våre Internett-sider på www.philips.com eller ta kontakt med Philips' kundestøtte der du bor (du finner telefonnummeret i garantiheftet). Hvis det ikke er noen forbrukerstøtte der du bor, kan du gå til den lokale Philips-forhandleren.

Português

Parabéns pela compra do seu produto e bem-vindo à Philips! Para tirar o máximo partido do suporte oferecido pela Philips, registe o seu produto em www.philips.com/welcome.

1 Importante

Leia cuidadosamente este manual do utilizador antes de utilizar o aparelho e guarde-o para consultas futuras.

- ADVERTÊNCIA: Não utilize este aparelho perto de água.
- Quando o aparelho for utilizado numa casa de banho, desligue-o da corrente após a utilização, uma vez que a presença de água apresenta riscos, mesmo com o aparelho desligado.
- ADVERTÊNCIA: Não utilize este aparelho perto de banheiras, chuveiros, lavatórios ou outros recipientes que contenham água.
- Desligue sempre da corrente após cada utilização.
- Se o aparelho aquecer excessivamente, desligue-se automaticamente. Desligue o aparelho e deixe-o arrefecer durante alguns minutos. Antes de voltar a ligar o aparelho, verifique as grelhas e certifique-se de que não estão bloqueadas com pelos, cabelos, etc.
- Se o fio estiver danificado, deve ser sempre substituído pela Philips, por um centro de assistência autorizado da Philips ou por pessoal devidamente qualificado para se evitarem situações de perigo.
- Este aparelho pode ser utilizado por crianças com idade igual ou superior a 8 anos e por pessoas com capacidades físicas, sensoriais ou mentais reduzidas, ou com falta de experiência e conhecimento, caso sejam supervisionadas ou lhes tenham sido dadas instruções relativas à utilização segura do aparelho e se tiverem sido alertadas para os perigos envolvidos. As crianças não podem brincar com o aparelho. A limpeza e a manutenção pelo utilizador não podem ser efetuadas por crianças sem supervisão.
- Para maior segurança, aconselhamos a instalação de um dispositivo de corrente residual (disjuntor) no circuito elétrico que abastece a casa de banho. Este disjuntor deve ter uma corrente residual nominal não superior a 30 mA. Aconselhe-se com o seu eletricista.
- Não introduza objetos metálicos nas grelhas de ar para evitar choques elétricos.
- Nunca obstrua as grelhas de ventilação.
- Antes de ligar o aparelho, certifique-se de que a tensão indicada no mesmo corresponde à tensão do local onde está a utilizá-lo.
- Não utilize o aparelho para outro fim que não o descrito neste manual.
- Não utilize o aparelho em cabelo artificial.
- Nunca deixe o aparelho sem vigilância quando estiver ligado à corrente.
- Nunca utilize quaisquer acessórios ou peças de outros fabricantes ou que a Philips não tenha especificamente recomendado. Se utilizar tais acessórios ou peças, a garantia perderá a validade.
- Não enrole o cabo de alimentação à volta do aparelho.
- Aguarde que o aparelho arrefeça antes de o guardar.
- Não puxe o cabo de alimentação após a utilização. Desligue o aparelho segurando sempre na ficha.
- Tenha muito cuidado ao utilizar o aparelho, pois este pode estar extremamente quente. Segure apenas pela pega, visto que as outras peças estão quentes, e evite o contacto com a pele.
- Evite que o cabo de alimentação entre em contacto com as partes quentes do aparelho.
- Nunca cubra o aparelho (com, por exemplo, uma toalha ou roupa) enquanto este estiver quente.
- Não utilize o aparelho com as mãos molhadas.
- Leve sempre o aparelho a um centro de assistência autorizado da Philips para verificação ou reparação. Reparações efectuadas por pessoas não qualificadas poderiam provocar uma situação extremamente perigosa para o utilizador.
- Mantenha o modelador limpo e sem pó e produtos de modelação do cabelo como espuma, laca e gel. Nunca utilize o aparelho em combinação com produtos de modelação do cabelo.
- O modelador possui um revestimento. Este revestimento poderá desgastar-se com o passar do tempo. No entanto, isto não afecta o desempenho do aparelho.
- Se o aparelho for utilizado em cabelos pintados, o modelador pode ficar manchado.

Campos eletromagnéticos (CEM)

Este aparelho Philips cumpre todas as normas e regulamentos aplicáveis relativos à exposição a campos eletromagnéticos.

Reciclagem

- Este símbolo significa que este produto não deve ser eliminado juntamente com os resíduos domésticos comuns (2012/19/UE).
- Siga as normas do seu país para a recolha seletiva de produtos elétricos e eletrónicos. A eliminação correcta ajuda a evitar consequências prejudiciais para o meio ambiente e para a saúde pública.

2 Visão geral

① Argola de suspensão
② Pega
③ Interruptor de fluxo do ar
④ Botão de libertação
⑤ Escova térmica de 38 mm
⑥ Escova térmica de 22 mm **(apenas BHA301)**
⑦ Botão
⑧ Escova com cerdas retráteis **(apenas BHA303, BHA305, BHA310, BHA313)**
⑨ Escova plana **(apenas BHA310, BHA313)**
⑩ Bico concentrador

3 Modele o seu cabelo

Nota

- Deixe sempre que o aparelho e os acessórios **arrefeçam** antes de colocar ou retirar os acessórios.
- Comece por secar o cabelo molhado com uma toalha limpa, uma vez que o aparelho é mais eficaz em cabelo seco com a toalha.

Para selecionar um acessório adequado para o penteado que pretende, consulte a tabela abaixo:

Penteado	Acessório
Cabelo seco	Bico concentrador (⑩)
Modelar caracóis soltos	Escova com cerdas retráteis (⑧) **(apenas BHA303, BHA305, BHA310, BHA313)**
Obter um cabelo liso natural	Escova plana (⑨) **(apenas BHA310, BHA313)**
Criar pontas voltadas para dentro/para fora e ondulado natural	Escova térmica de 38 mm (⑤)
	Escova térmica de 22 mm (⑥) **(apenas BHA301)**

Selecione a definição pretendida para ligar o aparelho :

- : Temperatura elevada com fluxo de ar forte, para uma secagem rápida
- : Definição de temperatura moderada com fluxo de ar suave, para evitar que o cabelo aqueça em demasia
- : Fluxo de ar frio para fixar o penteado

↳ (Apenas para BHA303, BHA305, BHA310, BHA313) Quando o aparelho é ligado, são libertados automaticamente iões de forma contínua para criar um brilho adicional e reduzir o frisado.

Após a utilização:

1 Coloque-o numa superfície resistente ao calor até que arrefeça.
2 Remova cabelos e pó do aparelho e dos acessórios.

4 Garantia e assistência

Se precisar de mais informações ou se tiver algum problema, visite o website da Philips em www.philips.com ou contacte o Centro de Apoio ao Cliente da Philips do seu país (pode encontrar o número de telefone no folheto da garantia mundial). Se não existir um Centro de Assistência ao Cliente no seu país, dirija-se ao representante local da Philips.

Svenska

Vi tycker att det är roligt att du har köpt en Philips-produkt! Genom att registrera din produkt på www.philips.com/welcome kan du dra nytta av Philips support.

1 Viktigt

Läs användarhandboken noggrant innan du använder produkten och spara den för framtida bruk.

- VARNING: Använd inte produkten i närheten av vatten.
- Om du använder produkten i ett badrum måste du dra ut kontakten efter användning. Närhet till vatten utgör en fara, även när produkten är avstängd.
- Varning: Använd inte produkten i närheten av badkar, duschar, behållare eller kärl som innehåller vatten.
- Dra alltid ut nätsladden efter användning.
- Om apparaten blir överhettad stängs den av automatiskt. Dra ut apparatens stickkontakt och låt den svalna ett par minuter. Innan du slår på apparaten igen måste du kontrollera gallren så att de inte är täppts till av ludd, hår eller dylikt.
- Om nätsladden är skadad måste den alltid bytas ut av Philips, ett av Philips auktoriserade serviceombud eller liknande behöriga personer för att undvika olyckor.
- Den här produkten kan användas av barn från 8 års ålder, personer med olika funktionshinder samt av personer som inte har kunskap om produkten såvida det sker under tillsyn eller om de har informerats om hur produkten används på ett säkert sätt och de eventuella medförda riskerna. Barn ska inte leka med produkten. Barn får inte rengöra eller underhålla produkten utan överinseende av en vuxen.
- Av säkerhetsskäl rekommenderar vi att du installerar jordfelsbrytare för den krets som strömförsörjer badrummet. Jordfelsbrytaren måste ha en brytströmstyrka som inte överstiger 30 mA. Kontakta en behörig elektriker för mer information.
- För inte in metallföremål i luftgallren eftersom det medför risk för elektriska stötar.
- Blockera aldrig luftgallren.
- Innan du ansluter produkten kontrollerar du att spänningen som anges på produkten motsvarar den lokala nätspänningen.
- Använd inte produkten för något annat ändamål än vad som beskrivs i den här användarhandboken.
- Använd inte produkten på konstgjort hår.
- Lämna aldrig produkten obevakad när den är ansluten till elnätet.
- Använd aldrig tillbehör eller delar från andra tillverkare, eller delar som inte uttryckligen har rekommenderats av Philips. Om du använder sådana tillbehör eller delar gäller inte garantin.
- Linda inte nätsladden runt apparaten.
- Vänta tills produkten har svalnat innan du lägger undan den.
- Dra inte i nätsladden efter användning. Koppla alltid från produkten genom att hålla i kontakten.
- Var försiktig när du använder produkten, eftersom den kan vara mycket varm. Håll endast i handtaget eftersom andra delar är varma, och undvik kontakt med huden.
- Undvik att nätsladden kommer i kontakt med produktens varma delar.
- Täck aldrig över produkten med något (t.ex. en handduk) när den är varm.
- Använd inte produkten med våta händer.
- Lämna alltid in produkten till ett serviceombud auktoriserat av Philips för undersökning och reparation. Reparation som görs av en okvalificerad person kan innebära en ytterst riskfylld situation för användaren.
- Håll kolven ren och fri från damm och stylingprodukter som hårskum, hårspray och hårgelé. Använd aldrig produkten tillsammans med stylingprodukter.
- Handtaget har en beläggning. Beläggningen kan nötas bort efter längre tids användning. Det påverkar dock inte produktens prestanda.
- Om du använder apparaten på färgat hår kan det bli fläckar på kolven.

Elektromagnetiska fält (EMF)

Den här Philips-produkten uppfyller alla tillämpliga standarder och regler gällande exponering av elektromagnetiska fält.

Återvinning

- Den här symbolen betyder att produkten inte ska slängas bland hushållssoporna (2012/19/EU).
- Följ de regler som gäller i ditt land för återvinning av elektriska och elektroniska produkter. Korrekt kassering förhindrar negativ påverkan på miljö och hälsa.

2 Översikt

① Upphängningsöglа
② Handtag
③ Luftflödesreglar
④ Frigöringsknapp
⑤ 38 mm Termoborste
⑥ 22 mm Termoborste **(endast BHA301)**
⑦ Vred
⑧ Indragbar rundborste **(endast BHA303, BHA305, BHA310, BHA313)**
⑨ Paddelborste **(endast BHA310, BHA313)**
⑩ Munstycke

3 Forma håret

Obs!

- Låt alltid apparaten och tillbehören **svalna** innan du fäster eller tar bort tillbehören.
- Torka ditt blöta hår med en ren handduk först eftersom apparaten är mest effektiv på handdukstorkt hår.

För att välja ett lämpligt tillbehör för den frisyr du vill ha, se tabellen nedan:

Frisyr	Tillbehör
Torka håret	Munstycke (⑩)
Skapa lösa lockar	Indragbar rundborste(⑧) **(endast BHA303, BHA305, BHA310, BHA313)**
Skapa naturligt rakt hår	Paddelborste(⑨) **(endast BHA310, BHA313)**
Skapa inåt/utåt snärtar och naturliga vågor	38 mm Termoborste (⑤)
	22 mm Termoborste (⑥) **(endast BHA301)**

Slå på apparaten genom att välja önskad inställning :

- : Hög temperatur med kraftigt luftflöde så att håret torkar snabbt
- : Vårdtemperaturinställning för skonsamt luftflöde för att förhindra att håret överhettas
- : Svalt luftflöde för att forma din frisyr

↳ (Only for BHA303, BHA305, BHA310, BHA313) När apparaten slås på avges joner automatiskt och kontinuerligt för att minska krullighet och ge extra glans.

Efter användning:

1 Placera den på en värmetålig yta tills den svalnar.
2 Ta bort hår och damm från produkten och tillbehören.

4 Garanti och service

Om du behöver mer information eller har problem med apparaten kan du gå till Philips webbplats på www.philips.com eller kontakta Philips kundtjänst i ditt land (telefonnumret finns i garantibroschyren). Om det inte finns någon kundtjänst i ditt land kan du vända dig till din lokala Philips-återförsäljare.

Türkçe

Bu ürünü satın aldığınız için teşekkür ederiz; Philips'e hoş geldiniz! Philips'in sunduğu destekten tam olarak yararlanmak için ürününüzü www.philips.com/welcome adresinde kaydettirin.

1 Önemli

Cihazı kullanmadan önce bu kullanım kılavuzunu dikkatle okuyun ve daha sonra yeniden başvurmak için saklayın.

- UYARI: Bu cihazı su yakınında kullanmayın.
- Yakında su bulunması, cihaz kapalı bile olsa tehlike oluşturacağından, cihazı banyoda kullandıktan sonra fişini prizden çekin.
- UYARI: Bu cihazı banyo küveti, duş, lavabo veya suyla dolu başka esyaların yakınında çalıştırmayın.
- Her kullanımdan sonra cihazın fişini mutlaka çekin.
- Cihaz aşırı ısınırsa otomatik olarak kapanır. Cihazın fişini prizden çekerek birkaç dakika soğuması için bekleyin. Cihazı tekrar çalıştırmadan önce, giriş deliklerinin tüy, saç, vb. nedeniyle tıkanmadığından emin olun.
- Cihazın elektrik kablosu hasarlıysa bir tehlike oluşturmasını önlemek için mutlaka Philips'in yetki verdiği bir servis merkezi veya benzer şekilde yetkilendirilmiş kişiler tarafından değiştirilmesini sağlayın.
- Bu cihazın 8 yaşın üzerindeki çocuklar ve fiziksel, duyumsal ya da zihinsel becerileri gelişmemiş veya bilgi ve tecrübe açısından eksik kişiler tarafından kullanımı sadece bu kişilerin denetiminden sorumlu kişilerin bulunması veya güvenli kullanım talimatlarının bu kişilere sağlanması ve olası tehlikelerin anlatılması durumunda mümkündür. Çocuklar cihazla oynamamalıdır. Temizleme ve kullanıcı bakımı, denetim altında olmayan çocuklar tarafından yapılmamalıdır.
- Ek koruma için banyonun elektrik devresine bir rezidüel akım koruma cihazı (RCD) takmanızı tavsiye ederiz. Bu rezidüel akım koruma cihazının rezidüel çalışma akımı değeri 30mA'dan yüksek olmamalıdır. Kurulumu yapan kişiye danışın.
- Elektrik çarpması riski bulunduğundan hava izgaralarına metal cisimler sokmayın.
- Hava izgaralarını kesinlikle engellemeyin.
- Cihazı bağlamadan önce, cihaz üzerinde belirtilen gerilim değerinin yerel şebeke gerilimiyle aynı olduğundan emin olun.
- Cihazı bu kılavuzda açıklanan dışında bir amaç için kullanmayın.
- Cihazı peruk üzerinde kullanmayın.
- Güce bağlıyken cihazı hiçbir zaman gözetimsiz bırakmayın.
- Başka üreticilere ait olan veya Philips tarafından özellikle tavsiye edilmeyen aksesuarlar ve parçaları kesinlikle kullanmayın. Bu tür aksesuarlar veya parçalar kullanırsanız garantiniz geçerliliğini yitirir.
- Elektrik kablosunu cihazın etrafına sarmayın.
- Cihazı kaldırmadan önce soğumasını bekleyin.
- Kullandıktan sonra güç kablosunu çekmeyin. Cihazı prizden çekerken mutlaka fişten tutarak çekin.
- Cihaz aşırı derecede sıcak olduğundan, kullanırken çok dikkatli olun. Diğer parçalar sıcak olduğundan sadece sapından tutun ve ciltle temasını engelleyin.
- Elektrik kablosunun cihazın ısınan bölümlerine temas etmesini önleyin.
- Cihaz sıcakken üzerini havlu veya bez gibi kumaşlarla örtmeyin.
- Cihazı ıslak elle çalıştırmayın.
- Cihazı kontrol veya onarım için mutlaka yetkili bir Philips servis merkezine gönderin. Onarımın yetkili olmayan kişilerce yapılması kullanıcı için çok tehlikeli durumlara yol açabilir.
- Bigudiyi temiz tutun ve içine tozun ve krem, sprey, jöle gibi saç şekillendirme ürünlerinin girmesini önleyin. Cihazı kesinlikle şekillendirme ürünleriyle birlikte kullanmayın.
- Bigudinin üzerinde kaplama vardır. Bu kaplama zaman içinde yavaşça yıpranabilir. Ancak bu durum cihazın performansını etkilemez.
- Cihaz boyalı saçlarla kullanıldığında bigudi lekelenebilir.

Elektromanyetik alanlar (EMF)

Bu Philips cihazı, elektromanyetik alanlara maruz kalmaya ilişkin geçerli tüm standartlara ve düzenlemelere uygundur.

Geri dönüşüm

- Bu simge, bu ürünün normal evsel atıklarla birlikte atılmaması gerektiği anlamına gelir (2012/19/EU).
- Elektrikli ve elektronik ürünlerin ayrı olarak toplanması ile ilgili ülkenizin kurallarına uyun. Eski ürünlerin doğru şekilde atılması, çevre ve insan sağlığı üzerindeki olumsuz etkileri önlemeye yardımcı olur.

2 Genel Bakış

① Asma kancası
② Tutma yeri
③ Hava akımı düğmesi
④ Ayırma düğmesi
⑤ 38 mm Termo fırça
⑥ 22 mm Termo fırça **(sadece BHA301)**
⑦ Düğme
⑧ Geri çekilebilir kıl fırça **(sadece BHA303, BHA305, BHA310, BHA313)**
⑨ Saç açma fırçası **(sadece BHA310, BHA313)**
⑩ Başlık

3 Saçınızı şekillendirin

Not

- Aparatları takmadan ve çıkarmadan önce mutlaka cihazın ve aparatların **soğumasını** bekleyin.
- Cihaz en fazla havluyla kurutulmuş saç üzerinde etkili olduğundan ıslak saçlarınızı önce temiz bir havluyla kurutun.

İstediğiniz saç şekline uygun bir aparat seçmek için lütfen aşağıdaki tabloya bakın:

Saç şekli	Aparat
Saç kurutma	Başlık (⑩)
Hafif bukleler yapma	Geri çekilebilir kıl fırça (⑧) **(sadece BHA303, BHA305, BHA310, BHA313)**
Doğal düz saçlar yaratma	Saç açma fırçası (⑨) **(sadece BHA310, BHA313)**
İçe/dışa doğru kıvrımlar ve doğal dalgalar oluşturma	38 mm Termo fırça (⑤)
	22 mm Termo fırça (⑥) **(sadece BHA301)**

Cihazı çalıştırmak için istediğiniz ayarı seçin :

- : Hızlı kurutma için güçlü hava akımı sunan yüksek sıcaklık
- : Saçınızın aşırı ısınmasını önlemek için hassas hava akımı sağlayan düşük sıcaklık ayarı
- : Saç stilinizi sabitlemek için soğuk hava akımı

↳ (Sadece BHA303, BHA305, BHA310, BHA313 için) Cihaz açık olduğunda otomatik olarak sürekli dağıtılan iyonlar, saçınıza ekstra parlaklık verir ve elektriklenmeyi azaltır.

Kullanımdan sonra:

1 Soğuyana kadar ısıya dayanıklı bir yüzeye yerleştirin.
2 Cihaz ve aparatlarda kalan saçı temizleyin.

4 Garanti ve servis

Daha fazla bilgiye ihtiyaç duyuyorsanız veya bir sorununuz varsa lütfen www.philips.com adresindeki Philips web sitesini ziyaret edin veya ülkenizdeki Philips Müşteri Desteği Merkezi ile iletişim kurun (telefon numaralarını dünya çapında garanti kitapçığında bulabilirsiniz). Ülkenizde Müşteri Destek Merkezi yoksa yerel Philips satıcınıza gidin.

Български

Поздравяваме ви за покупката и добре дошли във Philips! За да се възползвате изцяло от предлаганата от Philips поддръжка, регистрирайте продукта си на www.philips.com/welcome.

1 Важно

Преди да използвате уреда, прочетете внимателно това ръководство за потребителя и го запазете за справка в бъдеще.

- ПРЕДУПРЕЖДЕНИЕ: Не използвайте този уред близо до вода.
- Ако уредът се използва в банята, след употреба го изключвайте от контакта. Близостта до вода води до риск дори когато уредът не работи.
- ПРЕДУПРЕЖДЕНИЕ: Не използвайте уреда близо до вани, душове, мивки или други съдове с вода.
- След употреба винаги изключвайте уреда от контакта.
- При прегряване уредът се изключва автоматично. Изключете уреда и го оставете да изстива няколко минути. Преди да включите отново уреда, проверете дали решетките не са задръстени с пух, косми и др.
- С оглед предотвратяване на опасност, при повреда в захранващия кабел той трябва да бъде сменен от Philips, оторизиран от Philips сервиз или квалифициран техник.
- Този уред може да се използва от деца на възраст над 8 години и от лица с намалени физически възпрятия, умствени недостатъци или без опит и познания, ако са инструктирани за безопасна употреба с уреда или са под наблюдение с цел гарантиране на безопасна употреба и ако са им разяснени евентуалните опасности. Не позволявайте на деца да си играят с уреда. Не позволявайте на деца да извършват почистване или поддръжка на уреда без надзор.
- За допълнителна защита ви съветваме да инсталирате в електроразпределителната мрежа на банята диференциалнотокова защита (RCD). Тази RCD трябва да е с обявен работен ток на утечка не повече от 30 mA. Обърнете се за съвет към вашия монтажник.
- За избягване на токов удар не пъхайте метални предмети през решетките за въздух.
- Никога не блокирайте притока на въздух през решетката.
- Преди да включите уреда в контакта, проверете дали посоченото върху уреда напрежение отговаря на това на местната електрическа мрежа.
- Не използвайте уреда за цели, различни от указаното в това ръководство.
- Не използвайте уреда на изкуствена коса.
- Никога не оставяйте уреда без надзор, когато е включен в електрическата мрежа.
- Никога не използвайте аксесоари или части от други производители или такива, които не са конкретно препоръчвани от Philips. При използване на такива аксесоари или части вашата гаранция става невалидна.
- Не навивайте захранващия кабел около уреда.
- Изчакайте уреда да изстине, преди да го приберете.
- Не дърпайте захранващия кабел след използване. Винаги изключвайте уреда от контакта, като държите щепсела.
- Уредът се нагорещява много, затова бъдете изключително внимателни при използването му. Хващайте уреда само за дръжката, тъй като другите части са горещи, и избягвайте контакт с кожата.
- Пазете захранващия кабел от допир с горещите части на уреда.
- Никога не покривайте уреда с каквото и да е (напр. хавлия или дреха), когато е горещ.
- Не използвайте уреда с мокри ръце.
- За проверка или ремонт носете уреда само в упълномощен от Philips сервиз. Ремонт, извършен от неквалифицирани лица, може да създаде изключително опасни ситуации за потребителя.
- Пазете стеблото на уреда чисто, без прах и стилизиращи продукти като пяна, лак или гел за коса. Никога не използвайте уреда в съчетание със стилизиращи продукти.
- Цилиндърът има покритие. С течение на времето покритието може постепенно да се износи. Това обаче не влияе на работата на уреда.
- Ако уредът се използва върху боядисана коса, стеблото може да стане на петна.

Електромагнитни полета (EMF)

Този уред на Philips е в съответствие с нормативната уредба и всички действащи стандарти, свързани с излагането на електромагнитни полета.

Рециклиране

- Този символ означава, че продуктът не може да се изхвърля заедно с обикновените битови отпадъци (2012/19/ЕС).
- Следвайте правилата на държавата си относно разделното събиране на електрическите и електронните уреди. Правилното изхвърляне помага за предотвратяването на потенциални негативни последици за околната среда и човешкото здраве.

2 Общ преглед

① Окачалка
② Дръжка
③ Превключвател за сила на въздушната струя
④ Бутон за освобождаване
⑤ 38 мм Термочетка
⑥ 22 мм Термочетка **(само за BHA301)**
⑦ Ключ
⑧ Четка с прибиращи се зъбци **(само за BHA303, BHA305, BHA310, BHA313)**
⑨ Плоска четка **(само за BHA310, BHA313)**
⑩ Накрайник

3 Оформяне на прическата

Забележка

- Винаги оставяйте уреда и приставките да се **охладят,** преди да поставяте или сваляте приставки.
- Първо подсушете коса си с чиста хавлия, тъй като уредът работи най-добре при подсушена коса.

За да изберете подходяща приставка за прическата, която искате, моля, вижте таблицата по-долу:

Прическа	Приставка
Суха коса	Накрайник (⑩)
Свободни къдрици	Четка с прибиращи се зъбци (⑧) **(само за BHA303, BHA305, BHA310, BHA313)**
Създайте естествено права коса	Плоска четка (⑨) **(само за BHA310, BHA313)**
Създайте завити навън/навътре къдрици и естествени вълни	38 мм Термочетка (⑤)
	22 мм Термочетка (⑥) **(само за BHA301)**

Изберете желаната настройка, за да включите уреда:

- : Висока температура и силна въздушна струя за бързо сушене
- : Настройка за температура за грижа с нежна въздушна струя за предпазване на косата от прегряване
- : Хладна въздушна струя за фиксиране на прическата ви

↳ (Само за BHA303, BHA305, BHA310, BHA313) Йоните се отделят автоматично и постоянно, за да придадат повече блясък и да намалят начупването на косата, когато уредът е включен.

След употреба:

1 Оставете уреда върху топлоустойчива повърхност, докато се охлади.
2 Отстранете космите и праха от уреда и приставките.

4 Гаранция и сервиз

Ако се нуждаете от повече информация или имате проблем, посетете уеб сайта на Philips на адрес www.philips.com или се обърнете към Центъра за обслужване на клиенти на Philips във вашата страна (телефонния му номер можете да намерите в международната гаранционна карта). Ако във вашата страна няма център за обслужване на потребители, обърнете се към местния търговец на уреди на Philips.

Čeština

Gratulujeme k nákupu a vítáme vás mezi uživateli výrobků společnosti Philips! Chcete-li využívat všech výhod podpory nabízené společností Philips, zaregistrujte svůj výrobek na stránkách www.philips.com/welcome.

1 Důležité informace

Před použitím tohoto přístroje si pečlivě přečtěte tuto uživatelskou příručku a uschovejte ji pro budoucí použití.

- VAROVÁNÍ: Zařízení nepoužívejte poblíž vody.
- Pokud je přístroj používán v koupelně, odpojte ho po použití ze sítě, neboť blízkost vody představuje riziko i v případě, že je přístroj vypnutý.
- VAROVÁNÍ: Nepoužívejte přístroj v blízkosti van, sprch, umyvadel či jiných nádob s vodou.
- Po použití přístroj vždy odpojte ze sítě.
- Pokud se přístroj přehřeje, automaticky se vypne. Odpojte přístroj a nechte ho několik minut vychladnout. Než přístroj znovu zapnete, přesvědčte se, že mřížky vstupu a výstupu vzduchu nejsou blokovány například prachem, vlasy apod.
- Pokud by byl poškozen napájecí kabel, musí jeho výměnu provést společnost Philips, autorizovaný servis společnosti Philips nebo obdobně kvalifikovaní pracovníci, aby se předešlo možnému nebezpečí.
- Děti od 8 let věku a osoby s omezenými fyzickými, smyslovými nebo duševními schopnostmi nebo nedostatkem zkušeností a znalostí mohou tento přístroj používat v případě, že jsou pod dohledem nebo byly poučeny o bezpečném používání přístroje a chápou rizika, která mohou hrozit. Děti si s přístrojem nesmí hrát. Čištění a uživatelskou údržbu nesmí provádět děti bez dozoru.
- Jako dodatečnou ochranu doporučujeme instalovat do elektrického obvodu koupelny proudový chránič. Jmenovitý zbytkový provozní proud tohoto proudového chrániče nesmí být vyšší než 30 mA. Více informací vám poskytne elektrikář.
- Nevkládejte kovové předměty do mřížek pro vstup a výstup vzduchu. Předejdete tak úrazu elektrickým proudem.
- Mřížky pro vstup vzduchu udržujte trvale volné.
- Před zapojením přístroje se ujistěte, zda napětí uvedené na přístroji odpovídá místnímu napětí.
- Nepoužívejte přístroj pro jiné účely než uvedené v této příručce.
- Přístroj nepoužívejte na umělé vlasy.
- Je-li přístroj připojen k napájení, nikdy jej neponechávejte bez dozoru.
- Nikdy nepoužívejte příslušenství nebo díly od jiných výrobců nebo takové, které nebyly doporučeny společností Philips. Použijete-li takové příslušenství nebo díly, pozbývá záruka platnosti.
- Nenavíjejte napájecí kabel okolo přístroje.
- Před uložením přístroje počkejte, až zcela vychladne.
- Po použití netahejte za napájecí kabel. Přístroj odpojte vždy vytažením zástrčky.
- Při použití přístroje vždy dávejte dobrý pozor, protože může být velmi horký. Držte jej pouze za rukojeť a zabraňte styku s pokožkou, protože jeho ostatní části jsou horké.
- Zabraňte tomu, aby se horké díly přístroje dotkly napájecího kabelu.
- Je-li přístroj horký, nikdy jej ničím nezakrývejte (např. ručníkem nebo oblečením).
- Nepoužívejte přístroj, pokud máte mokré ruce.
- Kontrolu nebo opravu přístroje svěřte vždy servisu společnosti Philips. Opravy provedené nekvalifikovanými osobami mohou být pro uživatele mimořádně nebezpečné.
- Válec udržujte čistý a bez prachu a kadeřnických přípravků, jako jsou pěnové tužidlo, sprej či gel. Přístroj nepoužívejte v kombinaci s kadeřnickými přípravky.
- Kovový válec má povrchovou úpravu. Ta se může postupně pomalu odírat. Tento jev však nemá žádný vliv na výkon přístroje.
- Pokud používáte přístroj na barvené vlasy, válec se může ušpinit.

Elektromagnetická pole (EMP)

Tento přístroj Philips odpovídá všem platným normám a předpisům týkajícím se elektromagnetických polí.

Recyklace

- Tento symbol znamená, že výrobek nelze likvidovat s běžným komunálním odpadem (2012/19/EU).

PHILIPS

BHA301, BHA303
BHA305, BHA310
BHA313

User manual

Specifications are subject to change without notice
© 2022 Koninklijke Philips N.V.
All rights reserved.

3000.089.4682.1 (20/07/2022)

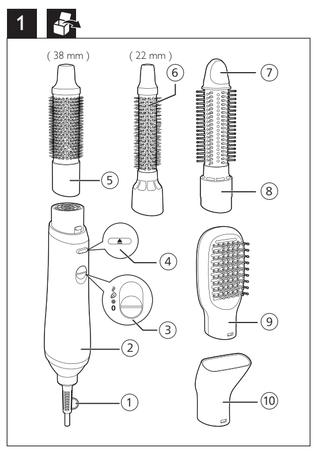

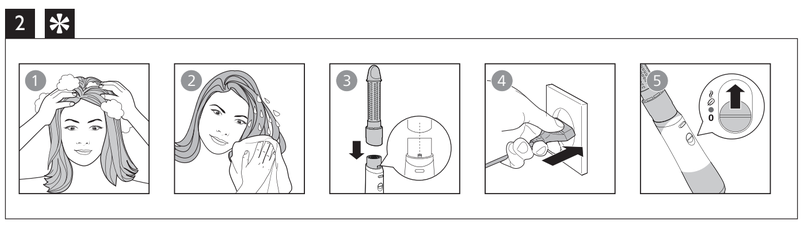

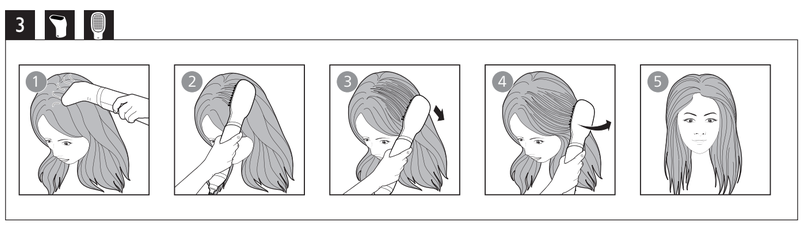

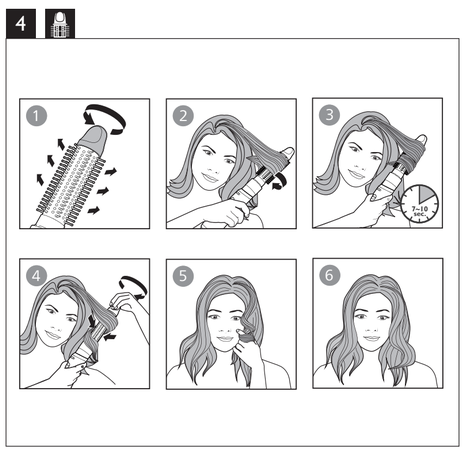

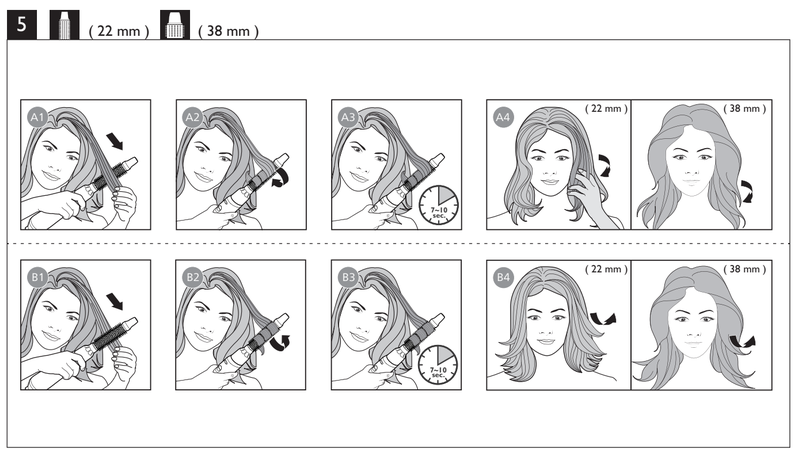

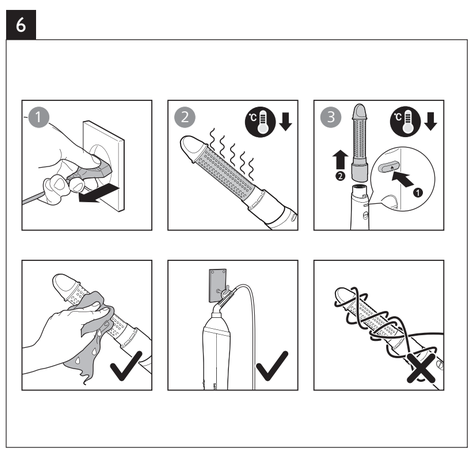

Polski

Gratulujemy zakupu i witamy wśród klientów firmy Philips! Aby w pełni skorzystać z obsługi świadczonej przez firmę Philips, należy zarejestrować zakupiony produkt na stronie www.philips.com/welcome.

1 Ważne

Przed pierwszym użyciem urządzenia zapoznaj się dokładnie z niniejszą instrukcją obsługi i zachowaj ją na przyszłość.

- OSTRZEŻENIE: Nie korzystaj z urządzenia w pobliżu wody.
- Jeśli korzystasz z urządzenia w łazience, po zakończeniu użytkowania wyjmij wtyczkę z gniazdka elektrycznego. Obecność wody stanowi zagrożenie nawet wtedy, gdy urządzenie jest wyłączone.
- OSTRZEŻENIE: Nie korzystaj z urządzenia w pobliżu wanny, prysznica, umywalki ani innych naczyń napełnionych wodą.
- Zawsze po zakończeniu korzystania z urządzenia wyjmij wtyczkę z gniazdka elektrycznego.
- Jeśli dojdzie do przegrzania urządzenia, wyłączy się ono automatycznie. Wyjmij wtyczkę urządzenia z gniazdka elektrycznego i poczekaj kilka minut, aż urządzenie ostygnie. Przed ponownym włączeniem urządzenia sprawdź, czy kratki nie są zatkane kłaczkami kurzu, włosami itp.
- Ze względów bezpieczeństwa wymianę uszkodzonego przewodu sieciowego zleć autoryzowanemu centrum serwisowemu firmy Philips lub odpowiednio wykwalifikowanej osobie.
- Urządzenie może być używane przez dzieci w wieku powyżej 8 lat oraz osoby z ograniczonymi zdolnościami fizycznymi, sensorycznymi lub umysłowymi, a także nieposiadające wiedzy lub doświadczenia w zakresie użytkowania tego typu urządzeń, pod warunkiem, że będą one nadzorowane lub zostaną poinstruowane na temat korzystania z tego urządzenia w bezpieczny sposób oraz zostaną poinformowane o potencjalnych zagrożeniach. Dzieci nie mogą bawić się urządzeniem. Dzieci chcące pomóc w czyszczeniu i obsłudze urządzenia zawsze powinny to robić pod nadzorem dorosłych.
- Jako dodatkowe zabezpieczenie zalecamy zainstalowanie w obwodzie elektrycznym zasilającym gniazdka elektryczne w łazience bezpiecznika różnicowo-prądowego (RCD). Wartość znamionowego prądu pomiarowego tego bezpiecznika nie może przekraczać 30 mA. Aby uzyskać więcej informacji, skontaktuj się z monterem.
- Aby uniknąć porażenia prądem, nie umieszczaj metalowych przedmiotów w kratkach nadmuchu powietrza.
- Nigdy nie blokuj kratek nadmuchu powietrza.
- Przed podłączeniem urządzenia upewnij się, że napięcie podane na urządzeniu jest zgodne z napięciem w domowej instalacji elektrycznej.
- Urządzenia używaj zgodnie z jego przeznaczeniem, opisanym w tej instrukcji obsługi.
- Nie używaj urządzenia na sztucznych włosach.
- Nigdy nie pozostawiaj bez nadzoru urządzenia podłączonego do zasilania.
- Nie korzystaj z akcesoriów ani części innych producentów, ani takich, których nie zaleca w wyraźny sposób firma Philips. Wykorzystanie tego typu akcesoriów lub części spowoduje unieważnienie gwarancji.
- Nie zawijaj przewodu sieciowego wokół urządzenia.
- Przed schowaniem urządzenia odczekaj, aż ostygnie.
- Po zakończeniu korzystania nie ciągnij za przewód zasilający. Zawsze odłączaj urządzenie od gniazdka elektrycznego, trzymając za wtyczkę.
- Podczas korzystania z urządzenia zachowaj szczególną ostrożność — może być bardzo gorące. Chwytaj wyłącznie za uchwyt, ponieważ pozostałe części są gorące. Unikaj kontaktu ze skórą.
- Nie dopuszczaj do zetknięcia się przewodu sieciowego z rozgrzanymi częściami urządzenia.
- Gdy urządzenie jest gorące, nigdy go nie przykrywaj (np. ręcznikiem lub odzieżą).
- Nie używaj urządzenia, gdy masz mokre dłonie.
- Konieczność przeglądu lub naprawy urządzenia zawsze zgłaszaj do autoryzowanego centrum serwisowego firmy Philips. Naprawy przez osoby niewykwalifikowane mogą prowadzić do poważnego zagrożenia dla użytkownika urządzenia.
- Na bieżąco czyść wałek z kurzu oraz środków do układania włosów (np. pianki, lakieru, żelu). Nigdy nie używaj lokówki w połączeniu z takimi środkami.
- Wałek jest pokryty powłoką. Powłoka ta może zużywać się z upływem czasu. Nie wpływa to na prawidłowe funkcjonowanie urządzenia.
- Jeśli urządzenie jest używane do włosów farbowanych, wałek może się zabarwić.

Pola elektromagnetyczne (EMF)

To urządzenie firmy Philips spełnia wszystkie normy i jest zgodne z wszystkimi przepisami dotyczącymi narażenia na działanie pól elektromagnetycznych.

Recykling

Symbol przekreślonego kontenera na odpady, oznacza, że produkt podlega selektywnej zbiórce zgodnie z Dyrektywą 2012/19/UE i informuje, że sprzęt po okresie użytkowania, nie może być wyrzucony z innymi odpadami gospodarstwa domowego. Użytkownik ma obowiązek oddać go do podmiotu prowadzącego zbieranie zużytego sprzętu elektrycznego i elektronicznego, tworzącego system zbierania takich odpadów - w tym do odpowiedniego sklepu, lokalnego punktu zbiórki lub jednostki gminnej.

Zużyty sprzęt może mieć szkodliwy wpływ na środowisko i zdrowie ludzi z uwagi na potencjalną zawartość niebezpiecznych substancji, mieszanin oraz części składowych. Gospodarstwo domowe spełnia ważną rolę w przyczynianiu się do ponownego użycia i odzysku surowców wtórnych, w tym recyklingu zużytego sprzętu. Na tym etapie kształtuje się postawy, które wpływają na zachowanie wspólnego dobra jakim jest czyste środowisko naturalne.

2 Opis

1. Uchwyt do zawieszania
2. Uchwyt
3. Przełącznik regulacji strumienia powietrza
4. Przycisk zwalniający
5. Termoszczotka 38 mm
6. Termoszczotka 22 mm **(tylko model BHA301)**
7. Pokrętło
8. Szczotka z wysuwanymi ząbkami **(tylko modele BHA303, BHA305, BHA310, BHA313)**
9. Płaska szczotka **(tylko modele BHA310, BHA313)**
10. Nasadka

3 Układanie fryzury

Uwaga

- Przed włożeniem lub zdjęciem nasadek poczekaj, aż urządzenie i nasadki **ostygną**.
- Mokre włosy najpierw osusz czystym ręcznikiem, gdyż urządzenie działa najlepiej na włosach osuszonych ręcznikiem.

Aby wybrać odpowiednią nasadkę w celu uzyskania żądanej fryzury, skorzystaj z poniższej tabeli:

Fryzura	Nasadka
Suszenie włosów	Nasadka (10)
Tworzenie delikatnych loków	Szczotka z wysuwanymi ząbkami (8) **(tylko modele BHA303, BHA305, BHA310, BHA313)**
Tworzenie naturalnie prostych włosów	Płaska szczotka (9) **(tylko modele BHA310, BHA313)**
Podwijanie lub wywijanie włosów i tworzenie naturalnie wyglądających fal	Termoszczotka 38 mm (5)
	Termoszczotka 22 mm (6) **(tylko model BHA301)**

Aby włączyć urządzenie, wybierz żądane ustawienie:

- : Wysoka temperatura i silny strumień powietrza zapewniające szybkie suszenie
- : Łagodne ustawienie temperatury zapewniające delikatny strumień powietrza, aby zapobiec przegrzaniu włosów
- ● : Chłodny strumień powietrza do utrwalania fryzury
  - (Tylko modele BHA303, BHA305, BHA310, BHA313) Przy włączonym urządzeniu jony są uwalniane automatycznie i bez przerwy, aby nadać włosom dodatkowy blask i zmniejszyć ich skręcanie się.

Po użyciu:

1. Umieść je na odpornej na wysokie temperatury powierzchni i pozostaw do ostygnięcia.
2. Usuń włosy i kurz z urządzenia i nasadek.

4 Gwarancja i serwis

W razie jakichkolwiek pytań lub problemów prosimy odwiedzić naszą stronę internetową www.philips.com lub skontaktować się z lokalnym Centrum Obsługi Klienta firmy Philips (numer telefonu znajduje się w ulotce gwarancyjnej). Jeśli w Twoim kraju nie ma Centrum Obsługi Klienta, zwróć się o pomoc do sprzedawcy produktów firmy Philips.

Română

Felicitări pentru achiziție și bun venit la Philips! Pentru a beneficia de deplin de asistența oferită de Philips, înregistrează-ți produsul la www.philips.com/welcome.

1 Important

Citește cu atenție acest manual de utilizare înainte de a utiliza aparatul și păstrează-l pentru consultare ulterioară.

- AVERTISMENT: Nu utiliza acest aparat în apropierea apei.
- Atunci când aparatul este utilizat în baie, trebuie să îl scoateți din priză după utilizare deoarece apa reprezintă un risc chiar și atunci când aparatul este oprit.
- AVERTISMENT: Nu utilizați acest aparat în apropierea căzilor, a dușurilor, a bazinelor sau a altor recipiente cu apă.
- Scoate întotdeauna aparatul din priză după utilizare.
- Aparatul se oprește automat în cazul supraîncălzirii. Scoate aparatul din priză și lasă-l să se răcească timp de câteva minute. Înainte de a porni aparatul din nou, verifică grilajul pentru a te asigura că nu este blocat cu puf, păr etc.
- În cazul în care cablul de alimentare este deteriorat, acesta trebuie înlocuit întotdeauna de Philips, de un centru de service autorizat de Philips sau de personal calificat în domeniu, pentru a evita orice accident.
- Acest aparat poate fi utilizat de către persoane care au capacități fizice, senzoriale sau mentale reduse sau care sunt lipsite de experiență și cunoștințe și copii cu vârsta minimă de 8 ani dacă sunt supravegheați sau instruiți cu privire la utilizarea în condiții de siguranță a aparatului și înțeleg pericolele implicate. Copiii nu trebuie să se joace cu aparatul. Curățarea și întreținerea de către utilizator nu trebuie realizate de către copii nesupravegheați.
- Pentru protecție suplimentară, te sfătuim să instalezi un dispozitiv pentru curent rezidual (RCD) în circuitul electric care alimentează baia. Acest RCD trebuie să aibă un curent rezidual nominal de operare de maxim 30 mA. Cere sfatul instalatorului.
- Nu introdu obiecte metalice în grilajele pentru aer, pentru a evita electrocutarea.
- Nu bloca niciodată grilajele pentru aer.
- Înainte de a conecta aparatul, asigură-te că tensiunea indicată pe aparat corespunde tensiunii rețelei locale.
- Nu utiliza aparatul în alt scop decât cel descris în acest manual.
- Nu utilizați aparatul pe păr artificial.
- Nu lăsa niciodată aparatul nesupravegheat când este conectat la sursa de alimentare.
- Nu utiliza niciodată accesorii sau componente de la alți producători sau nerecomandate explicit de Philips. Dacă utilizezi astfel de accesorii sau componente, garanția se anulează.
- Nu înfășura cablul de alimentare în jurul aparatului.
- Înainte de a depozita aparatul, așteaptă să se răcească.
- Nu trage de cablul de alimentare după utilizare. Scoate întotdeauna aparatul din priză ținând de ștecher.
- Ai foarte mare grijă atunci când utilizezi aparatul, întrucât poate fi extrem de fierbinte. Apucă doar mânerul, deoarece celelalte componente sunt fierbinți, și evită contactul cu pielea.
- Nu lăsa cablul de alimentare să intre în contact cu piesele fierbinți ale aparatului.
- Nu acoperi niciodată aparatul cu ceva (de exemplu, un prosop sau un articol vestimentar) când este fierbinte.
- Nu utiliza aparatul cu mâinile ude.
- Pentru control sau depanare, du aparatul numai la un centru service autorizat de Philips. Repararea făcută de persoane necalificate poate genera situații periculoase pentru utilizator.
- Păstrați bara curată și curățați-o de praf și produse pentru coafat precum spumă, spray sau gel. Nu folosi niciodată aparatul împreună cu produse de coafat.
- Bara prezintă un înveliș. Acest înveliș se poate uza lent în timp. Totuși, acest lucru nu afectează performanța aparatului.
- Dacă aparatul este utilizat pe păr vopsit, bara se poate păta.

Câmpuri electromagnetice (EMF)

Acest aparat Philips respectă toate standardele și reglementările aplicabile privind expunerea la câmpuri electromagnetice.

Reciclarea

– Acest simbol înseamnă că produsul nu trebuie eliminat împreună cu gunoiul menajer (2012/19/UE).
– Respectați regulile din țara dvs. pentru colectarea separată a produselor electrice și electronice. Eliminarea corectă ajută la prevenirea consecințelor negative asupra mediului și sănătății umane.

2 Prezentare generală

1. Agățătoare
2. Mâner
3. Comutator pentru debit de aer
4. Buton de eliberare
5. Perie termică de 38 mm
6. Perie termică de 22 mm **(exclusiv BHA301)**
7. Buton rotativ
8. Perie cu peri retractabili **(exclusiv BHA303, BHA305, BHA310, BHA313)**
9. Perie dreptunghiulară **(exclusiv BHA310, BHA313)**
10. Cap de coafare

3 Coafați-vă părul

Notă

- Întotdeauna lăsați aparatul și accesoriile sale **să se răcească** înainte de a conecta sau a deconecta accesoriile.
- Mai întâi, uscați-vă părul ud cu un prosop curat deoarece aparatul este cel mai eficient pe părul uscat cu prosopul.

Pentru a selecta un accesoriu adecvat pentru coafura dorită, consultați tabelul de mai jos:

Coafură	Accesoriu
Păr uscat	Cap de coafare (10)
Creați bucle lejere	Perie cu peri retractabili (8) **(exclusiv BHA303, BHA305, BHA310, BHA313)**
Creați păr drept natural	Perie dreptunghiulară (9) **(exclusiv BHA310, BHA313)**
Creați spirale în interior/în exterior și onduleuri naturale	Perie termică de 38 mm (5)
	Perie termică de 22 mm (6) **(exclusiv BHA301)**

Selectați setarea dorită pentru a porni aparatul:

- : Temperatură ridicată cu flux puternic de aer pentru uscare rapidă
- : Setare de temperatură de îngrijire pentru flux de aer ușor, pentru a împiedica supraîncălzirea părului
- ● : Flux de aer rece pentru fixarea coafurii
  - (Exclusiv pentru BHA303, BHA305, BHA310, BHA313) Ionii sunt generați în mod automat și continuu pentru a oferi un plus de strălucire și a reduce încrețirea părului atunci când aparatul este pornit.

După utilizare:

1. Așază-l pe o suprafață termorezistentă până la răcire.
2. Îndepărtează firele de păr și praful de pe aparat și accesorii.

4 Garanție și service

Dacă aveți nevoie de mai multe informații sau întâmpinați orice probleme, vizitați site-ul web Philips la adresa www.philips.com sau contactați centrul de asistență pentru clienți Philips din țara dvs. (numărul de telefon îl puteți găsi în broșura de garanție internațională). Dacă în țara ta nu există un centru de asistență pentru clienți, contactează distribuitorul Philips local.

Airstyler

Русский

Поздравляем с покупкой, и добро пожаловать в клуб Philips! Чтобы воспользоваться всеми преимуществами поддержки Philips, зарегистрируйте продукт на сайте www.philips.com/welcome.

1 Важная информация

Перед использованием прибора внимательно ознакомьтесь с инструкцией по эксплуатации и сохраните ее для дальнейшего использования в качестве справочного материала.

- ВНИМАНИЕ. Запрещается использовать прибор возле воды.
- Выньте вилку шнура питания прибора из розетки электросети после использования прибора в ванной комнате. Близость воды представляет риск, даже если прибор выключен.
- ВНИМАНИЕ. Не используйте прибор в ванной, душе, бассейне или других помещениях с повышенной влажностью.
- После завершения работы отключите прибор от розетки электросети.
- Прибор автоматически отключается при перегреве. Отключите прибор от сети и дайте ему остыть в течение нескольких минут. Перед повторным включением прибора убедитесь, что решетка не засорена пылью, волосами и т.п.
- В случае повреждения сетевого шнура его необходимо заменить. Чтобы обеспечить безопасную эксплуатацию прибора, заменяйте шнур только в авторизованном сервисном центре Philips или в сервисном центре с персоналом высокой квалификации.
- Дети старше 8 лет и лица с ограниченными возможностями сенсорной системы или ограниченными умственными или физическими способностями, а также лица с недостаточным опытом и знаниями могут пользоваться этим прибором под присмотром или после получения инструкций о безопасном использовании прибора и потенциальных опасностях. Не позволяйте детям играть с прибором. Дети могут осуществлять очистку и обслуживание прибора только под присмотром взрослых.
- Для обеспечения дополнительной защиты рекомендуется установить ограничитель остаточного тока (RCD), предназначенный для электропитания ванной комнаты. Номинальный остаточный рабочий ток не должен превышать 30 мА. Посоветуйтесь с электриком, выполняющим электромонтаж.
- Во избежание поражения электрическим током не просовывайте металлические предметы через вентиляционную решетку прибора.
- Никогда не блокируйте вентиляционные решетки.
- Перед подключением прибора убедитесь, что указанное на нем напряжение соответствует напряжению местной электросети.
- Не используйте прибор для целей, отличных от описанных в данной инструкции по эксплуатации.
- Не используйте прибор для обработки искусственных волос.
- Не оставляйте включенный в сеть прибор без присмотра.
- Запрещается пользоваться какими-либо аксессуарами или деталями других производителей, а также аксессуарами и деталями, не имеющими специальной рекомендации Philips. При использовании таких аксессуаров и деталей гарантийные обязательства теряют силу.
- Не обматывайте сетевой шнур вокруг прибора.
- Прежде чем убрать прибор на хранение, дайте ему остыть.
- Не тяните на себя шнур питания после использования. Держитесь только за вилку при отключении прибора от сети.
- Соблюдайте осторожность при использовании прибора, так как он может сильно нагреваться. Держите прибор только за рукоятку, так как остальные части очень горячие. Избегайте контакта с кожей.
- Не допускайте контакта сетевого шнура с горячими частями прибора.
- Запрещается покрывать неостывший прибор (например, полотенцем или одеждой).
- Запрещается брать прибор мокрыми руками.
- Для проверки или ремонта прибора следует обращаться только в авторизованный сервисный центр Philips. Ремонт, произведенный неквалифицированным лицом, может привести к особо опасным для пользователя ситуациям.
- Корпус прибора следует содержать в чистоте. Очищайте его от пыли, грязи и средств для укладки: муссов, спреев и гелей. Запрещается использовать прибор вместе со средствами для укладки.
- На корпус прибора нанесено покрытие. Со временем это покрытие может стираться. Это не влияет на работу прибора.
- При использовании прибора на окрашенных волосах на корпусе могут появиться пятна.

Электромагнитные поля (ЭМП)

Этот прибор Philips соответствует всем применимым стандартам и нормам по воздействию электромагнитных полей.

Утилизация

- Этот символ означает, что продукт не может быть утилизирован вместе с бытовыми отходами (2012/19/EU).
- Выполняйте раздельную утилизацию электрических и электронных изделий в соответствии с правилами, принятыми в вашей стране. Правильная утилизация помогает предотвратить негативное воздействие на окружающую среду и здоровье человека.

2 Обзор

1. Петелька для подвешивания
2. Корпус
3. Переключатель интенсивности воздушного потока
4. Кнопка отсоединения
5. Термощетка, 38 мм
6. Термощетка, 22 мм **(только для модели BHA301)**
7. Регулятор
8. Щетка с втягиваемой щетиной **(только для моделей BHA303, BHA305, BHA310, BHA313)**
9. Массажная щетка **(только для моделей BHA310, BHA313)**
10. Насадка

3 Укладка волос

Примечание

- Перед установкой или отсоединением насадок убедитесь, что они **остыли**.
- Сначала высушите свои мокрые волосы полотенцем, поскольку наилучший эффект от применения прибора достигается при условии, что волосы, высушены полотенцем.

Чтобы выбрать наиболее подходящую насадку для создания желаемой прически, см. таблицу ниже:

Прическа	Насадка
Простая сушка	Насадка (10)
Создание естественных локонов	Щетка с втягиваемой щетиной (8) **(только для моделей BHA303, BHA305, BHA310, BHA313 only)**
Выпрямление волос	Массажная щетка (9) **(только для моделей BHA310, BHA313 only)**
Закручивание локонов внутрь/наружу и создание естественных волн	Термощетка, 38 мм (5)
	Термощетка, 22 мм (6) **(только для модели BHA301)**

Чтобы включить прибор, выберите необходимую настройку:

- : высокая температура и мощный воздушный поток для быстрой сушки
- : : настройка подходящей температуры, обеспечивающей мягкий воздушный поток для предотвращения перегрева волос.
- ● : поток холодного воздуха для закрепления укладки
  - (Только для моделей BHA303, BHA305, BHA310, BHA313) Пока прибор включен, автоматически и непрерывно генерируются ионы, что придает волосам дополнительный блеск и уменьшает их спутывание.

После завершения пользования прибором:

1. Положите прибор на термостойкую поверхность для остывания.
2. Удалите волосы и пыль с прибора и насадок.

4 Гарантия и обслуживание

При возникновении проблем и при необходимости получения обслуживания или дополнительной информации посетите веб-сайт компании Philips www.philips.com или обратитесь в центр поддержки потребителей в вашей стране (номер телефона центра указан на гарантийном талоне). Если в вашей стране нет центра поддержки потребителей Philips, обратитесь по месту приобретения изделия.

Фен-щетка

Для бытовых нужд

Изготовитель: "Филипс Консьюмер Лайфстайл Б.В.", Туссендиепен 4, 9206 АД, Драхтен, Нидерланды

Сделано в Китае

Импортер на территорию России и Таможенного союза: ООО «ФИЛИПС», Российская Федерация, 123022, г. Москва, ул. Сергея Макеева, д. 13, номер телефона +7 495 961-1111

BHA310, BHA303, BHA305, BHA310, BHA313
220-240 В; 50-60 Гц; 650-800 Вт

Прибор класса II

Условия хранения, эксплуатации		
Температура		Относительная влажность
Условия эксплуатации	Условия хранения	
+10 °C ÷ +30 °C	-25 °C ÷ +60 °C	35 % ÷ 99 %

Slovensky

Blahoželáme vám ku kúpe a vítame vás medzi zákazníkmi spoločnosti Philips. Ak chcete naplno využívať podporu ponúkanú spoločnosťou Philips, zaregistrujte svoj produkt na stránke www.philips.com/welcome.

1 Dôležité

Pred použitím zariadenia si pozorne prečítajte tento návod na používanie a ponechajte si ho pre prípad potreby v budúcnosti.

- VAROVANIE: Nepoužívajte zariadenie v blízkosti vody.
- Ak zariadenie používate v kúpeľni, hneď po použití ho odpojte zo siete, pretože voda v jeho blízkosti predstavuje nebezpečenstvo, aj keď je zariadenie vypnuté.
- VAROVANIE: Toto zariadenie nepoužívajte v blízkosti vane, sprchy, umývadla ani inej nádoby obsahujúcej vodu.
- Po použití vždy odpojte zariadenie zo siete.
- Ak sa zariadenie prehreje, automaticky sa vypne. Odpojte zariadenie zo siete a nechajte ho niekoľko minút vychladnúť. Pred opätovným zapnutím zariadenia skontrolujte, či nie sú mriežky upchaté chuchvalcami prachu, vlasmi a pod.
- V prípade poškodenia elektrického kábla je potrebné si ho dať vymeniť v spoločnosti Philips, servisnom stredisku spoločnosti Philips alebo u podobne kvalifikovaných osôb, aby sa predišlo možným rizikám.
- Toto zariadenie môžu používať deti od 8 rokov a osoby, ktoré majú obmedzené telesné, zmyslové alebo mentálne schopnosti alebo nemajú dostatok skúseností a znalostí, pokiaľ sú pod dozorom alebo im bolo vysvetlené bezpečné používanie tohto zariadenia a za predpokladu, že rozumejú príslušným rizikám. Deti sa nesmú hrať s týmto zariadením. Deti bez dozoru nesmú čistiť ani vykonávať údržbu tohto zariadenia.
- Ak chcete zabezpečiť zvýšenú ochranu, odporúčame vám namontovať do elektrického obvodu, ktorý privádza elektrickú energiu do kúpeľne, zariadenie zvyškového prúdu (RCD). Toto zariadenie RCD nesmie mať nominálny zostatkový prevádzkový prúd vyšší ako 30 mA. Požiadajte o radu inštalatéra.
- Do mriežok na vstup a výstup vzduchu nezasúvajte kovové objekty. Predídete tak zásahu elektrickým prúdom.
- Nikdy neblokujte mriežku na vstup vzduchu.
- Pred pripojením zariadenia sa presvedčte, či napätie udávané na zariadení zodpovedá napätiu v miestnej elektrickej sieti.
- Zariadenie nepoužívajte na iné účely, ako tie, ktoré sú opísané v tomto návode na použitie.
- Zariadenie nepoužívajte na úpravu umelých vlasov.
- Keď je zariadenia pripojené k elektrickej sieti, nikdy ho nenechávajte bez dozoru.
- Nikdy používajte príslušenstvo ani súčiastky od iných výrobcov ani príslušenstvo, ktoré spoločnosť Philips výslovne neodporučila. Ak takéto príslušenstvo alebo súčiastky použijete, záruka stráca platnosť.
- Sieťový kábel nenavíjajte okolo zariadenia.
- Predtým, ako zariadenie odložíte, nechajte ho vychladnúť.
- Po použití neťahajte za napájací kábel. Zariadenie vždy odpojte od siete uchopením a potiahnutím za zástrčku.
- Pri používaní zariadenia buďte mimoriadne opatrní, pretože môže byť veľmi horúce. Zariadenie držte len za rukoväť, pretože ostatné časti sú horúce. Zabráňte kontaktu s pokožkou.
- Dávajte pozor, aby sa sieťový kábel nedotýkal horúcich častí zariadenia.
- Zapnuté zariadenie nikdy ničím neprikrývajte (napr. uterákom alebo obličením).
- Zariadenie nepoužívajte, ak máte mokré ruky.
- Zariadenie vždy vráťte do servisného strediska autorizovaného spoločnosťou Philips, kde ho skontrolujú, prípadne opravia. Oprava nekvalifikovanou osobou môže pre používateľa predstavovať veľké nebezpečenstvo.
- Valec udržiavajte čistý, chráňte ho pred prachom a znečistením prípravkami na tvarovanie účesu, ako napríklad penovým tužidlom, lakom alebo gélom. Zariadenie nikdy nepoužívajte v kombinácii s prostriedkami na úpravu účesov.
- Na valci sa nachádza povrchová vrstva. Povrchová vrstva sa môže časom postupne opotrebovať. Toto však nemá vplyv na činnosť ani výkon zariadenia.
- Ak sa zariadenie používa na úpravu farbených vlasov, valec kulmy sa môže znečistiť.

Elektromagnetické polia (EMF)

Tento spotrebič značky Philips vyhovuje všetkým príslušným normám a smerniciam týkajúcim sa vystavenia elektromagnetickým poliam.

Recyklácia

– Tento symbol znamená, že tento výrobok sa nesmie likvidovať s bežným komunálnym odpadom (smernica 2012/19/EÚ).
– Postupujte podľa predpisov pre separovaný zber elektrických a elektronických výrobkov platných vo vašej krajine. Správna likvidácia pomáha zabrániť negatívnym dopadom na životné prostredie a zdravie človeka.

2 Prehľad

1. Očko na zavesenie
2. Rukoväť
3. Prepínač prúdu vzduchu
4. Uvoľňovacie tlačidlo
5. 38 mm termokefa
6. 22 mm termokefa **(len model BHA301)**
7. Gombík
8. Kefa s vysúvateľnými vláknami **(len modely BHA303, BHA305, BHA310, BHA313)**
9. Plochá kefa **(len modely BHA310, BHA313)**
10. Hubica

3 Tvarovanie účesu

Poznámka

- Pred pripájaním alebo odpájaním nadstavcov vždy nechajte zariadenie a nadstavce **vychladnúť**.
- Mokré vlasy najprv vysušte čistým uterákom, pretože zariadenie najúčinnejšie pôsobí po vysušení vlasov uterákom.

Pri výbere vhodného nadstavca pre požadovaný účes využite informácie v nasledujúcej tabuľke:

Účes	Nadstavec
Sušenie vlasov	Hubica (10)
Vytvorenie voľných kučier	Kefa s vysúvateľnými vláknami (8) **(len modely BHA303, BHA305, BHA310, BHA313)**
Vytvorenie prirodzene rovných vlasov	Plochá kefa (9) **(len modely BHA310, BHA313)**
Zahnutie končekov k sebe/od seba a prirodzené vlny	38 mm termokefa (5)
	22 mm termokefa (6) **(len model BHA301)**

Vyberte požadované nastavenie a zapnite zariadenie:

- : Vysoká teplota so silným prúdom vzduchu na rýchle usušenie
- : Nastavenie šetrnej teploty s jemným prúdom vzduchu na zabránenie prehrievaniu vlasov
- ● : Prúd chladného vzduchu na zafixovanie upravených vlasov
  - (Platí len pre modely BHA303, BHA305, BHA310, BHA313) Keď je zariadenie zapnuté, neustále vytvára ióny, ktoré ufančujú rozčesávanie a dodávajú vlasom lesk.

Po použití:

1. Umiestnite ju na teplovzdorný podklad a počkajte, kým vychladne.
2. Zo zariadenia a nadstavcov odstráňte vlasy a prach.

4 Záruka a servis

Ak potrebujete viac informácií alebo ak sa vyskytne akýkoľvek problém, navštívte webovú lokalitu spoločnosti Philips na adrese www.philips.com alebo kontaktujte Stredisko starostlivosti o zákazníkov spoločnosti Philips vo svojej krajine (telefónne číslo do tohto strediska nájdete v medzinárodnom záručnom liste). Ak sa vo vašej krajine toto stredisko nenachádza, obráťte sa na miestneho predajcu výrobkov Philips.

Slovenščina

Čestitamo vam za nakup in dobrodošli pri Philipsu! Če želite popolnoma izkoristiti podporo, ki jo ponuja Philips, izdelek registrirajte na spletnem mestu www.philips.com/welcome.

1 Pomembno

Pred uporabo aparata natančno preberite ta uporabniški priročnik in ga shranite za poznejšo uporabo.

- OPOZORILO: Aparata ne uporabljajte v bližini vode.
- Ko aparat uporabljate v kopalnici, ga po uporabi vedno izključite iz omrežja, ker neposredna bližina vode predstavlja nevarnost, četudi je aparat izključen.
- OPOZORILO: Aparata ne uporabljajte v bližini kadi, tušev, umivalnikov ali drugih posod z vodo.
- Po uporabi aparat vedno izklopite iz omrežne vtičnice.
- Če se aparat pregreje, se samodejno izklopi. Izključite aparat iz električnega omrežja in pustite, da se ohladi. Pred ponovnim vklopom aparata preverite, da zračne mreže niso zamašene s puhom, lasmi itd.
- Poškodovani omrežni kabel sme zamenjati le podjetje Philips, Philipsov pooblaščeni servis ali ustrezno usposobljeno osebje.
- Ta aparat lahko uporabljajo otroci od 8. leta starosti naprej in osebe z zmanjšanimi fizičnimi ali psihičnimi sposobnostmi ali s pomanjkljivimi izkušnjami in znanjem, če so prejele navodila glede varne uporabe aparata ali jih pri uporabi nadzoruje odgovorna oseba, ki jih opozori na morebitne nevarnosti. Otroci naj se ne igrajo z aparatom. Otroci aparata ne smejo čistiti in vzdrževati brez nadzora.
- Za dodatno zaščito vam svetujemo vgradnjo varnostnega tokovnega stikala (FID) v električni tokokrog kopalnice. Izklopni tok varnostnega tokokroga ne sme presegati 30 mA. Za nasvet se obrnite na električarja.
- V zračno mrežo ne vstavljajte kovinskih predmetov, da ne povzročite električnega šoka.
- Ne blokirajte zračnih mrež.
- Preden aparat priključite, preverite, ali na aparatu označena napetost ustreza napetosti lokalnega električnega omrežja.
- Aparat uporabljajte izključno v namene, ki so opisani v tem priročniku.
- Aparata ne uporabljajte na umetnih laseh.
- Ko je aparat priključen na napajanje, ga ne puščajte brez nadzora.
- Ne uporabljajte dodatne opreme ali delov drugih proizvajalcev, ki jih Philips izrecno ne priporoča. Uporaba takšne dodatne opreme ali delov razveljavi garancijo.
- Omrežnega kabla ne navijajte okoli aparata.
- Preden aparat shranite, počakajte, da se ohladi.
- Po uporabi ne vlecite za napajalni kabel. Aparat iz električnega omrežja vedno izključite tako, da primete vtič.
- Pri uporabi aparata bodite zelo pozorni, ker je lahko izjemno vroč. Primite samo ročaj, ker so drugi deli vroči, in se izogibajte stiku s kožo.
- Preprečite stik omrežnega kabla z vročimi deli aparata.
- Vročega aparata ne pokrivajte (npr. z brisačo ali obleko).
- Aparata ne uporabljajte z mokrimi rokami.
- Za pregled ali popravilo aparata se obrnite na Philipsov pooblaščeni servis. Popravilo s strani neusposobljenih oseb je lahko za uporabnika izredno nevarno.
- Cevka mora biti čista in brez prahu, umazanije in sredstev za oblikovanje, kot so pena, razpršilo in gel. Aparata ne uporabljajte v kombinaciji s sredstvi za oblikovanje.
- Cevka ima prevleko. Prevleka se sčasoma lahko obrabi. Vendar to ne vpliva na delovanje aparata.
- Če aparat uporabljate na barvanih laseh, se cevka lahko umaže.

Elektromagnetna polja (EMF)

Ta Philipsov aparat ustreza vsem veljavnim standardom in predpisom glede izpostavljenosti elektromagnetnim poljem.

Recikliranje

- Ta simbol pomeni, da izdelka ne smete zavreči skupaj z običajnimi gospodinjskimi odpadki (2012/19/EU).
- Upoštevajte državne predpise za ločeno zbiranje električnih in elektronskih izdelkov. S pravilnim odlaganjem pripomorete k preprečevanju negativnih vplivov na okolje in zdravje ljudi.

2 Pregled

1. Obešalna zanka
2. Ročaj
3. Stikalo za zračni tok
4. Gumb za sprostitev
5. 38 mm termo krtača
6. 22 mm termo krtača **(samo BHA301)**
7. Gumb
8. Krtača s pogrezljivimi ščetinami **(samo BHA303, BHA305, BHA310, BHA313)**
9. Krtača za lase **(samo BHA310, BHA313)**
10. Šoba

3 Oblikovanje kose

Napomena

- Pre postavljanja ili skidanja dodataka **obavezno** ostavite aparat i dodatke da se ohlade.
- Kosu prvo osušite čistim peškirom jer je aparat tada najdelotvorniji.

Da biste izabrali dodatak koji odgovara željenoj frizuri, pogledajte tabelu u nastavku:

Frizura	Dodatak
Suva kosa	Mlaznica (10)
Pravljenje opuštenih kovrdža	Četka sa vlaknima koja mogu da se uvuku (8) **(samo BHA303, BHA305, BHA310, BHA313)**
Kreiranje ravne kose prirodnog izgleda	Široka pljosnata četka (9) **(samo BHA310, BHA313)**
Pravljenje krajeva izvijenih ka unutra i ka spolja i prirodni talasi	Termo četka od 38 mm (5)
	Termo četka od 22 mm (6) **(samo BHA301)**

Izaberite željenu postavku da biste uključili aparat :

- : Visoka temperatura sa snažnim protokom vazduha za brz

Azərbaycan

Alış-verişiniz üçün sizi təbrik edir və Philips-ə xoş gəlmisiniz deyirik! Philips-in təklif etdiyi dəstəkdən tam şəkildə yararlanmaq üçün məhsulunuzu www.philips.com/welcomesəhifəsində qeydiyyatdan keçirin.

1 Vacib

Cihazdan istifadə etməzdən əvvəl bu istifadəçi təlimatını diqqətlə oxuyun və gələcəkdə istinad etmək üçün saxlayın.

- XƏBƏRDARLIQ: Bu cihazı suyun yaxınlığında istifadə etməyin.
- Cihaz vanna otağında istifadə edildikdə istifadədən sonra onu şəbəkədən ayırın, çünki suyun yaxınlığı hatta cihaz söndürüldükdə belə, təhlükə yaradır.
- XƏBƏRDARLIQ: Bu cihazı vanna, duş, hovuz və ya içərisində su olan digər yerlərin yanında istifadə etməyin.
- Həmişə istifadədən sonra cihazı şəbəkədən ayırın.
- Cihaz həddən artıq qızarsa, avtomatik olaraq sönür. Cihazı şəbəkədən ayırın və bir neçə dəqiqə soyumasını gözləyin. Cihazı yenidən yandırmazdan əvvəl barmaqlıqları yoxlayaraq onların tük, saç və s. ilə tıxanmadığından əmin olun.
- Şəbəkə kabeli zədələnibsə, təhlükədən yayınmaq üçün onu Philips, Philips-in səlahiyyət verdiyi xidmət markazı və ya oxşar səlahiyyətə malik ixtisaslaşmış şəxslər dəyişdirmalidir.
- Bu cihaz yaşı 8-dən çox olan uşaqlar və fiziki, hissiyyat və ya əqli qabiliyyətləri zəif olan, yaxud cihazın istifadəsi ilə bağlı təcrübə və biliyi olmayan insanlar tərəfindən o zaman istifadə oluna bilər ki, onlara cihazın təhlükəsiz istifadəsinə dair təlimat verilib və ya təhlükəsiz istifadəni təmin etmək üçün nəzarət altında olacaqlar, yaxud əlaqədar təhlükələr barədə məlumatlandırılıblar. Uşaqlar cihazla oynamamalıdır. Uşaqlar nəzarət olmadan təmizlik və ya istifadəçi baxımını həyata keçirməməlidir.
- Əlavə qorunma üçün vanna otağını təchiz edən elektrik dövrəsində qalıq cərəyan cihazını (RCD) quraşdırmağı məsləhət görürük. Bu RCD 30mA-dan çox olmayan nominal qalıq iş cərəyanına malik olmalıdır. Məsləhət üçün quraşdırıcınıza müraciət edin.
- Elektrik cərəyanına maruz qalmamaq üçün havalandırma barmaqlıqlarına metal əşyalar daxil etməyin.
- Heç vaxt havalandırma barmaqlıqlarını bağlamayın.
- Cihazı qoşmazdan əvvəl onun üzərində göstərilən gərginliyin yerli elektrik gərginliyinə uyğun olub-olmadığını yoxlayın.
- Cihazı bu təlimatda təsvir edilməndən başqa heç bir məqsəd üçün istifadə etməyin.
- Cihazı süni saçlar üzərində istifadə etməyin.
- Cihaz elektrik şəbəkəsinə qoşulduqda onu heç vaxt nəzarətsiz qoymayın.
- Heç vaxt digər istehsalçılara aid və ya Philips-in xüsusilə tövsiyə etmədiyi aksesuar, yaxud hissələrdən istifadə etməyin. Bu cür aksesuarlardan və ya hissələrdən istifadə etsəniz, zamanatiniz etibarsız olacaq.
- Elektrik kabelini cihazın ətrafına sarmayın.
- Cihazı saxlamamışdan əvvəl soyuyana qədər gözləyin.
- İstifadə etdikdən sonra cihazı elektrik kabelindən çıkməyin. Hər zaman rozetkadan tutaraq cihazı elektrik şəbəkəsindən ayırın.
- Cihazdan istifadə edərkən diqqətli olun, çünki o, həddindən artıq isti ola bilər. Digər hissələr isti olduğundan yalnız tutacaqdan tutun və həmin hissələrin dəri ilə təmasına yol verməyin.
- Əsas kabelin cihazın isti hissələri ilə təmas etməsinə yol verməyin.
- İsti olduqda cihazı heç vaxt heç bir şeylə (məsələn, dəsmal və ya parça) örtməyin.
- Yaş əllərlə cihazı işlətməyin.
- Hər zaman cihazı yoxlamaq və ya təmir etmək üçün Philips-in rəsmi xidmət markazına qaytarın. İxtisassız şəxslər tərəfindən təmir istifadəçi üçün son dərəcə təhlükəli vəziyyətlə nəticələnə bilər.
- Barabanı tozlanmadan və köpük, sprey və gel kimi saç düzümü məhsullarından təmiz saxlayın. Cihazı heç vaxt saç düzümü məhsulları ilə birlikdə istifadə etməyin.
- Baraban örtüyə malikdir. Bu örtük zamanla yavaş-yavaş köhnələ bilər. Bununla belə, bu cihazın işinə təsir göstərmir.
- Cihaz rənglənmiş saçlarda istifadə edilərsə, barel lələ̇nə bilər.

Elektromaqnit sahələr (EMS)

Bu Philips cihazı elektromaqnit sahələrə təsir ilə əlaqədar bütün müvafiq standartlara və qaydalara uyğundur.

Təkrar emal

- Bu simvol bu məhsulun normal məişət tullantıları ilə birlikdə atılmamalı olduğunu bildirir (2012/19/Al).
- Ayrı-ayrı elektrik və elektron məhsulların ayrıca toplanması üçün ölkənizin qaydalarına əməl edin. Düzgün atılma atraf mühit və insan sağlamlığı üçün mənfi nəticələrin qarşısını almağa kömək edir.

2 Ümumi baxış

① Asma ilgək
② Tutacaq
③ Hava axını dəyişdiricisi
④ Açma düyməsi
⑤ 38 mm Termo fırça
⑥ 22 mm Termo fırça **(yalnız BHA301 üçün)**
⑦ Düymə
⑧ Çıxarıla bilən tüklü fırça **(yalnız BHA303, BHA305, BHA310, BHA313)**
⑨ Şotka fırça **(yalnız BHA310, BHA313)**
⑩ Ucluq

3 Saçınıza forma verin

Qeyd

- Əlavələri cihaza qoşmazdan və ya çıxarmazdan əvvəl cihazın və əlavənin **soyumasına** şərait yaradın.
- Nəm saçınızı əvvəlcə təmiz dəsmal ilə qurudun, çünki cihaz dəsmal ilə qurudulmuş saçlarda daha təsirli olur.

İstədiyiniz saç düzümünə uyğun əlavə seçmək üçün aşağıdakı cədvələ nəzər salın:

Saç düzümü	Əlavə
Saçınızı qurudun	Ucluq (⑩)
Boş buruqlar yaradın	Çıxarıla bilən tüklü fırça (⑧) **(yalnız BHA303, BHA305, BHA310, BHA313)**
Təbii düz saçlar yaradın	Şotka fırça (⑨) **(yalnız BHA310, BHA313)**
İçəri/çölə hərəkətlərlə təbii dalğalar yaradın	38 mm Termo fırça (⑤)
	22 mm Termo fırça (⑥) **(yalnız BHA301)**

Cihazı işə salmaq üçün istədiyiniz parametri seçin :

- : Saçların tez qurudulması üçün güclü hava axını ilə yüksək temperatur.
- : Saçınızın hədsiz qızmasının qarşısını alaraq, yumşaq hava axını üçün saça qulluq temperaturu
- ● : Saçlarınıza forma vermək üçün sərin hava axını

↳ (Yalnız BHA303, BHA305, BHA310, BHA313 üçün) Cihaz işə salındıqda saça əlavə parıltı vermək və qıvrımları azaltmaq üçün ionlar avtomatik və davamlı olaraq paylanır.

İstifadədən sonra:

1 Cihaz soyuyana qədər onu istiliyədavamlı bir səthə qoyun.
2 Cihazı və əlavələri toz və saçlardan təmizləyin.

4 Zəmanət və xidmət

Daha ətraflı məlumat lazımdırsa və ya hər hansı probleminiz varsa, www.philips.com veb-saytına daxil olun və ya ölkənizdəki Philips İstehlakçılara Yardım Markazi ilə əlaqə saxlayın (onun telefon nömrəsini dünya üzrə zamanat bukletində tapa bilərsiniz). Ölkənizdə Müştəriyə Qulluq Mərkəzi yoxdursa, yerli Philips dileriniza yaxınlaşın.

Հայերեն

Շնորհավորում ենք գնման կապակցությամբ և բարի գալուստ Փիլիպս: Philips-ի կողմից առաջարկվող աջակցությունից լիարժեք օգտվելու համար գրանցեք ձեր սարքը www.philips.com/welcome կայքում:

1 Ուշադրություն

Սարքավորումն օգտագործելուց առաջ կարդացեք այս օգտվողի ձեռնարկը և պահպանեք այն հետագայի համար:

- ԶԳՈՒՇԱՑՈՒՄ. Այս սարքը ջրի մոտակայքում մի օգտագործեք:
- Սարքը լոգարանում օգտագործելուց հետո անջատեք այն էլեկտրասնուցման աղբյուրից, քանի որ ջրի մոտակայքն առաջացնում է հրկախ, նույնիսկ եթե սարքն անջատված է:
- ԶԳՈՒՇԱՑՈՒՄ. Մի օգտագործեք սարքը լոգարանների, ցնցուղների, լողավազանների կամ ջուր պարունակող այլ անոթների մոտակայքում:
- Օգտագործելուց հետո միշտ անջատեք սարքը վարդակից:
- Երբ սարքը գերտաքանում է, այն ինքնաբերաբար անջատվում է: Անջատեք սարքը էլեկտրասնուցման աղբյուրից և սպասեք մի քանի րոպե, մինչև այն հովանա: Սարքը կրկին միացնելուց առաջ ստուգեք վանդակացանցը և հանդվզեք, որ այն խցանված չէ նրբաժախտերներով, մազերով և այլն:
- Եթե հոսանքի լարը վնասված է, այն հարկավոր է փոխել Philips-ի, Philips-ի կողմից լիազորված սպասարկման կետերում կամ նման որակավորում ունեցող անձանց կողմից՝ վտանգից խուսափելու համար:
- Այս սարքը կարող են օգտագործել 8 տարեկան և բարձր տարիքի երեխաները, սահմանափակ ֆիզիկական, զգայական կամ մտավոր ունակություններ կամ փորձի և գիտելիքների պակաս ունեցող անձինք, եթե նրանց տրամադրվել են սարքի անվտանգ օգտագործման հրահանգները, կամ ապահովվել է վերահսկողություն՝ անվտանգ օգտագործումը երաշխավորելու համար և, եթե նրանք տեղեկացված են դրա հետ կապված վտանգների մասին: Երեխաներին արգելվում է խաղալ սարքի հետ: Երեխաները չպետք է առանց վերահսկողության մաքրման աշխատանքներ և սպասարկում իրականացնեն:
- Լրացուցիչ պաշտպանության համար խորհուրդ ենք տալիս լոգարանը պնդող էլեկտրական շղթայի վրա տեղադրել Դիֆերենցիալ պաշտպանության սարք (residual current device, RCD): Այս RCD սարքի անվանական մնացորդային աշխատանքային հոսանքը չպետք է գերազանցի 30 մԱ-ն: Խորհրդակցեք տեղադրող կազմակերպության հետ:
- Օդափոխության վանդակացանցի մեջ մետաղական առարկաներ մի մտցրեք՝ հոսանքահարումից խուսափելու համար:
- Երբեք մի արգելափակեք օդափոխության վանդակացանցը:
- Սարքը հոսանքին միացնելուց առաջ համոզվեք, որ դրա վրա նշված լարումը համապատասխանում է տեղական էլեկտրասնուցման ցանցի լարմանը:
- Սարքն օգտագործեք միայն այս ձեռնարկում նշված նպատակներով:
- Սարքն արհեստական մազերի համար մի օգտագործեք:
- Եթե սարքը միացված է էլեկտրասնուցման աղբյուրին, այն առանց հսկողության մի թողեք:
- Երբեք մի օգտագործեք ուրիշ արտադրողների պաստառներներ կամ մասեր, կամ այնպիսիք, որոնք Philips-ը մասնավորապես խորհուրդ չի տալիս: Եթե դուք օգտագործում եք այդպիսի պաստառներներ կամ մասեր, ձեր երաշխիքը անվավեր է դառնում:
- Մնացված լարը սարքի շուրջ մի փաթաթեք:
- Նախքան սարքը դարակի մեջ դնելը սպասեք, որ այն հովանա:
- Սարքն օգտագործելուց հետո դրա հոսանքի լարը մի քաշեք: Միշտ անջատեք սարքը՝ խորոցակից բռնելով:
- Սարքն օգտագործելիս եղեք շատ ուշադիր, քանի որ այն կարող է գերտաքանալ: Դիպչեք միայն սարքի բռնակին, քանի որ այլ մասերը տաքանում են, և թույլ մի տվեք, որ սարքը շփման մեջ մտնի մաշկի հետ:
- Թույլ մի տվեք, որ հոսանքի լարը շփման մեջ մտնի սարքի տաքացած մասերի հետ:
- Մի ծածկեք սարքը (օրինակ՝ սրբիչով կամ հագուստով), երբ այն տաք է:
- Մի օգտագործեք սարքը խոնավ ձեռքերով:
- Ստուգման կամ նորոգման համար միշտ տարեք սարքը Philips-ի կողմից լիազորված սպասարկման կենտրոն: Պատշաճ որակավորում չունեցող մարդկանց կողմից սարքի նորոգումը կարող է չսափազանց վտանգավոր իրավիճակներ առաջացնել օգտվողի համար:
- Սարքի փողը պահեք մաքուր վիճակում, ինչպես նաև վարսահարդարման տարբեր միջոցներից (օրինակ՝ մուս, սփրեյ, ոլոռող) զերծ: Սարքը երբեք մի օգտագործեք վարսահարդարման միջոցների հետ մեկտեղ:
- Սարքի փողն ունի ծածկույթ: Այդ ծածկույթը կարող է ժամանակի ընթացքում աստիճանաբար մաշվել: Սակայն դա չի ազդում սարքի աշխատանքի արդյունավետության վրա:
- Եթե սարքն օգտագործվում է ներկած մազերի հարդարման համար, սարքի փողը կարող է բծոտվել:

Էլեկտրամագնիսական դաշտեր (EMF)

Այս Philips սարքը համապատասխանում է էլեկտրամագնիսական դաշտերի ազդեցությանը վերաբերող բոլոր կիրառելի ստանդարտներին և կանոնակարգերին:

Օգտահանում

- Այս նշանը ցույց է տալիս, որ տվյալ սարքը չի կարող թափոնացվել սովորական կենցաղային աղբի հետ (2012/19/EU):
- Հետևեք էլեկտրական և էլեկտրոնային ապրանքների առանձին աղբահանման վերաբերյալ ձեր երկրում ընդունված կանոնների: Ճիշտ օգտահանումը օգնում է կանխել շրջակա միջավայրի և մարդու առողջության համար բացասական հետևանքները:

2 Հակիրճ նկարագրություն

① Կախելու կեռիկ
② Ինչպես վարվել
③ Օդի հոսքի փոխանջատիչ
④ Բացելու կոճակ
⑤ 38 մմ ջերմախոզանակ
⑥ 22 մմ ջերմախոզանակ **(միայն BHA301 մոդել)**
⑦ Բռնակ
⑧ Արտաշարժ թավավազ խոզանակ **(միայն BHA303, BHA305, BHA310, BHA313 մոդելներ)**
⑨ Մեծ մերսող խոզանակ **(միայն BHA310, BHA313 մոդելներ)**
⑩ Փողակ

3 Մազերի հարդարում

Նշում

- Միշտ սպասեք, որպեսզի սարքը և կցողդները **հովանան** նախքան կցողդները միացնելը կամ անջատելը:
- Նախ չորացրեք Ձեր թաց մազերը մաքուր սրբիչով, քանի որ սարքն առավել արդյունավետ է սրբիչով չորացած մազերը հարդարելու դեպքում:

Մազերի Ձեր նախընտրած հարդարանքին համապատասխան կցողդը ընտրելու համար, տես ստորև աղյուսակը.

Հարդարանք	Կցողդ
Չոր մազեր	Փողակ (⑩)
Ազատ գանգուրների ստեղծում	Արտաշարժ թավավազ խոզանակ (⑧) **(միայն BHA303, BHA305, BHA310, BHA313 մոդելներ)**
Բնական ուղիղ մազերի ստեղծում	Մեծ մերսող խոզանակ (⑨) **(միայն BHA310, BHA313 մոդելներ)**
Դեպի ներս/դուրս ուղղված մազափնջերի և բնական ալիքների ստեղծում	38 մմ ջերմախոզանակ (⑤)
	22 մմ ջերմախոզանակ (⑥) **(միայն BHA301 մոդելի դեպքում)**

Սարքը միացնելու համար ընտրեք ցանկալի կարգավորումը .

- : Բարձր ջերմաստիճան ուժեղ օդի հոսքով՝ արագ չորացման համար
- : Խնամքի ջերմաստիճանը տեղակայեք նուրբ հոսքի վրա՝ կանխելու մազերի գերտաքացումը
- ● : Օդի քիվ հոսք՝ ձեր մազերի ոճը շտկելու համար

↳ (Միայն BHA303, BHA305, BHA310, BHA313 մոդելների համար) Իոնները ավտոմատ և շարունակաբար բաշխվում են՝ լրացուցիչ փայլ ապահովելու և ալեգարդելիությունը նվազեցնելու համար, երբ սարքը միացված է:

Օգտագործումից հետո.

1 Սարքը տեղադրեք ջերմակայուն մակերևույթի վրա, որպեսզի այն հովանա:
2 Հեռացրեք մազերը և փոշին սարքից և կցողդներից:

4 Երաշխիք և սպասարկում

Եթե ձեզ անհրաժեշտ են լրացուցիչ տեղեկություններ կամ եթե ունեք խնդիրներ, այցելեք Philips-ի վեբ կայք՝ www.philips.com կամ դիմեք ձեր երկրում գործող Philips-ի Հաճախորդների սպասարկման կենտրոն (հեռախոսահամարը կարող եք գտնել հաճախարհային երաշխիքի թերթիկում): Եթե ձեր երկրում գործող Հաճախորդների սպասարկման կենտրոն չկա, դիմեք ձեր տեղական Philips-ի դիլերին:

Ֆեն-խոզանակ
Կենցաղային կարիքների համար
Արտադրող: «Ֆիլիպս Քոնսյումեր Լայֆսթայլ Բ.Վ.», Տուսենդիֆեպեն 4, 9206 ԱԴ, Դրաֆտեն, Լիդեռալանդներ
Արտադրված է Չինաստանում
Ներկրող Ռուսաստանի և Մաքսային միության տարածք: «ՖԻԼԻՊՍ» ՍՊԸ, Ռուսաստանի Դաշնություն, 123022, ք. Մոսկվա, Սերգեյ Մակեևի փ., տ. 13, հեռախոսահամար +7 495 961-1111

BHA310, BHA303, BHA305, BHA310, BHA313
220-240 V; 50-60 Hz; 650-800 W

Սարք II դասի

Պահպանման և օգտագործման պայմաններ		
Ջերմաստիճան՝		Հարաբերական խոնավություն՝
Օգտագործման պայմաններ	Պահպանման պայմանները	
+10 °C ÷+30 °C	-25 °C ÷ +60 °C	35 % ÷ 99 %

ქართული

Philips მოგესალმებათ და გილოცავთ შენაძენს! სრულად რომ ისარგებლოთ იმ მხარდაჭერით, რომელსაც Philips გთავაზობთ, დაარეგისტრირეთ თქვენი პროდუქტი აქ: www.philips.com/welcome.

1 მნიშვნელოვანია

მოწყობილობის გამოყენებამდე ყურადღებით წაიკითხეთ მომხმარებლის სახელმძღვანელო და შეინახეთ სამომავლო გამოყენებისათვის.

- გაფრთხილება: არ გამოიყენოთ ეს მოწყობილობა წყლის სიახლოვეს.
- აბაზანაში გამოყენების შემდეგ გამოაერთეთ მოწყობილობა დენის წყაროდან, რადგან წყლის სიახლოვეს საფრთხეს უქმნის, მაშინაც კი როდესაც მოწყობილობა გამორთულია.
- გაფრთხილება: არ გამოიყენოთ ეს მოწყობილობა აბაზანასთან, საშხაპესთან, ხეოსაბანთან ან წყლის სხვა რეზერვუარების სიახლოვეს.
- გამოყენების შემდეგ ყოველთვის გამორთეთ მოწყობილობა შეტფსეულოდან.
- თუ მოწყობილობა გადახურდება, ის ავტომატურად გამორთვდება. გამოაერთეთ მოწყობილობა და დაელოდოთ მის გაცივებას რამდენიმე წუთის განმავლობაში. ვიდრე კვლავ ჩართავდეთ მოწყობილობას, შეამოწმეთ ცხაურები და დარწმუნდით, რომ ისინი არაა დაბლოკილი ღინნლით, თმით და ა.შ.
- საფრთხის თავიდან ასაცილებლად დაზიანების შემთხვევაში ელექტროკაბელი უნდა გამოცვალოს Philips-მა, Philips-ის ავტორიზებულმა სერვისსენტრმა ან მსგავსმა კვალიფიკაციის პირებმა.
- ამ მოწყობილობის გამოყენება დასაშვებია ბავშვებისთვის 8 წლიდან და ასაკვე შეზღუდული ფიზიკური, სენსორული ან მენტალური შესაძლებლობების ან გამოცდილებისა და ცოდნის არმქონე პირებისთვის, თუ მათ მიიღეს ინსტრუქცია მოწყობილობის უსაფრთხო გამოყენების შესახებ ან მეთვალყურეობის ქვეშ იმყოფებიან და ესმით, რა საფრთხეები არსებობს. ბავშვებმა არ უნდა ითამაშონ მოწყობილობით. ბავშვებისთვის აკრძალულია მოწყობილობის გაწმენდა და მოვლა-შენახვა მეთვალყურეობის გარეშე.
- დამატებითი დაცვისთვის, გირჩევთ, რომ ელექტრული წრედში, რომელიც ამარაგებს აბაზანას, დააყენოთ დიფერენციალური ამომრთველი (RCD). ამ RCD-ს უნდა აქვნდეს ნომინალური დიფერენციული სამუშაო დენი არაუმეტეს 30 მა-ს. ჩკითხეთ რჩევა თქვენს მენონტაჟეს.
- არ ჩაფოთ მეტალის საგნები ჰაერის ცხაურში ელექტრო შოკის თავიდან ასაცილებლად.
- არ დაბლოკოთ ჰაერის ცხაურები.
- მოწყობილობის შეერთებამდე დარწმუნდით, რომ მასზე მითითებული ვოლტაჟი შეესაბამება ადგილობრივი ქსელის ვოლტაჟს.
- არ გამოიყენოთ მოწყობილობა ამ სახელმძღვანელოში აღწერილის გარდა სხვა დანიშნულებისათვის.
- არ გამოიყენოთ მოწყობილობა ხელოვნურ თმაზე.
- არ დატოვოთ დენის წყაროსთან მიერთებული მოწყობილობა უყურადღებოდ.
- არასოდეს არ გამოიყენოთ სხვა მწარმოებლების აქსესუარები ან ისეთი ნაწილები, რომლებიც არ არის კომპანია Philips-ის მიერ კონკრეტულად რეკომენდებული. ასეთი აქსესუარების ან ნაწილების გამოყენებისას თქვენი გარანტია ძალას კარგავს.
- არ შემოახვიოთ ძირითადი კაბელი მოწყობილობას.
- შენახვამდე დაელოდეთ მოწყობილობის გაგრილებას.
- არ გამოქაოოთ კვების სადენი გამოყენების შემდეგ. ყოველთვის მოკიდეთ ხელი შტეკერს და ისე გამოაერთეთ მოწყობილობა.
- ყურადღებით იყავით მოწყობილობის გამოყენებისას, ვინაიდან შესაძლოა ის ძალიან გაცხელებული იყოს. დაიჭირეთ მხოლოდ სახელურით ვინაიდან სხვა ნაწილები ცხელია და მოარიდეთ კანთან კონტაქტს.
- მოარიდეთ ძირითადი კაბელი მოწყობილობის ცხელ ზედაპირთან კონტაქტს.
- არ გადაადაფრთხეთ ცხელ მოწყობილობას რამე (მაგ. პირსახოცი ან ნაჭერი) როცა ის ცხელია.
- არ ამუშაოთ მოწყობილობა სველი ხელებით.
- ყოველთვის დაადარეთეთ მოწყობილობა Philips-ის მიერ ავტორიზებული სახელმძღვანელო და ზეინანთეთ სამომავლო გამოყენებისათვის.
- გაფრთხილება: არ გამოიყენოთ ეს მოწყობილობა ხელის სიახლოვეს.
- აბაზანაში გამოყენების შემდეგ გამოაერთეთ მოწყობილობა დენის წყაროდან, რადგან ხელის სიახლოვეს საფრთხეს უქმნის, მაშინაც კი როდესაც მოწყობილობა გამორთულია.
- გაფრთხილება: არ გამოიყენოთ ეს მოწყობილობა აბაზანასთან, საშხაპესთან, ხეოსაბანთან ან წყლის სხვა რეზერვუარების სიახლოვეს.
- გამოყენების შემდეგ ყოველთვის გამორთეთ მოწყობილობა შეტფსეულოდან.
- თუ მოწყობილობა გადახურდება, ის ავტომატურად გამორთვდება. გამოაერთეთ მოწყობილობა და დაელოდოთ მის გაცივებას რამდენიმე წუთის განმავლობაში. ვიდრე კვლავ ჩართავდეთ მოწყობილობას, შეამოწმეთ ცხაურები და დარწმუნდით, რომ ისინი არაა დაბლოკილი ღინნლით, თმით და ა.შ.
- საფრთხის თავიდან ასაცილებლად დაზიანების შემთხვევაში ელექტროკაბელი უნდა გამოცვალოს Philips-მა, Philips-ის ავტორიზებულმა სერვისსენტრმა ან მსგავსმა კვალიფიკაციის პირებმა.
- ამ მოწყობილობის გამოყენება დასაშვებია ბავშვებისთვის 8 წლიდან და ასაკვე შეზღუდული ფიზიკური, სენსორული ან მენტალური შესაძლებლობების ან გამოცდილებისა და ცოდნის არმქონე პირებისთვის, თუ მათ მიიღეს ინსტრუქცია მოწყობილობის უსაფრთხო გამოყენების შესახებ ან მეთვალყურეობის ქვეშ იმყოფებიან და ესმით, რა საფრთხეები არსებობს. ბავშვებმა არ უნდა ითამაშონ მოწყობილობით. ბავშვებისთვის აკრძალულია მოწყობილობის გაწმენდა და მოვლა-შენახვა მეთვალყურეობის გარეშე.
- დამატებითი დაცვისთვის, გირჩევთ, რომ ელექტრულ წრედში, რომელიც ამარაგებს აბაზანას, დააყენოთ დიფერენციალური ამომრთველი (RCD). ამ RCD-ს უნდა აქვნდეს ნომინალური დიფერენციული სამუშაო დენი არაუმეტეს 30 მა-ს. ჩკითხეთ რჩევა თქვენს მენონტაჟეს.
- არ ჩაფოთ მეტალის საგნები ჰაერის ცხაურში ელექტრო შოკის თავიდან ასაცილებლად.
- არ დაბლოკოთ ჰაერის ცხაურები.
- მოწყობილობის შეერთებამდე დარწმუნდით, რომ მასზე მითითებული ვოლტაჟი შეესაბამება ადგილობრივი ქსელის ვოლტაჟს.
- არ გამოიყენოთ მოწყობილობა ამ სახელმძღვანელოში აღწერილის გარდა სხვა დანიშნულებისათვის.
- არ გამოიყენოთ მოწყობილობა ხელოვნურ თმაზე.
- არ დატოვოთ დენის წყაროსთან მიერთებული მოწყობილობა უყურადღებოდ.
- არასოდეს არ გამოიყენოთ სხვა მწარმოებლების აქსესუარები ან ისეთი ნაწილები, რომლებიც არ არის კომპანია Philips-ის მიერ კონკრეტულად რეკომენდებული. ასეთი აქსესუარების ან ნაწილების გამოყენებისას თქვენი გარანტია ძალას კარგავს.
- არ შემოახვიოთ ძირითადი კაბელი მოწყობილობას.
- შენახვამდე დაელოდეთ მოწყობილობის გაგრილებას.
- არ გამოქაოოთ კვების სადენი გამოყენების შემდეგ. ყოველთვის მოკიდეთ ხელი შტეკერს და ისე გამოაერთეთ მოწყობილობა.
- ყურადღებით იყავით მოწყობილობის გამოყენებისას, ვინაიდან შესაძლოა ის ძალიან გაცხელებული იყოს. დაიჭირეთ მხოლოდ სახელურით ვინაიდან სხვა ნაწილები ცხელია და მოარიდეთ კანთან კონტაქტს.
- მოარიდეთ ძირითადი კაბელი მოწყობილობის ცხელ ზედაპირთან კონტაქტს.
- არ გადაადაფრთხეთ ცხელ მოწყობილობას რამე (მაგ. პირსახოცი ან ნაჭერი) როცა ის ცხელია.
- არ ამუშაოთ მოწყობილობა სველი ხელებით.
- ყოველთვის დაადარეთეთ მოწყობილობა Philips-ის მიერ ავტორიზებული სახელმძღვანელო და ზეინანთეთ სამომავლო გამოყენებისათვის.