hama

00173096

6-Button Mouse WM-800

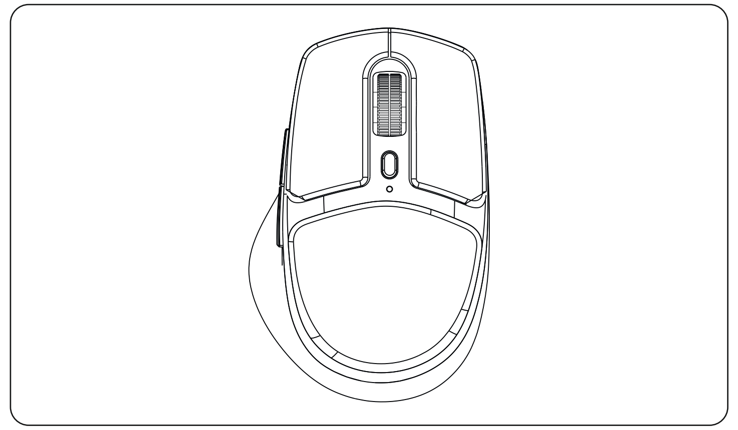

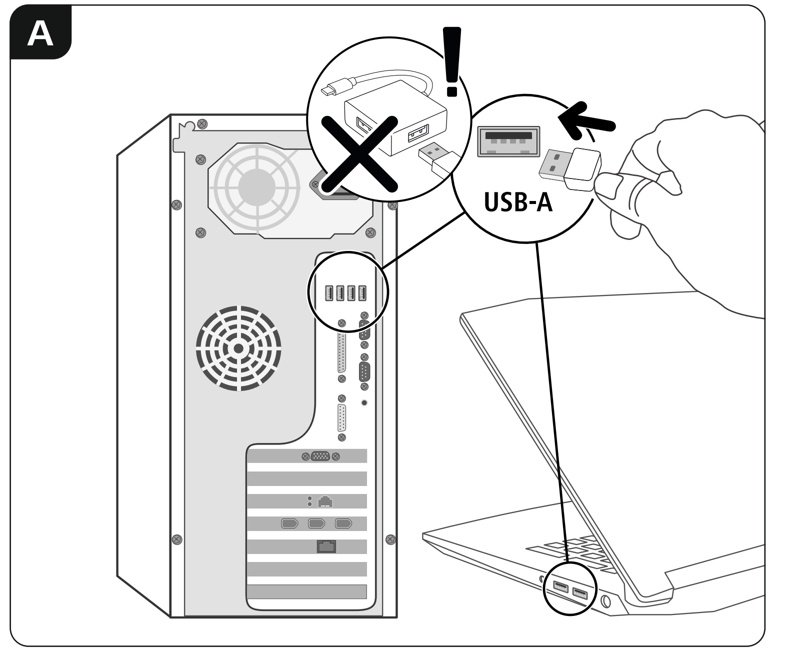

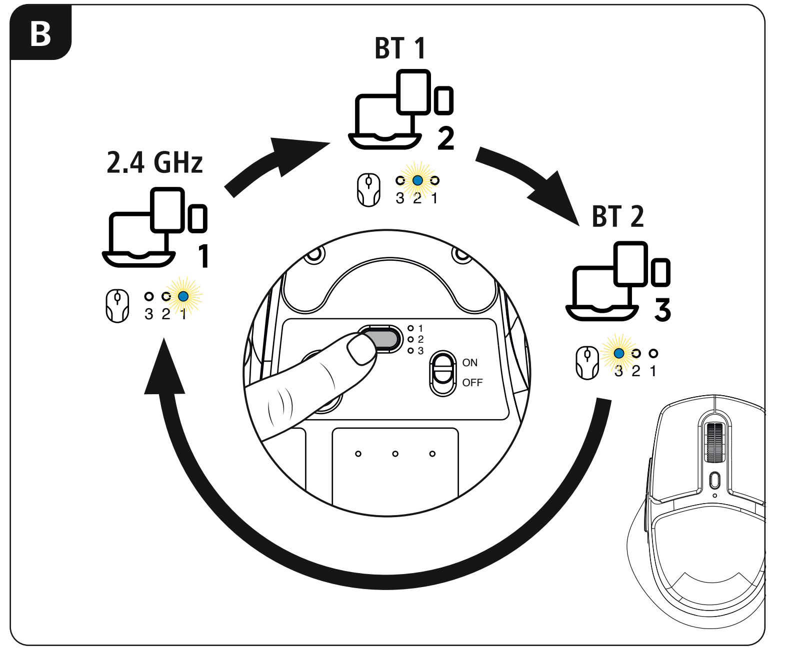

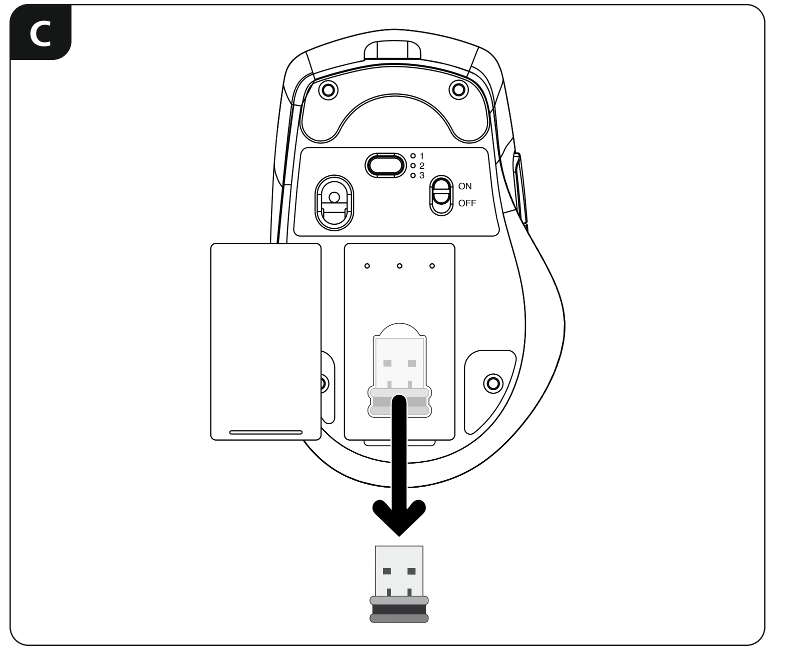

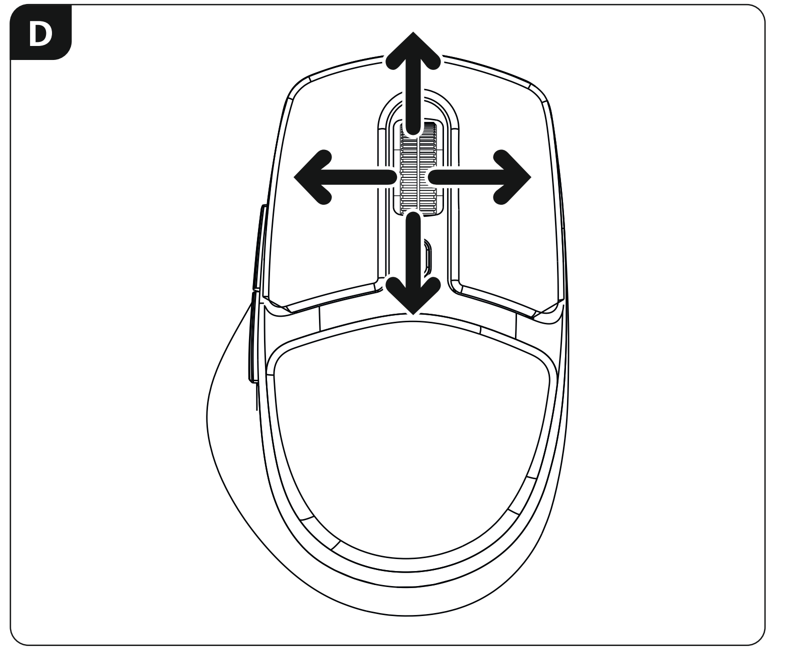

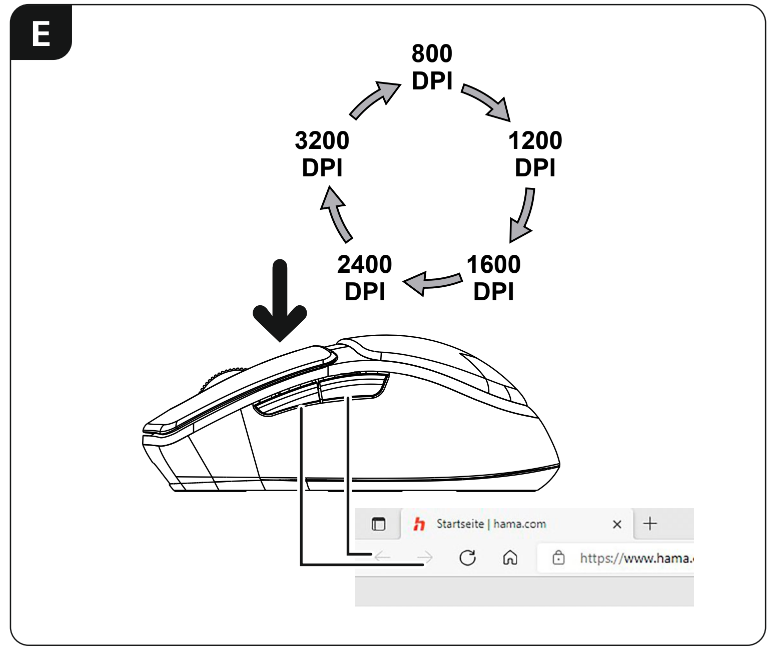

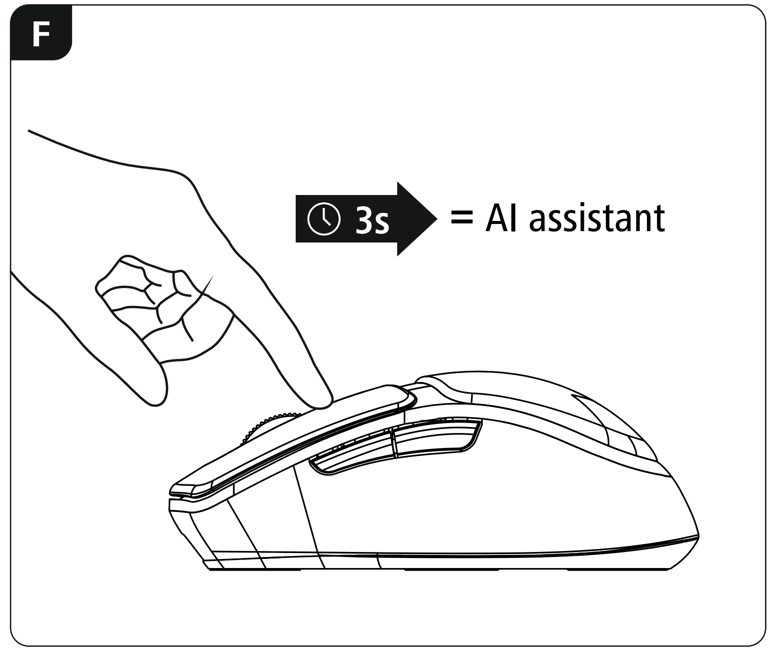

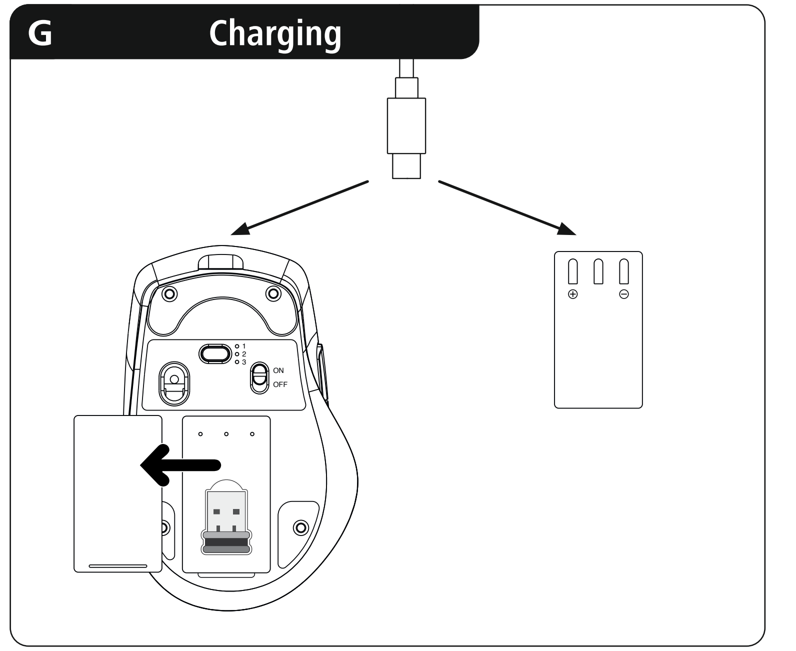

GB Operating instruction

Read the warnings and safety instructions on the enclosed note before using the product.

1. Safety Notes

- Use the item only in moderate climatic conditions.
- Do not throw the battery or the product into fire.
- Do not tamper with or damage/heat/disassemble the batteries/rechargeable batteries.

1 – 1 W	The power delivered by the charger must be between min 1 Watts required by the radio equipment, and max 1 Watts in order to achieve the maximum charging speed.
	The standardised USB interface means that a charger with a higher output power can also be used.

Warning - changeable rechargeable battery

- Only use suitable chargers or USB-ports to charge the product.
- Do not use defective chargers or USB-ports and do not attempt to repair them.
- Do not overcharge or deep-discharge the product or rechargeable battery.
- Avoid storing, charging and using in extreme temperatures and at extremely low atmospheric pressures (such as at high altitudes).
- When stored over a long period of time, batteries should be charged regularly (at least every three months).
- Do not incinerate the rechargeable battery or the product.
- Do not tamper with or damage/heat/disassemble the batteries/ rechargeable batteries.
- Do not short circuit the batteries/rechargeable batteries and keep them away from bare metal objects.
- Only use batteries (or rechargeable batteries) that match the specified type. Keep the instructions for the correct choice of rechargeable battery/battery in the device operating instructions for future reference.

2. Battery charging

- The product contains a rechargeable battery.
- Charge the mouse fully before using it for the first time.
- If the Power LED is flashing or if there is no reaction / connection after switching it on, the mouse needs to be charged.
- Connect the supplied USB charging cable to the USB-C connection on the mouse.
- Connect the free plug on the USB charging cable to a suitable USB charger. To do this, consult the operating instructions for the USB charger you are using.
- The status LED now lights up solid blue and the mouse is charging.
- Once the charging process is complete, the status LED goes out.
- The actual battery life will vary depending on how you use the device, the settings and the environmental conditions (batteries have a limited life).
- Only use the USB charging cable included for this product.

Warning - Specific instructions for battery change

- Do not allow children to change rechargeable batteries without supervision. Keep batteries/rechargeable batteries out of the reach of children.
- Only use the tools recommended in these operating instructions to avoid damage.
- Ensure that the rechargeable battery is as discharged if possible before replacing it.
- Ensure that the device is switched off and disconnected from the power supply before removing the rechargeable battery.
- Avoid damage caused by electrostatic discharge when changing the rechargeable battery. Wear antistatic gloves if necessary.
- Refer to the operating instructions for information on the correct polarity for replacing the rechargeable battery. There is a risk of leakage or explosion if this is not observed.
- Dispose of replaced rechargeable batteries in accordance with the locally applicable safety and disposal regulations.
- Always follow the instructions for changing the rechargeable battery and consult specialised personnel in the event of problems or uncertainties.
- Attention! Hama accepts no responsibility for the safety of non-approved rechargeable batteries and no warranty for any resulting damage.

3. Specifications according to Regulation (EU) 2023/826

Information regarding energy consumption can be found at:
https://support.hama.com/00173096

D Bedienungsanleitung

Lesen Sie vor der Nutzung des Produktes die Warn- und Sicherheitshinweise auf dem beiliegenden Hinweiszettel.

1. Sicherheitshinweise

- Verwenden Sie den Artikel nur unter moderaten klimatischen Bedingungen.
- Werfen Sie den Akku bzw. das Produkt nicht ins Feuer.
- Verändern und/oder deformieren/erhitzen/zerlegen Sie Akkus/Batterien nicht.

1 – 1 W	Die Leistung des Ladegeräts muss von einer von der Funkanlage benötigten Mindestleistung von 1 Watt bis zu einer zum Erreichen der maximalen Ladegeschwindigkeit benötigten Höchstleistung von 1 Watt reichen.
	Durch die standardisierte USB-Schnittstelle kann auch ein Ladegerät mit höherer Ausgangsleistung verwendet werden.

Warnung – wechselbarer Akku

- Verwenden Sie nur geeignete Ladegeräte oder USB-Anschlüsse zum Aufladen.
- Verwenden Sie defekte Ladegeräte oder USB-Anschlüsse generell nicht mehr und versuchen Sie nicht, diese zu reparieren.
- Überladen oder tiefentladen Sie das Produkt bzw. den Akku nicht.
- Vermeiden Sie Lagerung, Laden und Benutzung bei extremen Temperaturen und extrem niedrigem Luftdruck (wie z.B. in großen Höhen).
- Laden Sie bei längerer Lagerung regelmäßig (mind. vierteljährig) nach.
- Werfen Sie den Akku bzw. das Produkt nicht ins Feuer.
- Verändern und/oder deformieren/erhitzen/zerlegen Sie Akkus/Batterien nicht.
- Schließen Sie Akkus/Batterien nicht kurz und halten Sie sie von blanken Metallgegenständen fern.
- Verwenden Sie ausschließlich Akkus/Batterien, die dem angegebenen Typ entsprechen. Heben Sie Hinweise für die richtige Akku-/Batteriewahl, die in der Bedienungsanleitung von Geräten stehen, zum späteren Nachschlagen auf.

2. Akku aufladen

- Das Produkt verfügt über einen wieder aufladbaren Akku.
- Laden Sie die Maus vor dem ersten Gebrauch vollständig auf.
- Blinkt die Power-LED oder erfolgt nach dem Einschalten keine Reaktion/ Verbindung, muss die Maus aufgeladen werden.
- Schließen Sie das mitgelieferte USB-Ladekabel am USB-C-Anschluss der Maus an.
- Schließen Sie den freien Stecker des USB-Ladekabels an einem geeigneten USB-Ladegerät an. Beachten Sie hierzu die Bedienungsanleitung des verwendeten USB Ladegeräts.
- Die Status LED leuchtet nun dauerhaft blau, die Maus wird geladen.
- Ist der Ladevorgang abgeschlossen, erlischt die Status LED.
- Die tatsächliche Akkulaufzeit variiert ja nach Nutzung des Gerätes, den Einstellungen und Umgebungsbedingungen (Akkus haben eine begrenzte Lebensdauer).
- Verwenden Sie ausschließlich das beiliegende USB-Ladekabel für dieses Produkt.

Warnung - Spezifische Hinweise Akkuwechsel

- Gestatten Sie Kindern nicht das Wechseln von Akkus. Bewahren Sie Akkus/ Batterien außerhalb der Reichweite von Kindern auf.
- Nutzen Sie nur die in dieser Bedienungsanleitung empfohlenen Werkzeuge, um Beschädigungen zu vermeiden.
- Achten Sie darauf, dass der Akku vor dem Tausch möglichst entladen ist.
- Stellen Sie sicher, dass das Gerät ausgeschaltet und vom Stromnetz getrennt ist, bevor Sie den Akku entnehmen.
- Vermeiden Sie beim Wechsel des Akkus Beschädigungen durch elektrostatische Entladung. Tragen Sie ggf. antistatische Handschuhe.
- Entnehmen Sie Informationen zur korrekten Polarität für den Austausch des Akkus der Bedienungsanleitung. Bei Nichtbeachtung besteht die Gefahr des Auslaufens oder von Explosionsgefahr.
- Entsorgen Sie ausgetauschte Akkus gemäß den örtlich gültigen Sicherheits- und Entsorgungsvorschriften.
- Halten Sie sich unbedingt an die Anleitung zum Wechsel des Akkus und ziehen Sie bei Problemen bzw. Unklarheiten Fachpersonal hinzu.
- Achtung! Hama übernimmt keinerlei Verantwortung für die Sicherheit nicht autorisierter Akkus und keine Gewährleistung für daraus resultierende Schäden.

3. Angaben nach Verordnung (EU) 2023/826

Informationen zum Energieverbrauch finden Sie unter:
https://support.hama.com/00173096

F Mode d'emploi

Veuillez lire les avertissements et consignes de sécurité de la fiche ci-jointe avant d'utiliser le produit.

1. Consignes de sécurité

- Utilisez l'article uniquement dans des conditions climatiques modérées.
- Ne jetez pas le produit ni aucune batterie dans un feu.
- Ne modifiez pas et/ou ne déformez/chauffez/désassemblez pas les batteries/piles.

1 – 1 W	La puissance fournie par le chargeur doit être entre, au minimum, 1 Watts requis par l'équipement radioélectrique et, au maximum, 1 Watts pour atteindre la vitesse de chargement maximale.
	Grâce à l'interface USB standardisée, il est également possible d'utiliser un chargeur avec une puissance de sortie plus élevée.

Avertissement - batterie remplaçable

- Utilisez exclusivement un chargeur approprié ou une connexion USB pour la recharge.
- N'utilisez plus des chargeurs ou des ports USB défectueux et n'essayez pas de les réparer.
- Ne pas surcharger ou décharger profondément le produit ou la batterie.
- Évitez le stockage, le chargement et l'utilisation du produit à des températures extrêmes et à des pressions atmosphériques extrêmement basses (comme en haute altitude par exemple).
- Rechargez régulièrement (au moins tous les trois mois) si l'appareil est entreposé pendant une période prolongée.
- Ne jetez pas la batterie ou le produit au feu.
- Ne modifiez pas et/ou ne déformez/chauffez/démontez pas les batteries/ piles.
- Ne court-circuitez pas les batteries/piles et éloignez-les des objets métalliques à nu.
- Utilisez exclusivement des batteries/piles du type indiqué. Conservez les instructions relatives au choix des batteries/piles qui figurent dans le mode d'emploi des appareils pour pouvoir vous y référer ultérieurement.

2. Chargement de la batterie

- Le produit est équipé d'une batterie rechargeable.
- Rechargez entièrement la souris avant sa première utilisation.
- Si la LED d'alimentation clignote ou si aucune réaction/connexion n'a lieu après la mise en marche, la souris doit être rechargée.
- Connectez le câble de charge USB fourni au port USB-C de la souris.
- Branchez la fiche libre du câble de charge USB à un chargeur USB approprié. Reportez-vous pour ce faire au mode d'emploi du chargeur USB que vous utilisez.
- La LED d'état s'allume de manière fixe en bleu, la souris est chargée.
- Lorsque le chargement est terminé, la LED d'état s'éteint.
- La durée de vie réelle de la batterie varie en fonction de l'utilisation de l'appareil, des réglages et des conditions environnementales (les batteries ont une durée de vie limitée).
- Utilisez uniquement le câble de charge USB fourni pour ce produit.

Avertissement - Remarques spécifiques au remplacement de la batterie

- N'autorisez pas des enfants à remplacer les batteries. Conservez les batteries/piles hors de portée des enfants.
- N'utilisez que les outils recommandés dans ce mode d'emploi afin d'éviter tout dommage.
- Veillez à ce que la batterie soit aussi déchargée que possible avant de la remplacer.
- Assurez-vous que l'appareil est éteint et débranché avant de retirer la batterie.
- Lors du remplacement de la batterie, évitez les dommages dus aux décharges électrostatiques. Le cas échéant, portez des gants antistatiques.
- Consultez le mode d'emploi pour connaître la polarité correcte à respecter lors du remplacement de la batterie. En cas de non-respect, il existe un risque de fuite ou d'explosion.
- Éliminez les batteries remplacées conformément aux réglementations locales en vigueur en matière de sécurité et d'élimination des déchets.
- Respectez impérativement les instructions de remplacement de la batterie et faites appel à un personnel spécialisé en cas de problèmes ou d'incertitudes.
- Attention ! Hama n'est pas responsable de la sécurité des batteries non autorisées et ne garantit pas les dommages qui pourraient en résulter.

3. Informations conformément au règlement (UE) 2023/826

Vous trouverez des informations sur la consommation d'énergie à l'adresse :
https://support.hama.com/00173096

E Instrucciones de uso

Antes de utilizar el producto, lea las advertencias e instrucciones de seguridad en la hoja de información adjunta.

1. Instrucciones de seguridad

- Utilice el artículo exclusivamente con condiciones climáticas moderadas.
- No arroje la batería o el producto al fuego.
- No modifique ni deforme/caliente/desensamble las pilas recargables/baterías.

1 – 1 W	La potencia suministrada por el cargador debe ser de entre un mínimo de 1 vatios requeridos por el equipo radioeléctrico y un máximo de 1 vatios a fin de alcanzar la máxima velocidad de carga.
	Pueden usarse cargadores con mayor potencia de salida a través de la interfaz USB estandarizada.

Advertencia: batería reemplazable

- Utilice únicamente cargadores adecuados o conexiones USB para cargar el dispositivo.
- No utilice cargadores ni conexiones USB defectuosos; asimismo, no intente repararlos.
- No sobrecargue ni descargue en profundidad el producto o la batería.
- Evite almacenar, cargar o usar las pilas en condiciones de temperatura extrema o de presión atmosférica extremadamente baja (como, p. ej., a grandes alturas.
- Cargar con regularidad (al menos cada tres meses) si va a estar almacenado durante mucho tiempo.
- No eche la batería o el producto al fuego.
- No modifique ni deforme/caliente/desensamble las pilas recargables/ baterías.
- No cortocircuite las pilas recargables/baterías y manténgalas alejadas de objetos metálicos desprotegidos.
- Utilice exclusivamente baterías (o pilas) del tipo especificado. Guarde anotaciones sobre la selección correcta de las pilas en las instrucciones de uso del dispositivo para futuras consultas.

2. Carga de la batería

- El producto dispone de una batería recargable.
- Cargue completamente el Ratón antes de utilizarlo por primera vez.
- Cargue el ratón si el LED de encendido parpadea o no hay reacción/conexión tras el encendido.
- Conecte el cable de carga USB incluido al puerto USB-C del ratón.
- Conecte el conector libre del cable de carga USB a un cargador USB adecuado. Consulte el manual de instrucciones del cargador USB utilizado.
- El LED de estado se ilumina en azul de forma permanente: el ratón se está cargando.
- El LED de estado se apaga cuando la carga está completa.
- La duración real de la batería varía en función del uso del aparato, así como de los ajustes y las condiciones ambientales (las baterías tienen una vida útil limitada).
- Utilice únicamente el cable de carga USB adjunto para este producto.

Advertencia: Instrucciones específicas para el cambio de batería

- No permitir a los niños cambiar las baterías. Mantenga las pilas fuera del alcance de los niños.
- Utilice únicamente las herramientas recomendadas en este manual de instrucciones para evitar daños.
- Asegúrese de que la batería esté lo más descargada posible antes de sustituirla.
- Asegúrese de que el dispositivo está apagado y desconectado de la red eléctrica antes de extraer la batería.
- Evite los daños causados por descargas electrostáticas al cambiar la batería. En caso necesario, utilice guantes antiestáticos.
- Consulte el manual de instrucciones para obtener información sobre la polaridad correcta para sustituir la batería. En caso contrario, existe riesgo de fuga o explosión.
- Elimine las pilas sustituidas de acuerdo con la normativa local vigente en materia de seguridad y eliminación de residuos.
- Siga siempre las indicaciones para cambiar la batería y consulte a personal especializado en caso de problemas o dudas.
- ¡Atención! Hama no se responsabiliza de la seguridad de las baterías no autorizadas y no garantiza los daños resultantes.

3. Indicații conform Directivei (UE) 2023/826

Informații despre consumul de energie puteți găsi la:
https://support.hama.com/00173096

NL Gebruiksaanwijzing

Lees voordat u van het product gebruikmaakt, de waarschuwingen en veiligheidsinstructies op het bijgevoegde informatieblad.

1. Veiligheidsinstructies

- Gebruik het artikel alleen onder gematigde klimatologische omstandigheden.
- Gooi de accu resp. het product niet in het vuur.
- De accu's/batterijen niet wijzigen en/of vervormen/verhitten/demonteren.

1 – 1 W	Het door de lader geleverde vermogen moet tussen minimaal 1 watt (zoals vereist door de radioapparatuur) en maximaal 1 watt liggen om de maximale oplaadsnelheid te bereiken.
	De gestandaardiseerde USB-interface maakt het ook mogelijk om een lader met een hoger uitgangsvermogen te gebruiken.

Waarschuwing - vervangbare accu

- Gebruik alleen geschikte opladers of USB-aansluitingen voor het opladen.
- Gebruik nooit defecte opladers of defecte USB-aansluitingen en probeer deze niet te repareren.
- U mag het product resp. de accu niet overladen of diepontladen.
- Vermijd opslag, opladen en gebruik bij extreme temperaturen en extreem lage luchtdruk (bijv. op grote hoogte).
- Laad de accu regelmatig op (minstens driemaandelijks) tijdens langdurige opslag.
- Gooi de accu resp. het product niet in vuur.
- U mag de accu's/batterijen niet wijzigen en/of vervormen/verhitten/ demonteren.
- De accu's/batterijen niet kortsluiten en uit de buurt van blanke metalen voorwerpen houden.
- Gebruik uitsluitend accu's/of batterijen die met het vermelde type overeenstemmen. Bewaar de instructies voor de juiste accu/batterijkeuze in de gebruiksaanwijzing van apparaten voor toekomstig gebruik.

2. Accu opladen

- Het product heeft een oplaadbare accu.
- Laad de muis volledig op voor het eerste gebruik.
- Als de power-led knippert of er geen reactie/verbinding is na het inschakelen, dan moet de muis worden opgeladen.
- Sluit de meegeleverde USB-oplaadkabel op de USB-C-aansluiting van de muis aan.
- Sluit de vrije stekker van de USB-oplaadkabel op een geschikte USB-oplader aan. Raadpleeg hiervoor de gebruiksaanwijzing van de gebruikte USB-oplader.
- De status-led brandt nu permanent blauw, de muis wordt opgeladen.
- Wanneer het opladen is voltooid, dooft de status-led.
- De feitelijke gebruiksduur van de accu is afhankelijk van het gebruik van het apparaat, de instellingen en de omgevingsomstandigheden (accu's hebben een beperkte levensduur).
- Gebruik uitsluitend de meegeleverde USB-adapterkabel en gebruik deze kabel alleen voor dit product.

Waarschuwing - specifieke instructies accuvervanging

- Laat kinderen nooit accu's vervangen. Houd de accu's/batterijen buiten het bereik van kinderen.
- Gebruik alleen het gereedschap dat in deze gebruiksaanwijzing wordt aanbevolen om schade te voorkomen.
- Zorg ervoor dat de accu zo leeg mogelijk is voordat u deze vervangt.
- Zorg ervoor dat het apparaat is uitgeschakeld en losgekoppeld van het lichtnet voordat u de accu verwijdert.
- Voorkom schade door elektrostatische ontlading bij het vervangen van de accu. Draag indien nodig antistatische handschoenen.
- Raadpleeg de gebruiksaanwijzing voor informatie over de juiste polariteit bij het vervangen van de accu. Er bestaat een risico op lekkage of explosie als dit niet in acht wordt genomen.
- Gooi vervangen accu's weg in overeenstemming met de plaatselijk geldende veiligheids- en verwijderingsvoorschriften.
- Volg altijd de instructies voor het vervangen van de accu en raadpleeg gespecialiseerd personeel in geval van problemen of onduidelijkheden.
- Attentie! Hama aanvaardt geen verantwoordelijkheid voor de veiligheid van niet-geautoriseerde accu's en biedt geen garantie voor daaruit voortvloeiende schade.

3. Informatie overeenkomstig Verordening (EU) 2023/826

Informatie over het energieverbruik vindt u op:
https://support.hama.com/00173096

I Istruzioni per l'uso

Prima dell'uso leggere attentamente le indicazioni di avvertimento e di sicurezza riguardanti il prodotto riportate sul foglio illustrativo.

1. Indicazioni di sicurezza

- Utilizzare l'articolo solo nelle condizioni climatiche moderate.
- Non gettare l'accumulatore o il prodotto nel fuoco.
- Non modificare, né deformare, surriscaldare, smontare le batterie/le batterie ricaricabili.

1 – 1 W	La potenza fornita dal caricabatteria deve essere tra min 1 watt richiesta dall'apparecchiatura radio e max 1 watt per raggiungere la massima velocità di ricarica.
	Grazie all'interfaccia USB standardizzata, può essere utilizzato anche un caricabatterie con una potenza di uscita maggiore.

Avvertenza – batteria sostituibile

- Utilizzare soltanto caricabatteria o prese USB compatibili.
- Non utilizzare caricabatteria o prese USB guasti e non effettuare tentativi di riparazione.
- Non sovraccaricare o scaricare a fondo il prodotto o la batteria.
- Evitare la custodia, la ricarica e l'uso del prodotto a temperature estreme e a pressioni atmosferiche estremamente basse (ad esempio ad alte quote).
- In caso di inutilizzo prolungato effettuare la ricarica a intervalli regolari (per lo meno ogni tre mesi).
- Non gettare la batteria o il prodotto nel fuoco.
- Non modificare e/o deformare/riscaldare/scomporre le batterie/pile.
- Non cortocircuitare le batterie/pile e tenerle lontane da oggetti metallici.
- Utilizzare soltanto batterie ricaricabili/pile del tipo indicato. Per consultazioni future, conservare le istruzioni sulla scelta delle batterie/pile appropriate descritte nelle istruzioni d'uso dei dispositivi.

2. Caricare la batteria

- Il prodotto è dotato di una batteria ricaricabile.
- Prima di iniziare a utilizzarlo, caricare completamente il mouse.
- Sottoporre il mouse a ricarica in caso di lampeggiamento del LED Power o, se dopo averlo acceso, non risponde o non si connette.
- Collegare il cavo di ricarica USB-C in dotazione alla porta USB-C del mouse.
- Collegare l'altro connettore del cavo di ricarica USB a un caricabatteria USB compatibile. Seguire le istruzioni d'uso del caricabatteria USB utilizzato.
- Il LED di stato LED si accende a luce blu fissa, il mouse è in carica.
- Al termine del processo di carica, il LED di stato si spegne.
- La reale autonomia della batteria varia a seconda dell'utilizzo del dispositivo, delle impostazioni e delle condizioni ambientali (le batterie hanno un ciclo di vita limitato).
- Utilizzare il cavo di ricarica USB in dotazione solo ed esclusivamente con questo prodotto.

Avvertenza - Istruzioni specifiche per la sostituzione della batteria

- Non consentire ai bambini di sostituire la batteria. Tenere le batterie/pile fuori dalla portata dei bambini.
- Per evitare danni, utilizzare solo gli strumenti consigliati nelle presenti istruzioni per l'uso.
- Prima di sostituirla, assicurarsi che la batteria sia il più possibile scarica.
- Prima di togliere la batteria, assicurarsi che il dispositivo sia spento e scollegato dalla rete elettrica.
- Evitare possibili danni causati dalle scariche elettrostatiche durante la sostituzione della batteria. Se necessario, indossare guanti antistatici.
- Per informazioni sulla corretta polarità della batteria, consultare le istruzioni per l'uso. La sua mancata osservanza può causare rischi di perdite o di esplosione.
- Smaltire le batterie sostituite nel rispetto delle norme di sicurezza e di smaltimento vigenti a livello locale.
- Seguire sempre le istruzioni per la sostituzione della batteria e rivolgersi a personale specializzato in caso di problemi o insicurezze.
- Attenzione! Hama declina ogni responsabilità per la sicurezza delle batterie non autorizzate e non accorda nessuna garanzia per eventuali danni da ciò risultanti.

3. Specifiche secondo il regolamento (UE) 2023/826

Informazioni sul consumo di energia sono disponibili in:
https://support.hama.com/00173096

PL Instrukcja obsługi

Przed użyciem produktu należy zapoznać się z treścią wskazówek ostrzeżeń i wskazówek bezpieczeństwa znajdujących się na dołączonej ulotce informacyjnej.

1. Wskazówki bezpieczeństwa

- Używać produktu wyłącznie w umiarkowanych warunkach klimatycznych.
- Nie wrzucać akumulatora ani produktu do ognia.
- Nie modyfikować / deformować / podgrzewać / rozkładać akumulatorów / baterii.

1 – 1 W	Moc dostarczana przez ładowarkę musi wynosić między minimalnie 1 W wymaganych przez urządzenie radiowe a maksymalnie 1 W, aby osiągnąć maksymalną prędkość ładowania.
	Interfejs zgodny ze standardem USB umożliwia również stosowanie ładowarki o wyższej mocy wyjściowej.

Ostrzeżenie – wymienny akumulator

- Do ładowania należy używać tylko odpowiednich ładowarek lub portów USB.
- Zasadniczo nie należy używać uszkodzonych ładowarek ani portów USB i nie wolno próbować ich naprawiać.
- Nie należy przeładowywać ani głęboko rozładowywać produktu/ akumulatora.
- Należy unikać przechowywania, ładowania i użytkowania w ekstremalnych temperaturach i przy bardzo niskim ciśnieniu powietrza (np. na dużych wysokościach).
- W przypadku dłuższego przechowywania regularnie ładować (przynajmniej raz na kwartał).
- Nie wolno wrzucać akumulatora ani produktu do ognia.
- Nie modyfikować/deformować/podgrzewać/rozmontowywać akumulatorów/baterii.
- Nie zwierać akumulatorów/baterii oraz trzymać je z dala od odkrytych przedmiotów metalowych.
- Używać wyłącznie akumulatorów/baterii określonego typu. Umieszczone w instrukcjach obsługi urządzeń wskazówki dotyczące prawidłowego doboru akumulatora/baterii należy zachować, aby móc z nich skorzystać w przyszłości.

2. Ładowanie akumulatora

- Produkt posiada akumulator, który można ponownie ładować.
- W pełni naładować mysz przed pierwszym użyciem.
- Jeśli dioda LED Power miga lub po włączeniu nie ma żadnej reakcji/ połączenia, należy naładować mysz.
- Podłączyć dołączony do zestawu przewód do ładowania USB do portu USB myszy.
- Podłączyć wolną wtyczkę kabla do ładowania USB do odpowiedniej ładowarki USB. Należy zapoznać się z instrukcją obsługi używanej ładowarki USB.
- Dioda LED stanu stale świeci teraz na niebiesko, trwa ładowanie myszy.
- Po zakończeniu procesu ładowania zapali się dioda LED stanu.
- Rzeczywisty czas pracy akumulatora zależy od sposobu użytkowania urządzenia, ustawień i warunków otoczenia (akumulatory mają ograniczoną żywotność).
- Dołączony do zestawu kabel do ładowania USB należy stosować wyłącznie z tym produktem.

Ostrzeżenie – specyficzne wskazówki dotyczące wymiany akumulatora

- Nie wolno pozwalać dzieciom na wymianę akumulatorów. Akumulatory/ baterie należy przechowywać w miejscu niedostępnym dla dzieci.
- Aby uniknąć uszkodzeń, należy używać wyłącznie narzędzi zalecanych w niniejszej instrukcji obsługi.
- Przed wymianą akumulatora należy upewnić się, że jest on maksymalnie rozładowany.
- Przed wyjęciem akumulatora należy upewnić się, że urządzenie jest wyłączone i odłączone od źródła zasilania.
- Podczas wymiany akumulatorów należy unikać uszkodzeń spowodowanych wyładowaniami elektrostatycznymi. W razie potrzeby nosić rękawice antystatyczne.
- Informacje na temat prawidłowego ułożenia biegunów podczas wymiany akumulatora znajdują się w instrukcji obsługi. Nieprzestrzeganie ich grozi wyciekiem elektrolitu lub wybuchem.
- Wymienione akumulatory należy utylizować zgodnie z lokalnymi przepisami dotyczącymi bezpieczeństwa i utylizacji.
- Należy zawsze postępować zgodnie z instrukcją wymiany akumulatora, a w razie problemów lub niejasności skonsultować się ze specjalistą.
- Uwaga! Hama nie ponosi żadnej odpowiedzialności za bezpieczeństwo nieautoryzowanych akumulatorów ani za wynikające z tego szkody.

3. Informacje zgodnie z rozporządzeniem (UE) 2023/826

Informacje dotyczące zużycia energii można znaleźć na:
https://support.hama.com/00173096

H Használati útmutató

A termék használata előtt olvassa el a mellékelt tájékoztatólapon található biztonsági előírásokat és figyelmeztetéseket.

1. Biztonsági előírások

- A terméket csak mérsékelt éghajlati feltételek között használja.
- Ne dobja tűzbe az akkumulátort, ill a terméket.
- Ne módosítsa és/vagy deformálja/hevítse/szedje szét az akkumulátorokat/ elemeket.

1 – 1 W	A töltő által szolgáltatott teljesítménynek a rádióberendezés működtetéséhez szükséges minimum 1 watt és a maximális töltési sebesség eléréséhez szükséges maximum 1 watt között kell lennie.
	A szabványosított USB-interfész lehetővé teszi a nagyobb kimeneti teljesítményű töltőkészülék használatát is.

Figyelmeztetés – cserélhető akkumulátor

- Töltéshez csak megfelelő töltőket vagy USB-csatlakozókat használjon.
- A meghibásodott töltőkészülékeket, USB-csatlakozókat ne használja tovább, és ne próbálkozzon a megjavításukkal se.
- Ne töltse túl vagy merítse le túlságosan a terméket vagy az akkumulátort.
- A terméket ne tárolja, ne töltse és ne használja szélsőséges hőmérsékleteken, ill. szélsőségesen alacsony légnyomáson (pl. jelentős tengerszint feletti magasságban).
- Hosszabb tárolás alatt rendszeresen töltse újra (min. negyedévente).
- Ne dobja tűzbe az akkumulátort, ill. a terméket.
- Ne módosítsa és/vagy deformálja/hevítse/szedje szét az akkumulátorokat/ elemeket.
- Ne zárja rövidre az akkumulátorokat/elemeket, és tartsa őket távol a szigeteletlen fémtárgyaktól.
- Kizárólag a megadott típusnak megfelelő akkumulátort/elemet használjon. Kérjük, őrizze meg az akkumulátor/elem helyes kiválasztására vonatkozó utasításokat az eszközök használati utasításában, hogy később is tájékozódhasson.

2. Az akkumulátor töltése

- A termékben újratölthető elem van.
- Az első használat előtt töltse fel teljesen az egeret.
- A tápfeszültséget jelző LED villogása, illetve bekapcsolás után a reakció/ csatlakozás elmaradása esetén fel kell tölteni az egeret.
- Csatlakoztassa a mellékelt USB töltőkábelt az egér USB-C csatlakozójához.
- Csatlakoztassa az USB töltőkábel szabad csatlakozóját egy megfelelő USB töltőkészülékhez. Ehhez vegye figyelembe a használt USB-töltőkészülék kezelési útmutatóját.
- Az állapotjelző LED folyamatosan világít, az egér töltése folyamatban van.
- Ha a töltési folyamat lezárult, az állapotjelző LED kialszik.
- Az akkumulátor tényleges töltési ideje a termék használatától, a beállításoktól és a környezeti viszonyoktól függően változhat (az akkumulátor élettartama véges).
- Kizárólag a mellékelt USB töltőkábelt használja ehhez a termékhez.

Figyelmeztetés - Speciális utasítások az akkumulátor cseréjéhez

- Ne engedje a gyerekeknek az akkumulátort cserélni. Az akkumulátorokat/ elemeket gyermekektől elzárt helyen tárolja.
- A sérülések elkerülése érdekében csak a jelen használati utasításban ajánlott eszközöket használja.
- A csere előtt győződjön meg arról, hogy az akkumulátor a lehető legnagyobb mértékben lemerült.
- Az akkumulátor eltávolítása előtt győződjön meg arról, hogy a készülék ki van kapcsolva, és le van választva a hálózatról.
- Az akkumulátor cseréjekor kerülje az elektrosztatikus kisülés okozta károkat. Szükség esetén viseljen antisztatikus kesztyűt.
- Az akkumulátorcsere helyes polaritására vonatkozó információkért olvassa el a használati utasítást. Ennek elmulasztása szivárgást vagy robbanásveszélyt idézhet elő.
- A kicserélt akkumulátorokat a helyi biztonsági és hulladékkezelési előírásoknak megfelelően ártalmatlanítsa.
- Ügyeljen arra, hogy kövesse az akkumulátor cseréjére vonatkozó utasításokat, és probléma vagy kétértelműség esetén forduljon szakemberhez.
- Figyelem! A Hama nem vállal felelősséget a nem engedélyezett akkumulátorok biztonságáért, és nem vállal garanciát az ebből eredő károkért.

3. Az (EU) 2023/826 rendelet szerinti adatok

Információkat az energiafogyasztásról itt talál:
https://support.hama.com/00173096

RO Manual de utilizare

Înaintea utilizării produsului citiți avertizările și instrucțiunile de siguranță de pe fișa cu informații anexată.

1. Instrucțiuni de siguranță

- Utilizați articolul numai în condiții climatice moderate.
- Produsul sau acumulatorul nu se aruncă în foc.
- Nu modificați, deformați, încălziți sau dezmembra bateriile/acumulatoarele.

1 – 1 W	Puterea furnizată de încărcător trebuie să se situeze între minimum 1 wați, de care are nevoie echipamentul radio, și maximum 1 wați pentru a atinge viteza maximă de încărcare.
	Datorită interfeței USB standardizate, poate fi utilizat și un încărcător cu o putere de ieșire mai mare.

Avertisment – acumulator cu posibilitate de înlocuire

- Pentru încărcare folosiți numai încărcătoare adecvate sau cabluri USB.
- În general, nu mai folosiți încărcătoare sau porturi USB defecte și nu încercați să le reparați.
- Supraîncărcarea sau descărcarea completă a produsului, respectiv a acumulatorului este interzisă.
- Evitați depozitarea, încărcarea și utilizarea la temperaturi extreme și la presiune atmosferică extrem de scăzută (cum ar fi la altitudini mari).
- Dacă este depozitat pentru o perioadă mai lungă de timp, reîncărcați regulat (cel puțin trimestrial).
- Nu aruncați acumulatorul sau produsul în foc.
- Nu modificați și/sau deformați/încălziți/dezasamblați acumulatorii/bateriile.
- Nu scurtcircuitați bateriile/acumulatorii și nu le apropiați de obiecte metalice neizolate.
- Utilizați doar acumulatori/baterii, care corespund tipului specificat. Păstrați instrucțiunile privind selectarea tipurilor de acumulatori/baterii corecte incluse în instrucțiunile de utilizare ale dispozitivului, pentru consultare ulterioară.

2. Încărcarea acumulatorului

- Produsul dispune de un acumulator reîncărcabil.
- Încărcați mouse-ul complet înainte de prima utilizare.
- Dacă LED-ul de alimentare clipește sau dacă nu există nicio reacție/conectare după pornire, mouse-ul trebuie încărcat.
- Conectați cablul de încărcare USB din pachetul de livrare la mufa USB-C a mouse-ului.
- Conectați ștecărul liber al cablului de încărcare USB la un încărcător USB adecvat. Acordați atenție în acest sens instrucțiunilor de utilizare ale încărcătorului USB utilizat.
- LED-ul de stare se aprinde acum permanent albastru, mouse-ul se încarcă.
- Când procesul de încărcare este finalizat, LED-ul de stare se stinge.
- Durata efectivă de exploatare a acumulatorului depinde de utilizarea produsului, de setările și de condițiile de mediu (acumulatoarele au o durată de exploatare limitată).
- Utilizați exclusiv cablul de încărcare USB din pachetul de livrare pentru acest produs.

Avertisment - instrucțiuni specifice privind schimbarea acumulatorului

- Schimbarea acumulatorilor de către copii este interzisă. Nu lăsați acumulatorii/bateriile la îndemâna copiilor.
- Utilizați doar uneltele recomandate în aceste instrucțiuni de utilizare, în scopul prevenirii deteriorării.
- Înainte de schimbarea acumulatorului asigurați-vă de descărcarea completă a acestuia.
- Înainte de îndepărtarea acumulatorului asigurați-vă de faptul că dispozitivul este oprit și decuplat de la sursa de alimentare.
- Pe durata schimbării acumulatorului preveniți deteriorarea acestuia din cauza descărcării electrostatice. Dacă este cazul, folosiți mănuși antistatice.
- În cazul schimbării acumulatorului consultați instrucțiunile de utilizare pentru informații privind polaritatea corectă. Nerespectarea instrucțiunilor poate cauza survenirea pericolului de scurgeri sau de explozii.
- Eliminați acumulatorii înlocuiți în conformitate cu reglementările locale valabile privind siguranța și eliminarea corespunzătoare.
- Acționați întotdeauna în conformitate cu instrucțiunile de schimbare a acumulatorului și contactați personalul specializat în caz de probleme sau de incertitudini.
- Atenție! Hama este exonerată de orice răspundere privind siguranța și prestarea serviciilor de garanție în cazul pagubelor astfel survenite, dacă sunt utilizați acumulatori necorespunzători.

3. Indicații conform Directivei (UE) 2023/826

Informații despre consumul de energie puteți găsi la:
https://support.hama.com/00173096

CZ Návod k použití

Před použitím si přečtěte výstražné a bezpečnostní pokyny uvedené na letáku přiloženém k produktu

1. Bezpečnostní pokyny

- Tento produkt používejte pouze v mírných klimatických podmínkách.
- Baterii ani výrobek nevhazujte do ohně.
- Na akumulátorech/bateriích neprovádějte změny a/nebo je nedeformujte/ nezahřívejte/nerozebírejte.

1 – 1 W	Příkon dodávaný nabíjecím zařízením musí být mezi minimálně 1 watty požadovanými rádiovým zařízením a maximálně 1 watty nezbytnými k dosažení maximální rychlosti nabíjení.
	Přes standardizované rozhraní USB lze použít i nabíječku o vyšším výstupním výkonu.

Upozornění – vyměnitelná baterie

- Pro nabíjení používejte pouze vhodné nabíječky nebo USB přípojky.
- Defektní nabíječky nebo USB přípojky zásadně již nepoužívejte a nepokoušejte se je opravovat.
- Nepřebíjejte ani hluboce nevybíjejte výrobek ani baterii.
- Zabraňte skladování, nabíjení a používání při extrémních teplotách a při extrémně nízkém tlaku vzduchu (jako např. ve velkých výškách).
- V případě delšího skladování je pravidelně (minimálně jednou za čtvrt roku) dobíjejte.
- Nevhazujte akumulátor, popř. výrobek do ohně.
- Na akumulátorech/bateriích neprovádějte změny a/nebo je nedeformujte/ nezahřívejte/nerozebírejte.
- Akumulátory/baterie nezkratujte a zabraňte jejich umístění v blízkosti neizolovaných kovových předmětů.
- Používejte výhradně akumulátory/baterie, které odpovídají uvedenému typu. Uschovejte si upozornění pro správný výběr akumulátoru/baterie, která jsou uvedena v návodech k obsluze zařízení, pro pozdější použití.

2. Nabíjení akumulátoru

- Výrobek má opakovaně dobíjecí akumulátor.
- Před prvním použitím myš úplně nabijte.
- Pokud bliká Power-LED nebo po zapnutí nedojde k reakci/spojení, je myš třeba nabít.
- Dodaný nabíjecí kabel USB připojte k připojení USB-C myši.
- Volný konektor nabíjecího kabelu USB připojte k vhodné USB nabíječce. Respektujte přitom návod k obsluze používané USB nabíječky.
- Stavová LED nyní trvale svítí do té doby, než se myš nabije.
- Po ukončení procesu nabíjení stavová LED zhasne.
- Skutečná životnost akumulátoru je různá vždy podle používání přístroje, podle nastavení a okolních podmínek (akumulátory mají omezenou životnost).
- Pro tento výrobek používejte výhradně přiložený USB kabel.

Varování - Specifické pokyny pro výměnu akumulátoru

- Nedovolte dětem provádět výměnu akumulátorů. Akumulátory/baterie uchovávejte mimo dosah dětí.
- Abyste předešli poškození, používejte pouze nástroje doporučené v tomto návodu k obsluze.
- Před výměnou se ujistěte, že je akumulátor co nejvíce vybitá.
- Před vyjmutím akumulátoru se ujistěte, že je zařízení vypnuté a odpojené.
- Při výměně akumulátoru se vyvarujte poškození způsobenému elektrostatickým výbojem. V případě potřeby používejte antistatické rukavice.
- Informace o správné polaritě pro výměnu akumulátoru najdete v návodu k obsluze. Nedodržení může způsobit únik nebo výbuch.
- Vyměněné akumulátory zlikvidujte v souladu s místními bezpečnostními předpisy a předpisy o likvidaci.
- Dodržujte pokyny pro výměnu akumulátorů a v případě jakýchkoli problémů nebo dotazů kontaktujte kvalifikovaného technika.
- Pozor! Hama nepřebírá žádnou odpovědnost za bezpečnost neautorizovaných akumulátorů a žádnou záruku za následné škody.

3. Údaje podle nařízení (EU) 2023/826

Informace o spotřebě energie naleznete na:
https://support.hama.com/00173096

SK Návod na použitie

Pred použitím výrobku si prečítajte výstražné a bezpečnostné upozornenia na priloženom lístku s upozornením.

1. Bezpečnostné upozornenia

- Výrobok používajte len v miernych klimatických podmienkach.
- Akumulátor, resp. výrobok nevhadzujte do ohňa.
- Na akumulátoroch/batériách nerobte žiadne zmeny a/ani ich nedeformujte/nezahrievajte/nerozoberajte.

Výkon nabíjačky sa musí pohybovať od minimálneho výkonu 1 wattu požadovaného rádiovým zariadením do maximálneho výkonu 1 wattu potrebného na dosiahnutie maximálnej rýchlosti nabíjania.

Prostredníctvom štandardizovaného USB rozhrania je možné použiť aj nabíjačku s vyšším výstupným výkonom.

Varovanie – vymeniteľná batéria

- Na nabíjanie používajte iba vhodné nabíjačky alebo USB prípojky.
- Nepoužívajte poškodené nabíjačky alebo USB prípojky a tiež sa ich nepokúšajte opraviť.
- Výrobok ani akumulátor neprebíjajte ani ho úplne nevybíjajte.
- Zabráňte skladovaniu, nabíjaniu a používaniu pri extrémnych teplotách a extrémne nízkom tlaku vzduchu (ako napr. vo vysokých nadmorských výškach).
- Pri dlhšom skladovaní pravidelne dobíjajte (minimálne štvrťročne).
- Batériu, resp. výrobok nevhadzujte do ohňa.
- Na akumulátoroch/batériách nerobte žiadne zmeny a/ani ich nedeformujte/nezahrievajte/nerozoberajte.
- Akumulátory/batérie neskratujte a zabráňte ich umiestneniu v blízkosti neizolovaných kovových predmetov.
- Používajte výhradne akumulátory/batérie zodpovedajúce uvedenému typu. Uschovajte si pokyny týkajúce sa správneho výberu akumulátorov/batérií, ktoré sú uvedené v návode na obsluhu zariadení, aby ste si ich mohli neskôr vyhľadať.

2. Nabíjanie batérie

- Výrobok má nabíjateľnú batériu.
- Pred prvým použitím myš úplne nabite.
- Keď bliká LED Power alebo sa po zapnutí neuskutoční žiadna reakcia/spojenie, musí sa myš nabiť.
- Pripojte dodaný nabíjací kábel USB k portu USB-C na myši.
- Pripojte voľnú zástrčku USB nabíjacieho kábla k vhodnej USB nabíjačke. Prečítajte jej návod na obsluhu použitej USB nabíjačky.
- Stavová LED svieti trvalo namodro, myš sa nabíja.
- Keď je nabíjanie ukončené, zhasne stavová LED.
- Skutočná životnosť batérie sa líši v závislosti od používania zariadenia, nastavení a podmienok okolitého prostredia (batérie majú obmedzenú životnosť).
- K tomuto výrobku používajte iba dodaný USB nabíjací kábel.

Upozornenie - Špecifické pokyny na výmenu akumulátora

- Deti nesmú vymieňať akumulátory. Akumulátory/batérie uchovávajte mimo dosahu detí.
- Používajte iba nástroje odporúčané v tejto príručke, aby ste predišli poškodeniu.
- Pred výmenou sa uistite, že je akumulátor čo najviac vybitý.
- Pred vybratím akumulátora sa uistite, že je zariadenie vypnuté a odpojené od siete.
- Pri výmene akumulátora sa vyhnite poškodeniu spôsobenému elektrostatickým výbojom. V prípade potreby noste antistatické rukavice.
- Informácie o správnej polarite pri výmene batérie nájdete v návode na obsluhu. Ak tak neurobíte, môže dôjsť k úniku alebo výbuchu.
- Vymenené akumulátory zlikvidujte v súlade s miestnymi predpismi o bezpečnosti a likvidácii.
- V prípade problémov alebo nejasností postupujte podľa pokynov na výmenu akumulátora a poraďte sa s odborným personálom.
- Pozor! Spoločnosť Hama nepreberá žiadnu zodpovednosť za bezpečnosť neautorizovaných akumulátorov a žiadnu záruku za výsledné poškodenie.

3. Údaje podľa nariadenia (EÚ) 2023/826

Informácie o spotrebe energie nájdete na:
https://support.hama.com/00173096

P Manual de instruções

Antes da utilização do produto, leia os avisos e as indicações de segurança no folheto de instruções fornecido.

1. Indicações de segurança

- Utilize o artigo apenas com condições climatéricas amenas.
- Não queime a bateria nem o produto.
- Não altere nem deforme/aqueça/desmonte pilhas/baterias.

A potência fornecida pelo carregador tem de se situar entre um mínimo de 1 Watts exigidos pelo equipamento de rádio e um máximo de 1 Watts para que a velocidade de carregamento máxima seja atingida.

Graças à interface USB uniformizada, é também possível utilizar um carregador com potência de saída mais elevada.

Aviso - bateria substituível

- Utilize apenas carregadores ou portas USB adequados para efetuar o carregamento.
- Nunca utilize um carregador ou portas USB danificados, nem os tente reparar.
- Não submeta o produto ou a bateria a um carregamento excessivo ou a um descarregamento completo.
- Evite um armazenamento, um carregamento e uma utilização em condições de temperaturas extremas e de pressão atmosférica extremamente baixa (como, por exemplo, a grandes altitudes).
- Sempre que o produto for armazenado por um período prolongado, recarregue-o regularmente (pelo menos trimestralmente).
- Nunca deite a bateria ou o produto para o fogo.
- Não altere nem deforme/aqueça/desmonte as baterias.
- Não provoque um curto-circuito em pilhas/baterias e mantenha-as afastadas de objetos metálicos desprotegidos.
- Utilize exclusivamente baterias/pilhas que correspondam ao tipo indicado. Guarde estas indicações sobre a seleção correta das baterias/pilhas, que se encontram nas instruções de funcionamento dos aparelhos, para consulta futura.

2. Carregar bateria

- O produto dispõe de um acumulador recarregável.
- Antes de utilizar o rato pela primeira vez, carregue-o uma vez com a carga total.
- Se o LED de potência começar a piscar ou se depois de ligar, não houver reação/não for estabelecida ligação, o rato tem de ser carregado.
- Ligue o cabo de carregamento USB fornecido juntamente à tomada USB C do rato.
- Ligue a ficha livre do cabo de carregamento USB a um carregador USB apropriado. Ao fazê-lo, cumpra as indicações do manual de instruções do carregador USB utilizado.
- O LED de estado acende-se agora permanentemente a azul, o rato está a carregar.
- Quando o carregamento estiver concluído, o LED de estado apaga-se.
- A duração efetiva da carga varia em função da utilização do produto, das definições e das condições ambientais (os acumuladores têm uma vida útil limitada).
- Utilize exclusivamente o cabo de carregamento USB fornecido para este produto.

Aviso - Instruções específicas para a substituição da bateria

- Não deixe crianças substituírem as baterias. Mantenha as baterias/pilhas fora do alcance das crianças.
- Para evitar danos, utilize apenas as ferramentas recomendadas neste manual de instruções.
- Certifique-se de que a bateria está o mais descarregada possível antes de a substituir.
- Certifique-se de que o dispositivo está desligado e desconectado da rede elétrica antes de remover a bateria.
- Evite danos causados por descargas eletrostáticas ao substituir a bateria. Se necessário, use luvas antiestáticas.
- Consulte o manual de instruções para obter informações sobre a polaridade correta ao substituir a bateria. Em caso de incumprimento, existe o risco de derramamento ou de explosão.
- Elimine as baterias substituídas de acordo com as normas locais de segurança e de eliminação aplicáveis.
- Respeite impreterivelmente as instruções para a substituição da bateria e, em caso de problemas ou dúvidas, recorra a técnicos especializados.
- Atenção! A Hama não assume qualquer responsabilidade pela segurança de baterias não autorizadas, nem oferece garantia para danos resultantes das mesmas.

3. Indicações de acordo com o Regulamento 2023/826/UE

As informações em relação ao consumo de energia podem consultadas em:
https://support.hama.com/00173096

S Bruksanvisning

Läs varnings- och säkerhetsanvisningarna på medföljande informationsblad innan produkten används.

1. Säkerhetsanvisningar

- Använd endast produkten vid måttliga klimatförhållanden.
- Kasta inte batteriet eller produkten i öppen eld.
- Förändra och/eller deformera inte uppladdningsbara/vanliga batterier och värm inte upp dem eller plocka isär dem.

Moč, ki jo dovaja polnilnik, mora biti med najmanj 1 vatov, ki jih potrebuje radijska oprema, in največ 1 vatov, da se doseže največja hitrost polnjenja.

Standardizirani USB-vmesnik omogoča tudi uporabo polnilnika z večjo izhodno močjo.

Varning – utbytbart batteri

- Använd bara lämpliga laddare eller USB-anslutningar för laddning.
- Trasiga laddare eller USB-anslutningar ska generellt inte användas, och försök inte reparera dem.
- Produkten eller batteriet får inte överladdas eller djupurladdas.
- Undvik att förvara, ladda och använda produkten vid onormala temperaturer och mycket lågt lufttryck (t.ex. på hög höjd).
- Ladda batteriet regelbundet (minst varje kvartal) vid längre lagring.
- Kasta inte batteriet eller produkten i öppen eld.
- Förändra och/eller deformera inte uppladdningsbara/vanliga batterier och värm inte upp dem eller plocka isär dem.
- Kortslut inte uppladdningsbara/vanliga batterier och håll dem borta från blanka metallföremål.
- Använd enbart uppladdningsbara batterier/batterier som motsvarar den angivna typen. Spara informationen om val av korrekt uppladdningsbart batteri/batteri som finns i apparatens bruksanvisningar för senare referens.

2. Ladda batteriet

- Produkten innehåller ett laddningsbart batteri.
- Ladda upp musen fullständigt innan den bruk första gången.
- Om spänningslysdioden blinkar eller om det inte finns någon reaktion/anslutning efter påslagningen, måste musen laddas.
- Anslut den medföljande USB-laddningskabeln till USB-C-porten på musen.
- Anslut USB-laddningskabelns fria kontakt till en lämplig USB-laddare. Se bruksanvisningen för den USB-laddare som används.
- Statuslysdioden lyser nu permanent blått, musen laddas.
- När laddningen är klar släcks statuslysdioden.
- Batteriets faktiska laddningstid varierar beroende på apparatens användning, inställningarna och miljöförhållandena (batterier har en begränsad livslängd).
- Använd endast den medföljande USB-laddningskabeln bara för den här produkten.

Varning – specifik information till byte av uppladdningsbart batteri

- Låt inte barn byta uppladdningsbara batterier utan uppsikt. Förvara uppladdningsbara batterier/batterier utom räckhåll för barn.
- Använd endast de verktyg som rekommenderas i denna bruksanvisning för att undvika skador.
- Se till att det uppladdningsbara batteriet laddas ur så mycket som möjligt innan du byter ut det.
- Se till att apparaten är avstängd och frånkopplad från elnätet innan du avlägsnar det uppladdningsbara batteriet.
- Vid byte av uppladdningsbart batteri ska du undvika skador orsakade av elektrostatisk urladdning. Använd antistatiska handskar vid behov.
- Se bruksanvisningen för information om rätt polaritet för utbyte av det uppladdningsbara batteriet. Underlåtenhet att göra detta kan leda till läckage eller risk för explosion.
- Avfallshantera uttjänta uppladdningsbara batterier i enlighet med lokala säkerhets- och avfallshanteringsföreskrifter.
- Var noga med att följa instruktionerna för byte av det uppladdningsbara batteriet och kontakta specialistpersonal vid problem eller tvetydigheter.
- Observera! Hama ansvarar inte för säkerheten av icke-auktoriserade uppladdningsbara batterier och godkänner inte garantianspråk för följdskador.

3. Uppgifter enligt förordning (EU) 2023/826

Information om energiförbrukning finns på:
https://support.hama.com/00173096

RUS Руководство по эксплуатации

Перед использованием изделия ознакомьтесь с приложенными в комплекте правилами техники безопасности.

1. Техника безопасности

- Используйте изделие только в умеренных климатических условиях.
- Аккумулятор и изделие не бросать в огонь!
- Батареи не деформировать, не нагревать, не разбирать.

Мощность зарядного устройства должна варьироваться от минимальной мощности 1 Вт, необходимой для радиоустановки, до максимальной мощности 1 Вт, требуемой для достижения максимальной скорости зарядки.

Стандартный USB интерфейс позволяет также использовать зарядное устройство с более высокой выходной мощностью.

Внимание – сменная аккумуляторная батарея

- Для зарядки используйте только подходящие зарядные устройства или USB-разъемы.
- Не используйте неисправные зарядные устройства или USB-разъемы и не пытайтесь их ремонтировать.
- Не допускайте чрезмерной зарядки или глубокой разрядки изделия или аккумулятора.
- Не храните, не заряжайте и не используйте устройство при очень низких и очень высоких температурах и очень низком атмосферном давлении (например, на больших высотах).
- При длительном хранении регулярно заряжайте изделие (не реже одного раза в квартал).
- Не бросайте аккумуляторную батарею или изделие в огонь.
- Не изменяйте, не деформируйте, не нагревайте, не разбирайте аккумуляторы/батарейки.
- Не закорачивайте контакты аккумуляторов/батарей и не храните их рядом с неизолированными металлическими предметами.
- Разрешается применять аккумуляторы/батареи только указанного типа. Сохраните инструкции по правильному выбору аккумуляторов/батареек в руководствах по эксплуатации устройств для дальнейшего использования.

2. Зарядка аккумулятора

- Изделие оснащено подзаряжаемым аккумулятором.
- Полностью зарядите мышь перед первым использованием.
- Если светодиодный индикатор питания мигает или после включения отсутствует реакция/соединение, мышь необходимо зарядить.
- Подключите прилагаемый зарядный USB-кабель к порту USB-C мыши.
- Подключите свободный штекер зарядного кабеля USB к подходящему зарядному устройству с USB-портом. Соблюдайте руководство по эксплуатации используемого зарядного USB-устройства.
- Теперь светодиодный индикатор состояния непрерывно горит синим, мышь заряжается.
- Если процесс зарядки завершен, светодиодный индикатор состояния гаснет.
- Продолжительность работы аккумулятора варьируется в зависимости от интенсивности использования прибора, настроек и окружающих условий (аккумуляторы имеют ограниченный срок службы).
- Для данного продукта используйте исключительно прилагаемый зарядный кабель USB.

Предупреждение – Особые указания по замене аккумуляторных батарей

- Детям запрещается заменять аккумуляторы без присмотра взрослых. Храните аккумуляторы/батарейки в безопасном месте и не давайте их детям.
- Во избежание повреждений используйте только те инструменты, которые рекомендованы в данном руководстве.
- Перед заменой убедитесь, что аккумулятор максимально разряжен.
- Перед извлечением аккумулятора убедитесь, что устройство выключено и отсоединено от сети.
- При замене батарейки избегайте повреждений, вызванных электростатическим разрядом. При необходимости надевайте антистатические перчатки.
- Информацию о правильной полярности при замене батарейки см. в руководстве по эксплуатации. Несоблюдение этого требования может привести к вытеканию электролита или взрыву.
- Утилизируйте замененные батарейки в соответствии с местными правилами техники безопасности и утилизации.
- Обязательно следуйте инструкциям по замене батарейки и обратитесь к квалифицированному специалисту, если у вас возникнут какие-либо проблемы или вопросы.
- Внимание! Компания Hama не несет ответственности за безопасность несертифицированных аккумуляторных батарей и не дает гарантий на возникший в результате этого ущерб.

3. Данные в соответствии с постановлением (ЕС) 2023/826

Данные об энергопотреблении см. на сайте:
https://support.hama.com/00173096

BG Работна инструкция

Преди да използвате продукта, прочетете предупредителните указания и инструкциите за безопасност в приложения информационен лист.

1. Забележки за безопасност

- Използвайте продукта само при умерени климатични условия.
- Не изхвърляйте зарядното и/или продукта в огън.
- Не променяйте и/или не деформирайте/нагрявайте/разглобявайте акумулаторните батерии/батерии.

Мощността, подавана от зарядното устройство, трябва да бъде от минимум 1 W, необходима на радиосъоръжението, до максимум 1 W за достигането на максимална скорост на зареждане.

Благодарение на стандартизирания USB интерфейс може да се използва и зарядно устройство с по-висока изходна мощност.

Предупреждение – сменяема батерия

- За зареждане използвайте само подходящи зарядни устройства или USB изводи.
- По принцип не използвайте дефектни зарядни устройства или USB изводи и не се опитвайте да ги поправяте.
- Не позволявайте продукта или батерията да се зареждат повече от необходимото или да се разреждат напълно.
- Избягвайте съхранение, зареждане и използване при екстремни температури и изключително ниско налягане на въздуха (като например на големи височини).
- При по-продължително съхранение дозареждайте периодично (поне веднъж на три месеца).
- Не хвърляйте акумулаторната батерия или продукта в огън.
- Не променяйте и/или не деформирайте/нагрявайте/разглобявайте акумулаторните батерии/батериите.
- Не свързвайте акумулаторните батерии/батериите накъсо и ги пазете от гладки метални предмети.
- Използвайте само акумулаторни батерии/батерии, които съответстват на посочения тип. Запазете указанията за правилния избор на акумулаторни батерии/батерии, които се намират в ръководството за експлоатация на уредите, за по-късна справка.

2. Зареждане на батерията

- Продуктът разполага с акумулаторна батерия.
- Заредете напълно мишката преди първата употреба.
- Ако светодиодът за захранване мига или след включването не последва реакция/връзка, мишката трябва да се зареди.
- Свържете включения в доставката USB кабел за зареждане към USB-C извода на мишката.
- Свържете свободния щекер на USB кабела за зареждане към подходящо USB зарядно устройство. За целта спазвайте инструкцията за обслужване на използваното USB зарядно устройство.
- Сега светодиодът за статус светва постоянно в синьо, мишката се зарежда.
- Когато процесът по зареждането приключи, светодиодът за статус изгасва.
- Действителното време на работа на акумулаторната батерия варира в зависимост от употребата на уреда, настройките и условията на околната среда (акумулаторните батерии имат ограничен експлоатационен живот).
- Използвайте само приложения USB кабел за зареждане за този продукт.

Предупреждение – Специфични указания за смяна на батерията

- Не разрешавайте на деца да сменят акумулаторни батерии. Съхранявайте акумулаторните батерии/батериите на място, недостъпно за деца.
- Използвайте само инструментите, препоръчвани в Ръководството за експлоатация, за да избегнете повреди.
- Уверете се, че акумулаторната батерия е възможно най-разредена, преди да я замените.
- Преди да извадите батерията, уверете се, че устройството е изключено и е извадено от електрическата мрежа.
- При смяна на батерията избягвайте повреди, причинени от електростатичен разряд. При необходимост носете антистатични ръкавици.
- Вижте Ръководството за експлоатация за информация относно правилния поляритет при смяна на батерията. При неспазване има опасност от изтичане или експлозия.
- Изхвърляйте заменените батерии съгласно валидните местни разпоредби за безопасност и изхвърляне на отпадъци.
- Винаги спазвайте Ръководството за смяна на батерията и се консултирайте със специализиран персонал в случай на проблеми или неясноти.
- Внимание! Hama не поема отговорност за безопасността на неоторизирани батерии и не носи гаранция за произтичащи от това щети.

3. Данни съгласно Регламент (ЕС) 2023/826

Информация за консумацията на енергия можете да намерите на:
https://support.hama.com/00173096

GR Οδηγίες χρήσης

Πριν από τη χρήση του προϊόντος διαβάστε τις υποδείξεις ασφαλείας και προειδοποίησης στο παρεχόμενο σημείωμα οδηγιών.

1. Υποδείξεις ασφαλείας

- Χρησιμοποιήστε το προϊόν μόνο σε ήπιες κλιματικές συνθήκες.
- Μην ρίχνετε την μπαταρία ή/και το προϊόν στη φωτιά.
- Μην μετατρέπετε και/ή μην παραμορφώνετε/θερμαίνετε/ανοίγετε τις απλές/επαναφορτιζόμενες μπαταρίες.

Η ισχύς του φορτιστή πρέπει να κυμαίνεται από μια ελάχιστη ισχύ 1 watt που απαιτείται από το ραδιοσύστημα έως μια μέγιστη ισχύ 1 watt που απαιτείται για την επίτευξη της μέγιστης ταχύτητας φόρτισης.

Μέσω της τυποποιημένης υποδοχής USB μπορεί επίσης να χρησιμοποιηθεί μια συσκευή φόρτισης με μεγαλύτερη ισχύ εξόδου.

Προειδοποίηση - μπαταρία που μπορεί να αντικατασταθεί

- Για τη φόρτιση χρησιμοποιείτε μόνο κατάλληλους φορτιστές ή υποδοχές USB.
- Μη χρησιμοποιείτε γενικά ελαττωματικούς φορτιστές ή θύρες USB και μην προσπαθείτε να τα επισκευάσετε.
- Μην αφήνετε την μπαταρία να υπερφορτίζεται ή να αποφορτίζεται πλήρως.
- Αποφύγετε την αποθήκευση, τη φόρτιση και τη χρήση σε ακραίες θερμοκρασίες και σε εξαιρετικά χαμηλή πίεση αέρα (όπως σε μεγάλα υψόμετρα).
- Εάν το προϊόν παραμείνει αποθηκευμένο για μεγάλο χρονικό διάστημα, να το φορτίζετε τακτικά (τουλ. ανά τρίμηνο).
- Μη ρίχνετε την επαναφορτιζόμενη μπαταρία ή το προϊόν σε φωτιά.
- Μην μετατρέπετε και/ή μην παραμορφώνετε/θερμαίνετε/ανοίγετε τις απλές/επαναφορτιζόμενες μπαταρίες.
- Μην βραχυκυκλώνετε τις απλές/επαναφορτιζόμενες μπαταρίες και μην τις φέρνετε σε επαφή με γυμνά μεταλλικά αντικείμενα.
- Χρησιμοποιείτε αποκλειστικά συσσωρευτές/μπαταρίες του προβλεπόμενου τύπου. Φυλάξτε αυτές τις οδηγίες χρήσης συσκευών σε ασφαλές μέρος για μελλοντική χρήση, διότι περιέχουν υποδείξεις για τη σωστή επιλογή συσσωρευτή/μπαταρίας.

2. Φόρτιση μπαταρίας

- Το προϊόν διαθέτει επαναφορτιζόμενο συσσωρευτή.
- Πριν από την πρώτη χρήση, αφήστε το ποντίκι να φορτίσει πλήρως.
- Εάν το LED λειτουργίας αναβοσβήνει ή δεν υπάρχει αντίδραση/σύνδεση μετά την ενεργοποίηση, το ποντίκι πρέπει να φορτιστεί.
- Συνδέστε το παρεχόμενο καλώδιο φόρτισης USB στη υποδοχή USB-C του ποντικιού.
- Συνδέστε το ελεύθερο βύσμα του καλωδίου φόρτισης USB σε κατάλληλο φορτιστή USB. Τηρείτε τις οδηγίες χειρισμού του φορτιστή USB που χρησιμοποιείτε.
- Η λυχνία κατάστασης LED ανάβει σταθερά μπλε και το ποντίκι φορτίζεται.
- Όταν ολοκληρωθεί η διαδικασία φόρτισης, το LED κατάστασης σβήνει.
- Η πραγματική διάρκεια φόρτισης του συσσωρευτή διαφέρει ανάλογα με τη χρήση της συσκευής, τις ρυθμίσεις και τις συνθήκες του περιβάλλοντος (οι συσσωρευτές έχουν περιορισμένη διάρκεια ζωής).
- Χρησιμοποιείτε μόνο το καλώδιο φόρτισης USB που περιλαμβάνεται για αυτό το προϊόν.

Προειδοποίηση - Ειδικές οδηγίες για αλλαγή μπαταρίας

- Τα παιδιά δεν επιτρέπεται να αλλάζουν μπαταρίες. Φυλάξτε τους συσσωρευτές/τις μπαταρίες μακριά από παιδιά.
- Χρησιμοποιείτε μόνο τα εργαλεία που συνιστώνται στις παρούσες οδηγίες χρήσης για να αποφύγετε ζημιές.
- Βεβαιωθείτε ότι ο συσσωρευτής έχει εκφορτιστεί όσο το δυνατόν περισσότερο πριν από την αντικατάσταση.
- Βεβαιωθείτε ότι η συσκευή είναι απενεργοποιημένη και αποσυνδεδεμένη από την παροχή ρεύματος πριν αφαιρέσετε την μπαταρία.
- Αποφύγετε τις ζημιές από ηλεκτροστατική εκκένωση κατά την αλλαγή της μπαταρίας. Φορέστε αντιστατικά γάντια εφόσον χρειάζεται.
- Ανατρέξτε στο εγχειρίδιο οδηγιών για πληροφορίες σχετικά με τη σωστή πολικότητα για την αντικατάσταση της μπαταρίας. Η μη τήρηση ενέχει κίνδυνο διαρροής του υγρού ή έκρηξης των μπαταριών.
- Απορρίψτε τις παλιές μπαταρίες σύμφωνα με τους κατά τόπους ισχύοντες κανονισμούς ασφαλείας και απόρριψης.
- Ακολουθείτε πάντα τις οδηγίες για την αλλαγή της μπαταρίας και συμβουλευτείτε εξειδικευμένο προσωπικό σε περίπτωση προβλημάτων ή αβεβαιότητας.
- Προσοχή! Η Hama δεν αναλαμβάνει καμία ευθύνη για την ασφάλεια των μη εγκεκριμένων μπαταριών και καμία εγγύηση για τυχόν ζημιές που θα προκύψουν.

3. Στοιχεία σύμφωνα με τον Κανονισμό (ΕΕ) αριθ. 2023/826

Μπορείτε να βρείτε πληροφορίες σχετικά με την κατανάλωση ενέργειας στην τοποθεσία: **https://support.hama.com/00173096**

TR Kullanma kılavuzu

Ürünü kullanmadan önce ekteki bilgi notunda bulunan uyarı ve güvenlik bilgilerini okuyun.

1. Güvenlik uyarıları

- Ürünü yalnızca ılımlı iklim koşullarında kullanınız.
- Aküyü veya ürünü ateşe atmayınız.
- Aküleri/pilleri değiştirmeyin/deforme etmeyin/ısıtmayın/parçalamayın.

Şarj cihazının gücü bir telsiz sisteminin ihtiyaç duyduğu 1 Watt'lık bir asgari güçten, maksimum şarj hızına ulaşılana kadar ihtiyaç duyulan 1 Watt'lık azami güne kadar ulaşmalıdır.

Standartlaştırılmış USB arayüzü sayesinde daha yüksek çıkış gücüne sahip bir şarj cihazı da kullanılabilir.

Uyarı – değiştirilebilir pil

- Şarj için yalnızca uygun şarj cihazları veya USB bağlantılarını kullanın.
- Genel olarak arızalı şarj cihazlarını veya USB portlarını artık kullanmayın ve bunları tamir etmeye çalışmayın.
- Ürünü veya pili aşırı şarj etmeyin veya aşırı deşarj etmeyin.
- Aşırı sıcaklıklarda ve çok düşük hava basıncında (örn. aşırı yüksekliklerde) depolama, şarj ve kullanımdan kaçının.
- Daha uzun depolama sürelerinde düzenli olarak (en az üç ayda bir) şarj edin.
- Bataryayı ya da ürünü ateşe atmayın.
- Bataryaları/pilleri değiştirmeyin/deforme etmeyin/ısıtmayın/parçalamayın.
- Aküleri/pilleri kısa devre yapmayın ve çıplak metal nesnelerden uzak tutun.
- Sadece belirtilen tipte aküler/piller kullanın. Cihazların kullanım kılavuzlarındaki doğru akü/pil seçimine yönelik bilgileri daha sonra başvurmak üzere saklayın.

2. Akünün şarj edilmesi

- Ürün, tekrar şarj edilebilir bir bataryaya sahiptir.
- Farenin şarjını ilk kullanım öncesinde tamamen doldurun.
- Güç LED'i yanıp sönüyorsa veya çalıştırıldıktan sonra tepki verilmiyor/bağlantı kurulmuyorsa fare şarj edilmelidir.
- Birlikte teslim edilen USB- şarj kablosunu farenin USB-C bağlantısına takın.
- USB şarj kablosunun boşta duran fişini uygun bir USB şarj cihazına takın. Bunun için kullanılan USB şarj cihazının kullanma kılavuzunu dikkate alın.
- Durum LED'i şimdi aralıksız mavi yanar, fare şarj olur.
- Şarj işlemi tamamlandıysa durum LED' söner.
- Gerçek batarya ömrü, cihazı nasıl kullandığınıza, ayarlara ve çevresel koşullara bağlı olarak değişir (pillerin ömrü sınırlıdır).
- Bu ürün için sadece birlikte gönderilen USB şarj kablosunu kullanın.

Uyarı - Aküyü değiştirmeye ilişkin özel bilgiler

- Çocukların denetim altında olmadan bataryaların değiştirmelerine izin vermeyin. Aküleri/pilleri çocukların erişemeyeceği bir yerde saklayın.
- Hasarı önlemek için yalnızca bu kılavuzda önerilen aletleri kullanın.
- Akünüzü değiştirmeden önce mümkün olduğunca boş olduğundan emin olun.
- Aküyü çıkarmadan önce cihazın kapalı ve fişinin çekilmiş olduğundan emin olun.
- Aküyü değiştirirken elektrostatik deşarjın neden olduğu hasarlardan kaçının. Gerekirse antistatik eldiven giyin.
- Akünün doğru polaritede değiştirilmesi hakkında bilgi için lütfen kullanım kılavuzuna bakın. Buna uyulmaması durumunda sızıntı veya patlama meydana gelebilir.
- Değiştirilen pilleri yerel güvenlik ve imha yönetmeliklerine uygun şekilde atın.
- Akü değiştirme talimatlarına mutlaka uyun ve herhangi bir sorun veya sorunuz varsa yetkili bir teknisyene başvurun.
- Dikkat! Hama, yetkisiz pillerin güvenliği konusunda hiçbir sorumluluk kabul etmez ve ortaya çıkan hasar için hiçbir garanti vermez.

3. (AB) 2023/826 düzenlemesi uyarınca bilgiler

Enerji tüketimi ile ilgili bilgileri aşağıdaki internet sitesinde bulabilirsiniz:
https://support.hama.com/00173096

FIN Käyttöohje

Lue ennen tuotteen käyttöä oheisessa ohjelehtisessä olevat varoitukset ja turvaohjeet.

1. Turvaohjeet

- Tuotetta saa käyttää vain kohtuullisissa ilmasto-olosuhteissa.
- Älä heitä paristoa ja/tai tuotetta tuleen.
- Älä tee akkuihin/paristoihin muutoksia ja/tai väännä/kuumenna/pura niitä.

Laturin syöttämän tehon on oltava radiolaitteen lataukseen tarvittavan vähimmäistehon 1 wattia ja suurimmalla latausnopeudella lataamiseen tarvittavan enimmäistehon 1 wattia välillä.

Standardoidun USB-liitännän ansiosta voidaan käyttää myös laturia, jossa on suurempi lähtöteho.

Varoitus – vaihdettava akku

- Käytä lataamiseen vain sopivia latureita tai USB-liitäntöjä.
- Älä käytä viallisia latureita tai USB-liitäntöjä äläkä yritä korjata niitä.
- Älä ylilataa tai syväpura tuotetta tai akkua.
- Vältä varastointia, lataamista ja käyttöä äärimmäisissä lämpötiloissa ja erittäin alhaisessa ilmanpaineessa (esim. korkeissa paikoissa).
- Kun varastoit tuotetta pidempään, lataa se säännöllisesti (vähintään kolmen kuukauden välein).
- Älä heitä akkua tai tuotetta tuleen.
- Älä muokkaa ja/tai taita/kuumenna/pura akkuja/paristoja.
- Älä oikosulje akkuja/paristoja ja pidä ne erillään puhtaista metalliesineistä.
- Käytä ainoastaan akkuja/paristoja, jotka vastaavat ilmoitettua tyyppiä. Säilytä oikean akun/pariston valintaa koskevat ohjeet, jotka sisältyvät laitteiden käyttöohjeeseen, myöhempää tarvetta varten.

2. Akun lataaminen

- Tuote on varustettu ladattavalla akulla.
- Lataa hiiri täyteen ennen ensimmäistä käyttöä.
- Hiiri on ladattava, jos LED-merkkivalo vilkkuu tai hiiri ei reagoi/yhdisty päällekytkemisen jälkeen.
- Kytke mukana toimitettu USB-latausjohto hiiren USB-C-liittimeen.
- Kytke USB-latausjohdon vapaa pistoke sopivaan USB-laturiin. Noudata tässä käytettävän USB-laturin käyttöohjetta.
- Tila-LED palaa jatkuvasti sinisenä; hiirtä ladataan.
- Kun lataus on päättynyt, tila-LED sammuu.
- Akun todellinen kesto vaihtelee laitteen käytön, asetusten ja ympäristöolosuhteiden mukaan (akuilla on rajoitettu käyttöikä).
- Käytä tässä tuotteessa ainoastaan sen mukana toimitettua USB-latausjohtoa.

Varoitus – akun vaihtoa koskevat erityisohjeet

- Älä anna lasten vaihtaa akkuja. Säilytä akut/paristot lasten ulottumattomissa.
- Käytä vain näissä käyttöohjeissa suositeltuja työkaluja vahinkojen välttämiseksi.
- Varmista, että akku on mahdollisimman tyhjä ennen sen vaihtamista.
- Varmista ennen akun irrottamista, että laite on kytketty pois päältä ja irrotettu virtalähteestä.
- Vältä sähköstaattisen purkauksen aiheuttamia vaurioita akkua vaihtaessasi. Käytä tarvittaessa antistaattisia käsineitä.
- Katso käyttöohjeesta tietoja oikeasta napaisuudesta akun vaihtoa koskien. Jos ohjeita ei noudateta, on olemassa vuoto- tai räjähdysvaara.
- Hävitä vaihdetut akut paikallisesti sovellettavien turvallisuus- ja hävittämismääräysten mukaisesti.
- Noudata aina akun vaihto-ohjeita ja ota yhteys ammattihenkilöstöön, jos ilmenee ongelmia tai epäselvyyksiä.
- Huomio! Hama ei vastaa millään tavalla luvattomien akkujen turvallisuudesta eikä niistä mahdollisesti aiheutuvista vahingoista.

3. Tiedot asetuksen (EU) 2023/826 mukaan

Tietoa energiankulutuksesta löytyy osoitteesta:
https://support.hama.com/00173096

GB Warranty Disclaimer

Hama GmbH & Co KG assumes no liability and provides no warranty for damage resulting from improper installation/mounting, improper use of the product or from failure to observe the operating instructions and/or safety notes.

D Haftungsausschluss

Die Hama GmbH & Co KG übernimmt keinerlei Haftung oder Gewährleistung für Schäden, die aus unsachgemäßer Installation, Montage und unsachgemäßem Gebrauch des Produktes oder einer Nichtbeachtung der Bedienungsanleitung und/oder der Sicherheitshinweise resultieren.

F Exclusion de garantie

La société Hama GmbH & Co KG décline toute responsabilité en cas de dommages provoqués par une installation, un montage ou une utilisation non conformes du produit ou encore provoqués par un non respect des consignes du mode d'emploi et/ou des consignes de sécurité.

E Exclusión de responsabilidad

Hama GmbH & Co KG no se responsabiliza ni concede garantía por los daños que surjan por una instalación, montaje o manejo incorrectos del producto o por la no observación de las instrucciones de manejo y/o de las instrucciones de seguridad.

NL Uitsluiting van garantie en aansprakelijkheid

Hama GmbH & Co KG aanvaardt geen enkele aansprakelijkheid of garantieclaims voor schade of gevolgschade, welke door ondeskundige installatie, montage en ondeskundig gebruik van het product ontstaan of het resultaat zijn van het niet in acht nemen van de bedieningsinstructies en/of veiligheidsinstructies.

I Esclusione di garanzia

Hama GmbH & Co.KG non si assume alcuna responsabilità per i danni derivati dal montaggio o l'utilizzo scorretto del prodotto, nonché dalla mancata osservanza delle istruzioni per l'uso e/o delle indicazioni di sicurezza.

PL Wyłączenie odpowiedzialności

Hama GmbH & Co KG nie udziela gwarancji ani nie odpowiada za szkody wskutek niewłaściwej instalacji, montażu oraz nieprawidłowego stosowania produktu lub nieprzestrzegania instrukcji obsługi i/lub wskazówek bezpieczeństwa.

H Szavatosság kizárása

A Hama GmbH & Co KG semmilyen felelősséget vagy szavatosságot nem vállal a termék szakszerűtlen telepítéséből, szereléséből és szakszerűtlen használatából, vagy a kezelési útmutató és/vagy a biztonsági előírások be nem tartásából eredő károkért.

RO Excludere de garanție

Hama GmbH & Co KG nu îşi asumă nici o răspundere sau garanţie pentru pagube cauzate de montarea, instalarea sau folosirea necorespunzătoare a produsului sau nerespectarea instrucțiunilor de folosire sau/și a instrucțiunilor de siguranță.

CZ Vyloučení záruky

Hama GmbH & Co KG nepřebírá žádnou odpovědnost nebo záruku za škody vzniklé neodbornou instalací, montáží nebo neodborným použitím výrobku nebo nedodržováním návodu k použití a/nebo bezpečnostních pokynů.

SK Vylúčenie záruky

Firma Hama GmbH & Co KG neručí/nezodpovedá za škody vyplývajúce z neodbornej inštalácie, montáže alebo neodborného používania výrobku alebo z nerešpektovania návodu na používanie a/alebo bezpečnostných pokynov.

P Exclusão de garantia

A Hama GmbH & Co KG não assume qualquer responsabilidade ou garantia por danos provocados pela instalação, montagem ou manuseamento incorrectos do produto e não observação do das instruções de utilização e/ou das informações de segurança.

S Garantifriskrivning

Hama GmbH & Co KG övertar ingen form av ansvar eller garanti för skador som beror på olämplig installation, montering och olämplig produktanvändning eller på att bruksanvisningen och/eller säkerhetshänvisningarna inte följs.

RUS Отказ от гарантийных обязательств

Компания Hama GmbH & Co KG не несет ответственность за ущерб, возникший вследствие неправильного монтажа, подключения и использования изделия не по назначению, а также вследствие несоблюдения инструкции по эксплуатации и техники безопасности.

BG Отказ от права

Хама ГмбХ & Ко. КГ не поема никаква отговорност или гаранция за повреди в резултат на неправилна инсталация, монтаж и неправилна употреба на продукта или неспазване на упътването за обслужване и/или инструкциите за безопасност.

GR Απώλεια εγγύησης

Η εταιρεία Hama GmbH & Co KG δεν αναλαμβάνει καμία ευθύνη ή εγγύηση για ζημιές, οι οποίες προκύπτουν από λανθασμένη εγκατάσταση και συναρμολόγηση ή λανθασμένη χρήση του προϊόντος ή μη τήρηση των οδηγιών λειτουργίας και/ή των υποδείξεων ασφαλείας.

TR Garanti reddi

Hama GmbH & Co KG şirketi yanlış kurulum, montaj ve ürünün amacına uygun olarak kullanılmaması durumunda veya kullanım kılavuzu ve/veya güvenlik uyarılarına uyulmaması sonucu oluşan hasarlardan sorumluluk kabul etmez ve bu durumda garanti hakkı kaybolur.

FIN Vastuun rajoitus

Hama GmbH & Co KG ei vastaa millään tavalla vahingoista, jotka johtuvat epäasianmukaisesta asennuksesta tai tuotteen käytöstä tai käyttöohjeen ja/tai turvaohjeiden vastaisesta toiminnasta.

GB English

Hereby, Hama GmbH & Co KG declares that the radio equipment type [00173096] is in compliance with Directive 2014/53/EU. The full text of the EU declaration of conformity is available at the following internet address:
https://support.hama.com/00173096

Frequency band(s)	Maximum radio-frequency power transmitted
2.4 GHz Wireless Frequency range & EIRP	2.408- 2474 MHz, 0.87mW
Bluetooth Frequency range & EIRP	2.402 - 2480 MHz, 0.35mW

D Deutsch [German]

Hiermit erklärt die Hama GmbH & Co KG, dass der Funkanlagentyp [00173096] der Richtlinie 2014/53/EU entspricht. Der vollständige Text der EU-Konformitätserklärung ist unter der folgenden Internetadresse verfügbar:
https://support.hama.com/00173096

Frequenzband/Frequenzbänder	Abgestrahlte maximale Sendeleistung
2.4 GHz Wireless Frequency range & EIRP	2.408- 2474 MHz, 0.87mW
Bluetooth Frequency range & EIRP	2.402 - 2480 MHz, 0.35mW

F Français [French]

Le soussigné, Hama GmbH & Co KG, déclare que l'équipement radioélectrique du type [00173096] est conforme à la directive 2014/53/UE. Le texte complet de la déclaration UE de conformité est disponible à l'adresse internet suivante:
https://support.hama.com/00173096

Bandes de fréquences	Puissance de radiofréquence maximale
2.4 GHz Wireless Frequency range & EIRP	2.408- 2474 MHz, 0.87mW
Bluetooth Frequency range & EIRP	2.402 - 2480 MHz, 0.35mW

E Español [Spanish]

Por la presente, Hama GmbH & Co KG, declara que el tipo de equipo radioeléctrico [00173096] es conforme con la Directiva 2014/53/UE. El texto completo de la declaración UE de conformidad está disponible en la dirección Internet siguiente:
https://support.hama.com/00173096

Banda o bandas de frecuencia	Potencia máxima de radiofrecuencia
2.4 GHz Wireless Frequency range & EIRP	2.408- 2474 MHz, 0.87mW
Bluetooth Frequency range & EIRP	2.402 - 2480 MHz, 0.35mW

NL Nederlands [Dutch]

Hierbij verklaar ik, Hama GmbH & Co KG, dat het type radioapparatuur [00173096] conform is met Richtlijn 2014/53/EU. De volledige tekst van de EU-conformiteitsverklaring kan worden geraadpleegd op het volgende internetadres:
https://support.hama.com/00173096

Frequentieband(en)	Maximaal radiofrequent vermogen
2.4 GHz Wireless Frequency range & EIRP	2.408- 2474 MHz, 0.87mW
Bluetooth Frequency range & EIRP	2.402 - 2480 MHz, 0.35mW

I Italiano [Italian]

Il fabbricante, Hama GmbH & Co KG, dichiara che il tipo di apparecchiatura radio [00173096] è conforme alla direttiva 2014/53/UE. Il testo completo della dichiarazione di conformità UE è disponibile al seguente indirizzo Internet:
https://support.hama.com/00173096

Bande di frequenza	Massima potenza a radiofrequenza trasmessa
2.4 GHz Wireless Frequency range & EIRP	2.408- 2474 MHz, 0.87mW
Bluetooth Frequency range & EIRP	2.402 - 2480 MHz, 0.35mW

PL Polski [Polish]

Hama GmbH & Co KG niniejszym oświadcza, że typ urządzenia radiowego [00173096] jest zgodny z dyrektywą 2014/53/UE. Pełny tekst deklaracji zgodności UE jest dostępny pod następującym adresem internetowym:
https://support.hama.com/00173096

Częstotliwość transmisji	Maksymalna moc transmisji
2.4 GHz Wireless Frequency range & EIRP	2.408- 2474 MHz, 0.87mW
Bluetooth Frequency range & EIRP	2.402 - 2480 MHz, 0.35mW

H Magyar [Hungarian]

Hama GmbH & Co KG igazolja, hogy a [00173096] típusú rádióberendezés megfelel a 2014/53/EU irányelvnek. Az EU-megfelelőségi nyilatkozat teljes szövege elérhető a következő internetes címen:
https://support.hama.com/00173096

Az(ok) a frekvenciasáv(ok)	Maximális jelerősség
2.4 GHz Wireless Frequency range & EIRP	2.408- 2474 MHz, 0.87mW
Bluetooth Frequency range & EIRP	2.402 - 2480 MHz, 0.35mW

RO România [Romanian]

Prin prezenta, Hama GmbH & Co KG, declară că tipul de echipamente radio [00173096] este în conformitate cu Directiva 2014/53/UE. Textul integral al declarației UE de conformitate este disponibil la următoarea adresă internet:
https://support.hama.com/00173096

Banda (benzile) de frecvențe	Puterea maximă
2.4 GHz Wireless Frequency range & EIRP	2.408- 2474 MHz, 0.87mW
Bluetooth Frequency range & EIRP	2.402 - 2480 MHz, 0.35mW

CZ Česky [Czech]

Tímto Hama GmbH & Co KG prohlašuje, že typ rádiového zařízení [00173096] je v souladu se směrnicí 2014/53/EU. Úplné znění EU prohlášení o shodě je k dispozici na této internetové adrese:
https://support.hama.com/00173096

Kmitočtové pásmo (kmitočtová pásma)	Maximální radiofrekvenční výkon vysílaný
2.4 GHz Wireless Frequency range & EIRP	2.408- 2474 MHz, 0.87mW
Bluetooth Frequency range & EIRP	2.402 - 2480 MHz, 0.35mW

SK Slovensky [Slovak]

Hama GmbH & Co KG týmto vyhlasuje, že rádiové zariadenie typu [00173096] je v súlade so smernicou 2014/53/EÚ. Úplné EÚ vyhlásenie o zhode je k dispozícii na tejto internetovej adrese:
https://support.hama.com/00173096

Frekvenčné pásmo resp. pásma	Maximálny vysokofrekvenčný
2.4 GHz Wireless Frequency range & EIRP	2.408- 2474 MHz, 0.87mW
Bluetooth Frequency range & EIRP	2.402 - 2480 MHz, 0.35mW

P Português [Portuguese]

O(a) abaixo assinado(a) Hama GmbH & Co KG declara que o presente tipo de equipamento de rádio [00173096] está em conformidade com a Diretiva 2014/53/UE. O texto integral da declaração de conformidade está disponível no seguinte endereço de Internet: **https://support.hama.com/00173096**

Banda(s) de frequências	Potência máxima transmitida
2.4 GHz Wireless Frequency range & EIRP	2.408- 2474 MHz, 0.87mW
Bluetooth Frequency range & EIRP	2.402 - 2480 MHz, 0.35mW

S Svenska [Swedish]

Härmed försäkrar Hama GmbH & Co KG, att denna typ av radioutrustning [00173096] överensstämmer med direktiv 2014/53/EU. Den fullständiga texten till EU-försäkran om överensstämmelse finns på följande webbadress:
https://support.hama.com/00173096

Eller de frekvensband	Maximala radiofrekvenseffekt
2.4 GHz Wireless Frequency range & EIRP	2.408- 2474 MHz, 0.87mW
Bluetooth Frequency range & EIRP	2.402 - 2480 MHz, 0.35mW

RUS Россия [Russian]

Настоящим компания Hama GmbH & Co KG заявляет, что радиооборудование типа [00173096] отвечает требованиям директивы 2014/53/ЕС. С полным текстом декларации о соответствии требованиям ЕС можно ознакомиться здесь:
https://support.hama.com/00173096

Диапазон/диапазоны частот	Максимальная излучаемая мощность
2.4 GHz Wireless Frequency range & EIRP	2.408- 2474 MHz, 0.87mW
Bluetooth Frequency range & EIRP	2.402 - 2480 MHz, 0.35mW

BG български [Bulgarian]

С настоящото Hama GmbH & Co KG декларира, че типът радиосистема [00173096] съответства на основните изисквания на директива 2014/53/ЕО. Пълният текст на ЕС декларацията за съответствие е на разположение на следния интернет адрес:
https://support.hama.com/00173096

Радиочестотен диапазон/Радиочестотни диапазони	Излъчена максимална мощност на предаване
2.4 GHz Wireless Frequency range & EIRP	2.408- 2474 MHz, 0.87mW
Bluetooth Frequency range & EIRP	2.402 - 2480 MHz, 0.35mW

GR Ελληνική [Greek]

Με την παρούσα ο/η Hama GmbH & Co KG, δηλώνει ότι ο ραδιοεξοπλισμός [00173096] πληροί την οδηγία 2014/53/ΕΕ. Το πλήρες κείμενο της δήλωσης συμμόρφωσης ΕΕ διατίθεται στην ακόλουθη ιστοσελίδα στο διαδίκτυο:
https://support.hama.com/00173096

Ζώνη συχνοτήτων/Ζώνες συχνοτήτων	Μέγιστη εκπεμπόμενη ισχύς
2.4 GHz Wireless Frequency range & EIRP	2.408- 2474 MHz, 0.87mW
Bluetooth Frequency range & EIRP	2.402 - 2480 MHz, 0.35mW

TR Türkiye [Turkish]

İş bu belge ile Hama GmbH & Co KG kablosuz sistem tipin [00173096] 2014/53/AB sayılı direktife uygun olduğunu beyan eder. AB Uygunluk Beyanının tam metni aşağıdaki internet adresinde incelenebilir:
https://support.hama.com/00173096

Frekans bandı/frekans bantları	İletilen maksimum radyo frekans gücü
2.4 GHz Wireless Frequency range & EIRP	2.408- 2474 MHz, 0.87mW
Bluetooth Frequency range & EIRP	2.402 - 2480 MHz, 0.35mW

FIN Suomi [Finnish]

Hama GmbH & Co KG vakuuttaa, että radiolaitetyyppi [00173096] on direktiivin 2014/53/EU mukainen. EU-vaatimustenmukaisuusvakuutuksen täysimittainen teksti on saatavilla seuraavassa internetosoitteessa:
https://support.hama.com/00173096

Radiotaajuudet	Suurin mahdollinen lähetysteho radiotaajuuksilla
2.4 GHz Wireless Frequency range & EIRP	2.408- 2474 MHz, 0.87mW
Bluetooth Frequency range & EIRP	2.402 - 2480 MHz, 0.35mW

hama

Hama GmbH & Co KG
86652 Monheim / Germany

Service & Support

support.hama.com/00173096

+49 9091 502-0
D GB

22
PAP
Raccolta Carta

www.hama.com/nep

„The *Bluetooth*® word mark and logos are registered trademarks owned by the Bluetooth SIG, Inc. and any use of such marks by Hama GmbH & Co KG is under license. Other trademarks and trade names are those of their respective owners."

All listed brands are trademarks of the corresponding companies. Errors and omissions excepted, and subject to technical changes. Our general terms of delivery and payment are applied.

00173096/05.25