TOWILD
Professional Cycling Equipment

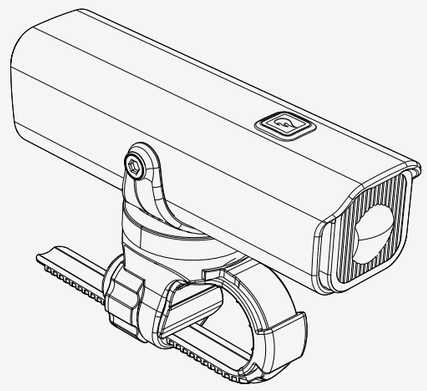

CL2000

User manual

Formal installation :

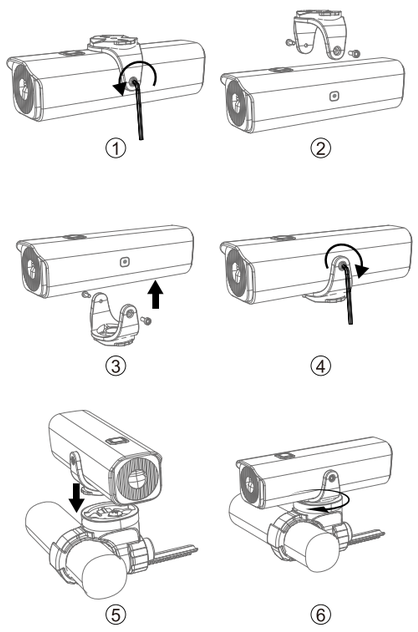

中文

产品概述

CL2000是一款长续航智能自行车前灯。**正装和吊装**都有较好的外观美学和操作体验,最高亮度2000流明, **TYPE-C充放电**,最大射程达200米。内置**5000mAh**锂离子电池,超长续航。加上电量管理功能、智能启停&**温控技术、无线控制技术**、IPX-6级防水设计,体积小巧紧凑、功能丰富,尤其为骑行者在公路、山地越野等场合的骑行提供更加愉悦的照明体验。

1) 配电为1节5000mAh可充锂离子电池;
2) 108毫米(长)×31毫米(宽)×31毫米(高);
3) 净重177克(含电池);
4) 支持吊装使用(与码表组合);
5) 最高亮度2000流明,智能启停&温控技术;
6) 防眩目截止线光斑;
7) Type-C充放电一体化技术;
8) 侧面安全警示灯,剩余电量管理;
9) 操作简便,开关/调光换档一键完成;
10) 无线遥控技术;
11) 过充、过放保护,防止电池损坏或寿命缩减;
12) 采用航空铝材制造,表面进行了硬质阳极氧化的抗磨处理;

技术参数(ANSI/NEMA FL 1):

模式		亮度	续航时间	最大射程	最大光强	防跌落高度	防水等级
照明模式	高亮档	2000流明	2h*	200米	14000坎德拉	1.2米	IPX-6
	中亮档	800流明	4h				
	低亮档	400流明	8h				
警示模式	夜行警示(呼吸灯)	400流明	10h				
	日行警示	600流明	12h				

注:上述参数是TOWILD实验室测试近似均值,以5000mAh可充锂离子电池在实验室测试所得,可能会随着灯具和使用环境而发生变化。

操作说明

长按按键0.5秒开关机

1) 开机状态下,单击:低亮档>中亮档>高亮档>循环切换;双击进入警示模式,单击:夜行警示(呼吸档)>日行警示档>循环切换,需要返回照明模式,再次双击即可。

English

Product Overview

CL2000 is a long endurance smart bicycle headlight , Handlebar mount and GoPro mount have a good aesthetic appearance and operating experience, the highest brightness 2000 lumens, TYPE-C charging and discharging, the maximum range is 200 meters. Built in 5000mAh lithium-ion battery, Super long battery life. With power management function, Vibration sensing & Temperature Control Technology, Wireless Control Technology, IPX-6 grade waterproof design, compact size, rich functions, especially for cyclists in the road, mountain cross-country occasions such as riding to provide more pleasant lighting experience.

1) Powered by one 5000mAh rechargeable Li-ion battery.
2) 108mm(L)*31mm(W)*31mm(H).
3) N.W.:177g(include battery).
4) Supporting under-mounted (Combined with the bike computer).
5) The highest brightness 2000 lumens, Vibration sensing & temperature control technology.
6) With anti-glare cut-off line design.
7) TYPE-C charging and discharging electrical integration technology.
8) Side warning light and power indicator to check the battery timely.
9) Effortless operation, one button to switch on/off or change the modes.
10) Wireless control technology.
11) Overcharge, over-discharge protection to protect battery damaged or reduced life.
12) Made of durable aircraft-grade aluminum, Premium hard-anodized anti-abrasive finish.

Technical parameter (ANSI/NEMA FL 1):

MODE		OUTPUT	RUNTIME	DISTANCE	INTENSITY	IMPACT RESISTANT	WATER PROOF
General mode	High	2000lumens	2h*	200m (Max)	14000cd (Max)	1,2m	IPX-6
	Medium	800lumens	4h				
	Low	400lumens	8h				
Warning mode	Night warning	400lumens	10h				
	Day warning	600lumens	12h				

Note: The above parameter is only an approximate value, with 1* 5000 mAh lithium-ion battery in the laboratory test, may change with the lights and use of the environment.

Operation Instruction

Long Press Button 0.5 seconds to switch on or off

When power is on, Click: Low→Medium→High→Circular Switch; double-click to enter warning mode, click: night warning (breathing)→Day Warning→Circular Switch, need to return to lighting mode, double-click again.
2) Both lighting mode and flash mode can be memorized.

Français

Description du produit

CL2000 est un phare de vélo intelligent à longue durée de vie. Le formel et lelevage ont une meilleure apparence esthétique et une meilleure expérience de fonctionnement, la luminosité maximale est de 2000 lumens, charge et décharge TYPE-C,la portée maximale est de 200 mètres. Batterie lithium-ion 5000mAh intégrée,longue durée de vie de la batterie. Plus fonction de gestion de l'alimentation,technologie intelligente de démarrage-arrêt et de contrôle de la température, technologie de contrôle sans fil,conception étanche IPX-6, taille compacte, fonctions riches, En particulier, il offre une expérience d'éclairage plus agréable aux cyclistes lorsqu'ils roulent sur les routes, en montagne hors route et à d'autres occasions.

1) La distribution d'alimentation est de 1 batterie lithium-ion rechargeable 5000mAh;
2) 108 mm (L)x 31 mm (L)x 31 mm (H);
3) Poids net 177 grammes (batterie incluse);
4) Compatible avec l'installation suspendue (en combinaison avec un compteur de vélo).
5) Luminosité maximale de 2000 lumens, technologie intelligente start-stop et contrôle de la température;
6) Spot de ligne de coupure anti-éblouissant;
7) Technologie d'intégration de charge et de décharge de type C;
8) Témoin de sécurité latéral, gestion de l'énergie restante;
9) Facile à utiliser, interrupteur / gradation et changement de vitesse avec une seule touche;
10) Technologie de télécommande sans fil;
11) Protection contre les surcharges et les décharges excessives pour éviter d'endommager la batterie ou de réduire sa durée de vie;
12) Fabriqué en aluminium aviation, la surface est traitée avec un traitement anti-usure anodisé dur;

Paramètre technique（ANSI/NEMA FL 1）:

Maquette		Luminosité	Vie de la batterie	Portée maximale	Intehsité lumineuse maximale	Hauteur anti-chute	Niveau étanche
Mode d'éclairage	Haut	2000lumens	2h*	200 mètres	14000 candelas	1,2m mètres	IPX-6
	Moyen	800lumens	4h				
	Bas	400lumens	8h				
Mode d'alerte	Avertissement de nuit	400lumens	10h				
	Avertissement d'excursion d'une journée	600lumens	12h				

Remarque : les paramètres ci-dessus ne sont qu'une approximation, basée sur une batterie lithium-ion rechargeable 1*5000 mAh testée en laboratoire, et peuvent varier en fonction des feux du véhicule et de l'environnement d'utilisation.

Mode d'emploi

Appuyez longuement sur le bouton 0,5s pour allumer ou éteindre

1) Dans l'état de démarrage, cliquez sur : fichier à faible luminosité> fichier moyenne luminosité> fichier à haute luminosité > commutation de cycle ; Double-cliquez pour entrer dans le mode d'avertissement, cliquez sur l'avertissement de nuit (fichier de respiration) > le fichier d'avertissement quotidien> cycle pour basculer, vous devez revenir au mode d'éclairage, double-cliquez à nouveau

Italia

Descrizione del prodotto

CL2000 è un faro per bicicletta intelligente a lunga durata. Sia l'installazione normale che inversa consente di avere un'esperienza di utilizzo positiva e un aspetto piacevole, con una luminosità massima di 2000 lumen. La distanza massima di illuminazione è di 200 metri. È dotato di una porta di ricarica USB di tipo C e di una batteria agli ioni di litio da 5000mAh, integrata per una maggiore durata della batteria. Grazie inoltre alla funzione di gestione dell'alimentazione, alla tecnologia intelligente di avvio/arresto e di controllo della temperatura, alla tecnologia di controllo wireless, al design impermeabile IPX-6, alla compattezza nelle dimensioni, viene garantita un'esperienza di illuminazione ottimale, specialmente per i ciclisti su strada, fuoristrada in montagna e altre occasioni.

1) Una batteria ricaricabile agli ioni di litio 5000mAh integrata;
2) 108mm (Lunghezza) x 31mm (Larghezza) x 31mm (Altezza);
3) Peso netto 177g (batteria inclusa);
4) Supporta l'installazione inversa (in combinazione con il ciclocomputer);
5) Luminosità massima di 2000 lumen, tecnologia intelligente di avvio/arresto e di controllo della temperatura;
6) Linea di taglio antiriflesso;
7) Porta USB di tipo C che consente sia di ricaricare che di scaricare;
8) Spia di sicurezza laterale, gestione del livello di carica della batteria;
9) Facile da usare, accensione/spegnimento e cambio modalità con un solo pulsante;
10) Tecnologia di controllo remoto senza fili;
11) Protezione da sovraccarico e scaricamento eccessivo per evitare danni o riduzione della durata della batteria;
12) Realizzato in alluminio per aeronautica con superficie anodizzata antigraffio;

Parametri tecnici（ANSI/NEMA FL 1）:

Modalità		Luminosità	Durata della batteria	Distanza massima di illuminazione	Massima intensità luminosa	Altezza anticaduta	Livello di impermeabilità
Modalità di illuminazione	Luce alta	2000lumens	2h*	200 metri	14000 candele	1,2 metri	IPX-6
	Luce media	800lumens	4h				
	Luce bassa	400lumens	8h				
Modalità di avviso	Avviso di viaggio notturno (lampeggio costante)	400lumens	10h				
	Avviso di viaggio diurno	600lumens	12h				

Nota: i parametri sopra riportati sono solo un'approssimazione, ottenuti da test di laboratorio con una batteria ricaricabile agli ioni di litio 1*5000mAh, e possono cambiare a seconda dell'ambiente in cui le luci vengono utilizzate.

Istruzioni per l'uso

Tenere premuto il pulsante per 0,5 secondi per accendere o spegnere

1.Nello stato acceso, premere il pulsante una volta per attivare: modalità luce bassa > modalità luce media > modalità luce alta > si ripete il ciclo; premere due volte il pulsante per accedere alla modalità di avviso, premere una volta il pulsante per attivare avviso di viaggio notturno (con lampeggio costante) > avviso di viaggio diurno > si ripete il ciclo. Per tornare alla modalità illuminazione, premere due volte il pulsante.

***智能模式与手动模式:**
关机状态下,长按开关3s,切换手动模式和智能模式,同时主灯闪烁一次提示转换成功。智能模式时指示灯为蓝色,手动模式时,指示灯为绿色。

***智能启停:**
在智能模式下开机状态,主灯静置120S后,会自动熄灭;在智能模式下关机进入待机状态,此时主灯关闭,按键指示灯为蓝色每两秒闪烁一次。1小时内,遥控器可以开启车灯;1小时后,按键指示灯结束闪烁,遥控器不能开启车灯需要手动开启。

***智能温控:**
当温感元件检测到灯头内部温度达到65度时,高亮档自动降低档位至中亮档的安全设定,故高亮档续航时间为累加时间。

***电量显示:**

关机状态下,单击按钮显示电量(3S后熄灭);
开机或作为充电宝放电实时显示电量,电量显示如下:

1)智能模式-	2)手动模式-
蓝灯常亮(100-30%)	绿灯常亮(100-30%)
蓝灯慢闪(29-10%)	绿灯慢闪(29-10%)
蓝红交替快闪(低于10%)	绿红交替快闪(低于10%)

***低电警示:**
当电量低于10%后,主灯每隔30秒快速闪烁四次,提示用户及时充电,以防止电池损坏或寿命缩减;直至电池电压低于2.8V后关机。

***充电说明:**
将车灯通过充电线连接电脑或电源适配器,充电时机器检测2秒内,即可进行充电。最大充电电流为2A,充电时红灯呼吸闪烁提示充电状态,充满电时指示灯转为绿灯(手动模式)或者蓝灯(智能模式),充电时长约为3.5小时,充电时间根据电池不同容量会有不同,除高亮、中亮限制使用,其他档位可以使用。

***放电说明:**
将放电转接头插入车灯充电口,然后将需要充电的设备通过USB充电线连接,机器检测2秒内,即可进行对外接设备放电,最大放电电流2A。放电时允许开关机,除高亮、中亮限制使用,其他档位可以使用。

*本产品亮度极高,请勿直视发光体,以免造成视力损伤。

Intelligent mode and manual mode:
When the power is off, long press the switch 3s, switch between manual mode and intelligent mode, while the main light flashes once to indicate that the switch is successful. The indicator light is blue in intelligent mode and green in manual mode.

Vibration sensor:
In the intelligent mode, if no vibration is detected, the bike lights will automatically turn off after 120 seconds. When vibration is detected again, the lights will automatically turn on to the previous brightness. If the bike lights are manually turned off in the intelligent mode, they will enter a standby state.

Intelligent temperature control:
When the temperature sensor detects that the internal temperature of the lamp head reaches 65 degrees Celsius, the high-light gear automatically lowers the gear to the middle gear. Therefore, the high-light gear duration is the accumulated time.

Power Display:

In the power-off state, a single press of the button will display the battery level (turns off after 3 seconds).
When powered on or functioning as a power bank, the battery level is displayed in real-time. The battery level is indicated as follows:

1)Intelligent Mode -	2)Manual Mode-
Indicator solid blue(100%-30%)	Indicator solid green(100%-30%)
Indicator flashing blue slowly(29%-10%)	Indicator flashing green slowly(29%-10%)
Indicator flashing blue and red rapidly (Less than 10%)	Indicator flashing green and red rapidly (Less than 10%)

Low power warning:
When the battery power is lower than 10%, the main light flashes four times quickly, prompting the user to charge in time to prevent battery damage or shortening of life; the main light flashes four times every 30 seconds until the battery voltage is lower than 2.8V and then the battery is turned off.

Charging instruction:
Connect the light to the computer or the power adapter through the charging cable,the bicycle lights will start charging in 2 seconds. The maximum charging current is 2A, when charging, the red light will flash to indicate charging status, when charging, the indicator light will turn green (manual mode) or blue (intelligent mode), the charging time will be about 3,5 hours, charging time varies depending on battery capacity, only the low brightness mode and the flashing mode can be used.

Discharging instruction:
Insert the discharge adapter into the charging port of the bike light, and then connect the device that needs charging via a USB charging cable. Within 2 seconds of the machine's detection, the external device can be discharged, with a maximum discharge current of 2A. During discharge, it is allowed to turn the machine on and off and use the low-brightness, and flashing modes (no other hidden functions can be operated).

** High brightness product,do not look directly at light,so as not to cause vision damage.*

2) Le mode d'éclairage et le mode scintillement peuvent être mémorisés

Mode intelligent et mode manuel:
Dans l'état d'arrêt, appuyez longuement sur le commutateur 3s, basculez entre le mode manuel et le mode intelligent, tandis que le voyant principal clignote une fois pour demander à la conversion de réussir. Le voyant est bleu en mode intelligent et vert en mode manuel.

Capteur de vibrations
Dans l'état de mise sous tension du mode intelligent, la lumière principale s'éteindra automatiquement après s'être arrêtée à 120 S,Arrêtez-vous en mode intelligent et passez en mode veille. À ce stade, le voyant principal est éteint et l'indicateur clé est bleu et clignote toutes les deux secondes. Dans 1 heure, la télécommande peut allumer les phares, après 1 heure, l'indicateur clé se termine en clignotant, la télécommande ne peut pas allumer les lumières, doit être allumée manuellement

Contrôle intelligent de la température:
Lorsque le capteur de température détecte que la température interne de la tête de la lampe atteint 65 degrés, le fichier de luminosité élevée abaisse automatiquement l'engrenage au réglage de sécurité du fichier de lumière du milieu, de sorte que la durée de vie de la batterie du fichier de luminosité élevée est accumulée.

Affichage de la batterie:

Dans l'état d'arrêt, cliquez sur le bouton d'affichage de la batterie pour afficher la batterie (éteinte après 3S);
Mise sous tension ou en tant qu'affichage en temps réel de la décharge de charge de l'alimentation, l'affichage de l'alimentation est le suivant:

1)Mode intelligent	2)Mode manuel
Lumière bleue (100-30%)	Feu vert (100-30%)
Lumière bleue clignotant lentement (29-10%)	Lumière verte clignotante lente (29-10%)
Alternance de flash mobs bleu-rouge (moins de 10%)	Alternance de flash mobs verts et rouges (moins de 10%)

*** Avertissement de faible puissance:**
Lorsque la puissance est inférieure à 10%, le voyant principal clignote quatre fois rapidement, incitant l'utilisateur à charger à temps pour éviter d'endommager la batterie ou de réduire la durée de vie; Le voyant principal clignote rapidement quatre fois toutes les 30 secondes jusqu'à ce que la tension de la batterie tombe en dessous de 2,8V, puis s'arrête.

*** Instructions de chargement:**
Connectez la lampe de vélo à un ordinateur ou un adaptateur secteur à l'aide du câble de charge. Le système détectera automatiquement l'alimentation sous 2 secondes pour démarrer la charge. Le courant maximal est de 2A. Pendant la charge, un témoin rouge clignote pour indiquer l'état de charge ; une fois la batterie pleine, le voyant passe au vert (mode manuel) ou au bleu (mode intelligent). La durée de charge est d'environ 3,5 heures (variable selon la capacité de la batterie), Les modes haute et moyenne luminosité sont désactivés pendant la charge, mais les autres niveaux restent utilisables.

***Instructions de décharge :**
Insérez le connecteur de décharge dans le port de charge de la lampe, puis connectez l'appareil à charger via un câble USB. Le système détectera automatiquement l'appareil en moins de 2 secondes pour activer la décharge externe, avec un courant maximal de 2A. Pendant la décharge, l'allumage et l'extinction de la lampe sont autorisés. Les modes haute et moyenne luminosité sont désactivés, mais tous les autres niveaux d'intensité restent utilisables.

** Ce produit est extrêmement lumineux,veuillez ne pas regarder directement l'illuminateur pour éviter une déficience visuelle.*

2,È possibile memorizzare sia la modalità di illuminazione che quella di lampeggiamento.

***Modalità intelligente e modalità manuale:**
nello stato spento, premere il pulsante per 3 secondi per passare dalla modalità manuale alla modalità intelligente e viceversa. La luce principale lampeggia una volta per indicare l'avvenuta conversione.La spia è blu quando in modalità intelligente, e verde quando in modalità manuale.

Sensore di vibrazione
La luce principale si accende automaticamente quando è sottoposta a vibrazioni.Nello stato acceso e in modalità intelligente, la luce principale si spegne automaticamente dopo essere rimasta ferma per 120 secondi. Lo spegnimento in modalità smart attiva la modalità standby. In questo caso, la luce principale si spegne e la spia del pulsante diventa blu e lampeggia una volta ogni 2 secondi.
Entro 1 ora, è possibile usare il telecomando per riaccendere le luci. Dopo un'ora, la spia del pulsante smette di lampeggiare e il telecomando non può più riaccendere le luci, poiché è necessario accenderle manualmente.

***Controllo intelligente della temperatura:**
Quando lo strumento di rilevamento della temperatura rileva che la temperatura interna della lampada raggiunge i 65 gradi Celsius, si passa automaticamente dalla modalità luce alta alla modalità a luce media, grazie ad un'impostazione di sicurezza, e la durata della batteria a luce alta è il tempo accumulato.

*Display del livello di carica della batteria:

Nello stato spento, premere una volta il pulsante di visualizzazione dell'alimentazione per visualizzare il livello di carica (si spegne dopo 3 secondi);
Nello stato acceso o quando usato come power bank, il livello di carica è il seguente:

1) Modalità intelligente	2) Modalità manuale
Luce blu sempre accesa (100-30%)	Luce verde sempre accesa (100-30%)
Luce blu lampeggia lentamente (29-10%)	Luce verde lampeggia lentamente (29-10%)
Luce blu e rossa lampeggiano alternativamente (meno del 10%)	Luce verde e rossa lampeggiano alternativamente (meno del 10%)

Avviso di batteria scarica:
Quando il livello di carica è inferiore al 10%, la luce principale lampeggia rapidamente per quattro volte per avvisare che la batteria deve essere ricaricata onde evitare danni alla batteria o ridurne la durata; la luce principale lampeggia 4 volte ogni 30 secondi, finché la tensione della batteria non scende al di sotto di 2,8V, quindi si spegne.

***Istruzioni per la ricarica:**
Collegare la luce per bicicletta a un computer o a un alimentatore tramite il cavo di ricarica; durante la connessione, il dispositivo rileva entro 2 secondi e inizia la carica. La corrente massima di ricarica è 2A. Durante la ricarica l'indicatore luminoso mostra un lampeggio rosso respirante, mentre a carica completata si accende una luce verde (modalità manuale) o blu (modalità intelligente). Il tempo di ricarica è circa 3,5 ore, variabile in base alla diversa capacità della batteria. Ad eccezione delle impostazioni di luminosità alta e media (non disponibili durante la ricarica), tutte le altre modalità rimangono utilizzabili.

***Istruzioni per la scarica:**
Inserire l'adattatore di scarica nella porta di ricarica della luce per bicicletta, quindi collegare il dispositivo da caricare tramite un cavo USB; il dispositivo rileva entro 2 secondi e attiva la funzione di scaricamento esterno. La corrente massima di scarica è 2A. Durante lo scaricamento è consentito accendere/spegnere il dispositivo.
Ad eccezione delle impostazioni di luminosità alta e media (non disponibili durante lo scaricamento), tutte le altre modalità rimangono utilizzabili.

**Si prega di non guardare direttamente il faro, poiché è estremamente luminoso, in quanto ciò potrebbe causare danni alla vista.*

Polski

Przegląd produktów

CL2000 to inteligentna lampa przednia do roweru o długiej żywotności. Zarówno instalacje formalne, jak i wiszące wyróżniają się estetyką i łatwością obsługi, maksymalną jasnością 2000 lumenów, ładowaniem i rozładowywaniem TYPE-C oraz maksymalnym zasięgiem 200 metrów. Wbudowana bateria litowo-jonowa o pojemności 5000 mAh, wyjątkowo długa żywotność baterii. Dzięki funkcji zarządzania energią, inteligentnej technologii start-stop i kontroli temperatury, technologii sterowania bezprzewodowego oraz wodoodporności IPX-6, jest to mała i kompaktowa lampa z wieloma funkcjami, zapewniająca przyjemne oświetlenie rowerzystom na drogach, w górach i podczas innych okazji.

1) dystrybuowane na akumulator litowo-jonowy 5000 mAh;
2) 108 mm (L) x 31 mm (W) x 31mm (H);
3) Masa netto 177 g (łącznie z bateriami);
4) Użycie do podnoszenia (w połączeniu z komputerem rowerowym);
5) Maksymalna jasność 2000 lumenów, inteligentna technologia start-stop i kontroli temperatury;
6) Punktowa linia odcięcia antyodblaskowego;
7) Zintegrowana technologia ładowania i rozładowywania typu C;
8) Boczne światła ostrzegawcze, zarządzanie pozostałą mocą;
9) Łatwa obsługa, przełączanie/ściemnianie można wykonać za pomocą jednego przycisku;
10) Technologia bezprzewodowego zdalnego sterowania;
11) Zabezpieczenie przed przeładowaniem i nadmiernym rozładowaniem zapobiegające uszkodzeniu akumulatora lub skróceniu jego żywotności;
12) Wykonany z aluminium lotniczego, powierzchnia anodowana na twardo w celu zabezpieczenia przed zużyciem;

Dane techniczne (ANSI/NEMAFL1):

Tryb		Jasność	Wytrzymałość	Maksymalny zasięg	Maksymalna intensywność światła	Wysokość anty-upadkowa	Wodoodporny
Tryb oświetlenia	Podświetl	2000 lumenów	2h*	200m(Max)	14000cd (Max)	1,2m	IPX-6
	Średni	800 lumenów	4h				
	Niski zakres	400 lumenów	8h				
Tryb ostrzegawczy	Ostrzeżenie o jeździe nocą	400 lumenów	10h				
	Ostrzeżenie dzienne	600 lumenów	12h				

Uwaga: Podane powyżej parametry stanowią przybliżone, średnie wartości testów laboratoryjnych TOWILD, uzyskane w wyniku testowania akumulatora litowo-jonowego o pojemności 5000 mAh w laboratorium. Mogą się one różnić w zależności od lampy i środowiska użytkowania.

Instrukcja obsługi

Aby włączyć lub wyłączyć, naciśnij i przytrzymaj przycisk przez 0,5 sekundy.
Po włączeniu urządzenia, pojedyncze kliknięcie: niska jasność > średnia jasność > wysoka jasność > przełączanie cykli; kliknij dwukrotnie, aby przejść do trybu ostrzegawczego, kliknij raz: ostrzeżenie nocne (tryb oddechowy) > tryb ostrzegawczy dzienny > przełączanie cykli. Jeśli chcesz powrócić do trybu oświetlenia, kliknij dwukrotnie jeszcze raz.

***Tryb inteligentny i tryb ręczny:**
Gdy urządzenie jest wyłączone, naciśnij i przytrzymaj przełącznik przez 3 sekundy, aby przełączać się między trybem ręcznym i inteligentnym. Główne światło mignie jeden raz, aby poinformować o pomyślnej konwersji. W trybie inteligentnym lampka kontrolna świeci na niebiesko, a w trybie ręcznym na zielono.

***Główne światło włącza się automatycznie po wibracji**
W trybie inteligentnym po włączeniu urządzenia główne światło automatycznie wyłączy się po 120 sekundach bezczynności. W trybie inteligentnym, gdy urządzenie jest wyłączone i przechodzi w tryb czuwania, główne światło jest wyłączone, a światło wskaźnika przycisku miga na niebiesko co dwie sekundy. Pilot zdalnego sterowania może włączyć światła w ciągu 1 godziny; po 1 godzinie kontrolka przycisku przestaje migać, pilot nie może włączyć świateł i należy je włączyć ręcznie.

***Inteligentna kontrola temperatury:**
Gdy czujnik temperatury wykryje, że wewnętrzna temperatura głowicy lampy osiąga 65 stopni, przekładnia o wysokiej jasności automatycznie zredukuje jasność do bezpiecznego ustawienia przekładni o średniej jasności, dzięki czemu czas pracy przekładni o wysokiej jasności jest czasem skumulowanym.

*Wyświetlacz baterii:

Gdy urządzenie jest wyłączone, kliknij przycisk wyświetlacza zasilania, aby wyświetlić stan zasilania (wyłącza się po 3 sekundach). Po włączeniu urządzenia lub wykorzystaniu go jako power banku do rozładowania, poziom naładowania jest wyświetlany na bieżąco. Wyświetlacz mocy wygląda następująco:

1) Tryb inteligentny -	2) Tryb ręczny -
Niebieskie światło jest zawsze włączone (100-30%)	Zielone światło jest zawsze włączone (100-30%)
Niebieskie światło miga powoli (29-10%)	Powolne zielone światło błyskowe(29-10%)
Miga na przemian na niebiesko i czerwono (mniej niż 10%)	Miga na przemian na zielono i na czerwono (mniej niż 10%)

*** Alert niskiej mocy:**
Gdy poziom naładowania akumulatora spadnie poniżej 10%, wskaźnik główny miga cztery razy co 30 sekund, co oznacza, że użytkownik musi naładować akumulator na czas, aby zapobiec uszkodzeniu akumulatora lub utracie jego żywotności; dopóki napięcie akumulatora nie spadnie poniżej 2.8 V i nie wyłączy się.

*** Instrukcje ładowania:**
Podłącz reflektor do komputera lub zasilacza za pomocą kabla ładującego. Urządzenie może ładować się w ciągu 2 sekund od wykrycia. Maksymalny prąd ładowania wynosi 2 A. Czerwone światło miga podczas ładowania, wskazując stan ładowania. Po pełnym naładowaniu światło wskaźnika zmienia kolor na zielony (tryb ręczny) lub niebieski (tryb inteligentny). Czas ładowania wynosi około 3,5 godziny. Czas ładowania będzie się różnić w zależności od pojemności akumulatora. Poza ograniczeniami wysokiej i średniej jasności można używać innych biegów.

***Instrukcje dotyczące wypisu:**
Włóż adapter rozładowczy do portu ładowania lampy samochodowej, a następnie podłącz urządzenie, które chcesz naładować, za pomocą kabla ładującego USB. Urządzenie może rozładować urządzenie zewnętrzne w ciągu 2 sekund od wykrycia, przy maksymalnym prądzie rozładowania wynoszącym 2A. Podczas rozładowywania urządzenie można włączać i wyłączać, za wyjątkiem ustawienia dużej i średniej jasności. Można używać innych biegów.

* Nie należy patrzeć bezpośrednio na korpus luminescencyjny, ponieważ urządzenie jest bardzo jasne, ponieważ może to powodować zaburzenia widzenia.

日本語

製品概要

CL2000は長時間使用できる、自転車用スマートヘッドライトです。ハンドルバーの上下どちらでも、スマートなデザインと快適な操作でご使用いただけます。最高輝度は2000ルーメン、USB TYPE-Cで充放電機能も付き、最大射程は200メートルに達します。5000mAh リチウムイオン電池を内蔵し、長時間寿命。電気量管理機能、振動感知機能(自動点灯/消灯)、知能温度制御技術、無線制御技術、IPX-6級の防水設計を加えて、コンパクトで豊富な機能を実現しました。サイクリング愛好者のために、夜間走行はもちろんデイライトとしても、より楽しい走行体験を提供します。

1) 5000mAhリチウム充電池搭載*1
2) 108mm (長さ) *31mm (幅) x 31mm (高さ)
3) 重量: 177グラム(電池を含む)
4) GOPROアダプタでサイクルコンピュータ(XOSS, Garmin など) と同時取付可能
5) 最高輝度2000ルーメン
6) 先進的な光学レンズデザインで上の配光をカットし、対向車や歩行者に対して配慮した安全な光を照らすことで、眩しさが軽減でき事故を未然に防ぐことができる
7) USB TYPE-C 双方向出力ポートで、充電しながら点灯もできます。そして、携帯電話や他の機器のモバイルバッテリーとして使用できる
8) 側面安全指示ランプバッテリーインジケーター搭載
9) 操作簡単、ワンボタンでON/OFF/モードに切替可能
10) リモートコントロール機能付き
11) 過充電&過放電保護により、バッテリーの損傷や寿命の短縮を防ぐ
12) 高硬度の航空機グレードアルミ合金を採用、表面は高強度陽極酸化技術による仕上げ

技術パラメータ(ANSI/NEMA FL 1):

モード		ルーメン	稼働時間	照射距離	照 度	耐衝撃	防水等級
点灯モード	ハイー	2000ルーメン	2h*	200m (Max)	14000cd (Max)	1.2m	IPX-6
	ミドル	800ルーメン	4h				
	ロー	400ルーメン	8h				
警告モード	ナイトフラッシュ	400ルーメン	10h				
	デイフラッシュ	600ルーメン	12h				

ご注意:上記のパラメータは参考値であり、1*5000mAhの 充電式リチウムイオン電池を実験室で使用したテストから得られたデータです。自転車ライトや使用環境によって異なる場合があります。

操作説明

0.5秒間スイッチを長押すと点灯/消灯します。
1) 点灯する状態で、スイッチを一回クリックすると、ロー → ミドル → ハイーモードの順番に切り替えます。ダブルクリックするとフラッシュモードに入ります。フラッシュモードの状態で一回クリックしてナイトフラッシュ (スロー) → デイフラッシュに切り替えます。点灯モードに戻るには、スイッチをダブルクリックします。
2) 点灯モードとフラッシュモードもメモリ機能が付きます。

한국인

제품 개요

CL2000 은 긴 사용시간이 장점인 스마트 헤드라이트 입니다. 핸들바 장착과 리프팅 장착에서도 심미적 외관과 뛰어난 작동능력을 자랑합니다. 최대밝기는 2000루멘입니다. TYPE-C 충방전, 최대200m까지 비추는 밝기, 5000mAh의 리튬이온 배터리가 내장되어 있는 특징들을 가지고 있습니다. 배터리 전원관리 기능, 인텔리전트 스타트-스탑과 정지, 온도조절기술, 무선 컨트롤 기술,IPX6등급의 방수디자인, 컴팩트 사이즈 등등 같은 풍부한 기능들이 다양합니다. 특히 로드, 산악크로스컨츄리와 같은 라이딩을 즐기는 싸이클리스트에게 추천드립니다.

1) 5000mAh 충전식 리튬이온 배터리
2) 108mm(길이)*31mm(폭)*31mm(높이)
3) 순중량 : 177g(배터리포함)
4) 매달아 사용 가능(자전거 컴퓨터와 결합)
5) 최대 2000 루멘의 밝기, 인텔리전트 스타트/스탑, 온도조절 기능
6) 라이트빔 컷오프 디자인
7) USB TYPE-C 충방전 기술
8) 사이드 경고등라이트와 배터리 잔량 표시기능
9) 편리한 작동, 원버튼 온오프 스위치/모드변경
10) 무선 컨트롤 기술
11) 배터리 수명을 위한 과다충방전 보호기술
12) 항공등급 내구성 알루미늄, 프리미엄 타입 111 하드 아노다이징 방청 마감

테크니컬 파라미터(ANSI/NEMA FL 1) :

패턴		밝기	사용시간	거리	빛의 세기	충격저항	방수
일반모드	하이	2000lumens	2h*	200m(Max)	14000cd (Max)	1.2m	IPX-6
	미디움	800lumens	4h				
	로우	400lumens	8h				
경고 모드	야간경고등	400lumens	10h				
	주간경고등	600lumens	12h				

주의: 위의 데이터는 1*5000mAh 리튬이온 배터리의 실험실 테스트 값입니다.라이트의 실제 사용환경에 따라 결과가 상이할 수 있습니다.

사용설명서

버튼을 **0.5**초 길게 누르면 스위치 온 **or** 오프
1) 전원이 켜지면, 버튼 클릭 : 로우 ->미디엄->하이->순환스위치; 더블클릭시 워닝모드 변경, 클릭시 야간경고(브레싱)->주간경고->순환스위치, 라이트모드 변경시 다시 더블클릭
2) 라이트 모드와 깜빡이 모드는 메모라이즈 가능

인텔리전트 모드와 수동모드:
전원이 꺼졌을 때, 버튼을 3초 동안 누르면 인텔리전트모드와 수동모드로 변경할 수 있음, 모드 변경시 메인 라이트가 깜빡이면 모드 변경완료. 표시등이 파란색일 때 인텔리전트 모드, 녹색일 때 수동모드.

메인 조명은 흔들면 자동으로 켜집니다.
인텔리전트 모드에서 120초 이후 메인 램프가 꺼짐, 진동감지시 리부트, 인텔리전트 모드에서 종료하고 대기모드로 전환.
대기모드 시점에서 메인 라이트가 꺼짐, 버튼 표시등은 파란색이며 매 2초씩 깜빡임. 한 시간 이내에는 리모트 컨트롤로 라이트를 킬 수 있음, 한 시간 이후 파란색 2초 점멸이 종료되며 리모트 컨트롤로 전원을 킬 수 없음.

인텔리전트 온도조절:
라이트의 온도센서가 헤드램프의 온도 65도 이상을 감지하는 경우 최대 밝기는 자동으로 중간 밝기로 전환됨. 하이모드에서 램프의 수명을 늘려줄 수 있음.

파워 디스플레이

전원이 꺼진 상태에서 파워 디스플레이 버튼을 누르면 3초 후 배터리 잔량 표시.
전원이 켜진 상태나 충전중에도 실시간으로 배터리 잔량이 표시됨. 파워 디스플레이는 아래와 같음

1) 스마트 모드	2) 수동 모드
파란 빛이 지속되는 경우 100-30%	녹색 빛이 지속되는 경우 100-30%
파란 빛이 깜빡이는 경우 29~10%	녹색 빛이 깜빡이는 경우 29~10%
파랑 빨강이 깜빡이는 경우 10%이하	녹색 빨강이 깜빡이는 경우 10%이하

배터리 잔량 경고
배터리 잔량이 10% 이하의 경우, 메인 라이트가 4번 빠르게 깜빡임.배터리손상을방지하고 수명감소를 막기위해 충전을 권장함. 배터리 전압이 2.8v 이하로 내려갈때까지 메인 라이트가 매 30초 마다 4번씩 깜빡이며, 이 후 배터리가 꺼짐.

충전 지침:
충전 케이블을 통해 헤드라이트를 컴퓨터나 전원 어댑터에 연결합니다. 충전 시, 기기는 감지 후 2초 이내에 충전이 가능합니다. 최대 충전 전류는 2A입니다. 충전 중에는 빨간색 표시등이 깜박여 충전 상태를 나타냅니다. 완전히 충전되면 표시등이 녹색(수동 모드) 또는 파란색(지능형 모드)으로 바뀝니다. 충전 시간은 약 3.5시간입니다. 충전 시간은 배터리 용량에 따라 달라집니다. 높은