FIRST USAGE MANUAL

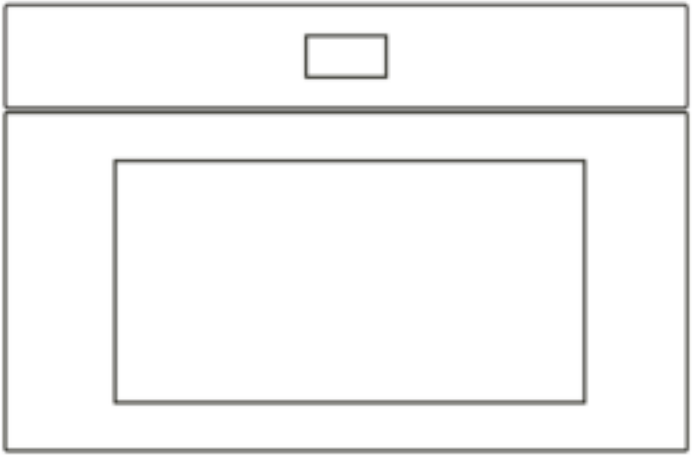

CANDY HOOVER GROUP Via Comolli 16 Brugherio - Italy

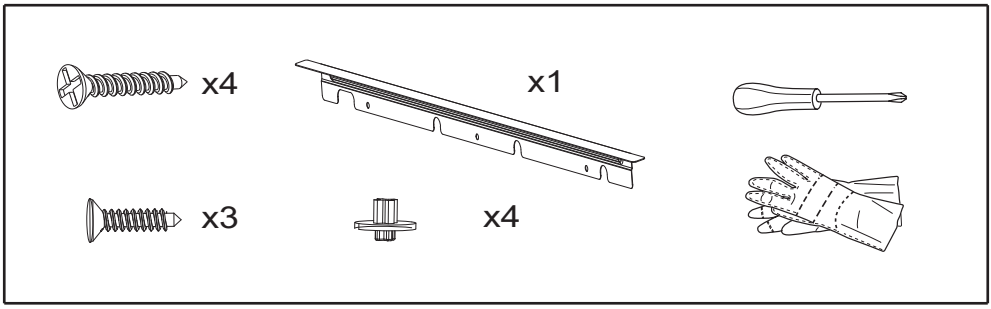
x4
x1
x3
x4

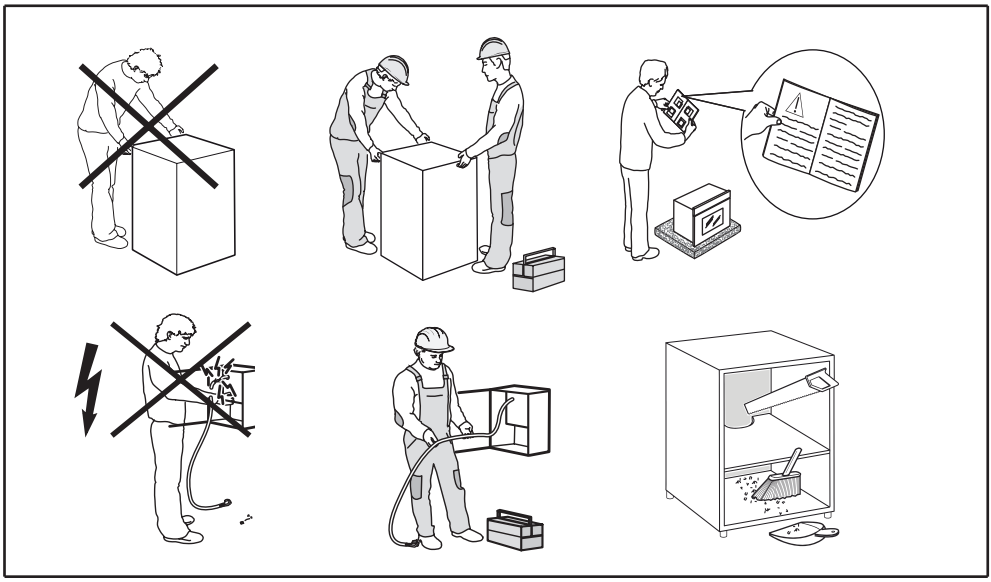

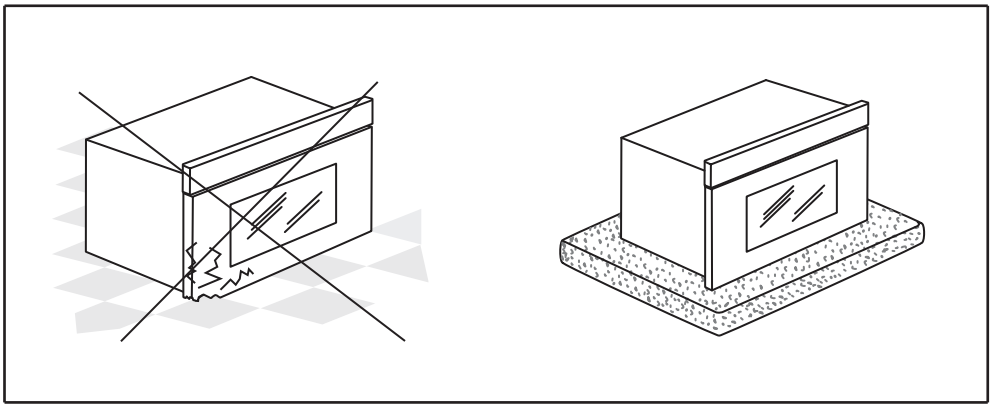

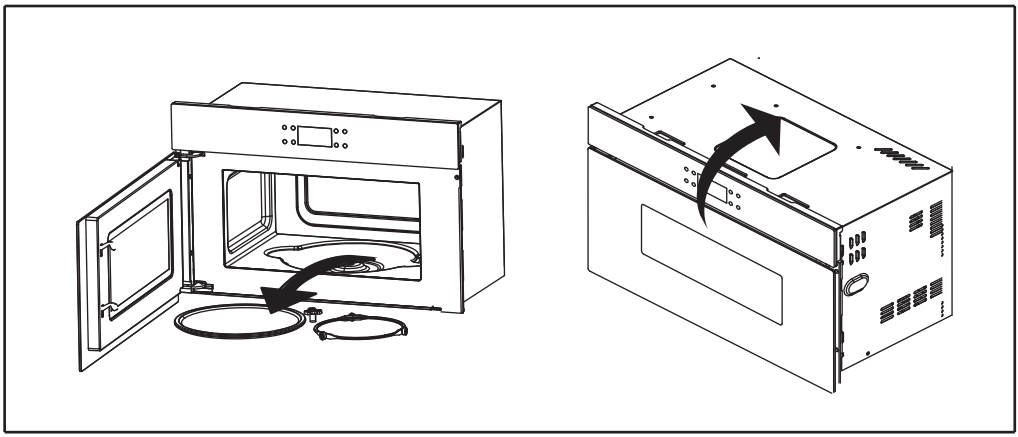

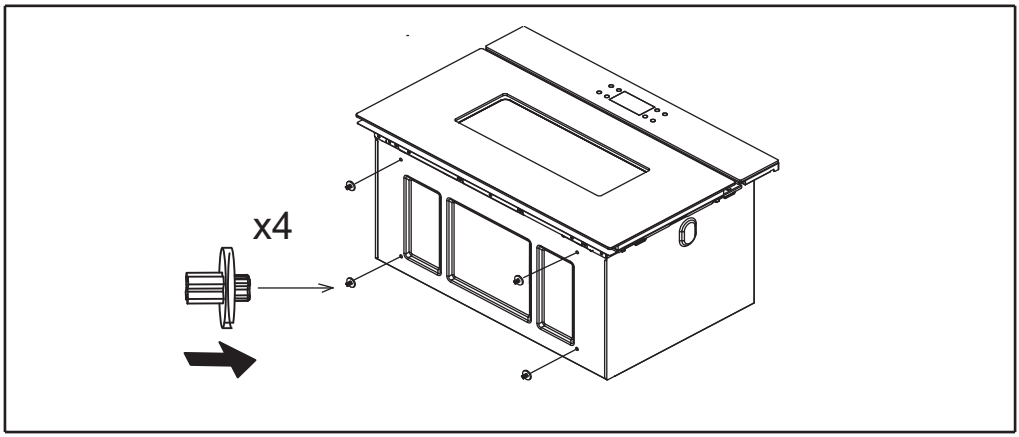
x4

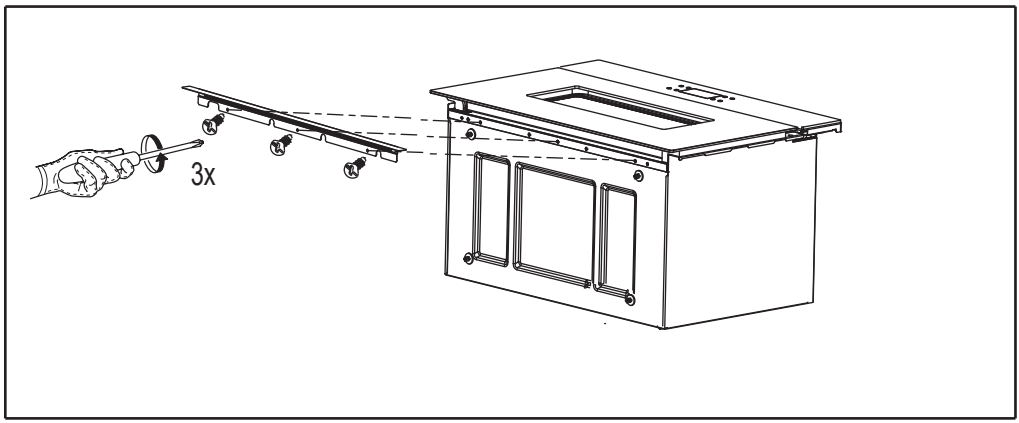
3x

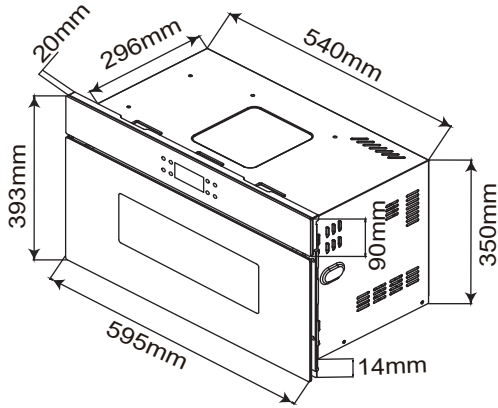
20mm
296mm
540mm
393mm
90mm
350mm
595mm
14mm

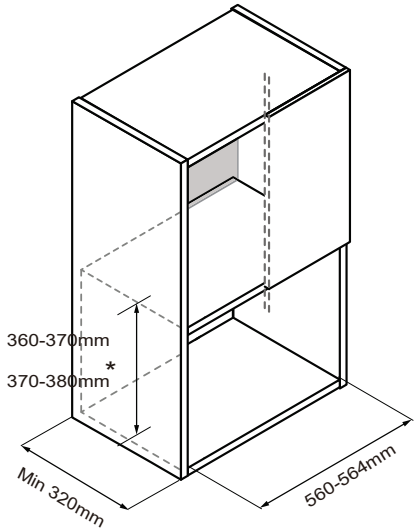
360-370mm
*
370-380mm
Min 320mm
560-564mm

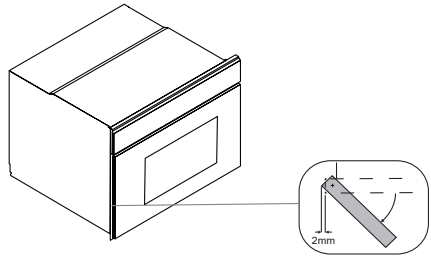
2mm

*

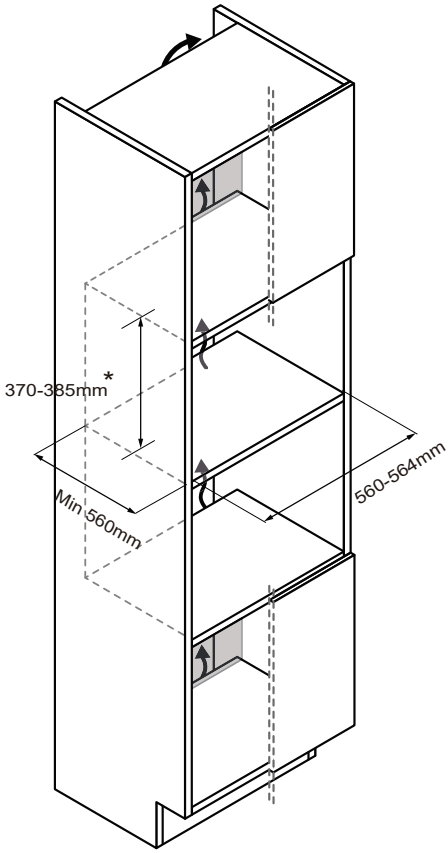
370-385mm
*
Min 560mm
560-564mm

*

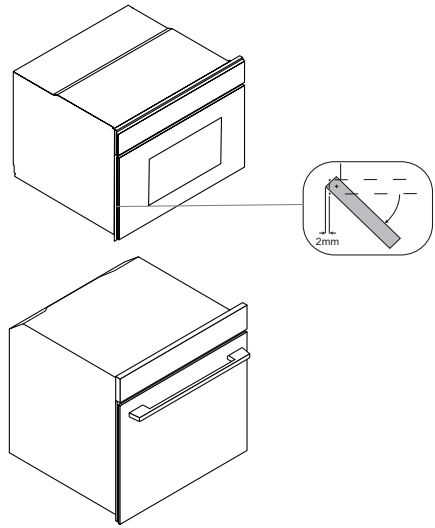
2mm

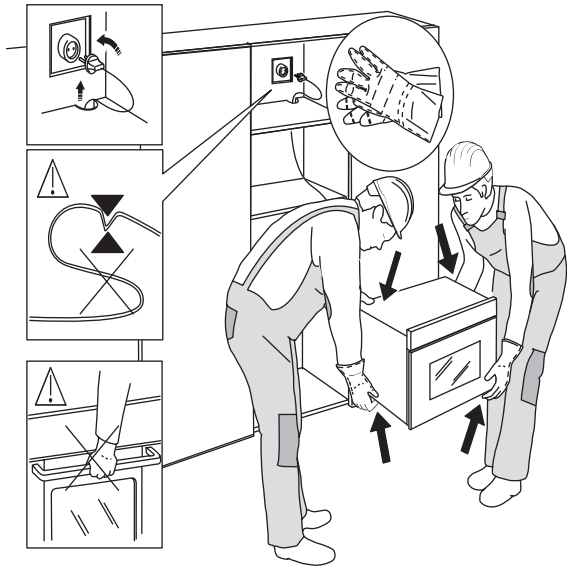

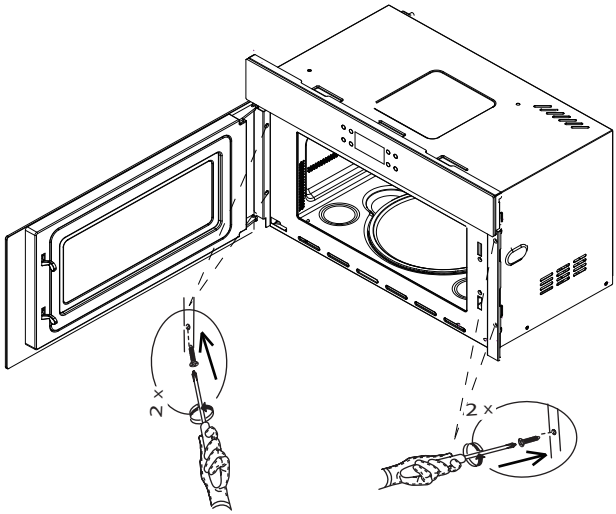
2 x
2 x

PRECAUTIONS TO AVOID POSSIBLE EXPOSURE TO EXCESSIVE MICROWAVE ENERGY

(a) Do not attempt to operate this oven with the door open since this can result in harmful exposure to microwave energy. It is important not to break or tamper with the safety interlocks.
(b) Do not place any object between the oven front face and the door or allow soil or cleaner residue to accumulate on sealing surfaces.
(c) WARNING: If the door or door seals are damaged, the oven must not be operated until it has been repaired by a competent person.

ADDENDUM

If the apparatus is not maintained in a good state of cleanliness, its surface could be degraded and affect the lifespan of the apparatus and lead to a dangerous situation.

Specifica ons

Model:	HO38SC3BF7XS/HO38SC3BF7XK
Rated Voltage:	220-240V~/50Hz
Rated Input Power(Microwave):	1300W
Rated Output Power(Microwave):	750W
Rated Input Power(Grill):	800W
Oven Capacity:	24L
External Dimensions:	595x316x393mm

The appliances are not intended to be operated by means of an external timer or separate remote-control system.
This appliance is intended to be used in household and similar applications such as:
– staff kitchen areas in shops, offices and other working environments;
– farm houses;
– by clients in hotels, motels and other residential type environments;
– bed and breakfast type environments.

IMPORTANT SAFETY INSTRUCTIONS

WARNING

To reduce the risk of fire, electric shock, injury to persons or exposure to excessive microwave oven energy when using your appliances, follow basic precautions, including the following:

1. **Warning:** Liquids and other foods must not be heated in sealed containers since they are liable to explode.
2. **Warning:** It is hazardous for anyone other than a competent person to carry out any service or repair operation that involves the removal of a cover which gives protection against exposure to microwave energy.
3. **Warning:** Only allow children to use the oven without supervision when adequate instructions have been given so that the child is able to use the oven in a safe way and understand the hazards of improper use.
4. **Warning:** When the appliance is operated in the combination mode, children should only use the oven under adult supervision due to the temperatures generated. (only for grill series)
5. Only use utensils suitable for use in microwave ovens.
6. The oven should be cleaned regularly and any food deposits should be removed.
7. Read and follow the specific: “PRECAUTIONS TO AVOID POSSIBLE EXPOSURE TO EXCESSIVE MICROWAVE ENERGY”.
8. When heating food in plastic or paper containers, keep an eye on the oven due to the possibility of ignition.
9. If smoke is observed, switch off or unplug the appliance and keep the door closed in order to stifle any flames.
10. Do not overcook food.
11. Do not use the oven cavity for storage purposes. Do not store items, such as bread, cookies, etc. inside the oven.
12. Remove wire twist-ties and metal handles from paper or plastic containers/bags before placing them in the oven.

13. Install or locate this oven only in accordance with the installation instructions provided.
14. Eggs in the shell and whole hard-boiled eggs should not be heated in microwave ovens since they may explode, even after microwave heating has ended.
15. Use this appliance only for its intended uses as described in manual. Do not use corrosive chemicals or vapors in this appliance. This oven is especially designed to heat. It is not designed for industrial or laboratory use.
16. If the supply cord is damaged, it must be replaced by the manufacturer, its service agent or similarly qualified persons in order to avoid a hazard.
17. Do not store or use this appliance outdoors.
18. Do not use this oven near water, in a wet basement or near a swimming pool.
19. The temperature of accessible surfaces may be high when the appliance is operating. Keep cord away from heated surface, and do not cover any events on the oven.
20. Do not let cord hang over edge of table or counter.
21. Failure to maintain the oven in a clean condition could lead to deterioration of the surface that could adversely affect the life of the appliance and possibly result in a hazardous situation.
22. The contents of feeding bottles and baby food jars shall be stirred or shaken and the temperature checked before consumption, in order to avoid burns.
23. Microwave heating of beverages can result in delayed eruptive boiling, therefore take care when handling the container.
24. The appliance is not intended for use by persons (including children) with reduced physical, sensory or mental capabilities, or lack of experience and knowledge, unless they have been given supervision or instruction concerning use of the appliance by a person responsible for their safety. (for market beyond European market)
25. Children should be supervised to ensure that they do not play with the appliance. This appliance can be used by children aged from 8 years and above and persons with reduced physical, sensory

or mental capabilities or lack of experience and knowledge if they have been given supervision or instruction concerning use of the appliance in a safe way and understand the hazards involved. Children shall not play with the appliance. Cleaning and user maintenance shall not be made by children without supervision. (for European market.)

26. The microwave oven shall not be placed in a cabinet.
27. The microwave oven is intended for heating food and beverages. Drying of food or clothing and heating of warming pads, slippers, sponges, damp cloth and similar may lead to risk of injury, ignition or fire.
    Don't immerse the appliance in water or other liquid when cleaning. The appliance shall not be cleaned with a steam cleaner.
28. Metallic containers for food and beverages are not allowed during microwave cooking.
29. Care should be taken not to displace the turntable when removing containers from the appliance.
30. The appliance must not be installed behind a decorative door in order to avoid overheating.
31. Important safety instructions read carefully and keep for future reference.

To Reduce the Risk of Injury to Persons
Grounding Installation

DANGER

Electric Shock Hazard

Touching some of the internal components can cause serious personal injury or death. Do not disassemble this appliance.

WARNING

Electric Shock Hazard

Improper use of the grounding can result in electric shock. Do not plug into an outlet until appliance is properly installed and grounded.

This appliance must be grounded. In the event of an electrical short circuit, grounding reduces the risk of electric shock by providing an escape wire for the electric current. This appliance is equipped with a cord having a grounding wire with a grounding plug. The plug must be plugged into an outlet that is properly installed and grounded.

Consult a qualified electrician or serviceman if the grounding instructions are not completely understood or if doubt exists as to whether the appliance is properly grounded. If it is necessary to use an extension cord, use only a 3-wire extension cord.

1. A short power-supply cord is provided to reduce the risks resulting from becoming entangled in or tripping over a longer cord.
2. If a long cord set or extension cord is used:
   1) The marked electrical rating of the cord set or extension cord should be at least as great as the electrical rating of the appliance.
   2) The extension cord must be a grounding- type 3-wire cord.
   3) The long cord should be arranged so that it will not drape over the counter top or tabletop where it can be pulled on by children or tripped over unintentionally.

CLEANING

Be sure to disconnect the oven from the power supply.

1. Clean the inside of the oven after using with a slightly damp cloth.
2. Clean the accessories in the usual way in soapy water.
3. The door frame and seal and neighbouring parts must be cleaned carefully with a damp cloth when they are dirty.

STANDBY

In standby state, standby power consumption meets the regulation EN50564:201.

UTENSILS

See the instructions on “Materials you can use in microwave oven or to be avoided in microwave oven.” There may be certain non-metallic utensils that are not safe to use for microwaving. If in doubt, you can test the utensil in question following the procedure below.

Utensil Test:

1. Fill a microwave-safe container with 1 cup of cold water (250ml) along with the utensil in question.
2. Cook on maximum power for 1 minute.
3. Carefully feel the utensil. If the empty utensil is warm, do not use it for microwave cooking.

CAUTION

Personal Injury Hazard

It is hazardous for anyone other than a compentent person to carry out any service or repair operation that involves the removal of a cover which gives protection against exposure to microwave energy.

Materials you can use in microwave oven

Utensils	Remarks
Aluminum foil	Shielding only. Small smooth pieces can be used to cover thin parts of meat or poultry to prevent overcooking. Arcing can occur if foil is too close to oven walls. The foil should be at least 1 inch (2.5cm) away from oven walls.
Crisp plate	Follow manufacturer's instructions. The bottom of crisp plate must be at least 3/16 inch (5mm) above the turntable. Incorrect usage may cause the plate to damage.
Dinnerware	Microwave-safe only. Follow manufacturer's instructions. Do not use cracked or chipped dishes.
Glass jars	Always remove lid. Use only to heat food until just warm. Most glass jars are not heat resistant and may break.
Glassware	Heat-resistant oven glassware only. Make sure there is no metallic trim. Do not use cracked or chipped dishes.
Oven cooking bags	Follow manufacturer's instructions. Do not close with metal tie. Make slits to allow steam to escape.
Paper plates and cups	Use for short-term cooking/warming only. Do not leave oven unattended while cooking.
Paper towels	Use to cover food for reheating and absorbing fat. Use with supervision for a short-term cooking only.
Parchment paper	Use as a cover to prevent splattering or a wrap for steaming.
Plastic	Microwave-safe only. Follow the manufacturer's instructions. Should be labeled “Microwave Safe”. Some plastic containers soften, as the food inside gets hot. “Boiling bags” and tightly closed plastic bags should be slit, pierced or vented as directed by package.
Plastic wrap	Microwave-safe only. Use to cover food during cooking to retain moisture. Do not allow plastic wrap to touch food.
Thermometers	Microwave-safe only (meat and candy thermometers).
Wax paper	Use as a cover to prevent splattering and retain moisture.

Materials to be avoided in microwave oven

Utensils	Remarks
Aluminum tray	May cause arcing. Transfer food into microwave-safe dish.
Food carton with metal handle	May cause arcing. Transfer food into microwave-safe dish.
Metal or metal-trimmed utensils	Metal shields the food from microwave energy. Metal trim may cause arcing.
Metal twist ties	May cause arcing and could cause a fire in the oven.
Paper bags	May cause a fire in the oven.
Plastic foam	Plastic foam may melt or contaminate the liquid inside when exposed to high temperature.
Wood	Wood will dry out when used in the microwave oven and may split or crack.

SETTING UP YOUR OVEN

Names of Oven Parts and Accessories

Remove the oven and all materials from the carton and oven cavity. Your oven comes with the following accessories:

Glass tray	1
Turntable ring assembly	1
Instruction Manual	1

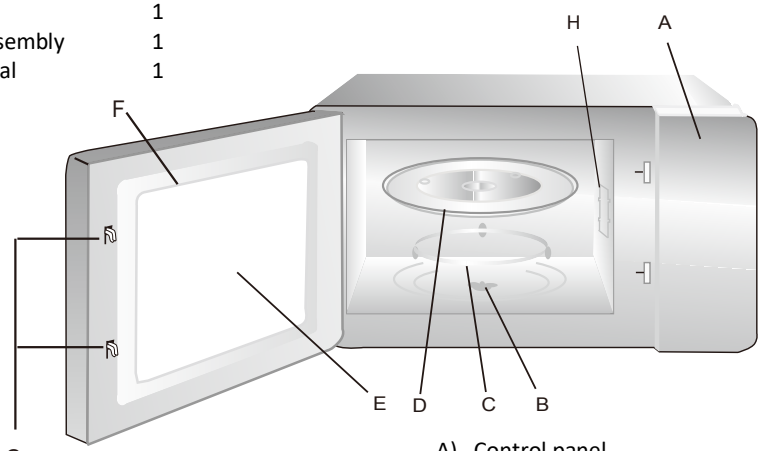

Grill Rack (Only for Grill series)

A) Control panel
B) Turntable shaft
C) Turntable ring assembly
D) Glass tray
E) Observation window
F) Door assembly
G) Safety interlock system
H) Mica cover

Shut off oven power if the door is opened during operation.

Turntable Installation

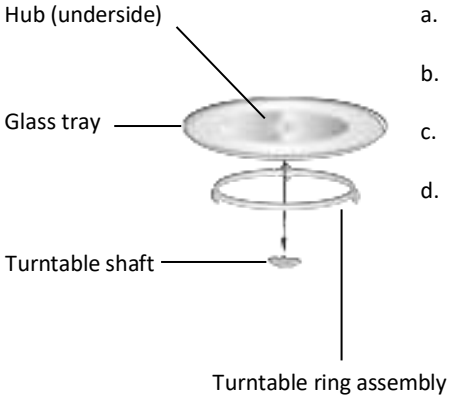

a. Never place the glass tray upside down. The glass tray should never be restricted.
b. Both glass tray and turntable ring assembly must always be used during cooking.
c. All food and containers of food are always placed on the glass tray for cooking.
d. If glass tray or turntable ring assembly cracks or breaks, contact your nearest authorized service center.

Installation

1. Remove any protective film found on the microwave oven cabinet surface, do not remove the light white Mica cover that is attached to the oven cavity to protect the magnetron.
2. This oven is intended for built-in use only. It is not intended for counter-top use or for use inside a cupboard.
3. The appliance can be installed in a 60cm wide wall-mounted cupboard (at least 55cm deep).
4. The appliance is fitted with a plug and must only be connected to a properly installed earthed socket.
5. The mains voltage must correspond to the voltage specified on the rating plate.
6. The socket must be installed and connecting cable must only be replaced by a qualified electrician. If the plug is no longer to accessible following installation, an all-pole disconnecting device must be present on the installation side with a contact gap of at lease 3mm.
7. Adapters, multi-way strips and extension leads must not be used. Overloading can result in a risk of fire.

Electronic programmer

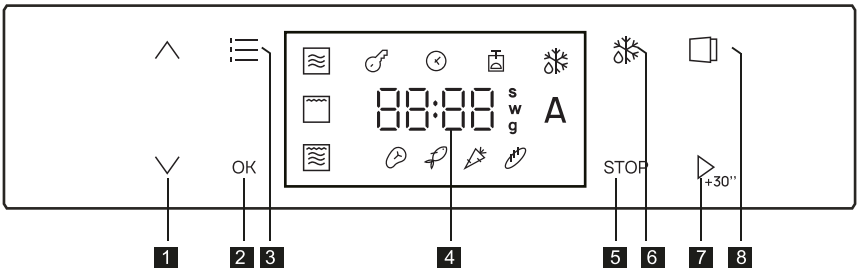

1 Set time or weight +/-
2 Confirm button
3 Function button
4 Time/Temperature/Weight display
5 Stop button
6 Defrost button
7 Start / +30s button
8 Door button

Operation Instructions

1. Clock Setting

When the microwave oven is plugged in, the Clock LED " " and "12:00" will display, the hour figures will flash.

1) Press " " or " " to to adjust the hour figures, the input time should be within 0-23.

2) Press " OK " to confirm the setting, then the minute figures will flash.

3) Press " " or " " to adjust the minute figures, the input time should be within 0-59.

4) Press " +30'' " to finish clock setting.

5) To modify it again, press " OK " for 3 seconds to repeat the above operations.

Note: 1. If the clock is not set, it will not function when powered.
2. When plugged in, you can press " +30'' " directly to confirm and finish the clock setting.

2. Microwave

1) Press " ", the Microwave LED " " will flash and display "750W".

2) Press " OK " to confirm and start setting the microwave power.

3) Press " " or " " to choose the power level. Press " OK " to confirm.

4) Press " " or " " to set the cooking time.

5) Press " +30'' " to start cooking.

Note: The time step quantity will be changed one by one second, while long presses will accelerate the flow.

3. Grill

1) Press “ ”, the Microwave LED “ ” will flash and display “750W”.

2) Press “ ” to choose the Grilli function, the Grill LED “ ” will flash. Press “ OK ” to confirm.

3) Press “ ” or “ ” to set the cooking time.

4) Press “ ” to start cooking.

4. Combi Cooking

1) Press “ ”, the Microwave LED “ ” will flash and display “750W”.

2) Press “ ” to choose the Combi function, the Combi LED “ ” will flash. Press “ OK ” to confirm.

3) Press “ ” or “ ” to choose the power level. Press “ OK ” to confirm.

4) Press “ ” or “ ” to set the cooking time.

5) Press “ ” to start cooking.

5. Defrost by time

1) Press “ ”, the “ ” LED will flash. Press “ OK ” to confirm.

2) Press “ ” or “ ” to set the defrost time.

3) Press “ ” to start cooking.

6. Defrost by weight

1) Press “ ”, the “ ” LED will flash.

2) Press “ ” to choose the Weight Defrost, the “ ” LED will flash. Press “ OK ” to confirm.

3) Press “ ” or “ ” to choose the defrost menu, the Meat “ ”, Fish “ ”, Vegetable “ ”, and Bread “ ” LEDs will flash. Press “ OK ” to confirm.

4) Press “ ” or “ ” to choose the defrost weight.

5) Press “ ” to start cooking.

7. Auto menu

1) Press “ ”, the Microwave LED “ ” will flash and display “750W”.

2) Press “ ” or “ ” to choose the Auto Menu function. The “ A ” LED will flash.

3) Press “ OK ” to confirm, the “A-01” LED will flash.

4) Press “ ” or “ ” to choose the Auto Menu from “A-01” to “A-05”. Press “ OK ” to confirm.

5) Press “ ” or “ ” to choose the food weight.

6) Press “ ” to start cooking.

Menu no.	Menu description
A-01	Boiled potatoes
A-02	Ratatouille
A-03	Meatloaf
A-04	Baked apples
A-05	Dark chocolate mug cake

8. Jet Start

1) In standby state, press " ▷30" " to start cooking with 100% power, each added press will increase the cooking time by 30 seconds up to 95min.

2) In cooking state, each press of " ▷30" " can increase the cooking time by 30 seconds.

3) In cooking state, press " STOP " to pause cooking, press " ∧ " or " ∨ " to adjust cooking time, press " ▷30" " again to continue cooking.

9. Child lock

You can secure your appliance to prevent children from accidentally switching it on or changing the setting.

1) In standby and cooking states, press " ☰ " and " OK " for 3 seconds, buzzer will ring once, the lock is activated.

2) In standby and cooking states, press " ☰ " and " OK " for 3 seconds to unlock.

3) If the lock is activated in cooking state, press " STOP " one time to pause cooking, press " OK " twice or hold for 3 seconds to cancel cooking.

10. Automatic opening door

1) In standby state, press " ▣ ", the oven light will be on, the door will open automatically.

2) In cooking state, press " ▣ ", the door will open automatically.

Note: After opening the door, the motor needs a certain time to go back, about 1 second.

Normal	
Microwave oven interfering TV reception	Radio and TV reception may be interfered when microwave oven operating. It is similar to the interference of small electrical appliances, like mixer, vacuum cleaner, and electric fan. It is normal.
Dim oven light	In low power microwave cooking, oven light may become dim. It is normal.
Steam accumulating on door, hot air out of vents	In cooking, steam may come out of food. Most will get out from vents. But some may accumulate on cool place like oven door. It is normal.
Oven started accidentally with no food in.	It is forbidden to run the unit without any food inside. It is very dangerous.

Trouble	PossibleCause	Remedy
Oven can not be started.	(1) Power cord not plugged in tightly.	Unplug. Then plug again after 10 seconds.
	(2) Fuse blowing or circuit breaker works.	Replace fuse or reset circuit breaker (repaired by professional personnel of our company)
	(3) Trouble with outlet.	Test outlet with other electrical appliances.
Oven does not heat.	(4) Door not closed well.	Close door well.
Glass turntable makes noise when microwave oven operates	(5) Dirty roller rest and oven bottom.	Refer to “Maintenance of Microwave” to clean dirty parts.

This appliance is labelled in accordance with European Directive 2012/19/EU on Waste Electrical and Electronic Equipment Regulations 2013 regarding electric and electronic appliances (WEEE). The WEEE contain both polluting substances (that can have a negative effect on the environment) and base elements (that can be reused). It is important that the WEEE undergo specific treatments to correctly remove and dispose of the pollutants and recover all the materials. Individuals can play an important role in ensuring that the WEEE do not become an environmental problem; it is essential to follow a few basic rules:

– the WEEE should not be treated as domestic waste;
– the WEEE should be taken to dedicated collection areas managed by the town council or a registered company.

In many countries, domestic collections may be available for large WEEEs.
When you buy a new appliance, the old one can be returned to the vendor who must accept it free of charge as a one-off, as long as the appliance is of an equivalent type and has the same functions as the purchased appliance.

Low power consumption data according to Commission Regulation (EU) 2023/826.

Condition	**Power consumption**	**Period after which the equipment reaches automatically the condition**
Standby mode with information or status display	0.8W	20 Min

Cod: 38900840-4

PRECAUZIONI PER EVITARE LA POSSIBILE ESPOSIZIONE A UN'ECCESSIVA ENERGIA A MICROONDE

(a) Per evitare esposizioni nocive all'energia a microonde, non provare a utilizzare questo forno con lo sportello aperto. Prestare particolare attenzione a non danneggiare o manomettere gli interblocchi di sicurezza.
(b) Non collocare alcun oggetto tra il lato anteriore del forno e lo sportello. Evitare l'accumulo di sporcizia o residui di detersivo sulle superfici di tenuta.
(c) AVVERTENZA: in caso di danni allo sportello o alle guarnizioni dello sportello, utilizzare il forno solo dopo che è stato riparato da una persona competente.

ALTRE ISTRUZIONI

Se l'apparecchio non viene mantenuto pulito, la superficie potrebbe danneggiarsi, l'apparecchio potrebbe durare meno e potrebbe causare situazioni pericolose.

Specifiche

Modello:	H038SC3BF7XS/H038SC3BF7XK
Tensione nominale:	220-240 V~/50 Hz
Potenza nominale in ingresso (microonde):	1300 W
Potenza nominale in uscita (microonde):	750 W
Potenza nominale in ingresso (grill):	800 W
Capacità del forno:	24 litri
Dimensioni esterne:	595x316x393 mm

Gli elettrodomestici non sono progettati per essere azionati tramite un timer esterno o un sistema di controllo da remoto separato.
Questo elettrodomestico è destinato all'uso domestico e a utilizzi simili a quelli di seguito indicati:
- zone cucina per il personale di negozi, uffici e altri ambienti lavorativi;
- agriturismi;
- Clienti di hotel, motel e altri ambienti residenziali.
- Bed & breakfast.

AVVERTENZA

Per ridurre il rischio di incendi, scosse elettriche, lesioni personali o esposizione a un'energia eccessiva del forno a microonde durante l'uso, attenersi alle precauzioni basilari e alle seguenti avvertenze:

1. **Avvertenza:** non riscaldare liquidi o altri alimenti in contenitori sigillati perché potrebbero esplodere.
2. **Avvertenza:** le operazioni di manutenzione e riparazione che implicano la rimozione degli involucri possono essere pericolose se non effettuate da personale competente, dal momento che causano l'esposizione all'energia a microonde.
3. **Avvertenza:** non permettere ai bambini di usare il forno senza la supervisione di un adulto se non sono state fornite loro istruzioni adeguate in modo che sappiano come usarlo in modo sicuro e siano consapevoli dei possibili rischi risultanti da un uso improprio;
4. **Avvertenza:** se l'elettrodomestico viene utilizzato in modalità combinata, i bambini possono adoperarlo solo sotto sorveglianza di un adulto, a causa delle alte temperature prodotte (solo per la serie Grill)
5. Adoperare solo utensili da cucina idonei all'uso nei forni a microonde.
6. È indispensabile pulire regolarmente il forno e rimuovere tutti i residui di alimenti.
7. Attenersi alla seguente specifica: "PRECAUZIONI PER EVITARE LA POSSIBILE ESPOSIZIONE A UN'ECCESSIVA ENERGIA A MICROONDE".
8. Quando si riscaldano alimenti in contenitori di plastica o di carta, controllare costantemente il forno perché i contenitori potrebbero incendiarsi.
9. Se si nota la presenza di fumo, spegnere il forno o scollegarlo dall'alimentazione elettrica e chiudere lo sportello per impedire alle fiamme di propagarsi.
10. Non cuocere eccessivamente il cibo.
11. Non utilizzare la cavità del forno per conservare gli alimenti. Non riporre prodotti come pane, biscotti, ecc. all'interno del forno.

12. Rimuovere i laccetti di chiusura e i manici di metallo dei contenitori/sacchetti di carta o di plastica prima di collocarli nel forno.
13. Installare o posizionare questo forno solo in conformità con le istruzioni di installazione fornite.
14. Non riscaldare nel forno a microonde uova col guscio e uova sode intere perché potrebbero esplodere anche dopo la fine della cottura.
15. Adoperare questo elettrodomestico solo per l'uso previsto e in conformità alle istruzioni fornite nel manuale. Non usare sostanze chimiche o vapori che potrebbero corrodere il forno. Questo forno è specificamente progettato per riscaldare. Non è indicato per essere usato per applicazioni industriali o di laboratorio.
16. Se il cavo di alimentazione è danneggiato, deve essere sostituito dal produttore, da un tecnico dell'assistenza o da una persona con analoga qualifica per evitare rischi.
17. Non conservare o utilizzare questo apparecchio all'aperto.
18. Non utilizzare questo forno vicino all'acqua, in un seminterrato umido o in prossimità a una piscina.
19. Quando l'elettrodomestico è in funzione, la temperatura delle superfici accessibili potrebbe essere alta. Tenere il cavo lontano dalla superficie riscaldata e non coprire le prese d'aria del forno.
20. Non lasciare che il cavo penda dal bordo del tavolo o del top della cucina.
21. Se il forno non viene tenuto sempre pulito, le superfici potrebbero deteriorarsi, riducendo la durata dell'elettrodomestico e causando situazioni pericolose.
22. Per evitare ustioni, mescolare e agitare il contenuto di biberon e barattoli contenenti alimenti per neonati, e controllare la temperatura prima del consumo.
23. Il riscaldamento di bevande nel forno a microonde può provocare una violenta ebollizione ritardata, per cui manipolare il contenitore con cautela.
24. La piastra non deve essere utilizzata da persone (bambini inclusi) con ridotte capacità fisiche, sensoriali o mentali o senza esperienza e sufficiente conoscenza del suo utilizzo, a meno che ciò avvenga sotto la supervisione di una persona responsabile della loro sicurezza

o siano state date istruzioni relative al suo utilizzo (per mercati diversi dal mercato europeo)

25. Sorvegliare i bambini affinché non giochino con l'elettrodomestico. Questo elettrodomestico può essere utilizzato da bambini di almeno 8 anni, da persone con ridotte capacità fisiche, sensoriali o mentali e da persone inesperte solo sotto stretta sorveglianza o se hanno appreso le modalità di utilizzo sicuro dell'elettrodomestico e sono consapevoli dei relativi pericoli. Impedire ai bambini di giocare con l'elettrodomestico. La pulizia e la manutenzione non devono essere effettuate da bambini non sorvegliati (per il mercato europeo).
26. Non collocare il forno a microonde all’interno di un mobile.
27. Il forno a microonde è progettato per riscaldare alimenti e bevande. L'asciugatura di alimenti o indumenti e il riscaldamento di cuscinetti scaldanti, pantofole, spugne, panni bagnati e simili può provocare lesioni o innescare incendi.
    Non immergere l'elettrodomestico in acqua o altri liquidi durante la pulizia. Non pulire l'elettrodomestico con pulitrici a vapore.
28. Non è consentito utilizzare contenitori metallici per alimenti e bevande durante la cottura a microonde.
29. Quando i contenitori vengono rimossi dall'elettrodomestico, non spostare il piatto girevole.
30. Per evitare che l'elettrodomestico si surriscaldi, non installarlo dietro uno sportello decorativo.
31. Importanti istruzioni di sicurezza: leggere attentamente e conservare per futuri riferimenti.

Installazione del collegamento a terra per ridurre il rischio di lesioni personali

PERICOLO

Pericolo di scossa elettrica
Per evitare scosse elettriche e lesioni personali gravi o fatali, non toccare gli elementi interni. Non smontare questo elettrodomestico.

AVVERTENZA

Pericolo di scossa elettrica

L'uso improprio della messa a terra può causare scosse elettriche.
Se l'elettrodomestico non è installato e collegato correttamente a terra, non collegarlo alla presa elettrica.

L'elettrodomestico deve essere dotato di messa a terra. In caso di cortocircuito, il collegamento a terra limita il rischio di scosse elettriche in quanto il conduttore di terra garantisce un percorso per la dissipazione della corrente elettrica. Questo elettrodomestico è fornito con un cavo dotato di un conduttore di terra e di una spina di messa a terra. La spina deve essere collegata a una presa correttamente installata e dotata di messa a terra.

In caso di dubbi relativi al collegamento a terra dell'elettrodomestico, consultare un tecnico o un elettricista qualificato. Se è necessario adoperare una prolunga, utilizzare un cavo tripolare.

1. Il cavo di alimentazione fornito è corto per ridurre i rischi di intrappolamento e inciampo.
2. Se si utilizza un cavo lungo o una prolunga:
   1) Le caratteristiche elettriche nominali del cavo o della prolunga devono essere idonee alle caratteristiche elettriche dell'elettrodomestico.
   2) L'eventuale prolunga deve essere costituita da un cavo tripolare dotato di conduttore di terra.
   3) I cavi lunghi devono essere sistemati in modo che non ciondolino sul top della cucina, per evitare che vengano tirati dai bambini o possano far inciampare.

PULIZIA

Assicurarsi di scollegare il forno dalla rete elettrica.

1. Pulire la cavità del forno con un panno leggermente umido.
2. Pulire gli accessori con acqua e sapone.
3. La cornice dello sportello, la guarnizione e i componenti vicini devono essere puliti attentamente con un panno bagnato se sono sporchi.

STANDBY

In modalità standby, il consumo energetico è conforme alla norma EN50564:201.

UTENSILI DA CUCINA

Consultare le istruzioni che indicano i "Materiali utilizzabili e non utilizzabili nel forno a microonde". L'uso di determinati utensili da cucina non metallici non è sicuro per la cottura a microonde. In caso di dubbi, provare l'utensile da cucina effettuando la procedura indicata di seguito.

Prova dell'utensile da cucina:

1. Riempire un contenitore utilizzabile nel forno a microonde con una tazza d'acqua fredda (250 ml) assieme all'utensile da cucina da provare.
2. Accendere il forno alla massima potenza per 1 minuto.
3. Toccare con attenzione l'utensile da cucina. Se l'utensile da cucina vuoto è caldo, non deve essere utilizzato per la cottura a microonde.

ATTENZIONE

Rischio di lesioni personali

Le operazioni di manutenzione e riparazione che implicano la rimozione degli involucri possono essere pericolose se non effettuate da personale competente, dal momento che causano l'esposizione all'energia a microonde.

Materiali utilizzabili nel forno a microonde

Note sugli utensili	
Pellicola di alluminio	Solo per schermatura. Per coprire parti sottili di carne o pollame ed evitarne l'eccessiva cottura, è possibile utilizzare piccoli pezzi di pellicola di alluminio. Se la pellicola è troppo vicina alle pareti del forno, si può verificare la formazione di archi elettrici. La pellicola deve essere posizionata ad almeno 2,5 cm di distanza dalle pareti del forno.
Piatto Crisp	Seguire le istruzioni del fabbricante. Il fondo del piatto crisp deve trovarsi ad almeno 5 mm al di sopra del piatto girevole. Un utilizzo non corretto può danneggiare il piatto.
Stoviglie	Solo quelle utilizzabili nei forni a microonde. Seguire le istruzioni del fabbricante. Non adoperare piatti screpolati o scheggiati.
Barattoli di vetro	Rimuovere sempre il coperchio. Adoperarli solo per riscaldare lievemente gli alimenti. La maggior parte dei barattoli di vetro non resistono al calore e possono rompersi.
Cristalleria	Adoperare solo cristalleria che resiste nei forni a microonde. Accertarsi che non siano presenti finiture metalliche. Non adoperare piatti screpolati o scheggiati.
Sacchetti per la cottura in forno	Seguire le istruzioni del fabbricante. Non chiuderli con fascette metalliche. Creare qualche feritoia per lasciare uscire il vapore.
Piatti e bicchieri di carta	Adoperarli solo per cottura o riscaldamento breve. Non lasciare il forno incustodito durante la cottura.
Carta assorbente	Adoperarla per coprire gli alimenti per riscaldarli e assorbire i grassi. Adoperarla solo per cotture brevi, senza lasciare incustodito il forno.
Carta da forno	Adoperarla come coperchio per evitare schizzi o per la cottura a vapore.
Plastica	Solo quelle utilizzabili nei forni a microonde. Seguire le istruzioni del fabbricante. Deve essere presente un'apposita etichetta indicante che è possibile utilizzarla nei forni a microonde. Alcuni contenitori in plastica si ammorbidiscono quando gli alimenti diventano caldi. Se si utilizzano sacchetti per la cottura e sacchetti in plastica chiusi ermeticamente, praticare piccoli tagli o fori come indicato sulla confezione.
Pellicola di plastica	Solo quelle utilizzabili nei forni a microonde. Utilizzarla per coprire gli alimenti durante la cottura per trattenere l'umidità. Evitare il contatto della plastica con gli alimenti.
Termometri	Solo quelli utilizzabili nei forni a microonde (termometri per la carne e i dolci).
Carta cerata	Adoperarla come coperchio per evitare schizzi o per trattenere l'umidità.

Materiali da evitare nel forno a microonde

Note sugli utensili	
Vaschette di alluminio	Possono causare archi elettrici. Trasferire gli alimenti in un piatto adatto alla cottura a microonde.
Cartone per alimenti con maniglie metalliche	Possono causare archi elettrici. Trasferire gli alimenti in un piatto adatto alla cottura a microonde.
Utensili da cucina in metallo o con finiture metalliche	Il metallo scherma gli alimenti dall'energia a microonde. Le finiture metalliche possono causare archi elettrici.
Fascette metalliche	Possono causare archi elettrici e incendi nel forno.
Sacchetti di carta	Possono causare incendi nel forno.
Materiale espanso plastico	Il materiale espanso plastico può fondere o contaminare il liquido interno quando viene esposto ad alte temperature.
Legno	Quando viene utilizzato nel forno a microonde, il legno si secca e potrebbe creparsi o rompersi.

IMPOSTAZIONE DEL FORNO

Nomi dei componenti e degli accessori del forno

Togliere il forno e tutti i materiali dal cartone e dalla cavità del forno. Il forno viene fornito con i seguenti accessori:

Vassoio di vetro	1
Anello di supporto del piatto girevole	1
Manuale di istruzioni	1

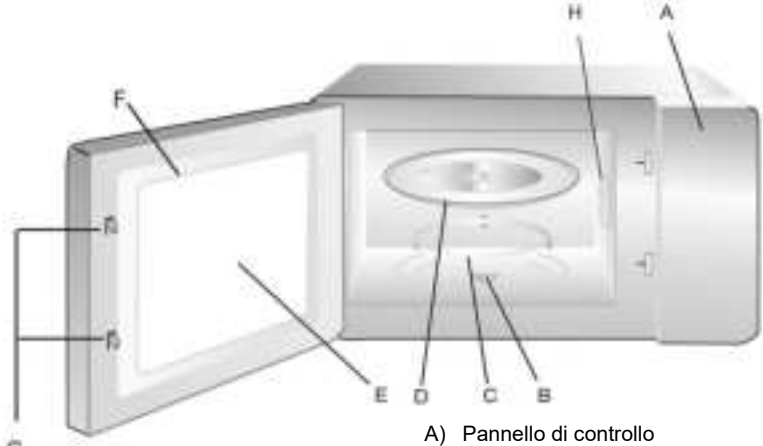

Rastrelliera per grill
(solo per la serie Grill)

A) Pannello di controllo
B) Alberino del piatto girevole
C) Anello di supporto del piatto girevole
D) Vassoio di vetro
E) Finestra di ispezione
F) Sportello
G) Sistema di interblocco di sicurezza
H) Copertura in mica

Se lo sportello viene aperto durante il funzionamento, il forno si spegne.

Installazione del piatto girevole

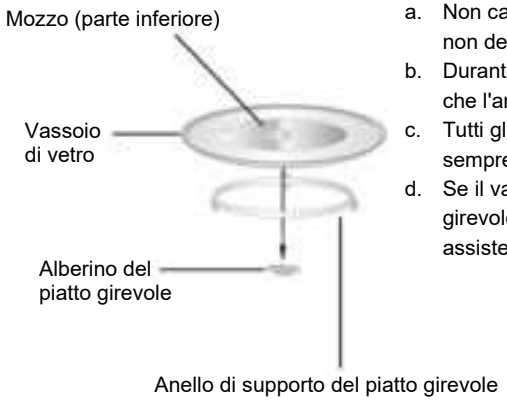

a. Non capovolgere il vassoio di vetro. Il vassoio di vetro non deve mai bloccarsi.
b. Durante la cottura, utilizzare sia il vassoio di vetro che l'anello di supporto del piatto girevole.
c. Tutti gli alimenti e i contenitori devono essere collocati sempre sul vassoio di vetro per la cottura.
d. Se il vassoio di vetro o l'anello di supporto del piatto girevole si incrina o si rompe, rivolgersi al centro assistenza autorizzato più vicino.

Installazione

1. Rimuovere le pellicole protettive presenti sulla superficie dell'involucro del forno a microonde; non rimuovere la copertura in mica bianca applicata alla cavità del forno per proteggere il magnetron.
2. Questo forno è destinato solo per il montaggio a incasso. Non è progettato per utilizzarlo sul top di cucina o all'interno di una credenza.
3. L'elettrodomestico può essere installato in una credenza di 60 cm di larghezza montata a parete (profonda almeno 55 cm).
4. La spina dell'elettrodomestico deve essere collegata solo a una presa dotata di messa a terra.
5. La tensione della rete elettrica deve corrispondere a quella specificata sulla targhetta dei dati.
6. L'installazione della presa e la sostituzione del cavo di collegamento devono essere effettuati solo da un elettricista qualificato. Se non è possibile accedere alla spina dopo l'installazione, predisporre un dispositivo di scollegamento omnipolare dal lato dell'installazione con un margine di contatto di almeno 3 mm.
7. Non adoperare adattatori, prese multiple e prolunghe. Eventuali sovraccarichi possono causare incendi.

Programmatore elettronico

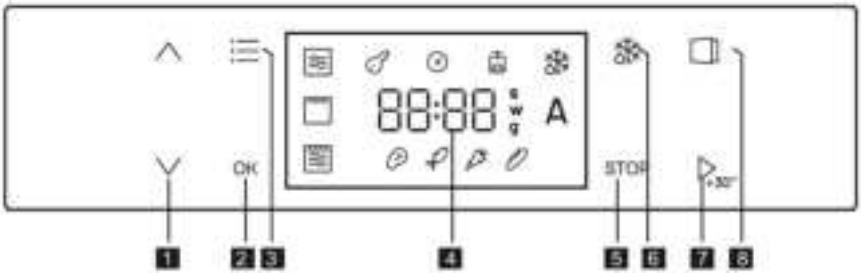

1	Impostazione tempo o peso +/-	5	Pulsante di arresto
2	Pulsante di conferma	6	Pulsante di scongelamento
3	Pulsante Funzioni	7	Pulsante Start / +30s
4	Display per tempo/temperatura/peso	8	Pulsante sportello

Istruzioni per l'uso

1. Impostazione dell'orologio

Quando il forno a microonde è collegato all'alimentazione, verrà visualizzato il LED dell'orologio " " e "12:00" e la cifra dell'ora lampeggerà.

1) Premere " " o " " per regolare l'ora su un valore compreso fra 0 e 23.

2) Premere " " per confermare l'impostazione; lampeggeranno le cifre dei minuti.

3) Premere " " o " " per regolare i minuti su valore compreso tra 0 e 59.

4) Premere " " per terminare l'impostazione dell'orologio.

5) Per modificare nuovamente l'ora, premere " " per 3 secondi e quindi ripetere le operazioni sopra descritte.

Nota: 1. Se l'orologio non è impostato, quando si accende il forno non funziona.
2. Con il forno collegato, è possibile premere " " direttamente per confermare e terminare l'impostazione dell'orologio.

2. Microonde

1) Premere " ", il LED Microwave " " lampeggia e viene visualizzato "750W".

2) Premere " " per confermare e avviare l'impostazione della potenza del microonde.

3) Premere " " o " " per selezionare il livello di potenza. Premere " " per confermare.

4) Premere " " o " " per impostare il tempo di cottura.

5) Premere " " per iniziare la cottura.

Nota: L'intervallo di tempo verrà modificato di un secondo alla volta, mentre pressioni prolungate accelereranno il flusso.

3. Grill

1) Premere " ", il LED Microwave " " lampeggia e viene visualizzato "750W".

2) Premere " " per selezionare la funzione Grill, il LED Grill " " lampeggerà.
Premere " " per confermare.

3) Premere " " o " " per impostare il tempo di cottura.

4) Premere " " per iniziare la cottura.

4. Cottura combinata

1) Premere " ", il LED Microwave " " lampeggia e viene visualizzato "750W".

2) Premere " " per selezionare la funzione Combi, il LED Combi " " lampeggerà.
Premere " " per confermare.

3) Premere " " o " " per selezionare il livello di potenza. Premere " " per confermare.

4) Premere " " o " " per impostare il tempo di cottura.

5) Premere " " per iniziare la cottura.

5. Scongelamento in base al tempo

1) Premere " ", il LED " " lampeggerà. Premere " " per confermare.

2) Premere " " o " " per impostare il tempo di scongelamento.

3) Premere " " per iniziare la cottura.

6. Scongelamento in base al peso

1) Premere " ", il LED " " lampeggerà.

2) Premere " " per scegliere lo scongelamento in base al peso, il LED " " lampeggerà.
Premere " " per confermare.

3) Premere " " o " " per scegliere il menu scongelamento, i LED Carne " ", Pesce " ", Verdura " " e Pane " " lampeggeranno. Premere " " per confermare.

4) Premere " " o " " per scegliere il peso di scongelamento.

5) Premere " " per iniziare la cottura.

7. Menu Auto

1) Premere " ", il LED Microwave " " lampeggia e viene visualizzato "750W".

2) Premere " " o " " per scegliere la funzione Menu Auto. Il LED " " lampeggerà.

3) Premere " " per confermare, il LED "A-01" lampeggerà.

4) Premere " " o " " per scegliere il Menu Auto da "A-01" a "A-05". Premere " " per confermare.

5) Premere " " o " " per scegliere il peso degli alimenti.

6) Premere " " per iniziare la cottura.

Menu n.	Descrizione del menu
A-01	Patate bollite
A-02	Ratatouille
A-03	Polpettone di carne
A-04	Mele al forno
A-05	Torta in tazza al cioccolato fondente

8. Jet Start

1) In modalità standby, premere "" per avviare la cottura al 100% di potenza; ad ogni pressione aggiuntiva il tempo di cottura aumenta di 30 secondi fino a 95 minuti.

2) In modalità di cottura, ogni pressione del tasto "" può aumentare il tempo di cottura di 30 secondi.

3) In modalità di cottura, premere "" per mettere in pausa la cottura, premere "" o "" per regolare il tempo di cottura, premere "" nuovamente per proseguire la cottura.

9. Sicurezza bambini

È possibile proteggere l'elettrodomestico per evitare che i bambini possano accenderlo accidentalmente o modificarne le impostazioni.

1) In modalità standby e cottura, premere "" e "" per 3 secondi: verrà emesso un segnale acustico, il blocco è attivato.

2) In modalità standby e cottura, premere "" e "" per 3 secondi per disattivare il blocco.

3) Se il blocco è attivato in modalità di cottura, premere "" una volta per mettere in pausa la cottura; premere "" due volte o tenerlo premuto per 3 secondi per annullare la cottura.

10. Apertura automatica dello sportello

1) In modalità standby, premere "", la luce del forno si accenderà e lo sportello si aprirà automaticamente.

2) In modalità cottura, premere "": lo sportello si aprirà automaticamente.

Nota: Dopo l'apertura dello sportello, il motore impiega un certo tempo per arrestarsi, circa 1 secondo.

Normale	
Il forno a microonde interferisce con la ricezione del segnale televisivo	Quando è in funzione, il forno a microonde può interferire con la ricezione dei segnali radio e televisivi. Il fenomeno è simile alle interferenze causate dai piccoli elettrodomestici (ad esempio frullatori, aspirapolvere, ventilatori elettrici). È normale.
La spia del forno è debole	Se la cottura a microonde avviene a bassa potenza, la spia del forno può diventare debole. È normale.
Accumulo di vapore sullo sportello, fuoriuscita di aria calda dagli sfiati	Durante la cottura, è possibile che dagli alimenti fuoriesca del vapore. La maggior parte fuoriesce dagli sfiati. Una parte può però accumularsi su una zona fresca, come lo sportello del forno. È normale.
Il forno si è avviato accidentalmente senza alimenti.	Non azionare l'elettrodomestico senza alimenti all'interno. È molto pericoloso.

Problema	Causa possibile	Soluzione
Il forno non si avvia.	(1) Il cavo di alimentazione non è collegato saldamente.	Staccare il cavo. Ricollegare il cavo dopo 10 secondi.
	(2) Il fusibile si brucia o interviene il salvavita.	Sostituire il fusibile o resettare il salvavita (riparato da un professionista della società elettrica)
	(3) Problema con la presa elettrica.	Provare la presa elettrica con altri elettrodomestici.
Il forno non si riscalda.	(4) Lo sportello non è chiuso correttamente.	Chiudere bene lo sportello.
Quando il forno a microonde è in funzione, il piatto girevole fa rumore	(5) Il supporto del rullo e il fondo del forno sono sporchi.	Per pulire le parti sporche facendo riferimento alla sezione “Manutenzione del microonde”.

Sull'elettrodomestico è riportato il simbolo di conformità alla Direttiva Europea 2012/19/CE in materia di smaltimento di rifiuti di apparecchiature elettriche ed elettroniche 2013 (RAEE). I rifiuti di apparecchiature elettriche ed elettroniche contengono sostanze inquinanti per l'ambiente e componenti basilari riutilizzabili. È fondamentale che i rifiuti di apparecchiature elettriche ed elettroniche siano sottoposti a trattamenti specifici per rimuovere e smaltire correttamente i materiali inquinanti e recuperare tutti i materiali riciclabili. Osservando alcune regole basilari, tutti possono contribuire a evitare danni ambientali causati dai rifiuti

di apparecchiature elettriche ed elettroniche:

- I rifiuti di apparecchiature elettriche ed elettroniche non devono essere gestiti come rifiuti domestici;
- I rifiuti di apparecchiature elettriche ed elettroniche devono essere conferiti in aree di raccolta dedicate gestite a livello municipale o da una società registrata.

In molti paesi potrebbe essere disponibile il prelievo a domicilio per i rifiuti di apparecchiature elettriche ed elettroniche di grandi dimensioni.

Quando si acquista un nuovo elettrodomestico, quello vecchio può essere restituito al rivenditore che è tenuto ad accettarlo gratuitamente, purché sia di tipo equivalente e abbia le stesse funzioni di quello acquistato.

Dati sul basso consumo energetico secondo il regolamento (UE) 2023/826 della Commissione.

Condizione	**Consumo energetico**	**Tempo dopo il quale l'apparecchio raggiunge automaticamente la condizione**
Modalità standby con visualizzazione delle informazioni o dello stato	0,8 W	20 minuti

Cod: 38900840-4