LIVARNO home

PDF ONLINE
www.lidl-service.com

# LED-SOLAR-KUGELLEUCHTEN/LED SOLAR BALL LIGHTS/LAMPES SOLAIRES SPHÉRIQUES À LED

(DE) (AT) (CH)
**LED-SOLAR-KUGELLEUCHTEN**
Montage-, Bedienungs- und Sicherheitshinweise

(GB) (IE)
**LED SOLAR BALL LIGHTS**
Assembly, operating and safety instructions

(FR) (BE)
**LAMPES SOLAIRES SPHÉRIQUES À LED**
Instructions de montage, d'utilisation et consignes de sécurité

(NL) (BE)
**LED-SOLAR-BOLLAMPEN**
Montage-, bedienings- en veiligheidsinstructies

(PL)
**LAMPY SOLARNE LED W KSZTAŁCIE KULI**
Wskazówki dotyczące obsługi i bezpieczeństwa

(CZ)
**SOLÁRNÍ LED KULOVÁ SVÍTIDLA**
Pokyny k montáži, obsluze a bezpečnostni pokyny

(SK)
**LED SOLÁRNE GUĽOVÉ SVIETIDLÁ**
Pokyny pre obsluhu a bezpečnostné pokyny

(ES)
**LÁMPARAS ESFÉRICAS SOLARES DE LEDES**
Instrucciones de montaje, de uso y de seguridad

(DK)
**LED SOLCELLE KUGLELAMPER**
Monterings-, betjenings- og sikkerhedshenvisninger

(IT)
**LEDLAMPADA LED A ENERGIA SOLARE**
Istruzioni di montaggio, d'uso e di sicurezza

(HU)
**LED SZOLÁR GÖMBLÁMPÁK**
Szerelési, használati és biztonsági tudnivalók

IAN 446741_2307

(DE) (FR) (NL) (BE) (PL) (SK)

**HG11032A**

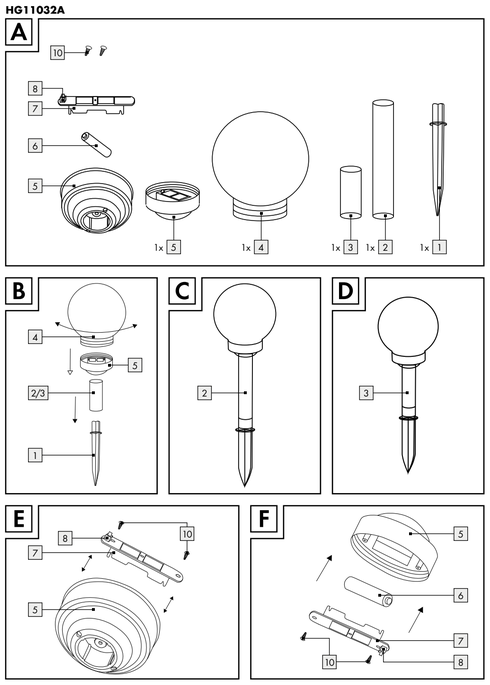


**HG11032B**

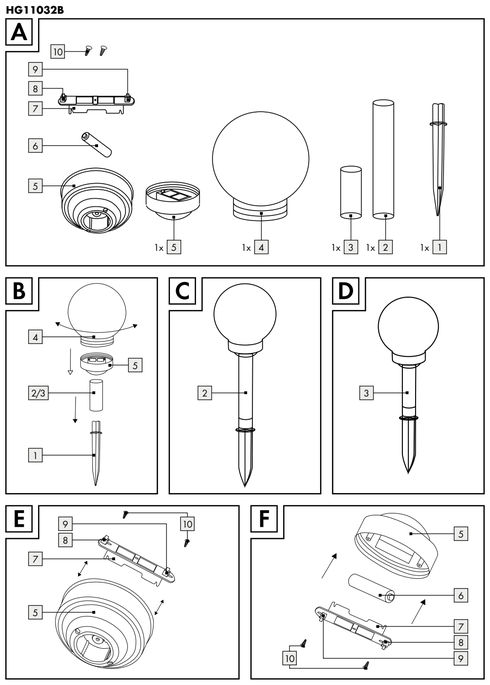


| Legende der verwendeten Piktogramme | | | |
|---|---|---|---|
| ⎓ | Gleichstrom/-spannung | IP44 | Spritzwassergeschützt (IP44) |
| V | Volt | CE | Das CE-Zeichen bestätigt die Konformität mit den für das Produkt zutreffenden EU-Richtlinien. |
| | Leuchtdauer ca. 6 – 8 Stunden | | Sicherheitshinweise Handlungsanweisungen |

## LED-Solar-Kugelleuchten

## Einleitung

Wir beglückwünschen Sie zum Kauf Ihres neuen Produkts. Sie haben sich damit für ein hochwertiges Produkt entschieden. Die Bedienungsanleitung ist Teil dieses Produkts. Sie enthält wichtige Hinweise für Sicherheit, Gebrauch und Entsorgung. Machen Sie sich vor der Benutzung des Produkts mit allen Bedien- und Sicherheitshinweisen vertraut. Benutzen Sie das Produkt nur wie beschrieben und für die angegebenen Einsatzbereiche. Händigen Sie alle Unterlagen bei Weitergabe des Produkts an Dritte mit aus.

### Bestimmungsgemäße Verwendung

Das Produkt dient zur dekorativen Beleuchtung im Außenbereich. Das Produkt ist nicht für den gewerblichen Einsatz und nur für die angegebenen Einsatzbereiche bestimmt.

Das eingebaute Solarmodul des Produkts wandelt bei Sonneneinstrahlung das Licht in elektrische Energie um und speichert diese im Akku 6. Das Produkt wird bei beginnender Dunkelheit eingeschaltet.
Die LED ist ein sehr langlebiges und energiesparendes Leuchtmittel.
Die Leuchtdauer ist von der Sonneneinstrahlung, dem Einfallswinkel des Lichts auf das Solarmodul 5 und der Temperatur (wegen der Temperaturabhängigkeit der Akkukapazität) abhängig. Ideal ist ein senkrechter Lichteinfallwinkel bei Temperaturen über dem Gefrierpunkt.

Der Akku 6 erreicht erst nach mehreren Lade- und Entladezyklen seine maximale Kapazität.

### Teilebeschreibung

1 Erdspieß
2 Langes Distanzrohr
3 Kurzes Distanzrohr
4 Kugel
5 Solarmodul
6 Akku
7 Solarzelle
8 Ein-/Aus-Schalter
9 Farbwahltaste (nur HG11032B)
10 Schraube

### Lieferumfang

Kontrollieren Sie unmittelbar nach dem Auspacken immer den Lieferumfang auf Vollständigkeit sowie den einwandfreien Zustand des Produkts.

1 Erdspieß 1
1 langes Distanzrohr
1 kurzes Distanzrohr
1 Kugel 4
1 Solarmodul inkl. LED und Akku
1 Montageanleitung

### Technische Daten

| | |
|---|---|
| Akku: | 1 x Ni-MH-Akku/AAA/ 1,2 V⎓/300 mAh |
| LED: | 1 x LED (nicht austauschbar) |
| Nennleistung: | 0,02 W |
| Schutzart: | IP44 (spritzwassergeschützt) |

## Sicherheitshinweise

MACHEN SIE SICH VOR DER ERSTEN BENUTZUNG DES PRODUKTS MIT ALLEN BEDIEN- UND SICHERHEITSHINWEISEN VERTRAUT! HÄNDIGEN SIE ALLE UNTERLAGEN BEI WEITERGABE DES PRODUKTS AN DRITTE EBENFALLS MIT AUS!

- **WARNUNG! LEBENS- UND UNFALLGEFAHREN FÜR KLEINKINDER UND KINDER!**
- Akkus gehören nicht in Kinderhände. Lassen Sie Akkus nicht offen herumliegen. Es besteht die Gefahr, dass diese von Kindern oder Haustieren verschluckt werden. Suchen Sie im Falle eines Verschluckens sofort einen Arzt auf.
- Kinder oder Personen, denen es an Wissen oder Erfahrung im Umgang mit dem Produkt mangelt oder die in ihren körperlichen, sensorischen oder geistigen Fähigkeiten eingeschränkt sind, dürfen das Produkt nicht ohne Aufsicht oder Anleitung durch eine für ihre Sicherheit verantwortliche Person benutzen. Kinder müssen beaufsichtigt werden, damit sie nicht mit dem Produkt spielen.
- Lassen Sie Kinder niemals unbeaufsichtigt mit dem Verpackungsmaterial. Es besteht Erstickungsgefahr durch Verpackungsmaterial. Kinder unterschätzen häufig die Gefahren. Halten Sie Kinder stets vom Produkt fern.
- Dieses Produkt ist kein Spielzeug, es gehört nicht in Kinderhände. Kinder können die Gefahren, die im Umgang mit elektrischen Produkten entstehen, nicht erkennen.
- Verwenden Sie das Produkt nicht, wenn Sie irgendwelche Beschädigungen feststellen.
- Die LED ist nicht austauschbar.
- Sollte die LED am Ende ihrer Lebensdauer ausfallen, muss das ganze Produkt ersetzt werden.
- **GEFAHR EXPLOSIONSGEFAHR!** Verwenden Sie das Produkt nicht in explosionsgefährdeter Umgebung, in der sich brennbare Dämpfe, Gase oder Stäube befinden.

### Produktspezifische Sicherheitshinweise

- Setzen Sie das Produkt keinen starken Vibrationen oder starken mechanischen Beanspruchungen aus.
- Achten Sie darauf, dass das Solarmodul 5 nicht verschmutzt oder im Winter durch Schnee und Eis bedeckt ist. Dies verringert die Leistungsfähigkeit des Solarmoduls 5.
- Kalte Temperaturen haben negativen Einfluss auf die Akku-Betriebsdauer. Wenn Sie das Produkt längere Zeit nicht benötigen, z. B. im Winter, so sollte es gereinigt und in einem trockenen, warmen Raum aufbewahrt werden.
- Wenden Sie sich bei Beschädigungen, Reparaturen oder anderen Problemen an dem Produkt an eine Elektrofachkraft. Die LED ist nicht austauschbar.
- **GEFAHR EXPLOSIONSGEFAHR!** Verwenden Sie nur Akkus des empfohlenen Typs. Andere Akkus/Batterien könnten während des Aufladens explodieren.
- **GEFAHR VERLETZUNGSGEFAHR!** Stellen Sie sicher, dass, wenn das Produkt entfernt wird, auch die Bodenplatte und der Erdspieß mit entfernt werden, damit diese keine Gefahr darstellen (z. B. Stolpern).
- **GEFAHR BRANDGEFAHR!** Das Produkt darf nicht eingeschaltet werden, während es in der Verpackung ist.

### Sicherheitshinweise für Batterien/Akkus

- **LEBENSGEFAHR!** Halten Sie Batterien/Akkus außer Reichweite von Kindern. Suchen Sie im Falle eines Verschluckens sofort einen Arzt auf!
- Verschlucken kann zu Verbrennungen, Perforation von Weichgewebe und Tod führen. Schwere Verbrennungen können innerhalb von 2 Stunden nach dem Verschlucken auftreten.



- **EXPLOSIONSGEFAHR!** Laden Sie nicht aufladbare Batterien niemals wieder auf. Schließen Sie Batterien/Akkus nicht kurz und/oder öffnen Sie diese nicht. Überhitzung, Brandgefahr oder Platzen können die Folge sein.
- Werfen Sie Batterien/Akkus niemals in Feuer oder Wasser.
- Setzen Sie Batterien/Akkus keiner mechanischen Belastung aus.

**Risiko des Auslaufens von Batterien/Akkus**
- Vermeiden Sie extreme Bedingungen und Temperaturen, die auf Batterien/Akkus einwirken können, z. B. auf Heizkörpern/direkte Sonneneinstrahlung.
- Wenn Batterien/Akkus ausgelaufen sind, vermeiden Sie den Kontakt von Haut, Augen und Schleimhäuten mit den Chemikalien! Spülen Sie die betroffenen Stellen sofort mit klarem Wasser und suchen Sie einen Arzt auf!
- **SCHUTZHANDSCHUHE TRAGEN!** Ausgelaufene oder beschädigte Batterien/Akkus können bei Berührung mit der Haut Verätzungen verursachen. Tragen Sie deshalb in diesem Fall geeignete Schutzhandschuhe.
- Im Falle eines Auslaufens der Batterien/Akkus entfernen Sie diese sofort aus dem Produkt, um Beschädigungen zu vermeiden.
- Verwenden Sie nur Batterien/Akkus des gleichen Typs. Mischen Sie nicht alte Batterien/Akkus mit neuen!
- Entfernen Sie die Batterien/Akkus, wenn das Produkt längere Zeit nicht verwendet wird.

**Risiko der Beschädigung des Produkts**
- Verwenden Sie ausschließlich den angegebenen Batterietyp/Akkutyp!
- Setzen Sie Batterien/Akkus gemäß der Polaritätskennzeichnung (+) und (-) an Batterie/Akku und des Produkts ein.
- Reinigen Sie Kontakte an Batterie/Akku und im Batteriefach vor dem Einlegen mit einem trockenen, fusselfreien Tuch oder Wattestäbchen!
- Entfernen Sie erschöpfte Batterien/Akkus umgehend aus dem Produkt.

## Inbetriebnahme

### Produkt montieren

- Nehmen Sie die einzelnen Teile aus der Verpackung und montieren Sie das Produkt gemäß Abbildung B. Sie haben hier zwei Auswahlmöglichkeiten: mittels des Distanzrohres 2 kommt das Produkt auf eine Höhe von ca. 44 cm (siehe Abb. C), mittels des Distanzrohres 3 auf eine Höhe von ca. 34 cm (siehe Abb. D).
- Stecken Sie das ausgewählte Distanzrohr 2 bzw. 3 in die vorgesehene Aussparung des Solarmoduls 5 (siehe Abb. B).
- Stecken Sie anschließend den Erdspieß 1 in die Unterseite des Distanzrohres 2 bzw. 3 (siehe Abb. C – D).
- Verwenden Sie das Produkt nur mit dem mitgelieferten Erdspieß 1.
- Stecken Sie das montierte Produkt so weit in den Boden (Rasen, Blumenbeet), dass es stabil steht. Da das Produkt auf Sonnenenergie angewiesen ist, müssen Sie vor dem Aufstellen folgende Punkte bedenken und beachten:
1. Wählen Sie einen Platz, an dem das Solarmodul 5 tagsüber direkter Sonnenbestrahlung ausgesetzt ist.
2. Positionieren Sie das Produkt so, dass das Solarmodul 5 nicht bedeckt oder beschattet wird (Bäume, Dachfirst etc.).
3. Stellen Sie sicher, dass das Solarmodul 5 nicht von einer anderen Lichtquelle, wie z. B. Hof- oder Straßenbeleuchtung, beeinflusst wird, da sich das Produkt sonst in der Dämmerung nicht einschaltet. Bedenken Sie, dass viele Lichtquellen erst mitten in der Nacht zeit- und bewegungsabhängig einschalten.

### Produkt vor der Erstinbetriebnahme vorbereiten

**Hinweis:** Das Produkt verfügt über einen Dämmerungssensor und einen Ein-/Aus-Schalter 8. Die Leuchtdauer beträgt bei voller Aufladung ca. 6 bis 8 Stunden.
- Drehen Sie die Kugel 4 gegen den Uhrzeigersinn von dem Solarmodul 5 ab. Schieben Sie vor der Erstinbetriebnahme den Ein-/Aus-Schalter 8 auf Position ON.
- Drehen Sie die Kugel 4 im Uhrzeigersinn auf Anschlag wieder auf dem Solarmodul 5 fest und stellen Sie das Produkt in die Sonne.

### Produkt ein-/ausschalten

- Schieben Sie den Ein-/Aus-Schalter 8 auf Position ON. Bei Einbruch der Dunkelheit schaltet sich das Produkt automatisch ein. Bei einsetzender Helligkeit schaltet sich das Produkt automatisch aus.
- Schieben Sie den Ein-/Aus-Schalter 8 auf Position OFF. Das Produkt ist dauerhaft ausgeschaltet.

### Farbwechselfunktion ein-/ausschalten (nur HG11032B)

- Vergewissern Sie sich, dass sich der Ein-/Aus-Schalter 8 in der Position EIN befindet.
- Drücken Sie die Farbwechseltaste 9, um die Farbwechselfunktion zu starten. Die LED beginnt die Farbe zu wechseln.
- Drücken Sie die Farbwechseltaste 9 erneut, um die Farbwechselfunktion zu beenden.

### Akku wechseln

**Hinweis:** Der Akku 6 ist für einen langen Betrieb ausgelegt. Es kann jedoch bei einer langen Nutzungsdauer erforderlich sein, den Akku zu wechseln. Akkus unterliegen einem natürlichen Verschleiß und die Leistung kann nachlassen. Um eine optimale Leistung zu erzielen, sollten die Akkus alle 12 Monate ausgetauscht werden.
Wechseln Sie den Akku gemäß den Abbildungen E – F.
- Schrauben Sie die Kugel 4 entgegen dem Uhrzeigersinn ab.
- Schieben Sie den Ein-/Aus-Schalter 8 des Solarmoduls 5 auf Position OFF.
- Lösen Sie die Schraube 10 mithilfe eines geeigneten Kreuzschlitzschraubendrehers und entfernen Sie die Solarzelle 7 vom Rest des Moduls (siehe Abb. E).
- Entnehmen Sie den Akku 6 und ersetzen Sie ihn durch einen neuen, geladenen Akku desselben Typs (siehe „Technische Daten"). Achten Sie beim Einlegen des Akkus auf die richtige Polarität (+/-) (siehe Abb. F).
- Setzen Sie anschließend die Solarzelle 7 wieder auf und fixieren Sie dieses mit der Schraube 10 im Uhrzeigersinn (siehe Abb. F).
- Stecken Sie das Solarmodul 5 wieder auf das Distanzrohr 2 bzw. 3.
- Schieben Sie den Ein-/Aus-Schalter 8 wieder auf Position ON.
- Drehen Sie die Kugel 4 im Uhrzeigersinn auf das Solarmodul 5 bis zum Anschlag wieder fest.

## Fehlerbehebung

**Hinweis:** Das Produkt enthält empfindliche, elektronische Bauteile. Daher ist es möglich, dass es durch Funkübertragungsgeräte in unmittelbarer Nähe gestört wird. Dies können z. B. Mobiltelefone, Funksprechgeräte, CB-Funkgeräte, Funkfernsteuerungen/andere Fernbedienungen und Mikrowellengeräte sein. Falls Sie Störungen in der Funktion feststellen, entfernen Sie solche Störquellen aus der Umgebung des Produkts.

**Hinweis:** Elektrostatische Entladungen können zu Funktionsstörungen führen. Entfernen Sie bei solchen Funktionsstörungen kurzzeitig die Akkus und setzen Sie diese erneut ein.

**Hinweis:** Die Leistung des Akkus ist wetterbedingt im Sommer höher als im Winter.

| Fehler | Ursache | Lösung |
|---|---|---|
| LED leuchtet nicht | Umgebung ist zu hell bzw. Licht anderer Lichtquellen fällt auf das Produkt | Wechseln Sie den Standort (in Entfernung zu z. B. Hof- und Straßenbeleuchtung) |
| LED leuchtet nur schwach | Akku ist nicht vollständig geladen oder defekt | Laden Sie den Akku in einem Ladegerät auf bzw. ersetzen Sie ihn durch einen neuen Akku (siehe „Akku-Wechsel") |
| LED leuchtet nicht | LED ist defekt | Die LED kann nicht ausgetauscht werden. Entsorgen Sie das Produkt fachgerecht (siehe „Entsorgung") |

## Wartung/Reinigung

**Hinweis:** Die LED ist nicht austauschbar. Das Produkt ist wartungsfrei.
- Verwenden Sie keinesfalls ätzende Reinigungsmittel.
- Reinigen Sie das Produkt regelmäßig mit einem trockenen, fusselfreien Tuch. Verwenden Sie bei stärkeren Verschmutzungen ein leicht angefeuchtetes Tuch.
- Tauschen Sie die Akkus aus, wenn die Leuchtdauer trotz guter Sonneneinstrahlung nach einiger Zeit merklich nachlässt (siehe Kapitel „Akku wechseln"). Benutzen Sie nur Akkus der richtigen Größe und des empfohlenen Typs (siehe Kapitel „Technische Daten").

## Entsorgung

Die Verpackung besteht aus umweltfreundlichen Materialien, die Sie über die örtlichen Recyclingstellen entsorgen können.

Beachten Sie die Kennzeichnung der Verpackungsmaterialien bei der Abfalltrennung, diese sind gekennzeichnet mit Abkürzungen (a) und Nummern (b) mit folgender Bedeutung: 1 – 7: Kunststoffe/20 – 22: Papier und Pappe/80 – 98: Verbundstoffe.

Möglichkeiten zur Entsorgung des ausgedienten Produkts erfahren Sie bei Ihrer Gemeinde- oder Stadtverwaltung.

Das Symbol der durchgestrichenen Mülltonne bedeutet, dass dieses Gerät am Ende der Nutzungszeit nicht über den Haushaltsmüll entsorgt werden darf. Das Gerät ist bei eingerichteten Sammelstellen, Wertstoffhöfen oder Entsorgungsbetrieben abzugeben. Zudem sind Vertreiber von Elektro- und Elektronikgeräten sowie Vertreiber von Lebensmitteln zur Rücknahme verpflichtet. LIDL bietet Ihnen Rückgabemöglichkeiten direkt in den Filialen und Märkten an. Rückgabe und Entsorgung sind für Sie kostenfrei. Beim Kauf eines Neugerätes haben Sie das Recht, ein entsprechendes Altgerät unentgeltlich zurückzugeben. Zusätzlich haben Sie die Möglichkeit, unabhängig vom Kauf eines Neugerätes, unentgeltlich (bis zu drei) Altgeräte abzugeben, die in keiner Abmessung größer als 25 cm sind. Bitte löschen Sie vor der Rückgabe alle personenbezogenen Daten. Bitte entnehmen Sie vor der Rückgabe Batterien oder Akkumulatoren, die nicht vom Altgerät umschlossen sind, sowie Lampen, die zerstörungsfrei entnommen werden können und führen diese einer separaten Sammlung zu.

Das Produkt inkl. Zubehör und die Verpackungsmaterialien sind recyclebar und unterliegen einer erweiterten Herstellerverantwortung. Entsorgen Sie diese getrennt, den abgebildeten Info-tri (Sortierinformation) folgend, für eine bessere Abfallbehandlung. Das Triman-Logo gilt nur für Frankreich.

**Umweltschäden durch falsche Entsorgung der Batterien/Akkus!**

Das Symbol der durchgestrichenen Mülltonne auf Batterien oder Akkus bedeutet, dass Sie Batterien und Akkus nicht im Hausmüll entsorgen dürfen.

Entnehmen Sie die Batterien/den Akku-Pack aus dem Produkt vor der Entsorgung.

Diese können giftige Schwermetalle enthalten und unterliegen der Sondermüllbehandlung.
Die chemischen Symbole der Schwermetalle sind wie folgt: Cd = Cadmium, Hg = Quecksilber, Pb = Blei.

Sie sind gesetzlich verpflichtet, alte Batterien und Akkus nach Gebrauch zurückzugeben. Geben Sie deshalb verbrauchte Batterien und Akkus kostenfrei im Handelsgeschäft z. B. in Ihrer LIDL Filiale oder bei einer kommunalen Sammelstelle ab.

Batterien und Akkus können Stoffe enthalten, die schädlich für die menschliche Gesundheit und Umwelt sind. Nur bei einer getrennten Sammlung und Verwertung von alten Batterien und Akkus können die negativen Auswirkungen vermieden werden.

Seien Sie besonders vorsichtig beim Umgang mit lithiumhaltigen Batterien und Akkus, da bei unsachgemäßer Verwendung eine erhöhte Brandgefahr besteht. Kleben Sie dazu die Pole ab, um einen äußeren Kurzschluss zu vermeiden.

Nutzen Sie Batterien mit langer Lebensdauer oder Akkus, um die Entstehung von Abfällen aus Alt-Batterien zu verringern. Beachten Sie die Anweisungen zum Lagern, und vermeiden Sie das vollständige Ent- und Aufladen des Akkus, um die Lebensdauer zu verlängern.

Darüber hinaus sollten Sie Batterien oder Elektro- und Elektronikgeräte mit Batterien oder Akkus nicht im öffentlichen Raum zurücklassen, um eine Vermüllung zu vermeiden. Prüfen Sie Möglichkeiten, Batterien einer Wiederverwendung zuzuführen, anstatt diese zu entsorgen, beispielsweise durch Instandsetzung der Batterie.

## Garantie

Das Produkt wurde nach strengen Qualitätsrichtlinien hergestellt und vor der Auslieferung sorgfältig geprüft. Im Falle von Material- oder Herstellungsfehlern haben Sie gegenüber dem Verkäufer des Produkts gesetzliche Rechte. Ihre gesetzlichen Rechte werden in keiner Weise durch unsere unten aufgeführte Garantie eingeschränkt.

Die Garantie für dieses Produkt beträgt 3 Jahre ab Kaufdatum. Die Garantiezeit beginnt mit dem Kaufdatum. Bewahren Sie den Originalkaufbeleg an einem sicheren Ort auf, da dieses Dokument als Nachweis des Kaufs erforderlich ist.

Alle Schäden oder Mängel, die bereits zum Zeitpunkt des Kaufs vorhanden sind, müssen unverzüglich nach dem Auspacken des Produkts gemeldet werden.

Sollte das Produkt innerhalb von 3 Jahren ab Kaufdatum einen Material- oder Herstellungsfehler aufweisen, werden wir es – nach unserer Wahl – kostenlos für Sie reparieren oder ersetzen. Die Garantiezeit verlängert sich durch einen stattgegebenen Gewährleistungsanspruch nicht. Dies gilt auch für ersetzte und reparierte Teile.

Diese Garantie erlischt, wenn das Produkt beschädigt oder unsachgemäß verwendet oder gewartet wurde.

Die Garantie deckt Material- und Herstellungsfehler ab. Diese Garantie erstreckt sich weder auf Produktteile, die normalem Verschleiß unterliegen, und somit als Verschleißteile gelten (z. B. Batterien, Schläuche, Farbpatronen), noch auf Schäden an zerbrechlichen Teilen, z. B. Schalter oder Teile aus Glas.

Bei diesem Produkt gilt die Garantiezeit auch für den Akku.

### Abwicklung im Garantiefall

Um eine schnelle Bearbeitung Ihres Anliegens zu gewährleisten, folgen Sie bitte den folgenden Hinweisen:

Bitte halten Sie für alle Anfragen den Kassenbon und die Artikelnummer (IAN 446741_2307) als Nachweis für den Kauf bereit.
Die Artikelnummer entnehmen Sie bitte dem Typenschild, einer Gravur, auf dem Titelblatt Ihrer Bedienungsanleitung (unten links) oder als Aufkleber auf der Rück- oder Unterseite des Produkts.

Sollten Funktionsfehler oder sonstige Mängel auftreten, kontaktieren Sie zunächst die nachfolgend benannte Serviceabteilung telefonisch oder per E-Mail.
Ein als defekt erfasstes Produkt können Sie dann unter Beifügung des Kaufbelegs (Kassenbon) und der Angabe, worin der Mangel besteht und wann er aufgetreten ist, für Sie portofrei an die Ihnen mitgeteilte Service-Anschrift übersenden.

### Service

(DE) **Service Deutschland**
Tel.: 0800 5435 111
E-Mail: owim@lidl.de

(AT) **Service Österreich**
Tel.: 0800 292726
E-Mail: owim@lidl.at

(CH) **Service Schweiz**
Tel.: 0800562153
E-Mail: owim@lidl.ch

CE IP44



| List of pictograms used | | | |
|---|---|---|---|
| ⎓ | Direct current/voltage | IP44 | Splashproof (IP44) |
| V | Volt | CE | CE mark indicates conformity with relevant EU directives applicable for this product. |
| | Illumination time approx. 6 – 8 hours | | Safety information Instructions for use |

## LED Solar Ball Lights

## Introduction

We congratulate you on the purchase of your new product. You have chosen a high quality product. The instructions for use are part of the product. They contain important information concerning safety, use and disposal. Before using the product, please familiarise yourself with all of the safety information and instructions for use. Only use the product as described and for the specified applications. If you pass the product on to anyone else, please ensure that you also pass on all the documentation with it.

### Intended use

The product is intended as an outdoor accent light. The product is not intended for commercial use or for use in other applications.

The solar module built into this product converts sunlight into electricity and stores it in the rechargeable battery 6.
The product switches on at dusk.
The LED is a very long-life and energy-saving light source.
The light duration depends on the amount of sunlight, the angle at which light hits the solar module 5, and the temperature (the rechargeable battery capacity varies by temperature). A vertical angle of light at temperatures above the freezing point is ideal.
The rechargeable battery 6 does not achieve maximum capacity until after several charge and discharge cycles.

### Parts description

1 Ground spike
2 Long spacer tube
3 Short spacer tube
4 Sphere
5 Solar module
6 Rechargeable battery
7 Solar cell
8 On/Off switch
9 Color switch (for HG11032B)
10 Screw

### Scope of delivery

Immediately after unpacking, verify the parts are complete and the product is in proper condition.

1 ground spike 1
1 long spacer tube
1 short spacer tube
1 sphere 4
1 solar module incl. LED and rechargeable battery
1 Installation instructions

### Technical data

| | |
|---|---|
| Rechargeable battery: | 1 x rechargeable Ni-MH battery/AAA/ 1.2 V⎓/300 mAh |
| LED: | 1 x LED (not replaceable) |
| Rated power: | 0.02 W |
| Degree of protection: | IP44 (splash-proof) |

## Safety instructions

BEFORE USING THE PRODUCT, PLEASE FAMILIARISE YOURSELF WITH ALL OF THE SAFETY INSTRUCTIONS AND INSTRUCTIONS FOR USE! WHEN PASSING THIS PRODUCT ON TO OTHERS, PLEASE ALSO INCLUDE ALL THE DOCUMENTS!

- **WARNING! RISK OF ACCIDENT AND DANGER TO LIFE FOR INFANTS AND CHILDREN!**
- Keep rechargeable batteries away from children. Do not leave the rechargeable batteries lying around. There is a danger that these will be swallowed by children or pets. If they are accidentally swallowed seek immediate medical attention.
- Children or persons lacking knowledge or experience in handling the product or have limited physical, sensory or mental abilities, must not use the product without supervision or instruction by a person responsible for their safety. Children must be supervised at all times to prevent them from playing with the product.
- Never leave children unsupervised with the packaging material. The packaging material poses a suffocation hazard. Children frequently underestimate the dangers. Please always keep the product out of the reach of children.
- This product is not a toy and should be kept out of the reach of children. Children are not aware of the dangers associated with handling electrical products.
- Do not use the product if you detect any type of damage.
- The LED is not replaceable.
- If the LED fails at the end of its life, the entire product must be replaced.
- **DANGER - EXPLOSION HAZARD!** Do not use the product in explosive environments containing flammable vapours, gasses or dusts.

### Product-specific safety instructions

- Do not expose the product to strong vibration or high mechanical loads.
- Make sure the solar module 5 is free of dirt and free of snow and ice in winter. Otherwise the performance of the solar module 5 will be diminished.
- Cold temperatures negatively impact the rechargeable battery operating time. Clean and store the product in a dry, warm location during extended periods of non-use, e.g. in winter.
- In the event of damage, repairs or other problems with the product, please contact an electrician. The LED cannot be replaced.
- **DANGER - EXPLOSION HAZARD!** Use only rechargeable batteries of the recommended type. Other rechargeable or single-use batteries could explode during charging.
- **DANGER - RISK OF INJURY!** When removing the product, be sure to also remove the base and ground spike to prevent hazards (e.g. tripping).
- **DANGER - FIRE HAZARD!** Never switch the product on inside the packaging.

### Safety instructions for batteries/rechargeable batteries

- **DANGER TO LIFE!** Keep batteries/rechargeable batteries out of reach of children. If accidentally swallowed seek immediate medical attention.
- Swallowing may lead to burns, perforation of soft tissue, and death. Severe burns can occur within 2 hours of ingestion.
- **DANGER OF EXPLOSION!** Never recharge non-rechargeable batteries. Do not short-circuit batteries/rechargeable batteries and/or open them. Overheating, fire or bursting can be the result.
- Never throw batteries/rechargeable batteries into fire or water.
- Do not exert mechanical loads to batteries/rechargeable batteries.

**Risk of leakage of batteries/rechargeable batteries**
- Avoid extreme environmental conditions and temperatures, which could affect batteries/rechargeable batteries, e.g. radiators/direct sunlight.
- If batteries/rechargeable batteries have leaked, avoid contact with skin, eyes and mucous membranes with the chemicals! Flush immediately the affected areas with fresh water and seek medical attention!
- **WEAR PROTECTIVE GLOVES!** Leaked or damaged batteries/rechargeable batteries can cause burns on contact with the skin. Wear suitable protective gloves at all times if such an event occurs.
- In the event of a leakage of batteries/rechargeable batteries, immediately remove them from the product to prevent damage.
- Only use the same type of batteries/rechargeable batteries. Do not mix used and new batteries/rechargeable batteries.
- Remove batteries/rechargeable batteries if the product will not be used for a longer period.

**Risk of damage of the product**
- Only use the specified type of battery/rechargeable battery!
- Insert batteries/rechargeable batteries according to polarity marks (+) and (-) on the battery/rechargeable battery and the product.
- Use a dry lint-free cloth or cotton swab to clean the contacts on the battery/rechargeable battery and in the battery compartment before inserting!
- Remove exhausted batteries/rechargeable batteries from the product immediately.

## Initial use

### Mounting the product

- Remove the individual parts from the packaging and assemble the product as shown in Figure B. There are two options: the spacer tube 2 will make the product approx. 44 cm tall (see Fig. C), the spacer tube 3 will make it approx. 34 cm tall (see Fig. D).
- Insert the selected spacer tube 3 or 2 into the designated opening on the solar module 5 (see Fig. B).
- Then insert the ground spike 1 into the bottom of the spacer tube 3 or 2 (see Fig. C – D).

### Installing the product

**Note:** The product can be installed without a power source.
- Only use the product with the included ground spike 1.
- Push the assembled product far enough into the ground (lawn, flower bed) so it is stable. Since the product relies on sunlight, consider and observe the following points prior to installation.
1. Select a location where the solar module 5 is exposed to direct sunlight during the day.
2. Position the product so the solar module 5 is not covered or in the shade (trees, roof ridge, etc.).
3. Be sure the solar module 5 is not impacted by another light source, e.g. yard or street lighting, as this will prevent the product from switching on at dusk. Remember many light sources will only switch on due to the time or movement during the night.

### Preparing the product prior to initial use

**Note:** The product features a twilight sensor and an On/Off switch 8. When fully charged the product on time is approx. 6 to 8 hours.
- Unscrew the sphere 4 from the solar module 5 counter-clockwise. Slide the On/Off switch 8 to the ON position before using it for the first time.
- Screw the sphere 4 clockwise all the way into the solar module 5 and place the product in the sun.

### Switching the product on/off

- Slide the On/Off switch 8 to the ON position. The product will automatically switch on at dusk. At dawn the product will automatically switch off.
- Slide the On/Off switch 8 to the OFF position. The product is permanently switched off.

### Switching the colour change function on/off (for HG11032B)

- Make sure the On/Off switch 8 is at the ON position.
- Press the color switch 9 to start colour change function. LED color will change automatically.
- Press the color switch 9 again to stop the color change function.

### Replacing the rechargeable battery

**Note:** The rechargeable battery 6 is designed for prolonged operation. However, it may need to be replaced after being used for a long time. Rechargeable batteries are subject to natural wear and the output may decrease. For optimal performance the batteries should be replaced every 12 months.
Replace the rechargeable battery as shown in figures E – F.
- Unscrew the sphere 4 counter-clockwise.
- Slide the On/Off switch 8 on the solar module 5 to the OFF position.
- Loosen the screw 10 using a suitable cross-tip screwdriver and remove the solar cell from the remainder of the module (see Fig. E).
- Remove the rechargeable battery 6 and replace with a new, charged rechargeable battery of the same type (see „Technical data"). Please note the polarity (+/-) when inserting the rechargeable battery (see Fig. F).
- Then reattach the solar cell 7 and secure clockwise using the screw 10 (see Fig. F).
- Reattach the solar module 5 to the spacer tube 3 or 2.
- Slide the On/Off switch 8 to the ON position again.
- Screw the sphere 4 all the way into the solar module 5, turning clockwise.

## Troubleshooting

**Note:** The product contains sensitive electronic components. Radio transmitting equipment in the immediate vicinity may therefore cause interference. These could be e.g. mobile phones, two-way radios, CB radios, radio/other remote controls and microwaves. If you notice the product is malfunctioning, remove any sources of interference from the area around the product.

**Notice:** Electrostatic discharge can lead to malfunctions. In the event of such malfunctions, briefly remove and reinsert the rechargeable batteries.

**Note:** The performance of the rechargeable battery is better in summer than in winter due to the weather.

| Error | Cause | Solution |
|---|---|---|
| LED doesn't light up | Surroundings are too bright or light from other light sources is hitting the product | Change the location (away from e.g. yard or street lighting) |
| Weak LED light | Rechargeable battery not fully charged or defective | Charge the rechargeable battery with a charger or replace with a new rechargeable battery (see "Replacing the battery") |
| LED doesn't light up | LED defective | The LED cannot be replaced. Dispose of the product properly (see "Disposal") |

## Maintenance/Cleaning

**Note:** The LED cannot be replaced. The product is maintenance-free.
- Never use caustic cleaners.
- Regularly clean the product with a dry, lint-free cloth. Use a slightly moist cloth to remove any stubborn dirt.
- Replace the rechargeable batteries if the operating time decreases noticeably after some time despite good sun exposure (see chapter "Replacing the rechargeable battery"). Only use the correct size and recommended type of rechargeable batteries (see section „Technical data").

## Disposal

The packaging is made entirely of recyclable materials, which you may dispose of at local recycling facilities.

Observe the marking of the packaging materials for waste separation, which are marked with abbreviations (a) and numbers (b) following meaning: 1 – 7: plastics/20 – 22: paper and fibreboard/80 – 98: composite materials.

Contact your local refuse disposal authority for more details of how to dispose of your worn-out product.

To help protect the environment, please dispose of the product properly when it has reached the end of its useful life and not in the household waste. Information on collection points and their opening hours can be obtained from your local authority.

The product incl. accessories and packaging materials are recyclable and are subject to extended producer responsibility. Dispose them separately, following the illustrated Info-tri (sorting information), for better waste treatment. The Triman logo is valid in France only.

Faulty or used batteries/rechargeable batteries must be recycled in accordance with Directive 2006/66/EC and its amendments. Please return the batteries/rechargeable batteries and/or the product to the available collection points.

**Environmental damage through incorrect disposal of the batteries/rechargeable batteries!**

Batteries/rechargeable batteries may not be disposed of with the usual domestic waste. They may contain to

(bottom left), or as a sticker on the rear or bottom of the product.
If functional or other defects occur, please contact the service department listed either by telephone or by e-mail.
You can return a defective product to us free of charge to the service address that will be provided to you. Ensure that you enclose the proof of purchase (till receipt) and information about what the defect is and when it occurred.

## Service

**(GB) Service Great Britain**
Tel.: 08000569216
E-Mail: owim@lidl.co.uk

**(IE) Service Ireland**
Tel.: 1800 200736
E-Mail: owim@lidl.ie

CE IP44



**Légende des pictogrammes utilisés**

| | | | |
|---|---|---|---|
| ⎓ | Courant continu/Tension continue | IP44 | Protégée contre les projections de liquide IP44 |
| V | Volt | CE | La marque CE indique la conformité aux directives européennes applicables à ce produit. |
| ☼ | Durée d'éclairage d'env. 6–8 heures | | Instructions de sécurité<br>Instructions de manipulation |

# Lampes solaires sphériques à LED

## Introduction

Nous vous félicitons pour l'achat de votre nouveau produit. Vous avez opté pour un produit de grande qualité. Le mode d'emploi fait partie intégrante de ce produit. Il contient des indications importantes pour la sécurité, l'utilisation et la mise au rebut. Veuillez lire consciencieusement toutes les indications d'utilisation et de sécurité du produit. Ce produit doit uniquement être utilisé conformément aux instructions et dans les domaines d'application spécifiés. Lors d'une cession à tiers, veuillez également remettre tous les documents.

## Utilisation conforme

Le produit sert à l'éclairage décoratif d'un espace extérieur. Le produit n'est pas destiné à une utilisation commerciale mais uniquement aux fins indiquées.

Le module solaire intégré au produit transforme la lumière du rayonnement solaire en énergie électrique et l'accumule dans la pile 6. Le produit se met en marche lorsqu'il commence à faire sombre.
La LED est une ampoule économe en énergie d'une grande longévité.
La durée d'éclairage dépend du rayonnement solaire, de l'angle d'incidence de la lumière sur le module solaire 5 et de la température (en raison de la capacité de la batterie qui dépend de la température). La condition idéale est un angle d'incidence orthogonal lors de températures figurant au-dessus du point de gel.

La pile 6 atteint sa capacité maximale après avoir été chargée et déchargée plusieurs fois.

## Descriptif des pièces

1 Piquet de terre
2 Tube d'écartement long
3 Tube d'écartement court
4 Globe
5 Module solaire
6 Pile
7 Cellule solaire
8 Interrupteur Marche/Arrêt
9 Touche de sélection de couleur (uniquement HG11032B)
10 Vis

## Contenu de la livraison

Immédiatement après avoir déballé le produit, veuillez toujours contrôler que le contenu de la livraison est complet et que le produit est en parfait état.

1 piquet de terre 1
1 tube d'écartement long
1 tube d'écartement court
1 globe 4
1 module solaire avec LED et pile
1 notice de montage



## Caractéristiques techniques

| | |
|---|---|
| Pile : | 1 pile Ni-MH/AAA/ 1,2 V⎓/300 mAh |
| LED : | 1 LED (non remplaçable) |
| Puissance nominale : | 0,02 W |
| Indice de protection : | IP44 (protégé contre les projections d'eau) |

## Consignes de sécurité

PRENEZ CONNAISSANCE DE TOUTES LES INDICATIONS DE MANIEMENT ET DE SÉCURITÉ AVANT D'UTILISER LE PRODUIT POUR LA PREMIÈRE FOIS ! SI VOUS REMETTEZ LE PRODUIT À UN TIERS, VEUILLEZ ÉGALEMENT LUI TRANSMETTRE TOUS LES DOCUMENTS S'Y RAPPORTANT !

- **⚠ AVERTISSEMENT ! DANGER DE MORT ET D'ACCIDENT POUR LES BÉBÉS ET LES ENFANTS !**
- Les piles sont à garder hors de portée des enfants. Ne laissez pas traîner les piles à la vue de tous. Les enfants ou les animaux domestiques risqueraient de les avaler. En cas d'ingestion, consultez immédiatement un médecin.
- Les enfants ou personnes manquant de connaissances ou d'expérience dans la manipulation du produit, ou limitées dans leurs capacités physiques, sensorielles ou mentales, ne doivent pas utiliser ce produit sauf sous la surveillance ou la direction d'une personne responsable de leur sécurité. Les enfants doivent être surveillés pour qu'ils ne jouent pas avec le produit.
- Ne jamais laisser les enfants manipuler sans surveillance le matériel d'emballage. L'emballage présente un risque d'étouffement. Les enfants sous-estiment souvent le danger. Toujours tenir le produit à l'écart des enfants.
- Ce produit n'est pas un jouet, il doit être tenu hors de portée des enfants. Les enfants ne sont pas en mesure de reconnaître les dangers liés à des produits électriques.
- Ne pas utiliser ce produit si vous constatez le moindre endommagement.
- La LED n'est pas remplaçable.
- Si la LED arrive en fin de vie, l'ensemble du produit doit alors être remplacé.
- **⚠ RISQUE D'EXPLOSION !** N'utilisez pas le produit dans un environnement soumis à un risque d'explosion, où se trouvent des liquides, gaz ou poussières inflammables.

## Instructions de sécurité spécifiques au produit

- N'exposez pas le produit à de fortes vibrations ni à des sollicitations mécaniques importantes.
- Veillez à ce que le module solaire 5 soit propre ou qu'il ne soit pas recouvert de neige ou de glace en hiver. Ceci en réduit la performance du module solaire 5.
- Le froid a une incidence négative sur la durée de fonctionnement de la batterie. Si vous n'utilisez pas ce produit pendant une période plus longue, par exemple en hiver, vous devez le conserver propre dans un lieu sec et chaud.
- En cas d'endommagement et pour toute réparation ou autres problèmes relatifs au produit, contactez un électricien. La LED n'est pas remplaçable.
- **⚠ RISQUE D'EXPLOSION !** N'utilisez que des batteries correspondant au type conseillé. Les autres batteries/piles peuvent exploser pendant le rechargement.
- **⚠ RISQUE DE BLESSURES !** Lorsque vous rangez le produit, veiller également à enlever la plaque de sol et le piquet de terre pour prévenir tout risque (par ex. de trébuchement).
- **⚠ RISQUE D'INCENDIE !** Le produit ne doit pas être utilisé alors qu'il se trouve encore dans son emballage.

## Consignes de sécurité relatives aux piles/aux piles rechargeables

- **DANGER DE MORT !** Rangez les piles/piles rechargeables hors de la portée des enfants. En cas d'ingestion, consultez immédiatement un médecin !
- Une ingestion peut entraîner des brûlures, une perforation des tissus mous et la mort. Des brûlures graves peuvent apparaitre dans les 2 heures suivant l'ingestion.
- **RISQUE D'EXPLOSION !** Ne rechargez jamais des piles non rechargeables. Ne court-circuitez pas les piles/piles rechargeables et/ou ne les ouvrez pas ! Autrement, vous risquez de provoquer une surchauffe, un incendie ou une explosion.
- Ne jetez jamais des piles/piles rechargeables au feu ou dans l'eau.
- Ne pas soumettre les piles/piles rechargeables à une charge mécanique.

**Risque de fuite des piles/piles rechargeables**
- Évitez d'exposer les piles/piles rechargeables à des conditions et températures extrêmes susceptibles de les endommager, par ex. sur des radiateurs/exposition directe aux rayons du soleil.
- Lorsque les piles/piles rechargeables fuient, évitez tout contact du produit chimique avec la peau, les yeux ou les muqueuses ! Rincez les zones touchées à l'eau claire et consultez immédiatement un médecin !
- **PORTER DES GANTS DE PROTECTION !** Les piles/piles rechargeables endommagées ou sujettes à des fuites peuvent provoquer des brûlures au contact de la peau. Vous devez donc porter des gants adéquats pour les manipuler.
- En cas de fuite des piles/piles rechargeables, retirez-les aussitôt du produit pour éviter tout endommagement.
- Utilisez uniquement des piles/piles rechargeables du même type. Ne mélangez pas des piles/piles rechargeables usées et neuves !
- Retirez les piles/piles rechargeables, si vous ne comptez pas utiliser le produit pendant une période prolongée.

**Risque d'endommagement du produit**
- Exclusivement utiliser le type de pile/pile rechargeable spécifié.
- Insérez les piles/piles rechargeables conformément à l'indication de polarité (+) et (-) indiquée sur la pile/pile rechargeable et sur le produit.
- Avant l'insertion de la pile, nettoyez les contacts de la pile/de la pile rechargeable ainsi que ceux présents dans le compartiment à piles en vous servant d'un chiffon sec et non pelucheux ou d'un coton-tige !
- Retirez immédiatement les piles/piles rechargeables usées du produit.

## Mise en service

## Montage du produit

- Enlevez chaque composant individuel de l'emballage et montez le produit conformément à la figure B. Vous disposez ici de deux possibilités : avec le tube d'écartement 2 qui apporte au produit une hauteur d'env. 44 cm (voir Fig. C) ; avec le tube d'écartement 3 pour une hauteur d'env. 34 cm (voir Fig. D).
- Enfichez le tube d'écartement 2 voire 3 sélectionné dans l'évidement du module solaire 5 prévu à cet effet (voir Fig. B).
- Enfichez ensuite le piquet de terre 1 dans le côté inférieur du tube d'écartement 2 voire 3 (voir Fig. C–D).

## Installation du produit

**Remarque :** Le produit est conçu pour être installé indépendamment d'une source de courant.
- Utilisez uniquement le produit avec le piquet fourni 1.
- Plantez aussi profondément que possible le produit assemblé dans le sol (pelouse, massif de fleurs) afin qu'il soit installé de manière stable. Le produit fonctionne à l'énergie solaire, vous devez donc suivre et respecter les points suivants avant son installation :

1. Sélectionnez un endroit où le module solaire 5 est exposé durant toute la journée à un rayonnement solaire direct.
2. Positionnez le produit de manière à ce que le module solaire 5 ne soit ni recouvert ni à l'ombre (arbres, faîtage, etc.).
3. Assurez-vous que le module solaire 5 ne soit pas influencé par une autre source de lumière, par ex. l'éclairage d'une cour ou d'une rue, ce qui empêcherait la lumière du produit de se déclencher au coucher du soleil. Pensez au fait que de nombreuses sources de lumière s'allument seulement au milieu de la nuit, en fonction des mouvements et de l'heure.

## Préparation du produit avant la première mise en service

**Remarque :** Le produit dispose d'un capteur crépusculaire et d'un interrupteur Marche/Arrêt 8. La durée d'éclairage de la lampe à LED est d'env. 6 à 8 heures à pleine capacité de chargement.
- Dévissez le globe 4 du module solaire 5 dans le sens anti-horaire. Avant la première mise en service, basculez l'interrupteur Marche/Arrêt 8 sur la position ON.
- Revissez le globe 4 dans le sens horaire sur le module solaire 5 et placez le produit au soleil.

## Allumer/éteindre le produit

- Basculez l'interrupteur Marche/Arrêt 8 sur la position ON. À la tombée de la nuit, le produit se met automatiquement en marche. Le produit s'éteint automatiquement dès que la luminosité ambiante augmente.
- Basculez l'interrupteur Marche/Arrêt 8 sur la position OFF. Le produit s'éteint durablement.

## Activation/désactivation de la fonction de variation de couleurs (uniquement HG11032B)

- Assurez-vous que l'interrupteur Marche/Arrêt 8 se trouve sur la position ON.
- Appuyez sur la touche de variation de couleurs 9 pour activer la fonction de variation de couleurs. La LED commence à varier la couleur.
- Appuyez de nouveau sur la touche de variation de couleurs 9 pour désactiver la fonction de variation de couleurs.

## Remplacement de la pile

**Remarque :** La pile 6 est conçue pour une utilisation de longue durée. Il peut néanmoins être nécessaire de la remplacer après une certaine durée d'utilisation. Les piles sont sujettes à une usure naturelle et leur puissance peut décliner. Afin d'assurer une puissance optimale, il convient de remplacer les piles tous les 12 mois. Procédez au changement de la pile conformément aux figures E–F.
- Dévissez le globe 4 en le tournant dans le sens anti-horaire.
- Basculez l'interrupteur Marche/Arrêt 8 du module solaire 5 sur la position OFF.
- Dévissez la vis 10 au moyen d'un tournevis cruciforme adéquat et retirez la cellule solaire 7 du reste du module (voir Fig. E).
- Retirez la pile 6 et remplacez-la par une pile neuve et chargée de mêmes caractéristiques (voir « Caractéristiques techniques »). Lors de la mise en place de la pile, veillez à respecter la polarité (+/-) (voir Fig. F).
- Replacez ensuite la cellule solaire 7 et fixez-la dans le sens horaire au moyen de la vis 10 (voir Fig. F).
- Enfichez de nouveau le module solaire 5 sur le tube d'écartement 2 voire 3.
- Basculez de nouveau l'interrupteur Marche/Arrêt 8 en position ON.
- Tournez le globe 4 sur le module solaire 5 dans le sens horaire jusqu'à la butée.

## Dépannage

**Remarque :** Le produit contient des composants électroniques fragiles. Certaines interférences dues aux appareils à transmission radio placés à proximité sont donc possibles. Il peut s'agir par ex. de téléphones mobiles, d'appareils radio, de postes CB, de télécommandes et de fours à micro-ondes. Si vous remarquez des défaillances lors du fonctionnement du produit, éloignez les sources d'interférences se trouvant à proximité.



**Remarque :** Les décharges électrostatiques peuvent entraîner des dysfonctionnements. En cas de dysfonctionnements, enlevez les batteries, puis réinsérez-les au bout de quelques instants.

**Remarque :** La puissance de la pile est plus élevée en été qu'en hiver.

| Dysfonctionnement | Cause | Solution |
|---|---|---|
| La LED ne s'allume pas | L'environnement est trop éclairé ou la lumière d'autres sources lumineuses influence le produit | Changez la lampe d'emplacement (éloignez-la par ex. des éclairages de cour ou de rue) |
| La LED s'allume faiblement | La pile n'est pas entièrement chargée ou défectueuse | Chargez la pile au moyen d'un appareil de charge ou replacez-la par une pile neuve (voir « Remplacer les piles ») |
| La LED ne s'allume pas | La LED est défectueuse | La LED ne peut pas être remplacée. Veuillez mettre le produit au rebut en bonne et due forme (voir « Mise au rebut ») |

## Entretien/Nettoyage

**Remarque :** La LED n'est pas remplaçable. Le produit ne nécessite pas de maintenance.
- Ne jamais utiliser de détergents caustiques.
- Nettoyez le produit régulièrement avec un chiffon sec et non-pelucheux. En cas de salissures plus importantes, utilisez un chiffon légèrement humide.
- Remplacez les batteries si la durée d'éclairage diminue nettement au bout de quelques temps malgré un bon rayonnement solaire (voir chapitre « Remplacement de la pile »). Utilisez uniquement des batteries de taille adéquate et du type recommandé (voir chapitre « Caractéristiques techniques »).

## Mise au rebut

L'emballage se compose de matières recyclables pouvant être mises au rebut dans les déchetteries locales.

Veuillez respecter l'identification des matériaux d'emballage pour le tri sélectif, ils sont identifiés avec des abréviations (a) et des chiffres (b) ayant la signification suivante : 1–7 : plastiques/20–22 : papiers et cartons/80–98 : matériaux composite.

Votre mairie ou votre municipalité vous renseigneront sur les possibilités de mise au rebut des produits usagés.

Afin de contribuer à la protection de l'environnement, veuillez ne pas jeter votre produit usagé dans les ordures ménagères, mais éliminez-le de manière appropriée. Pour obtenir des renseignements concernant les points de collecte et leurs horaires d'ouverture, vous pouvez contacter votre municipalité.

Le produit ainsi que les accessoires et les matériaux d'emballage sont recyclables et relèvent de la responsabilité élargie du producteur. Éliminez-les séparément, en suivant l'Info-tri illustrée, dans l'intérêt d'un meilleur traitement des déchets. Le logo Triman n'est valable qu'en France.

Les piles/piles rechargeables défectueuses ou usagées doivent être recyclées conformément à la directive 2006/66/CE et ses modifications. Les piles et/ou piles rechargeables et/ou le produit doivent être retournés dans les centres de collecte proposés.

**Pollution de l'environnement par la mise au rebut incorrecte des piles/piles rechargeables !**

Les piles/piles rechargeables ne doivent pas être mises au rebut avec les ordures ménagères. Elles peuvent contenir des métaux lourds toxiques et doivent être considérées comme des déchets spéciaux. Les symboles chimiques des métaux lourds sont les suivants : Cd = cadmium, Hg = mercure, Pb = plomb. Pour cette raison, veuillez toujours déposer les piles/piles rechargeables usagées dans les conteneurs de recyclage communaux.

## Garantie

**Article L217-16 du Code de la consommation**
Lorsque l'acheteur demande au vendeur, pendant le cours de la garantie commerciale qui lui a été consentie lors de l'acquisition ou de la réparation d'un bien meuble, une remise en état couverte par la garantie, toute période d'immobilisation d'au moins sept jours vient s'ajouter à la durée de la garantie qui restait à courir. Cette période court à compter de la demande d'intervention de l'acheteur ou de la mise à disposition pour réparation du bien en cause, si cette mise à disposition est postérieure à la demande d'intervention.

Indépendamment de la garantie commerciale souscrite, le vendeur reste tenu des défauts de conformité du bien et des vices rédhibitoires dans les conditions prévues aux articles L217-4 à L217-13 du Code de la consommation et aux articles 1641 à 1648 et 2232 du Code Civil.

**Article L217-4 du Code de la consommation**
Le vendeur livre un bien conforme au contrat et répond des défauts de conformité existant lors de la délivrance.

Il répond également des défauts de conformité résultant de l'emballage, des instructions de montage ou de l'installation lorsque celle-ci a été mise à sa charge par le contrat ou a été réalisée sous sa responsabilité.

**Article L217-5 du Code de la consommation**
Le bien est conforme au contrat :
1° S'il est propre à l'usage habituellement attendu d'un bien semblable et, le cas échéant :
- s'il correspond à la description donnée par le vendeur et posséder les qualités que celui-ci a présentées à l'acheteur sous forme d'échantillon ou de modèle ;
- s'il présente les qualités qu'un acheteur peut légitimement attendre eu égard aux déclarations publiques faites par le vendeur, par le producteur ou par son représentant, notamment dans la publicité ou l'étiquetage ;

2° Ou s'il présente les caractéristiques définies d'un commun accord par les parties ou être propre à tout usage spécial recherché par l'acheteur, porté à la connaissance du vendeur et que ce dernier a accepté.

**Article L217-12 du Code de la consommation**
L'action résultant du défaut de conformité se prescrit par deux ans à compter de la délivrance du bien.

**Article 1641 du Code civil**
Le vendeur est tenu de la garantie à raison des défauts cachés de la chose vendue qui la rendent impropre à l'usage auquel on la destine, ou qui diminuent tellement cet usage que l'acheteur ne l'aurait pas acquise, ou n'en aurait donné qu'un moindre prix, s'il les avait connus.

**Article 1648 1er alinéa du Code civil**
L'action résultant des vices rédhibitoires doit être intentée par l'acquéreur dans un délai de deux ans à compter de la découverte du vice.

Les pièces détachées indispensables à l'utilisation du produit sont disponibles pendant la durée de la garantie du produit.

Le produit a été fabriqué selon des critères de qualité stricts, et contrôlé consciencieusement avant sa livraison. En cas de défaut de matériau ou de fabrication, vous avez des droits légaux vis-à-vis du vendeur du produit. Vos droits légaux ne sont en aucun cas limités par notre garantie mentionnée ci-dessous.

La garantie de ce produit est de 3 ans à partir de la date d'achat. La période de garantie commence à la date d'achat. Conservez l'original de la preuve d'achat dans un endroit sûr car ce document est nécessaire pour prouver l'achat.



Tout dommage ou défaut déjà présent au moment de l'achat doit être signalé immédiatement après le déballage du produit.

Si le produit présente un défaut de matériau ou de fabrication dans les 3 ans qui suivent la date d'achat, nous le réparerons ou le remplacerons - à notre choix - gratuitement pour vous. La période de garantie n'est pas prolongée par une demande de garantie acceptée. Cette mesure s'applique également pour les pièces remplacées et réparées.

Cette garantie est annulée si le produit a été endommagé ou utilisé ou entretenu de manière incorrecte.

La garantie couvre les défauts de matériels et de fabrication. Cette garantie ne couvre pas les pièces du produit soumises à une usure normale, et qui sont donc considérées comme des pièces d'usure (par exemple les piles, tuyaux, les cartouches d'encre), ni les dommages aux pièces fragiles, par exemple les interrupteurs ou les pièces en verre.

La période de garantie s'applique également à la batterie sur ce produit.

## Faire valoir sa garantie

Pour garantir la rapidité d'exécution de la procédure de garantie, veuillez respecter les indications suivantes :

Veuillez conserver le ticket de caisse et la référence du produit (IAN 446741_2307) à titre de preuve d'achat pour toute demande.
Le numéro de référence de l'article est indiqué sur la plaque d'identification, gravé sur la page de titre de votre manuel (en bas à gauche) ou sur un autocollant apposé sur la face arrière ou inférieure du produit.
En cas de dysfonctionnement du produit, ou de tout autre défaut, contactez en premier lieu le service après-vente par téléphone ou par e-mail aux coordonnées indiquées ci-dessous.
Vous pouvez alors envoyer franco de port tout produit considéré comme défectueux au service clientèle indiqué, accompagné de la preuve d'achat (ticket de caisse) et d'une description écrite du défaut avec mention de sa date d'apparition.

## Service après-vente

**(FR) Service après-vente France**
Tél. : 0800904879
E-Mail : owim@lidl.fr

**(BE) Service après-vente Belgique**
Tél. : 080071011
Tél. : 80023970 (Luxembourg)
E-Mail : owim@lidl.be

CE IP44

**Legenda van de gebruikte pictogrammen**

| | | | |
|---|---|---|---|
| ⎓ | Gelijkstroom/-spanning | IP44 | Spatwaterdicht IP 44 |
| V | Volt | CE | De CE-markering duidt op conformiteit met relevante EU-richtlijnen die van toepassing zijn op dit product. |
| ☼ | Verlichtingsduur ca. 6–8 uur | | Veiligheidsinstructies<br>Instructies |

# LED-solar-bollampen

## Inleiding

Hartelijk gefeliciteerd met de aankoop van uw nieuwe product. U heeft voor een hoogwaardig product gekozen. De gebruiksaanwijzing is een deel van het product. Deze bevat belangrijke aanwijzingen voor veiligheid, gebruik en verwijdering. Maakt U zich voor de ingebruikname van het product met alle bedienings- en veiligheidsvoorschriften vertrouwd. Gebruik het product alleen zoals beschreven en voor de aangegeven toepassingsgebieden. Overhandig alle documenten bij doorgifte van het product aan derden.

## Correct gebruik

Het product is bedoeld voor de decoratieve verlichting buitenshuis. Het product is niet bestemd voor commercieel gebruik en uitsluitend voor de aangegeven gebruiksdoeleinden.

Het ingebouwde zonnepaneel van het product zet bij zonlicht het licht om in elektrische energie en slaat deze op in de accu 6. Het product schakelt zichzelf bij schemering in.
De LED heeft een zeer lange levensduur en is energiebesparend.
De verlichtingsduur is afhankelijk van de hoeveelheid zonlicht, de invalshoek van het licht op de zonnemodule 5 en de temperatuur (de capaciteit van de batterij is afhankelijk van de temperatuur). Ideaal is een loodrechte invalshoek van het licht bij temperaturen boven het vriespunt.

De accu 6 bereikt pas na meerdere laad- en ontlaadcycli zijn maximale capaciteit.

## Beschrijving van de onderdelen

1 Grondpen
2 Lange afstandsbuis
3 Korte afstandsbuis
4 Bol
5 Zonnemodule
6 Batterij (oplaadbaar)
7 Zonnecel
8 Aan/Uit-knop
9 Kleurkeuzeknop (alleen HG11032B)
10 Schroef

## Omvang van de levering

Controleer het geleverde altijd direct na het uitpakken op volledigheid en de optimale staat van het product.

1 grondpen 1
1 lange afstandsbuis
1 korte afstandsbuis
1 bol 4
1 zonnemodule incl. led en batterij
1 montagehandleiding

## Technische gegevens

| | |
|---|---|
| Batterij: | 1 x Ni-MH-batterij/AAA/ 1,2 V⎓/300 mAh |
| Led: | 1 x led (niet vervangbaar) |
| Nominaal vermogen: | 0,02 W |
| Bescherming: | IP44 (spatwaterdicht) |



## Veiligheidsinstructies

MAAK U VOOR DE EERSTE INGEBRUIKNAME VAN HET PRODUCT VERTROUWD MET ALLE BEDIENINGS- EN VEILIGHEIDSVOORSCHRIFTEN! GEEF ALLE DOCUMENTEN MEE WANNEER U HET PRODUCT AAN DERDEN DOORGEEFT!

- **⚠ WAARSCHUWING! LEVENSGEVAAR EN KANS OP ONGEVALLEN BIJ KLEUTERS EN KINDEREN!**
- Houd accu's uit de buurt van kinderen. Laat de accu's niet rondslingeren. Het gevaar bestaat dat deze door kinderen of huisdieren worden ingeslikt. Raadpleeg bij inslikken onmiddellijk een arts.
- Kinderen of personen met onvoldoende kennis van en ervaring met de omgang met het product of met beperkte lichamelijke, sensorische of geestelijke vaardigheden mogen het product niet zonder toezicht of voorafgaande instructie door een voor hun veiligheid verantwoordelijke persoon gebruiken. Op kinderen dient toezicht te worden gehouden om te voorkomen dat ze met het product spelen.
- Laat kinderen nooit zonder toezicht bij het verpakkingsmateriaal. Er bestaat kans op verstikking door verpakkingsmateriaal. Kinderen onderschatten vaak de gevaren. Houd kinderen altijd uit de buurt van het product.
- Dit product is geen speelgoed en hoort niet thuis in kinderhanden. Kinderen begrijpen de gevaren die door de omgang met elektrische producten ontstaan niet.
- Gebruik het product niet als u beschadigingen heeft geconstateerd.
- De LED is niet vervangbaar.
- Mochten de LEDs aan het einde van hun levensduur uitvallen, dan dient het gehele product te worden vervangen.
- **⚠ GEVAAR EXPLOSIEGEVAAR!** Gebruik het product niet in een explosiegevaarlijke omgeving waar zich brandbare dampen, gassen of stoffen bevinden.

## Productspecifieke veiligheidsinstructies

- Stel het product niet bloot aan sterke trillingen of sterke mechanische belastingen.
- Let erop dat de zonnecel 5 niet vuil wordt of in de winter met sneeuw en ijs bedekt is. Dit vermindert de prestaties van het zonnepaneel 5.
- Lage temperaturen hebben een negatieve invloed op de bedrijfsduur van de batterij. Als u het product een langere tijd niet nodig heeft, bijv. tijdens de winter, dient u het schoongemaakt en in een droge, warme ruimte te bewaren.
- Neem in geval van beschadigingen, reparaties of andere problemen met het product contact op met een elektricien. De led is niet vervangbaar.
- **⚠ GEVAAR EXPLOSIEGEVAAR!** Gebruik alleen batterijen van het aanbevolen type. Andere batterijen/accu's kunnen tijdens het opladen exploderen.
- **⚠ GEVAAR KANS OP LETSEL!** Zorg ervoor dat als het product wordt verwijderd ook de grondplaat en de grondpen worden verwijderd, zodat deze geen gevaar vormen (bijv. struikelen).
- **⚠ GEVAAR BRANDGEVAAR!** Het product mag niet worden ingeschakeld als het zich nog in de verpakking bevindt.

## Veiligheidsinstructies voor batterijen/accu's

- **LEVENSGEVAAR!** Houd batterijen/accu's buiten het bereik van kinderen. Raadpleeg bij inslikken onmiddellijk een arts!
- Inslikken kan leiden tot inwendige verbrandingen, perforatie van zacht weefsel en tot de dood. Ernstige inwendige verbrandingen kunnen binnen 2 uur na het inslikken optreden.
- **EXPLOSIEGEVAAR!** Laad niet oplaadbare batterijen nooit op. Sluit de batterijen/accu's niet kort en/of open deze niet. Daardoor kan de batterij oververhit raken, in brand vliegen of exploderen.
- Gooi batterijen/accu's nooit in het vuur of water.



- Stel batterijen/accu's nooit bloot aan mechanische belastingen.

**Risico dat de batterijen/accu's lekken**
- Vermijd extreme omstandigheden en temperaturen die invloed op de batterijen/accu's zouden kunnen hebben bijv. radiatoren/direct zonlich t.
- Bij lekkende batterijen/accu's het contact van de chemicaliën met de huid, ogen en slijmvliezen vermijden! Spoel de desbetreffende plekken direct af met schoon water en raadpleeg onmiddellijk een arts!
- **DRAAG VEILIGHEIDSHANDSCHOENEN!** Lekkende of beschadigde batterijen/accu's kunnen in geval van huidcontact chemische brandwonden veroorzaken. Draag daarom in dit geval geschikte veiligheidshandschoenen.
- Als de batterijen/accu's lekken, dient u deze direct uit het product te halen om beschadigingen te vermijden.
- Gebruik alleen batterijen/accu's van hetzelfde type. Gebruik nooit nieuwe en oude batterijen/accu's door elkaar!
- Verwijder de batterijen/accu's, als u het product gedurende een langere periode niet gebruikt.

**Risico op beschadiging van het product**
- Gebruik uitsluitend het aangegeven type batterij/accu!
- Plaats de batterijen/accu's volgens de weergegeven polariteit (+) en (-) op batterij/accu en op product.
- Reinig de contacten van de batterij/accu en in het batterijvak voor het plaatsen met een droge, pluisvrije doek of wattenstaafje!
- Verwijder verbruikte batterijen/accu's direct uit het product.

## Ingebruikname

## Product monteren

- Haal de afzonderlijke onderdelen uit de verpakking en monteer het product volgens afbeelding B. Hier heeft u twee keuzemogelijkheden: met behulp van afstandsbuis 2 komt het product op een hoogte van ca. 44 cm (zie afb. C), met behulp van afstandsbuis 3 op een hoogte van ca. 34 cm (zie afb. D).
- Steek de gekozen afstandsbuis 2 resp. 3 in de hiervoor bestemde uitsparing van de zonnemodule 5 (zie afb. B).
- Steek vervolgens de grondpen 1 in de onderkant van de afstandsbuis 2 resp. 3 (zie afb. C–D).

## Product plaatsen

**Aanwijzing:** het product kan onafhankelijk van een stroombron worden geplaatst.
- Gebruik het product alleen met de meegeleverde grondpen 1.
- Steek het gemonteerde product zover in de grond (het gazon, een bloemperk) dat het stabiel staat. Aangezien het product afhankelijk is van zonne-energie, moet u voor het plaatsen rekening houden met de volgende punten:

1. Kies een plaats waar de zonne-module 5 overdag aan direct zonlicht wordt blootgesteld.
2. Plaats het product zodanig dat de zonne-module 5 niet wordt afgedekt of in de schaduw staat (bomen, dak, etc.).
3. Zorg ervoor dat de zonne-module 5 niet door een andere lichtbron, bijv. tuin- of straatverlichting, beïnvloed wordt, aangezien het product anders tijdens schemering niet wordt ingeschakeld. Houd er rekening mee dat veel lichtbronnen pas midden in de nacht tijd- en bewegingsafhankelijk worden ingeschakeld.

## Product voor de eerste ingebruikname voorbereiden

**Aanwijzing:** het product beschikt over een schemersensor en een aan-/uit-schakelaar 8. De verlichtingsduur bedraagt bij een volledig opgeladen accu ca. 6 tot 8 uur.
- Draai de bol 4 tegen de klok in van de zonnemodule 5 af. Zet voor de eerste ingebruikname de Aan/Uit-knop 8 op ON.
- Draai de bol 4 met de klok mee tot aan de aanslag weer op de zonnemodule 5 vast en plaats het product in de zon.

## Product in-/uitschakelen

- Zet de Aan/Uit-knop 8 op ON. Het product wordt automatisch ingeschakeld als het donker wordt. Als het weer licht wordt, wordt het product automatisch uitgeschakeld.
- Zet de Aan/Uit-knop 8 op OFF. Het product is permanent uitgeschakeld.

## Kleurwisseling in-/uitschakelen (alleen HG11032B)

- Controleer of de Aan/Uit-knop 8 op AAN staat.
- Druk op de kleurwisselknop 9 om de kleurwisselfunctie te starten. De led begint met het wisselen van de kleur.
- Druk opnieuw op de kleurwisselknop 9 om de kleurwisselfunctie te stoppen.

## Batterij vervangen

**Aanwijzing:** de oplaadbare batterij 6 is bedoeld voor langdurig gebruik. Het kan bij een langere gebruiksduur echter nodig zijn om de oplaadbare batterij te vervangen. Batterijen zijn onderhevig aan natuurlijke slijtage en het vermogen kan afnemen. Voor optimale prestaties dient u de batterijen elke 12 maanden te vervangen.
Vervang de batterij volgens de afbeeldingen E–F.
- Draai de bol 4 tegen de klok in eraf.
- Zet de Aan/Uit-knop 8 van de zonnemodule 5 op OFF.
- Draai de schroef 10 met behulp van een geschikte kruiskopschroevendraaier los en verwijder de zonnecel 7 van de rest van de module (zie afb. E).
- Verwijder de batterij 6 en vervang deze door een nieuwe, opgeladen batterij van hetzelfde type (zie 'Technische gegevens'). Let tijdens het plaatsen van de batterij op de juiste polariteit (+/-) (zie afb. F).
- Zet vervolgens de zonnecel 7 er weer op en draai deze met de schroef 10 met de klok mee vast (zie afb. F).
- Zet de zonnemodule 5 weer op de afstandsbuis 2 resp. 3.
- Zet de Aan/Uit-knop 8 weer op ON.
- Draai de bol 4 met de klok mee op de zonnemodule 5 tot aan de aanslag weer vast.

## Storingen oplossen

**Opmerking:** het product bevat gevoelige elektrische componenten. Daarom is het mogelijk dat het door radiografische apparaten in de directe omgeving wordt verstoord. Dit kunnen bijv. mobiele telefoons, draadloze babyfoons, CB-zenders, radiografische besturingen, andere afstandsbedieningen en magnetrons zijn. Bij eventuele functionele storingen moeten mogelijke storingsbronnen uit de omgeving van het product worden verwijderd.

**Opmerking:** Elektrostatische ontladingen kunnen tot functiestoringen leiden. Verwijder in geval van dergelijke functionele storingen even de accu's en plaats ze opnieuw.

**Opmerking:** het vermogen van de accu is afhankelijk van het weer in de zomer groter dan in de winter.

| Storing | Oorzaak | Oplossing |
|---|---|---|
| De LED brandt niet | Omgeving is te licht resp. licht van andere lichtbronnen valt op het product | Kies voor een andere plaats (op een afstand van bijvoorbeeld tuin- of straatverlichting) |
| De LED brandt slechts zwak | Accu is niet volledig opgeladen of defect | Laad de accu in een lader resp. vervang hem door een nieuwe accu (zie "Accu vervangen") |
| De LED brandt niet | De LED is defect | De LED kan niet worden vervangen. Voer het product vakkundig af (zie „Afvoer") |



## Onderhoud/reiniging

**Opmerking:** de led is niet vervangbaar. Het product is onderhoudsvrij.
- Gebruik in géén geval agressieve reinigingsmiddelen.
- Reinig het product regelmatig met een droge, pluisvrije doek. Gebruik een iets vochtige doek voor het verwijderen van hardnekkige verontreinigingen.
- Vervang de accu's als de verlichtingsduur ondanks veel zonlicht na een korte tijd duidelijk vermindert (zie hoofdstuk „Accu vervangen"). Gebruik uitsluitend accu's van de juiste grootte en het aanbevolen type (zie hoofdstuk „Technische gegevens").

## Afvoer

De verpakking bestaat uit milieuvriendelijke grondstoffen die u via de plaatselijke recyclingcontainers kunt afvoeren.

Neem de aanduiding van de verpakkingsmaterialen voor de afvalscheiding in acht. Deze zijn gemarkeerd met de afkortingen (a) en een cijfers (b) met de volgende betekenis: 1–7: kunststoffen/20–22: papier en vezelplaten/80–98: composietmaterialen.

Informatie over de mogelijkheden om het uitgediende product na gebruik te verwijderen, verstrekt uw gemeentelijke overheid.

Gooi het afgedankte product omwille van het milieu niet weg via het huisvuil, maar geef het af bij het daarvoor bestemde depot of het gemeentelijke milieupark. Over afgifteplaatsen en hun openingstijden kunt u zich bij uw aangewezen instantie informeren.

Het product, waaronder het toebehoren, en de verpakkingsmaterialen kunnen worden gerecycled en zijn onderhevig aan een uitgebreide verantwoordelijkheid van de fabrikant. Gooi ze apart weg, overeenkomstig de aangegeven Info-tri (informatie over afvalscheiding), voor een beter afvalbeheer. Het Triman-logo geldt alleen voor Frankrijk.

Defecte of verbruikte batterijen/accu's moeten volgens de richtlijn 2006/66/EG en veranderingen daarop worden gerecycled. Geef batterijen/accu's en/of het product af bij de daarvoor bestemde verzamelstations.

**Milieuschade door foutieve verwijdering van de batterijen/accu's!**

Batterijen/accu's mogen niet via het huisvuil worden weggegooid. Ze kunnen giftige zware metalen bevatten en vallen onder het chemisch afval. De chemische symbolen van de zware metalen zijn: Cd = cadmium, Hg = kwik, Pb = lood. Geef verbruikte batterijen/accu's daarom af bij een gemeentelijk inzamelpunt.

## Garantie

Het product werd volgens strenge kwaliteitsrichtlijnen gemaakt en voor de uitlevering zorgvuldig gecontroleerd. In geval van materiaal- of fabricagefouten hebt u tegenover de verkoper van het product wettelijke rechten. Uw wettelijke rechten worden op geen enkele manier door onze hieronder vermelde garantie beperkt.

De garantie voor dit product bedraagt 3 jaar vanaf aankoopdatum. De garantieperiode gaat in op de datum van aankoop. Bewaar het originele bewijs van aankoop op een veilige plek aangezien dit document nodig is als bewijs.

Alle beschadigingen of gebreken die reeds op het moment van aankoop aanwezig zijn, moeten meteen na het uitpakken van het product worden gemeld.

Mocht het product binnen 3 jaar na aankoopdatum een materiaal- of fabricagefout vertonen, zullen wij het – naar onze keuze – gratis voor u repareren of vervangen. De garantieperiode wordt door een plaatsgevonden garantieverlening niet verlengd. Dit geldt ook voor vervangen en gerepareerde onderdelen.

Deze garantie vervalt als het product werd beschadigd of onjuist is gebruikt of onderhouden.

De garantie dekt materiaal- en fabricagefouten af. Deze garantie dekt geen productonderdelen die aan normale slijtage onderhevig zijn en daarom als verbruiksartikelen worden beschouwd (bv. batterijen, slangen, inktpatronen), noch dekt zij schade aan breekbare onderdelen, bv. schakelaars of onderdelen die van glas zijn gemaakt.

Bij dit product geldt de garantieperiode ook voor de oplaadbare batterij.

## Afwikkeling in geval van garantie

Om een snelle afhandeling van uw reclamatie te waarborgen dient u de volgende instructies in acht te nemen:

Houd bij alle vragen alstublieft de kassabon en het artikelnummer (IAN 446741_2307) als bewijs van aankoop bij de hand.
Het artikelnummer vindt u op de typeplaat, ingegraveerd, op het titelblad van uw handleiding (linksonder) of als sticker op de achter- of onderzijde.
Wanneer er storingen in de werking of andere gebreken optreden, dient u eerst telefonisch of per e-mail contact met de onderstaande service-afdeling op te nemen.
Een als defect geregistreerd product kunt u dan samen met uw aankoopbewijs (kassabon) en vermelding van de concrete schade alsmede het tijdstip van optreden voor u franco aan het u meegedeelde servicepunt verzenden.

## Service

**(NL) Service Nederland**
Tel.: 08000225537
E-Mail: owim@lidl.nl

**(BE) Service België**
Tel.: 080071011
Tel.: 80023970 (Luxemburg)
E-Mail: owim@lidl.be

CE IP44



**Legenda zastosowanych piktogramów**

| | | | |
|---|---|---|---|
| ⎓ | Prąd stały/napięcie stałe | IP44 | IP44 zabezpieczenie przed tryskającą wodą |
| V | Wolt | CE | Znak CE wskazuje zgodność z odpowiednimi Dyrektywami UE dotyczącymi tego produktu. |
| ☼ | Czas świecenia: ok. 6–8 godzin | | Wskazówki bezpieczeństwa<br>Instrukcja postępowania |

# Lampy solarne LED w kształcie kuli

## Wstęp

Gratulujemy Państwu zakupu nowego produktu. Tym samym zdecydowali się Państwo na zakup produktu wysokiej jakości. Instrukcja obsługi jest częścią tego produktu. Zawiera ona ważne wskazówki dotyczące bezpieczeństwa, użytkowania i utylizacji. Przed pierwszym użyciem produktu należy zapoznać się ze wszystkimi wskazówkami dotyczącymi obsługi i bezpieczeństwa. Używać produktu wyłącznie zgodnie z jego poniżej opisanym przeznaczeniem. W przypadku przekazania produktu innej osobie należy dołączyć do niego całą jego dokumentację.

## Zastosowanie zgodne z przeznaczeniem

Produkt służy jako dekoracyjne oświetlenie na zewnątrz. Produkt ten nie jest przeznaczony do użytku komercyjnego i nadaje się tylko do podanych dziedzin zastosowania.

Wbudowany do produktu moduł solarny przetwarza w przypadku promieniowania słonecznego światło w energię elektryczną i magazynuje ją w akumulatorze 6. Produkt jest włączany o zmierzchu.
Wbudowana dioda LED jest bardzo trwałym i energooszczędnym źródłem światła.
Czas trwania świecenia zależy od promieniowania słonecznego, kąta padania światła na moduł solarny 5 oraz od temperatury (z powodu zależności pojemności akumulatora od temperatury). Idealny jest prostopadły kąt padania światła przy temperaturach powyżej temperatury zamarzania.
Akumulator 6 osiąga swoją maksymalną pojemność dopiero po kilku cyklach ładowania i rozładowania.

## Opis części

1 Stojak wbijany w ziemię
2 Długa rura dystansowa
3 Krótka rura dystansowa
4 Kula
5 Moduł solarny
6 Akumulator
7 Ogniwo solarne
8 Przełącznik Włącz/Wyłącz
9 Przycisk wyboru koloru (tylko HG11032B)
10 Śruba

## Zawartość

Niezwłocznie po rozpakowaniu należy sprawdzić zawartość pod kątem kompletności i nienagannego stanu produktu.

1 stojak wbijany w ziemię 1
1 długa rura dystansowa
1 krótka rura dystansowa
1 kula 4
1 moduł solarny z LED i akumulatorem
1 instrukcja montażu

## Dane techniczne

| | |
|---|---|
| Akumulator: | 1 x akumulator Ni-MH/AAA/1,2 V⎓/300 mAh |
| LED: | 1 x dioda LED (niewymienna) |
| Moc znamionowa: | 0,02 W |
| Stopień ochrony: | IP44 (zabezpieczenie przed pryskającą wodą) |

## Wskazówki dotyczące bezpieczeństwa

PRZED PIERWSZYM UŻYCIEM PRODUKTU NALEŻY ZAPOZNAĆ SIĘ ZE WSZYSTKIMI WSKAZÓWKAMI DOTYCZĄCYMI OBSŁUGI I BEZPIECZEŃSTWA! W PRZYPADKU PRZEKAZANIA PRODUKTU INNEJ OSOBIE NALEŻY DOŁĄCZYĆ DO NIEGO CAŁĄ JEGO DOKUMENTACJĘ!

- **⚠ OSTRZEŻENIE! NIEBEZPIECZEŃSTWO ODNIESIENIA OBRAŻEŃ I UTRATY ŻYCIA PRZEZ DZIECI!**
- Akumulatory nie powinny dostać się w ręce dzieci. Nie należy pozostawiać akumulatorów w miejscu dostępnym dla wszystkich. Istnieje niebezpieczeństwo, że zostaną one połknięte przez dzieci lub zwierzęta domowe. W przypadku połknięcia należy natychmiast udać się do lekarza.
- Dzieci lub osoby nieposiadające wiedzy lub doświadczenia w obchodzeniu się z produktem bądź upośledzone pod względem fizycznym, sensorycznym lub umysłowym nie mogą użytkować produktu bez nadzoru lub instruktażu osoby odpowiedzialnej za ich bezpieczeństwo. Dopilnować by, dzieci nie bawiły się produktem.
- Nigdy nie należy pozostawiać dzieci bez nadzoru z materiałem opakowaniowym. Istnieje niebezpieczeństwo uduszenia się materiałem opakowaniowym. Dzieci często nie dostrzegają niebezpieczeństwa. Dzieci nie powinny mieć dostępu do produktu.
- Niniejsze urządzenie nie jest zabawką, nie powinno znaleźć się w rękach dzieci. Dzieci nie dostrzegają zagrożeń wynikających z używania produktów elektrycznych.
- Nie używać produktu w razie wykrycia jakiegokolwiek uszkodzenia.
- Dioda LED nie jest wymienna.
- Jeśli dioda LED przestanie działać, należy wymienić cały produkt.
- **⚠ ZAGROŻENIE NIEBEZPIECZEŃSTWO WYBUCHU!** Nie należy używać produktu w otoczeniu zagrożonym eksplozją, w którym występują łatwopalne opary, gazy lub pyły.

### Wskazówki dotyczące bezpieczeństwa charakterystyczne dla produktu

- Produktu nie należy narażać na wpływ silnych wibracji lub znacznych obciążeń mechanicznych.
- Należy uważać, aby moduł solarny [5] nie był zabrudzony lub w zimie przykryty śniegiem lub lodem. Zmniejsza to wydajność modułu solarnego [5].
- Niskie temperatury mają negatywny wpływ na żywotność eksploatacyjną baterii. Jeżeli produkt nie będzie potrzebny przez dłuższy czas, np. w zimie, należy go oczyścić i przechować w suchym, ciepłym pomieszczeniu.
- W przypadku wystąpienia uszkodzeń, konieczności naprawy lub innych problemów z produktem należy zwrócić się do wykwalifikowanego elektryka. Dioda LED nie jest wymienna.
- **⚠ ZAGROŻENIE NIEBEZPIECZEŃSTWO WYBUCHU!** Używać akumulatorów wyłącznie tego samego typu. Inne akumulatory/baterie mogłyby eksplodować podczas ładowania.
- **⚠ ZAGROŻENIE NIEBEZPIECZEŃSTWO OBRAŻEŃ CIAŁA!** Należy upewnić się, że w razie usunięcia produktu wraz z nim zostanie usunięta również płytka dolna oraz część stojaka wbijana do ziemi, aby nie stanowiły one niebezpieczeństwa (na przykład wskutek potknięcia się o nie).
- **⚠ ZAGROŻENIE POŻAROWE!** Nie należy włączać produktu, który znajduje się w opakowaniu.



### Wskazówki bezpieczeństwa dla baterii/akumulatorów

- **ZAGROŻENIE ŻYCIA!** Baterie/akumulatory należy trzymać poza zasięgiem dzieci. W przypadku połknięcia należy natychmiast udać się do lekarza!
- Połknięcie może prowadzić do oparzeń, perforacji tkanki miękkiej i śmierci. Ciężkie poparzenia mogą wystąpić w ciągu 2 godzin po połknięciu.
- **NIEBEZPIECZEŃSTWO WYBUCHU!** Baterii jednorazowego użytku nie wolno ładować ponownie. Baterii/akumulatorów nie należy zwierać i/lub otwierać. Może to doprowadzić do przegrzania, pożaru lub wybuchu.
- Nigdy nie należy wrzucać baterii/akumulatorów do ognia lub wody.
- Nigdy nie należy narażać baterii/akumulatorów na obciążenia mechaniczne.

**Ryzyko wycieku kwasu z baterii/akumulatorów**

- Należy unikać ekstremalnych warunków i temperatur, które mogą oddziaływać na baterie/akumulatory, np. kaloryferów/bezpośredniego działania promieniowania słonecznego.
- Jeśli wyciekną baterie/akumulatory, należy unikać kontaktu skóry, oczu i błon śluzowych z chemikaliami! Dotknięte miejsca natychmiast przepłukać czystą wodą i udać się do lekarza!
- **ZAKŁADAĆ RĘKAWICE OCHRONNE!** Wylane lub uszkodzone baterie/akumulatory po dotknięciu skóry mogą spowodować poparzenia chemiczne. Dlatego należy w takim przypadku nakładać odpowiednie rękawice ochronne.
- W przypadku wycieku baterii/akumulatorów natychmiast usunąć je z produktu, aby uniknąć uszkodzeń.
- Używać wyłącznie baterii/akumulatorów tego samego typu. Nie zakładać razem nowych oraz zużytych baterii/akumulatorów!
- Jeżeli produkt nie jest przez dłuższy czas używany, baterie/akumulatorynależy wyjąć.

**Ryzyko uszkodzenia produktu**

- Używać wyłącznie zalecanego rodzaju baterii/akumulatora!
- Włożyć baterie/akumulatory zgodnie z oznaczeniem biegunów (+) i (-) na baterii/akumulatorze i produkcie.
- Oczyścić styki baterii/akumulatora i w komorze baterii przed włożeniem suchą, niestrzępiącą się szmatką lub patyczkiem higienicznym!
- Zużyte baterie/akumulatory wyjąć jak najszybciej z produktu.

## Uruchomienie

### Montaż produktu

- Wyjąć poszczególne części z opakowania i zmontować produkt zgodnie z rysunkiem B. Przy tym do wyboru są dwie możliwości: przy użyciu rury dystansowej [2] produkt uzyskuje wysokość ok. 44 cm (patrz rys. C), przy użyciu rury dystansowej [3] wysokość ok. 34 cm (patrz rys. D).
- Włożyć wybraną rurę dystansową [2] lub [3] w przewidziane wgłębienie modułu solarnego [5] (patrz rys. B).
- Następnie włożyć stojak wbijany w ziemię [1] w dolną część rury dystansowej [2] lub [3] (patrz rys. C–D).

### Ustawianie produktu

**Wskazówka:** Produkt można ustawić niezależnie od źródła prądu.

- Produktu należy używać wyłącznie z dostarczoną częścią do wbijania w ziemię [1].
- Wetknąć zmontowany produkt w ziemię (trawnik, grządkę kwiatową) na tyle głęboko, aby stał stabilnie. Ponieważ produkt jest zależny od energii słonecznej, przed ustawieniem należy przemyśleć i uwzględnić następujące aspekty:

1. Wybrać miejsce, w którym moduł solarny [5] przez cały dzień będzie wystawiony na bezpośrednie promienie słoneczne.
2. Ustawić produkt w taki sposób, aby moduł solarny [5] nie był niczym przykryty lub osłonięty (drzewa, kalenica itp.).
3. Sprawdzić, czy moduł solarny [5] nie jest narażony na działanie innego źródła światła, jak np. oświetlenia podwórka lub lampy ulicznej, ponieważ wtedy produkt nie włączy się wraz z nastaniem zmierzchu. Należy pamiętać, że wiele źródeł światła włącza się dopiero w nocy w zależności od czasu i ruchu.

### Przygotowanie produktu przed pierwszym uruchomieniem

**Wskazówka:** Produkt jest wyposażony w czujnik zmierzchu i przełącznik włącz/wyłącz [8]. Czas świecenia wynosi przy pełnym naładowaniu ok. 6 do 8 godzin.

- Odkręcić kulę [4] w kierunku odwrotnym do ruchu wskazówek zegara od modułu solarnego [5]. Przed pierwszym uruchomieniem przesunąć przełącznik Włącz/Włącz [8] na pozycję ON.
- Ponownie przykręcić kulę [4] w kierunku zgodnym z ruchem wskazówek zegara do modułu solarnego [5] i wystawić produkt na słońce.

### Włączanie/wyłączanie produktu

- Przesunąć przełącznik Włącz/Wyłącz [8] na pozycję ON. Przy zapadnięciu ciemności produkt włącza się automatycznie. Przy nadejściu jasności produkt włącza się automatycznie.
- Przesunąć przełącznik Włącz/Wyłącz [8] na pozycję OFF. Produkt jest na stale wyłączony.

### Włączanie/Wyłączanie funkcji zmiany kolorów (tylko HG11032B)

- Upewnić się, że przełącznik Włącz/Wyłącz [8] znajduje się na pozycji WŁĄCZ.
- Ponownie nacisnąć przycisk zmiany kolorów [9], aby znów aktywować funkcję zmiany kolorów. Dioda LED zaczyna zmieniać kolor.
- Ponownie nacisnąć przycisk zmiany kolorów [9], aby zakończyć funkcję zmiany kolorów.



### Wymiana akumulatora

**Wskazówka:** Akumulator [6] został zaprojektowany w celu długiego użytkowania. Mimo to w czasie długiego użytkowania może być wymagana wymiana akumulatora. Akumulatory podlegają naturalnemu zużyciu, przez co moc może zostać osłabiona. Aby osiągnąć optymalną wydajność, akumulatory powinny być wymieniane co 12 miesięcy.
Akumulator należy wymienić zgodnie z rysunkami E–F.

- Odkręcić kulę [4] w kierunku odwrotnym do ruchu wskazówek zegara.
- Przesunąć przełącznik Włącz/Wyłącz [8] modułu solarnego [5] na pozycję OFF.
- Przekręcić śrubę [10] za pomocą odpowiedniego śrubokrętu krzyżakowego i usunąć ogniwo solarne [7] z reszty modułu (patrz rys. E).
- Wyjąć akumulator [6] i zastąpić go nowym, naładowanym akumulatorem tego samego typu (patrz „Dane techniczne“). Podczas wkładania akumulatora zwrócić uwagę na odpowiednie ułożenie biegunów (+/–) (patrz rys. F).
- Następnie ponownie założyć ogniwo solarne [7] i zamocować je śrubą [10] w kierunku zgodnym z ruchem wskazówek zegara (patrz rys. F).
- Ponownie nałożyć moduł solarny [5] na rurę dystansową [2] lub [3].
- Ponownie przesunąć przełącznik Włącz/Wyłącz [8] na pozycję ON.
- Ponownie przykręcić kulę [4] w kierunku zgodnym z ruchem wskazówek zegara do modułu solarnego [5] aż do oporu.

## Usuwanie usterek

**Wskazówka:** Produkt zawiera wrażliwe części elektroniczne. Dlatego możliwe jest jego zakłócenie przez znajdujące się w jego bezpośrednim pobliżu urządzenia emitujące fale radiowe. Mogą to być np. telefony komórkowe, radiotelefony, radia CB, radiowe piloty zdalnego sterowania, inne urządzenia do zdalnego sterowania oraz urządzenia mikrofalowe. W przypadku stwierdzenia zakłóceń w działaniu produktu należy usunąć tego rodzaju źródła zakłóceń z jego otoczenia.

**Wskazówka:** Wyładowania elektrostatyczne mogą powodować zakłócenia w działaniu urządzenia. W razie pojawienia się takich zakłóceń należy wyjąć akumulatory i po chwili włożyć je ponownie.

**Wskazówka:** Moc akumulatorów zależna jest od pogody bardziej w lecie niż w zimie.

| Usterka | Przyczyna | Rozwiązanie |
|---|---|---|
| Dioda LED nie świeci | Otoczenie jest zbyt jasne lub na produkt pada światło z innych źródeł | Zmienić stanowisko (w odległości od np. świateł podwórkowych lub ulicznych) |
| Dioda LED świeci tylko słabo | Akumulator nie jest całkowicie naładowany lub jest uszkodzony | Naładować akumulator w ładowarce lub wymienić go na nowy (patrz „Wymiana akumulatora“) |
| Dioda LED nie świeci | Dioda LED jest uszkodzona | Dioda LED nie jest wymienialna. Odpowiednio usunąć produkt (patrz „Utylizacja“) |

## Konserwacja/czyszczenie

**Wskazówka:** Dioda LED nie jest wymienna.
Niniejszy produkt nie wymaga konserwacji.

- Nie używać żrących środków czyszczących.
- Produkt należy regularnie czyścić suchą, niestrzępiącą się szmatką. W przypadku silniejszego zabrudzenia należy użyć lekko zwilżonej szmatki.
- Należy wymienić akumulatory, jeśli czas działania zauważalnie zmniejszy się pomimo dobrego napromieniowania słonecznego (patrz rozdział „Wymiana akumulatora“). Używać wyłącznie akumulatorów odpowiedniej wielkości i zalecanego typu (patrz rozdział „Dane techniczne“).

## Utylizacja

Opakowanie wykonane jest z materiałów przyjaznych dla środowiska, które można przekazać do utylizacji w lokalnym punkcie przetwarzania surowców wtórnych.

Przy segregowaniu odpadów prosimy zwrócić uwagę na oznakowanie materiałów opakowaniowych, oznaczone są one skrótami (a) i numerami (b) o następującym znaczeniu: 1–7: Tworzywa sztuczne/20–22: Papier i tektura/80–98: Materiały kompozytowe.

Informacji na temat możliwości utylizacji wyeksploatowanego produktu udziela urząd gminy lub miasta.

Z uwagi na ochronę środowiska nie wyrzucać urządzenia po zakończeniu eksploatacji do odpadów domowych, lecz prawidłowo zutylizować. Informacji o punktach zbiorczych i ich godzinach otwarcia udziela odpowiedni urząd.

Elektroodpady nie mogą być wyrzucane do pojemników do selektywnej zbiórki odpadów komunalnych. Można je oddać w specjalnie wyznaczonych miejscach np. Punkt Selektywnej Zbiórki Odpadów Komunalnych lub/bądź w punktach handlowych oferujących w sprzedaży sprzęt elektroniczny.

Należy postępować zgodnie z obowiązującymi w Polsce przepisami dotyczącymi selektywnej zbiórki urządzeń elektrycznych i elektronicznych. Zużyty sprzęt może mieć szkodliwy wpływ na środowisko i zdrowie ludzi z uwagi na potencjalną zawartość niebezpiecznych substancji, mieszanin oraz części składowych. Gospodarstwo domowe spełnia ważną rolę w przyczynianiu się do ponownego użycia i odzysku surowców wtórnych, w tym recyklingu zużytego sprzętu. Na tym etapie kształtuje się postawy, które wpływają na zachowanie wspólnego dobra jakim jest czyste środowisko naturalne.

Cet appareil, ses accessoires, et batterie se recyclent — À DÉPOSER EN MAGASIN ou À DÉPOSER EN DÉCHETERIE
Points de collecte sur www.quefairedemesdechets.fr
Privilégiez la réparation ou le don de votre appareil !

Produkt, w tym akcesoriai materiały opakowaniowe, nadają się do recyklingu i podlegają rozszerzonej odpowiedzialności producenta. Wyrzuć je osobno, zgodnie z ilustracją przedstawiającą informacje o sortowaniu, aby zapewnić lepszą utylizację odpadów. Logo Triman jest ważne tylko dla Francji.

Uszkodzone lub zużyte baterie/akumulatory muszą być poddane recyklingowi zgodnie z dyrektywą 2006/66/WE i jej zmianami. Oddać baterie/akumulatory i/lub produkt w dostępnych punktach zbiórki.

**Niewłaściwa utylizacja baterii/akumulatorów stwarza zagrożenie dla środowiska naturalnego!**

Baterii/akumulatorów nie należy wyrzucać razem z odpadami domowymi. Mogą one zawierać szkodliwe metale ciężkie i należy je traktować jak odpady specjalne. Symbole chemiczne metali ciężkich są następujące: Cd = kadm, Hg = rtęć, Pb = ołów. Dlatego też zużyte baterie/akumulatory należy przekazywać do komunalnych punktów gromadzenia odpadów niebezpiecznych.



## Gwarancja

Produkt został wyprodukowany zgodnie z surowymi wytycznymi dotyczącymi jakości i dokładnie przetestowane przed dostawą. W przypadku wad materiałowych lub produkcyjnych przysługują Państwu prawa ustawowe wobec sprzedawcy produktu. Państwa prawa ustawowe nie są w żaden sposób ograniczone przez naszą gwarancję przedstawioną poniżej.

Gwarancja na ten produkt wynosi 3 lata od daty zakupu. Okres gwarancji rozpoczyna się od daty zakupu. Proszę przechowywać oryginalny rachunek w bezpiecznym miejscu, ponieważ ten dokument jest wymagany jako dowód zakupu.

Wszelkie uszkodzenia lub wady obecne już w momencie zakupu należy zgłosić niezwłocznie po rozpakowaniu produktu.

Jeżeli w ciągu 3 lat od daty zakupu produkt wykaże wady materiałowe lub produkcyjne, to – według naszego uznania – bezpłatnie go naprawimy lub wymienimy. Okres gwarancji nie ulega przedłużeniu o przyznane roszczenie gwarancyjne. Dotyczy to również wymienionych i naprawionych części.

Niniejsza gwarancja traci ważność, jeśli produkt został uszkodzony, był niewłaściwie użytkowany lub konserwowany.

Gwarancja obejmuje wady materiałowe i produkcyjne. Niniejsza gwarancja nie obejmuje części produktu, które podlegają normalnemu zużyciu i dlatego są uważane za części zużywalne (np. baterie, węże, wkłady atramentowe), ani nie obejmuje uszkodzeń części delikatnych, np. przełączników lub części wykonanych ze szkła.

Zgodnie z Kodeksem Cywilnym art. 581 §1 wraz z wymianą urządzenia lub ważnej części czas gwarancji rozpoczyna się na nowo.

W przypadku tego produktu czas gwarancji obowiązuje również dla akumulatora.

### Sposób postępowania w przypadku naprawy gwarancyjnej

Aby zapewnić szybkie rozpatrzenie Państwa wniosku, prosimy stosować się do następujących wskazówek:

Przed skontaktowaniem się z działem serwisowym należy przygotować paragon i numer artykułu (IAN 446741_2307) jako dowód zakupu.
Numery artykułów można znaleźć na tabliczce znamionowe, na grawerunku, na stronie tytułowej jego instrukcji (na dole po lewej stronie) lub jako naklejkę na stronie odwrotnej lub spodniej.
W razie wystąpienia błędów w działaniu lub innych wad, należy skontaktować się najpierw z wymienionym poniżej działem serwisowym telefonicznie lub pocztą elektroniczną.
Produkt uznany za uszkodzony można następnie z dołączeniem dowodu zakupu (paragonu) i podaniem, na czym polega wada i kiedy wystąpiła, przesłać bezpłatnie na podany Państwu adres serwisu.

### Serwis

(PL) **Serwis Polska**
Tel.: 008004911946
E-Mail: owim@lidl.pl

CE IP44



**Legenda použitých piktogramů**

| | | | |
|---|---|---|---|
| ⎓ | Stejnosměrný proud/stejnosměrné napětí | IP44 | Ochrana proti stříkající vodě IP44 |
| V | Volt | CE | Značka CE vyjadřuje soulad s příslušnými směrnicemi EU, které se vztahují na tento výrobek. |
| ☼ | Doba svícení cca 6–8 hodin | ■ □ | Bezpečnostní upozornění Instrukce |

## Solární LED kulová svítidla

## Úvod

Blahopřejeme Vám ke koupi nového výrobku. Rozhodli jste se pro kvalitní produkt. Návod k obsluze je součástí tohoto výrobku. Obsahuje důležité pokyny pro bezpečnost, použití a likvidaci. Před použitím výrobku se seznamte se všemi pokyny k obsluze a bezpečnostními pokyny. Používejte výrobek jen popsaným způsobem a na uvedených místech.
Při předání výrobku třetí osobě předejte i všechny podklady.

### Použití ke stanovenému účelu

Výrobek slouží k dekorativnímu osvětlení venkovních prostorů. Výrobek je určen k použití jen v uvedených oblastech, není určen ke komerčnímu využívání.

Integrovaný solární modul výrobku přeměňuje sluneční záření na elektrickou energii a ukládá ji do akumulátorových článků [6]. Výrobek se rozsvítí za soumraku. Vestavěné LED jsou úsporné osvětlovací prostředky s dlouhou životností.
Doba svícení je závislá na slunečním záření, úhlu jeho dopadu na solární modul [5] a na teplotě (závislost kapacity akumulátoru na teplotě). Ideální je kolmý dopad světla při teplotě nad bodem mrazu. Akumulátorový článek [6] dosáhne teprve po několika nabíjecích a vybíjecích cyklech své maximální kapacity.

### Popis dílů

1. Bodec
2. Dlouhá distanční trubka
3. Krátká distanční trubka
4. Koule
5. Solární modul
6. Akumulátor
7. Solární článek
8. Vypínač
9. Tlačítko výběru barev (pouze HG11032B)
10. Šroub

### Obsah dodávky

Bezprostředně po vybalení zkontrolujte úplnost dodávky a stav výrobku.

1 bodec [1]
1 dlouhá distanční trubka
1 krátká distanční trubka
1 koule [4]
1 solární modul včetně LED a akumulátoru
1 návod k montáži

### Technická data

| | |
|---|---|
| Akumulátor: | 1x akumulátor Ni-MH / AAA / 1,2 V⎓/ 300 mAh |
| LED: | 1 x LED (nelze vyměnit) |
| Jmenovitý výkon: | 0,02 W |
| Druh ochrany: | IP44 (ochrana proti stříkající vodě) |



## Bezpečnostní pokyny

PŘED PRVNÍM POUŽITÍM VÝROBKU SE SEZNAMTE SE VŠEMI POKYNY K OBSLUZE A BEZPEČNOSTNÍMI UPOZORNĚNÍMI! PŘI PŘEDÁVÁNÍ VÝROBKU TŘETÍ OSOBĚ PŘEDÁVEJTE SOUČASNĚ I VŠECHNY JEHO PODKLADY!

- **⚠ VÝSTRAHA! NEBEZPEČÍ OHROŽENÍ ŽIVOTA A ÚRAZU PRO MALÉ DĚTI A DĚTI!**
- Akumulátory nepatří do dětských rukou. Nenechávejte ležet akumulátory přístupné. Hrozí nebezpečí, že je děti nebo domácí zvířata spolknou. V případě spolknutí okamžitě vyhledejte lékaře.
- Děti nebo osoby, které nemají dostatek vědomostí nebo zkušeností se zacházením s výrobkem, nebo jsou omezeny ve svých tělesných, senzorických nebo duševních schopnostech, nesmí výrobek používat bez dozoru nebo návodu osoby zodpovědné za bezpečnost. Děti musí být pod dohledem, aby si s výrobkem nehrály.
- Nenechávejte děti nikdy samotné s obalovým materiálem. Hrozí jim nebezpečí udušení. Děti nebezpečí často podceňují. Výrobek vždy chraňte před dětmi.
- Tento výrobek není hračka a nepatří do dětských rukou. Děti nerozpoznávají nebezpečí hrozící při zacházení s elektrickými výrobky.
- Výrobek nepoužívejte, jestliže jste zjistili nějaká poškození.
- LED nelze vyměnit.
- Po výpadku nebo poškození LED se musí celý výrobek vyměnit.
- **⚠ NEBEZPEČÍ VÝBUCHU!** Nepoužívejte výrobek ve výbušném prostředí, ve kterém se nacházejí hořlavé výpary, plyny nebo prachy.

### Specifické bezpečnostní pokyny k výrobku

- Nevystavujte výrobek silným vibracím nebo silnému mechanickému namáhání.
- Dbejte na to, aby nebyl solární modul [5] znečištěný nebo v zimě pokrytý sněhem a ledem. Snižuje to výkonnost solárního modulu [5].
- Nízké teploty mají negativní vliv na provozní dobu akumulátorových článků. Jestliže nepoužíváte výrobek delší dobu, např. v zimě, pak by se měl vyčistit a uskladnit v suché, teplé místnosti.
- Při poškozeních, opravách nebo jiných problémech se obraťte na elektrikáře. LED nelze vyměnit.
- **⚠ NEBEZPEČÍ VÝBUCHU!** Používejte pouze akumulátory doporučeného typu. Jiné akumulátorové články / baterie by mohly během nabíjení explodovat.
- **⚠ NEBEZPEČÍ ZRANĚNÍ!** Zajistěte, aby byla po odstranění výrobku odstraněna i deska a bodec a nebyl pro osoby nebezpečný (např. zakopnutím).
- **⚠ NEBEZPEČÍ POŽÁRU!** Výrobek složený v obalu se nesmí zapínat.

### Bezpečnostní pokyny pro baterie a akumulátory

- **NEBEZPEČÍ OHROŽENÍ ŽIVOTA!** Uchovávejte baterie a akumulátory mimo dosah dětí. V případě spolknutí okamžitě vyhledejte lékařskou pomoc!
- Při požití může dojít k popáleninám, perforaci měkkých tkání a úmrtí. K závažným popáleninám může dojít do 2 hodin po požití.
- **NEBEZPEČÍ VÝBUCHU!** Nenabíjecí baterie nikdy znovu nenabíjejte. Baterie nebo akumulátory nezkratujte ani je neotevírejte. Hrozí přehřátí, nebezpečí požáru nebo jejich prasknutí.
- Nikdy neházejte baterie nebo akumulátory do ohně ani do vody.
- Nevystavujte baterie nebo akumulátory mechanickému zatížení.

**Nebezpečí vytečení baterií/akumulátorů**

- Zabraňte extrémním podmínkám a teplotám, např. na topení anebo na slunci, které mohou negativně ovlivnit funkci baterií nebo akumulátorů.
- V případě vytečení baterií/akumulátorů zabraňte kontaktu chemikálií s pokožkou, očima a sliznicemi! Omyjte ihned postižená místa dostatečným množstvím čisté vody a vyhledejte lékařskou pomoc!
- **NOSTE OCHRANNÉ RUKAVICE!** Vyteklé i poškozené baterie nebo akumulátory mohou při kontaktu s pokožkou způsobit její poleptání. Noste proto vhodné rukavice.
- V případě vytečení ihned odstraňte baterie nebo akumulátory z výrobku, abyste zabránili jeho poškození!
- Používejte jen baterie nebo akumulátory stejného typu. Nekombinujte staré baterie nebo akumulátory s novými!
- Odstraňte baterie nebo akumulátory při delším nepoužívání z výrobku.

**Nebezpečí poškození výrobku**

- Používejte jen udaný typ baterie nebo akumulátoru!
- Nasazujte baterie nebo akumulátory podle označení polarity (+) a (-) na bateriích nebo akumulátorech a na výrobku.
- Vyčistěte kontakty na baterii/akumulátoru a v přihrádce na baterie před jejich vložením suchou utěrkou, která nepouští vlákna, nebo vatovým tamponem!
- Vybité baterie nebo akumulátory ihned vyjměte z výrobku.

## Uvedení do provozu

### Montáž výrobku

- Vyjměte jednotlivé díly z obalu a montujte výrobek podle obrázku B. Máte dvě možnosti: použitím distanční trubky [2] dosáhnete výšky výrobku cca 44 cm (viz obr. C), použitím distanční trubky [3] výšky cca 34 cm (viz obr. D).
- Nasaďte vybranou distanční trubku [2] nebo [3] do příslušného otvoru solárního modulu [5] (viz obr. B).
- Následně nasaďte bodec [1] do spodní strany distanční trubky [2] nebo [3] (viz obr. C–D).

### Postavení výrobku

**Poznámka:** Výrobek lze umístit nezávisle na zdroji proudu.

- Používejte výrobek jen s dodaným bodcem [1].
- Zabodněte smontovaný výrobek tak hluboko do země (trávy, květinového záhonu), aby stál bezpečně. Protože je výrobek závislý na sluneční energii, musíte si před jeho umístěním promyslet a řídit se následujícím:

1. Zvolte místo, na kterém je solární modul [5] přes den vystaven přímému slunečnímu záření.
2. Umístěte výrobek tak, aby solární modul [5] nebyl přikrytý nebo zastíněný (stromy, střechou přístřešku, atd.).
3. Zajistěte, aby nebyl solární modul [5] ovlivňován jinými zdroji světla, jako např. osvětlením dvora, pouličním osvětlením, v opačném případě se při soumraku světlo nezapne. Zvažte, že se mnohé zdroje světla zapínají teprve uprostřed noci, mohou být načasované a registrovat pohyb.

### Příprava výrobku před prvním uvedením do provozu

**Poznámka:** Výrobek má soumrakový senzor a vypínač zap/vyp [8]. Po plném nabití svítí svítidlo cca 6 až 8 hodin.

- Odšroubujte kouli [4] ze solárního modulu [5] proti směru hodinových ručiček. Před prvním použitím přepněte vypínač [8] do polohy ON.
- Našroubujte kouli [4] na solární modul [5] ve směru hodinových ručiček pevně až na doraz a postavte výrobek na slunce.

### Zapínání a vypínání výrobku

- Přepněte vypínač [8] do polohy ON. Při setmění se výrobek automaticky zapne. Při rozednívání se výrobek automaticky vypne.
- Přepněte vypínač [8] do polohy OFF. Tím výrobek trvale vypnete.

### Zapnutí a vypnutí funkce střídání barev (pouze HG11032B)

- Zkontrolujte, zda je vypínač [8] v poloze ZAP.
- Stiskněte tlačítko přepínání barev [9], tím aktivujete funkci střídání barev. LED začne střídat barvy.



- Znovu stiskněte tlačítko přepínání barev [9], tím ukončíte funkci střídání barev.

### Výměna akumulátoru

**Poznámka:** Akumulátor [6] je koncipovaný pro dlouhý provoz. Přesto je zapotřebí akumulátor po delším používání popřípadě vyměnit. Akumulátory podléhají přirozenému opotřebení a jejich výkon se může snižovat. Pro udržení optimálního výkonu musíte akumulátor každých 12 měsíců vyměnit.
Vyměňujte akumulátor podle obrázků E–F.

- Odšroubujte kouli [4] otáčením proti směru hodinových ručiček.
- Přepněte vypínač [8] solárního modulu [5] do polohy OFF.
- Odšroubujte šroub [10] vhodným křížovým šroubovákem a sundejte solární článek [7] ze zbytku modulu (viz obr. E).
- Vyjměte akumulátor [6] a nahraďte ho novým, nabitým akumulátorem stejného typu (viz „Technická data“). Při vkládání akumulátorů dbejte na správnou polaritu (+/-) (viz obr. F).
- Následně nasaďte solární článek [7] a přišroubujte ho šroubem [10] ve směru hodinových ručiček (viz obr. F).
- Nasaďte opět solární modul [5] na distanční trubku [2] nebo [3].
- Opět přepněte vypínač [8] do polohy ON.
- Našroubujte kouli [4] na solární modul [5] pevně až na doraz.

## Odstranění poruch

**Poznámka:** Výrobek obsahuje citlivé elektronické díly. Proto může být rušen i jinými výrobky pracujícími s rádiovými signály. To mohou být např. mobilní telefony, radiotelefony, radiová zařízení CB, dálková řízení radiovým signálem/jiné dálkové ovladače a výrobky mikrovlnami. Pokud zjistíte poruchy, odstraňte rušící zdroje z blízkosti výrobku.

**Poznámka:** Elektrostatické výboje mohou rušit funkce výrobku. Při poruchách funkce odstraňte krátce akumulátory a znovu je vložte do přihrádky.

**Poznámka:** Výkon akumulátorů je v závislosti na počasí v létě vyšší než v zimě.

| Chyba | Příčina | Řešení |
|---|---|---|
| LED nesvítí | Prostředí je příliš světlé resp. světlo jiných světelných zdrojů dopadá na výrobek. | Změňte stanoviště (vzdálenost od např. osvětlení dvora nebo pouličního osvětlení) |
| LED svítí slabě | Akumulátor není úplně nabitý nebo je vadný | Nabijte akumulátor nabíječkou resp. ho nahraďte novým (viz „Výměna akumulátoru“) |
| LED nesvítí | LED je vadné | LED nelze vyměnit. Odstraňte správně výrobek do odpadu (viz „Odstranění do odpadu“) |

## Údržba a čištění

**Poznámka:** LED nelze vyměnit. Výrobek nevyžaduje údržbu.

- V žádném případě nepoužívejte žíravé čisticí prostředky.
- Výrobek čistěte pravidelně suchým hadrem, který nepouští vlákna. Při silnějším znečištění použijte mírně navlhčený hadr.
- Jestliže se doba svícení solárního světla i přes dostatečné ozařování sluncem zkracuje vyměňte akumulátory (viz kapitola „Výměna akumulátorů“). Používejte pouze akumulátorové články správné velikosti a doporučeného typu (viz kapitola „Technická data“).

## Zlikvidování

Obal se skládá z ekologických materiálů, které můžete zlikvidovat prostřednictvím místních sběren recyklovatelných materiálů.

Při třídění odpadu se řiďte podle označení obalových materiálů zkratkami (a) a čísly (b), s následujícím významem: 1–7: umělé hmoty/20–22: papír a lepenka/80–98: složené látky.

O možnostech likvidace vysloužilých zařízení se informujte u správy vaší obce nebo města.

V zájmu ochrany životního prostředí vysloužilý výrobek nevyhazujte do domovního odpadu, ale předejte k odborné likvidaci. O sběrnách a jejich otevíracích hodinách se můžete informovat u příslušné správy města nebo obce.

Cet appareil, ses accessoires, et batterie se recyclent — À DÉPOSER EN MAGASIN ou À DÉPOSER EN DÉCHETERIE
Points de collecte sur www.quefairedemesdechets.fr
Privilégiez la réparation ou le don de votre appareil !

Výrobek vč. příslušenství a obalové materiály jsou recyklovatelné a podléhají rozšířené odpovědnosti výrobce. Likvidujte je odděleně podle ilustrovaných Info-tri (informace o třídění), abyste mohli lépe nakládat s odpady. Logo Triman platí jen pro Francii.

Vadné nebo vybité baterie resp. akumulátory se musí, podle směrnice 2006/66/ES a jejích příslušných změn, recyklovat. Baterie, akumulátory i výrobek odevzdejte zpět do nabízených sběren.

**Ekologické škody v důsledku chybné likvidace baterií/akumulátorů!**

Baterie/akumulátory se nesmí zlikvidovat v domácím odpadu. Mohou obsahovat jedovaté těžké kovy a musí se zpracovávat jako zvláštní odpad. Chemické symboly těžkých kovů: Cd = kadmium, Hg = rtuť, Pb = olovo. Proto odevzdejte opotřebované baterie/akumulátory u komunální sběrny.

## Záruka

Výrobek byl vyroben podle přísných směrnic kvality a před dodáním pečlivě otestován. V případě materiálních nebo výrobních vad máte zákonná práva vůči prodejci výrobku. Vaše zákonná práva nejsou níže uvedenou zárukou nijak omezená.

Záruka na tento výrobek je 3 roky od data zakoupení. Záruční doba začíná dnem zakoupení. Originál dokladu o zakoupení si uschovejte na bezpečném místě, protože tento doklad je vyžadován jako doklad o koupi.

Jakékoli poškození nebo závady, které se vyskytly již v okamžiku nákupu, musí být nahlášeny ihned po vybalení výrobku.

Pokud se u výrobku během 3 let od data zakoupení projeví vada materiálu nebo výrobní vada, pak vám ho podle naší volby bezplatně opravíme nebo vyměníme. Záruční doba se po uznané reklamaci neprodlužuje. To platí také pro vyměněné a opravené díly.

Tato záruka je neplatná, pokud byl výrobek poškozený nebo nesprávně používaný anebo udržovaný.

Záruka se kryje na materiálové a výrobní vady. Tato záruka se nevztahuje na díly výrobku, které jsou vystaveny běžnému opotřebení, a proto je lze považovat za spotřební díly (např. baterie, hadice, inkoustové patrony) nebo na poškození křehkých součástí, jako jsou např. spínače nebo díly, které jsou vyrobeny ze skla.

U tohoto výrobku se záruční doba vztahuje také na akumulátor.

### Postup v případě uplatňování záruky

Pro zajištění rychlého zpracování Vašeho případu se řiďte následujícími pokyny:

Pro všechny požadavky si připravte pokladní stvrzenku a číslo artiklu (IAN 446741_2307) jako doklad o zakoupení.
Číslo artiklu najdete na typovém štítku, gravuře, titulní stránce návodu (vlevo dole) nebo na nálepce na zadní nebo spodní straně.
V případě poruch funkce nebo jiných závad nejdříve kontaktujte, telefonicky nebo e-mailem, v následujícím textu uvedené servisní oddělení.



Výrobek registrovaný jako vadný potom můžete s přiloženým dokladem o zakoupení (pokladní stvrzenkou) a údaji k závadě a kdy k ní došlo, bezplatně zaslat na adresu servisu, která Vám byla sdělena.

### Servis

(CZ) **Servis Česká republika**
Tel.: 800600632
E-Mail: owim@lidl.cz

CE IP44



**Legenda použitých piktogramov**

| | | | |
|---|---|---|---|
| ⎓ | Jednosmerný prúd/napätie | IP44 | IP44 s ochranou proti striekajúcej vode |
| V | Volt | CE | Značka CE uvádza zhodu s príslušnými smernicami EÚ platnými pre tento výrobok. |
| ☼ | Doba svietenia: cca. 6–8 hodín | ■ □ | Bezpečnostné upozornenia Manipulačné pokyny |

## LED solárne guľové svietidlá

## Úvod

Blahoželáme Vám ku kúpe Vášho nového výrobku. Rozhodli ste sa pre veľmi kvalitný výrobok. Návod na obsluhu je súčasťou tohto výrobku. Obsahuje dôležité upozornenia týkajúce sa bezpečnosti, používania a likvidácie. Skôr ako začnete výrobok používať, oboznámte sa so všetkými pokynmi k obsluhe a bezpečnosti. Výrobok používajte iba v súlade s popisom a v uvedených oblastiach používania. V prípade postúpenia výrobku ďalším osobám odovzdajte aj všetky dokumenty patriace k výrobku.

### Používanie v súlade s určeným účelom

Výrobok slúži na dekoratívne osvetlenie vo vonkajších priestoroch. Výrobok nie je určený na priemyselné používanie, je určený výhradne pre uvedené oblasti nasadenia.

Zabudovaný solárny modul výrobku pri slnečnom žiarení premieňa svetlo na elektrickú energiu a ukladá ju v akumulátorovej batérii [6]. Výrobok sa zapína pri stmievaní.
LED je energeticky úsporný osvetľovací prostriedok s veľmi dlhou životnosťou.
Doba svietenia závisí od slnečného žiarenia, uhla dopadu svetla na solárny modul [5] a od teploty (kvôli závislosti kapacity akumulátora od teploty). Ideálny je kolmý uhol dopadu svetla pri teplotách nad bodom mrazu.

Akumulátorová batéria [6] dosiahne svoju maximálnu kapacitu až po viacerých cykloch nabitia a vybitia.

### Popis častí

1. Zapichovací hrot
2. Dlhá distančná rúrka
3. Krátka distančná rúrka
4. Guľa
5. Solárny modul
6. Akumulátorová batéria
7. Solárny článok
8. ZA-/VYPÍNAČ
9. Tlačidlo pre výber farby (iba HG11032B)
10. Skrutka

### Obsah dodávky

Bezprostredne po vybalení vždy skontrolujte úplnosť dodávky, ako aj bezchybný stav výrobku.

1 zapichovací hrot [1]
1 dlhá distančná rúrka
1 krátka distančná rúrka
1 guľa [4]
1 solárny modul vrát. LED a akumulátorovej batérie
1 montážny návod

### Technické údaje

| | |
|---|---|
| Akumulátorová batéria: | 1 x Ni-MH akumulátorová batéria/AAA/1,2 V⎓/300 mAh |
| LED: | 1 x LED (bez možnosti výmeny) |
| Menovitý výkon: | 0,02 W |
| Druh ochrany: | IP44 (s ochranou proti striekajúcej vode) |

## Bezpečnostné upozornenia

SKÔR, AKO ZAČNETE VÝROBOK POUŽÍVAŤ, OBOZNÁMTE SA SO VŠETKÝMI POKYNMI TÝKAJÚCIMI SA OVLÁDANIA A BEZPEČNOSTI! AK VÝROBOK ODOVZDÁTE TRETÍM OSOBÁM, PRILOŽTE K NEMU AJ VŠETKY PODKLADY!

- **⚠ VAROVANIE! NEBEZPEČENSTVO OHROZENIA ŽIVOTA A ÚRAZOV PRE MALÉ I STARŠIE DETI!**
- Akumulátorové batérie nepatria do rúk deťom. Akumulátorové batérie nikdy nenechávajte voľne položené. Vzniká riziko, že ich prehltnú deti alebo domáce zvieratá. V prípade prehltnutia okamžite vyhľadajte lekára.
- Deti alebo osoby, ktoré majú nedostatok vedomostí alebo skúseností so zaobchádzaním s výrobkom, alebo sú obmedzené vo svojich telesných, zmyslových alebo duševných schopnostiach, nesmú používať výrobok bez dohľadu alebo vedenia osobou, ktorá je zodpovedná za ich bezpečnosť. Deti musia byť pod dohľadom, aby sa s výrobkom nehrali.
- Nikdy nenechávajte deti bez dozoru s obalovým materiálom. Hrozí nebezpečenstvo udusenia obalovým materiálom. Deti často podceňujú nebezpečenstvá. Držte deti vždy v bezpečnej vzdialenosti od výrobku.
- Tento výrobok nie je na hranie, nepatrí do rúk deťom. Deti nedokážu rozoznať nebezpečenstvá, ktoré vznikajú pri manipulácii s elektrickými výrobkami.
- Výrobok nepoužívajte, ak zistíte akékoľvek poškodenia.
- LED diódu nie je možné vymeniť.
- Ak LED na konci svojej životnosti vypadne, je potrebné vymeniť celý výrobok.
- **⚠ NEBEZPEČENSTVO EXPLÓZIE!** Výrobok nepoužívajte v prostredí s nebezpečenstvom explózie, v ktorom sa nachádzajú horľavé výpary, plyny alebo prachy.

### Bezpečnostné pokyny špecifické pre daný výrobok

- Nevystavujte výrobok silným vibráciam alebo silnej mechanickej záťaži.
- Dbajte na to, aby solárny modul [5] nebol znečistený alebo v zimnom období pokrytý snehom a ľadom. Následkom toho sa znižuje výkon solárneho modulu [5].
- Nízke teploty majú negatívny vplyv na životnosť akumulátorovej batérie. Ak produkt dlhší čas nepotrebujete, napr. v zime, mali by ste ho vyčistiť a uskladniť v suchej, teplej miestnosti.
- V prípade zistenia poškodení, potrebných opráv alebo iných problémov s produktom sa obráťte na kvalifikovaného elektrikára. LED nie je možné vymeniť.
- **⚠ NEBEZPEČENSTVO EXPLÓZIE!** Používajte len akumulátorové batérie odporúčaného typu. Iné akumulátorové batérie/batérie by mohli počas nabíjania explodovať.
- **⚠ NEBEZPEČENSTVO PORANENIA!** Zabezpečte, aby bola v prípade odstránenia výrobku odstránená i podkladová platňa a zemný hrot, aby nepredstavovali žiadne nebezpečenstvo (napr. pri zakopnutí).
- **⚠ NEBEZPEČENSTVO POŽIARU!** Keď sa výrobok nachádza v obale, nesmie byť zapnutý.

### Bezpečnostné upozornenia týkajúce sa batérií/akumulátorových batérií

- **NEBEZPEČENSTVO OHROZENIA ŽIVOTA!** Batérie/akumulátorové batérie držte mimo dosahu detí. V prípade prehltnutia okamžite vyhľadajte lekára!
- Prehltnutie môže mať za následok popáleniny, perforáciu mäkkých tkanív a smrť. Ťažké popáleniny môžu nastať do 2 hodín po prehltnutí.
- **NEBEZPEČENSTVO EXPLÓZIE!** Nenabíjateľné batérie nikdy znova nenabíjajte. Batérie/akumulátorové batérie neskratujte a/alebo neotvárajte. Následkom môže byť prehriatie, požiar alebo explózia.



- Batérie/akumulátorové batérie nikdy nehádžte do ohňa alebo vody.
- Nevystavujte batérie/akumulátorové batérie mechanickej záťaži.

**Riziko vytečenia batérií/akumulátorových batérií**

- Batérie/akumulátorové batérie nikdy nevystavujte extrémnym podmienkam a teplotám, ktoré by na ne mohli pôsobiť, napr. na vykurovacích telesách/priamom slnečnom žiarení.
- Ak batérie/akumulátorové batérie vytiekli, zabráňte kontaktu pokožky, očí a slizníc s chemikáliami! Ihneď vypláchnite postihnuté miesta väčším množstvom čistej vody a okamžite vyhľadajte lekára!
- **NOSTE OCHRANNÉ RUKAVICE!** Vytečené alebo poškodené batérie/akumulátorové batérie môžu pri kontakte s pokožkou spôsobiť poleptanie. V takom prípade preto noste vhodné ochranné rukavice.
- V prípade vytečenia batérií/akumulátorových batérií ich ihneď vyberte z výrobku, aby ste predišli vzniku škôd.
- Používajte iba batérie/akumulátorové batérie rovnakého typu. Nekombinujte staré batérie/akumulátorové batérie s novými!
- Ak produkt dlhší čas nepoužívate, vyberte z neho batérie/akumulátorové batérie.

**Riziko poškodenia produktu**

- Používajte výhradne uvedený typ batérií/akumulátorových batérií!
- Vložte batérie/akumulátorové batérie podľa označenia polarity (+) a (-) na batérii/akumulátorovej batérii a výrobku.
- Pred vložením očistite kontakty na batérii/akumulátorovej batérii a v priečinku pre batériu suchou handričkou, ktorá nepúšťa vlákna, alebo vatovou tyčinkou!
- Vybité batérie/akumulátorové batérie ihneď vyberte z produktu.

## Uvedenie do prevádzky

### Montáž produktu

- Vyberte jednotlivé časti z obalu a zmontujte produkt podľa obrázka B. Máte na výber z dvoch možností: pomocou distančnej rúrky [2] dosiahne produkt výšku cca. 44 cm (pozri obr. C), pomocou distančnej rúrky [3] výšku cca. 34 cm (pozri obr. D).
- Vložte zvolenú distančnú rúrku [2] príp. [3] do určeného otvoru solárneho modulu [5] (pozri obr. B).
- Následne zasuňte zapichovací hrot [1] do spodnej časti distančnej rúrky [2] resp. [3] (pozri obr. C–D).

### Postavenie produktu

**Poznámka:** Výrobok možno umiestniť nezávisle od zdroja prúdu.

- Výrobok používajte iba s priloženým zapichovacím hrotom [1].
- Zmontovaný výrobok zastrčte do zeme (trávnik, kvetinový záhon) tak hlboko, aby stál stabilne. Keďže je výrobok závislý od solárnej energie, musíte pred jeho umiestnením zohľadniť a zvážiť nasledujúce body:

1. Vyberte miesto, na ktorom je solárny modul [5] počas dňa vystavený priamemu slnečnému žiareniu.
2. Umiestnite produkt tak, aby solárny modul [5] nebol zakrytý alebo zatienený (stromy, hrebeň strechy, atď.).
3. Zabezpečte, aby solárny modul [5] nebol ovplyvňovaný iným zdrojom svetla, napr. osvetlením dvora alebo pouličným osvetlením, pretože inak sa produkt pri súmraku nezapne. Myslite na to, že mnohé svetelné zdroje sú zapínané až uprostred noci závisle od času a pohybu.

### Príprava výrobku pred prvým uvedením do prevádzky

**Poznámka:** Produkt disponuje súmrakovým senzorom a Za-/Vypínač [8]. Doba svietenia je pri plnom nabití cca. 6 až 8 hodín.

- Vytočte guľu [4] proti smeru hodinových ručičiek zo solárneho modulu [5]. Pred prvým použitím posuňte ZA-/VYPÍNAČ [8] do polohy ON.
- Zatočte guľu [4] v smere hodinových ručičiek na solárny modul [5] pevne až nadoraz a postavte produkt na slnko.

### Zapnutie/vypnutie výrobku

- Posuňte ZA-/VYPÍNAČ [8] do polohy ON. Pri stmievaní sa produkt automaticky zapne. Pri rozvidnievaní sa produkt automaticky vypne.
- Posuňte ZA-/VYPÍNAČ [8] do polohy OFF. Produkt je trvale vypnutý.

### Za-/vypnutie funkcie striedania farieb (iba HG11032B)

- Uistite sa, že sa ZA-/VYPÍNAČ [8] nachádza v pozícii ZAP.
- Stlačením tlačidla pre výber farby [9] spustíte funkciu zmeny farby. LED začne meniť farbu.
- Novým stlačením tlačidla pre výber farby [9] ukončíte funkciu zmeny farby.

### Výmena akumulátorovej batérie

**Poznámka:** Akumulátorová batéria [6] je dimenzovaná pre dlhú prevádzku. Pri príliš dlhom používaní však môže byť potrebné vymeniť akumulátorovú batériu. Akumulátorové batérie podliehajú prirodzenému opotrebovaniu a ich výkonnosť môže poľaviť. Pre dosiahnutie optimálneho výkonu by akumulátorové batérie mali byť vymieňané každých 12 mesiacov.
Vymeňte akumulátorovú batériu podľa obrázkov E–F.

- Odšróbujte guľu [4] proti smeru hodinových ručičiek.
- Posuňte ZA-/VYPÍNAČ [8] solárneho modulu [5] do polohy OFF.
- Vytočte skrutku [10] pomocou vhodného krížového skrutkovača a odstráňte solárny článok [7] zo zvyšku modulu (pozri obr. E).
- Vyberte akumulátorovú batériu [6] a nahraďte ju novou, nabitou akumulátorovou batériou rovnakého typu (pozri „Technické údaje“). Pri vkladaní akumulátorových batérií dbajte na správnu polaritu (+/-) (pozri obr. F).
- Následne opäť nasaďte solárny článok [7] a pripevnite ho skrutkou [10] v smere hodinových ručičiek (pozri obr. F).
- Zasuňte solárny modul [5] opäť na distančnú rúrku [2] príp. [3].
- Posuňte ZA-/VYPÍNAČ [8] opäť do polohy ON.
- Zatočte guľu [4] v smere hodinových ručičiek na solárny modul [5] pevne až nadoraz.

## Odstraňovanie porúch

**Poznámka:** Produkt obsahuje citlivé elektronické súčiastky. Preto je možné, že ho rádiové prenosové zariadenia v bezprostrednej blízkosti môžu rušiť. Môžu to byť napr. mobilné telefóny, rádiotelefónne zariadenia, CB rádiové zariadenia, diaľkové rádiové riadenia/iné diaľkové ovládania a mikrovlnné prístroje. Ak zistíte funkčné poruchy, odstráňte takéto rušivé zdroje z okolia produktu.

**Poznámka:** Elektrostatické výboje môžu viesť k funkčným poruchám. Pri takýchto funkčných poruchách vyberte na krátky čas akumulátorové batérie a znova ich vložte.

**Poznámka:** Výkon akumulátorových batérií je z dôvodu počasia v lete vyšší ako v zime.

| Porucha | Príčina | Riešenie |
|---|---|---|
| LED nesvieti | Okolie je príliš svetlé resp. na produkt dopadá svetlo iných svetelných zdrojov | Zmeňte miesto umiestnenia (vo vzdialenosti k napr. osvetleniu dvora alebo ulice) |
| LED svieti len slabo | Akumulátorové batérie nie sú úplne nabité alebo sú defektné | Nabite akumulátorovú batériu v nabíjačke resp. ju nahraďte novou akumulátorovou batériou (pozri „Výmena akumulátorových batérií“) |

| Porucha | Príčina | Riešenie |
|---|---|---|
| LED nesvieti | LED je defektná | LED sa nedá vymeniť. Produkt náležite zlikvidujte (pozri „Likvidácia") |

## Údržba/Čistenie

**Poznámka:** LED nie je možné vymeniť. Výrobok si nevyžaduje údržbu.

- V žiadnom prípade nepoužívajte žieravé čistiace prostriedky.
- Výrobok pravidelne čistite suchou handričkou, ktorá nepúšťa vlákna. Pri silnejšom znečistení použite jemne navlhčenú handričku.
- Akumulátorové batérie vymeňte, keď sa doba svietenia napriek dobrému slnečnému žiareniu po určitej dobe viditeľne skráti (pozri kapitolu „Výmena akumulátorových batérií"). Používajte len akumulátorové batérie správnej veľkosti a odporúčaného typu (pozri kapitolu „Technické údaje").

## Likvidácia

Obal pozostáva z ekologických materiálov, ktoré môžete odovzdať na miestnych recyklačných zberných miestach.

Všímajte si prosím označenie obalových materiálov pre triedenie odpadu, sú označené skratkami (a) a číslami (b) s nasledujúcim významom: 1–7: Plasty/20–22: Papier a kartón/80–98: Spojené látky.

O možnostiach likvidácie opotrebovaného výrobku sa môžete informovať na Vašej obecnej alebo mestskej správe.

Ak výrobok doslúžil, v záujme ochrany životného prostredia ho neodhoďte do domového odpadu, ale odovzdajte na odbornú likvidáciu. Informácie o zberných miestach a ich otváracích hodinách získate na Vašej príslušnej správe.

Cet appareil, ses accessoires, et batterie se recyclent. À DÉPOSER EN MAGASIN / À DÉPOSER EN DÉCHETERIE. Points de collecte sur www.quefairedemesdechets.fr. Privilégiez la réparation ou le don de votre appareil !

Výrobok vr. príslušenstva a obalové materiály sú recyklovateľné a podliehajú rozšírenej zodpovednosti výrobcu. Pre lepšie spracovanie odpadu ich zlikvidujte oddelene podľa obrázkov Info-tri (informácie o triedení). Triman-Logo platí iba pre Francúzsko.

Defektné alebo použité batérie/akumulátorové batérie musia byť odovzdané na recykláciu podľa smernice 2006/66/ES a jej zmien. Batérie/akumulátorové batérie a/alebo výrobok odovzdajte prostredníctvom dostupných zberných stredísk.

**Nesprávna likvidácia batérií/ akumulátorových batérií ničí životné prostredie!**

Batérie/akumulátorové batérie sa nesmú likvidovať spolu s domovým odpadom. Môžu obsahovať jedovaté ťažké kovy a je potrebné zaobchádzať s nimi ako s nebezpečným odpadom. Chemické značky ťažkých kovov sú nasledovné: Cd = kadmium, Hg = ortuť, Pb = olovo. Opotrebované batérie/akumulátorové batérie preto odovzdajte v komunálnej zberni.

## Záruka

Výrobok bol starostlivo vyrobený v súlade s prísnymi smernicami kvality a pred dodaním dôkladne otestovaný. V prípade materiálových alebo výrobných chýb máte zákonné práva voči predajcovi výrobku. Vaše zákonné práva nie sú žiadnym spôsobom obmedzené našou zárukou uvedenou nižšie.

Záruka na tento výrobok je 3 roky od dátumu nákupu. Záručná doba začína plynúť dátumom kúpy. Originál dokladu o kúpe si uschovajte na bezpečnom mieste, pretože tento doklad je potrebný ako dôkaz o kúpe.



Akékoľvek poškodenie alebo nedostatky prítomné už v čase nákupu je potrebné nahlásiť ihneď po vybalení výrobku.

Ak sa v priebehu 3 rokov od dátumu zakúpenia preukáže, že výrobok vykazuje chyby materiálu alebo spracovania, podľa vlastného uváženia Vám ho bezplatne opravíme alebo vymeníme. Záručná doba sa na základe poskytnutej záručnej reklamácie nepredlžuje. To platí aj pre vymenené alebo opravené diely.

Táto záruka je neplatná, ak bol výrobok poškodený alebo nesprávne používaný alebo udržiavaný.

Záruka sa vzťahuje na chyby materiálu a výrobné chyby. Táto záruka sa nevzťahuje na časti výrobku, ktoré podliehajú bežnému opotrebovaniu, a preto sa považujú za opotrebovateľné diely (napr. batérie, hadice, atramentové kazety), ani na poškodenie krehkých častí, napr. spínačov alebo častí zo skla.

Pri tomto výrobku sa záručná doba vzťahuje aj na akumulátorovú batériu.

### Postup v prípade poškodenia v záruke

Pre zaručenie rýchleho spracovania Vašej požiadavky dodržte prosím nasledujúce pokyny:

Pre všetky otázky majte pripravený pokladničný doklad a číslo výrobku (IAN 446741_2307) ako dôkaz o kúpe.
Číslo výrobku nájdete na typovom štítku, gravúre, na prednej strane Vášho návodu (dole vľavo) alebo ako nálepku na zadnej alebo spodnej strane.
Ak sa vyskytnú funkčné poruchy alebo iné nedostatky, najskôr telefonicky alebo e-mailom kontaktujte nasledne uvedené servisné oddelenie.
Produkt označený ako defektný potom môžete s priloženým dokladom o kúpe (pokladničný lístok) a uvedením, v čom spočíva nedostatok a kedy sa vyskytol, bezplatne odoslať na Vám oznámenú adresu servisného pracoviska.

### Servis

(SK) **Servis Slovensko**
Tel.: 0800 008158
E-pošta: owim@lidl.sk

CE IP44



| Leyenda de pictogramas utilizados | | | |
|---|---|---|---|
| ⎓ | Corriente/tensión continua | IP44 | Protección contra salpicaduras de agua IP44 |
| V | Volt | CE | La marca CE indica la conformidad con las directivas de la UE aplicables a este producto. |
| ☼ | Duración de la iluminación aprox. 6–8 horas | ■ □ | Indicaciones de seguridad Instrucciones de uso |

# Lámparas esféricas solares de ledes

## Introducción

Enhorabuena por la adquisición de su nuevo producto. Ha optado por un producto de alta calidad. El manual de instrucciones forma parte de este producto. Contiene importantes indicaciones sobre seguridad, uso y eliminación. Antes de usar el producto, familiarícese con todas las indicaciones de manejo y de seguridad. Utilice el producto únicamente como se describe a continuación y para las aplicaciones indicadas. Adjunte igualmente toda la documentación en caso de entregar el producto a terceros.

### Uso adecuado

El producto sirve para la iluminación decorativa en áreas exteriores. Este producto no ha sido concebido para un uso comercial ni para otros usos diferentes al previsto.

El módulo solar del producto transforma la luz solar en energía eléctrica y la guarda en la pila 6. El producto se enciende cuando comienza a oscurecer.
El LED tiene una vida útil muy larga y un consumo de energía mínimo.
La duración de la luz depende de la radiación solar, del ángulo de incidencia de la luz sobre el módulo solar 5 y de la temperatura (debido a la dependencia de la temperatura de la batería). El ángulo de incidencia ideal es vertical con temperaturas por encima del punto de congelación.

La pila 6 alcanza su máxima capacidad tras varios ciclos de carga y descarga.

### Descripción de las piezas

1 Piqueta
2 Tubo distanciador largo
3 Tubo distanciador corto
4 Bola
5 Módulo solar
6 Batería
7 Placa solar
8 Interruptor de encendido/apagado
9 Botón de selección de color (solo HG11032B)
10 Tornillo

### Volumen de suministro

Compruebe siempre inmediatamente después de desembalar el producto que contiene todas las piezas indicadas y que se encuentra en perfecto estado.

1 piqueta 1
1 tubo distanciador largo
1 tubo distanciador corto
1 bola 4
1 módulo solar incl. LED y batería
1 manual de instrucciones



### Características técnicas

Batería: 1 x batería Ni-MH/AAA/ 1,2 V⎓/300 mAh
LED: 1 x LED (no intercambiable)
Potencia nominal: 0,02 W
Tipo de protección: IP44 (protección contra salpicaduras de agua)

## Indicaciones de seguridad

¡FAMILIARÍCESE CON TODAS LAS INSTRUCCIONES DE USO Y SEGURIDAD ANTES DE UTILIZAR ESTE PRODUCTO! SI ENTREGA ESTE PRODUCTO A TERCEROS, ¡NO OLVIDE ADJUNTAR IGUALMENTE TODA LA DOCUMENTACIÓN!

- **⚠ ¡ADVERTENCIA! ¡PELIGRO DE MUERTE Y ACCIDENTE PARA BEBÉS Y NIÑOS!**
- Mantenga las pilas fuera del alcance de los niños. No deje las pilas sueltas en cualquier lugar. Existe el peligro de que los niños o algún animal doméstico las ingieran. En caso de ingesta, acuda inmediatamente a un médico.
- Los niños o las personas que carezcan de los conocimientos o la experiencia necesarios para manipular el producto, o aquellas cuyas capacidades físicas, sensoriales o psicológicas estén limitadas, no deben utilizar el producto sin la supervisión o la instrucción de una persona responsable de su seguridad. Mantenga a los niños vigilados y no permita que jueguen con el producto.
- No permita que los niños jueguen con el material de embalaje sin la vigilancia de un adulto. Existe peligro de asfixia. Los niños no suelen ser conscientes del peligro. Mantenga siempre el producto fuera del alcance de los niños.
- Este producto no es un juguete, manténgalo fuera del alcance de los niños. Los niños no son conscientes de los riesgos potenciales asociados al manejo de productos eléctricos.
- Nunca utilice el producto si detecta algún tipo de daño.
- La bombilla LED no es intercambiable.
- Si la bombilla LED falla al final de su vida útil, deberá reemplazar todo el producto.
- **⚠ ¡PELIGRO DE EXPLOSIÓN!** No utilice el producto en entornos potencialmente explosivos, en los que pueda haber líquidos, gases o polvos inflamables.

### Indicaciones de seguridad específicas del producto

- No exponga el producto a vibraciones fuertes o grandes esfuerzos mecánicos.
- Procure que el módulo solar 5 no se ensucie o se cubra de nieve y hielo en invierno. Esto disminuye la potencia del módulo solar 5.
- Las bajas temperaturas influyen negativamente en la duración de la batería. Si no va a utilizar el producto durante un periodo prolongado, por ej. en invierno, es conveniente limpiarlo y conservarlo en un lugar seco y cálido.
- En caso de daños, reparaciones u otro tipo de problemas con el producto, diríjase a un técnico electricista. La bombilla LED no es intercambiable.
- **⚠ ¡PELIGRO DE EXPLOSIÓN!** Utilice únicamente baterías del tipo recomendado. Unas baterías/pilas diferentes a las indicadas podrían explosionar durante la carga.
- **⚠ ¡PELIGRO DE LESIONES!** Asegúrese de que, cuando retire el producto, también se retiren la placa de base y la piqueta para que estos no representen ningún peligro (por ej., tropiezos).
- **⚠ ¡PELIGRO DE INCENDIO!** No encienda el producto dentro del embalaje.

### Indicaciones de seguridad sobre las pilas/baterías

- **¡PELIGRO DE MUERTE!** Mantenga las pilas/baterías fuera del alcance de los niños. ¡En caso de ingestión, acuda inmediatamente a un médico!
- La ingestión puede provocar quemaduras, perforaciones de tejidos blandos y la muerte. Las quemaduras graves pueden aparecer pasadas 2 horas tras la ingestión.
- **¡PELIGRO DE EXPLOSIÓN!** No recargue nunca pilas no recargables. No ponga las pilas/baterías en cortocircuito ni tampoco las abra. Estas podrían recalentarse, explotar o provocar un incendio.
- Nunca arroje pilas/baterías al fuego o al agua.
- No aplique cargas mecánicas sobre las pilas/ baterías.

**Riesgo de sulfatación de las pilas/baterías**

- Evite condiciones y temperaturas extremas que puedan influir en el funcionamiento de las pilas/ baterías, por ejemplo, acercarlas a un radiador o exponerlas directamente a la luz solar.
- ¡Si las pilas/baterías se sulfatan, evite el contacto de la piel, los ojos y las mucosas con los productos químicos! ¡En caso de entrar en contacto con el ácido, lave inmediatamente la zona afectada con abundante agua y busque atención médica!
- **¡UTILICE GUANTES DE SEGURIDAD!** Las pilas/baterías sulfatadas o dañadas pueden provocar abrasiones al entrar en contacto con la piel. Por tanto, es imprescindible el uso de guantes de protección en estos casos.
- En caso de sulfatación de las pilas/baterías, retírelas inmediatamente del producto para evitar daños.
- Utilice únicamente pilas/baterías del mismo tipo. ¡No mezcle pilas/baterías usadas con nuevas!
- Retire las pilas/baterías del producto si no va a utilizarlo durante un período de tiempo prolongado.

**Riesgo de daño del producto**

- ¡Utilice exclusivamente el tipo de pila/batería indicado!
- Introduzca las pilas/baterías teniendo en cuenta la polaridad marcada con (+) y (-) tanto en las pilas/baterías como en el producto.
- ¡Limpie los contactos de la pila/batería y en el compartimento de las pilas antes de la inserción con un paño seco y libre de pelusas o un bastoncillo de algodón!
- Retire inmediatamente las pilas/baterías agotadas del producto.

## Puesta en funcionamiento

### Cómo montar el producto

- Saque todas las piezas del embalaje por separado y monte el producto según la imagen B. Dispone de dos opciones: usando el tubo distanciador 2 el producto adquiere una altura de aprox. 44 cm (ver fig. C), usando el tubo distanciador 3 adquiere una altura de aprox. 34 cm (ver fig. D).
- Introduzca el tubo distanciador 2 o 3 que desee en la cavidad prevista en el módulo solar 5 (ver fig. B).
- A continuación, introduzca la piqueta 1 en la parte inferior del tubo distanciador 2 o 3 (ver fig. C–D).

### Colocar el producto

**Nota:** El lugar de colocación del producto no depende de una fuente de energía eléctrica.

- Utilice el producto solo con la piqueta suministrada 1.
- Clave el producto ya montado en el suelo (césped, arriates) lo suficiente para que se mantenga estable. Como el producto depende de la energía solar, tenga en cuenta los siguientes aspectos a la hora de colocarlo:

1. Escoja un lugar para colocar el módulo solar 5 de manera que este reciba luz solar directa durante el día.
2. Oriente el producto de forma que el módulo solar 5 no quede cubierto o en una zona de sombra (árboles, caballete del tejado, etc.).
3. Asegúrese de que el módulo solar 5 no recibe la influencia de otra fuente de luz, como p.ej. el alumbrado de una finca o de la calle pues, de ser así, el producto no se encenderá al anochecer. Tenga en cuenta que muchas fuentes de luz se encienden durante la noche y en función del movimiento.



### Preparar el producto antes de la primera puesta en marcha

**Nota:** El producto dispone de un sensor de crepúsculo y de un interruptor de encendido/apagado 8. La duración de la lámpara con la pila totalmente cargada es de 6 a 8 horas aprox.

- Separe la bola 4 del módulo solar 5 girándola en sentido contrario a las agujas del reloj. Antes de la primera puesta en funcionamiento, coloque el interruptor de encendido/apagado 8 en posición «ON».
- Gire la bola 4 en sentido de las agujas del reloj hasta que encaje sobre el módulo solar 5 y coloque el producto al sol.

### Encender/apagar el producto

- Coloque el interruptor de encendido/apagado 8 en posición «ON». El producto se enciende automáticamente al anochecer. El producto se apaga automáticamente al amanecer.
- Ponga el interruptor de ENCENDIDO/APAGADO 8 en posición «OFF». El producto se apaga de manera permanente.

### Encender/apagar cambio de color (solo HG11032B)

- Asegúrese de que el interruptor de encendido/ apagado 8 se encuentre en posición «ON».
- Vuelva a pulsar el botón de cambio de color 9 para activar la función de cambio de color de nuevo. El led comienza a cambiar de color.
- Vuelva a pulsar el botón de cambio de color 9 para desactivar la función de cambio de color de nuevo.

### Cambiar la batería

**Nota:** La batería 6 está preparada para un funcionamiento prolongado. Sin embargo, puede ser necesario cambiarla cuando se use durante un periodo prolongado. Las baterías sufren un desgaste natural y la potencia puede disminuir. Para conseguir el mejor rendimiento cambie las baterías cada 12 meses.
Cambie la pila según se muestra en las imágenes E–F.

- Desencaje la bola 4 en sentido contrario a las agujas del reloj.
- Coloque el interruptor de ENCENDIDO/APAGADO 8 del módulo solar 5 en posición OFF.
- Afloje el tornillo 10 con ayuda de un destornillador en cruz adecuado y separe la placa solar 7 del resto del módulo (ver fig. E).
- Saque las pilas 6 y coloque unas pilas nuevas cargadas del mismo tipo (ver «Datos técnicos»). Cuando coloque las pilas observe la polaridad correcta (+/-) (ver fig. F).
- Vuelva a colocar la placa solar 7 y fíjela junto con un tornillo 10 en el sentido de las agujas del reloj (ver fig. F).
- Vuelva a encajar el módulo solar 5 sobre el tubo distanciador 2 o 3.
- Vuelva a poner el interruptor de Encendido/ Apagado 8 en posición «ON»
- Gire la bola 4 en el sentido de las agujas del reloj sobre el módulo solar 5 hasta que vuelva a encajar.

## Solución de problemas

**Nota:** El producto contiene componentes electrónicos sensibles. Por ello podría sufrir interferencias por otros equipos de radiotransmisión que se encuentren en las proximidades. Estos podrían ser por ej. teléfonos móviles, aparatos radiofónicos, radios para banda ciudadana, radiocontroles/otros controles remotos y aparatos de microondas. En caso de detectar daños en el funcionamiento, retire las fuentes de interferencias del entorno del producto.

**Nota:** Las descargas electrostáticas pueden provocar perturbaciones en el funcionamiento. En tal caso, retire las pilas durante unos instantes e introdúzcala de nuevo.

**Nota:** La potencia de las pilas está influenciada por las condiciones climáticas y es más alta en verano que en invierno.



| Problema | Causa | Solución |
|---|---|---|
| La bombilla LED no alumbra | El entorno tiene demasiada claridad o el producto está siendo iluminado por otras fuentes de luz | Cambie la ubicación (la distancia hasta, por ejemplo, el alumbrado público o exterior) |
| La bombilla LED alumbra débilmente | La pila no se ha cargado completamente o es defectuosa | Cargue las pilas en un cargador o sustitúyalas por pilas nuevas (ver "Cambio de las pilas") |
| La bombilla LED no alumbra | La bombilla LED está defectuosa | El LED no se puede sustituir. Deseche el producto de forma adecuada (ver "Desecho del producto") |

## Mantenimiento/Limpieza

**Nota:** La bombilla LED no es intercambiable. El producto no requiere mantenimiento.

- No utilice productos de limpieza corrosivos bajo ningún concepto.
- Limpie el producto periódicamente con un paño seco sin pelusas. Para la suciedad más persistente, utilice un paño ligeramente humedecido.
- Sustituya las baterías cuando la duración de la iluminación disminuya sensiblemente pese a una buena exposición a los rayos solares (ver apartado „Cambio de las pilas"). Utilice únicamente pilas con el tamaño adecuado y el tipo recomendado (ver apartado „Características técnicas").

## Eliminación

El embalaje está compuesto por materiales no contaminantes que pueden ser desechados en el centro de reciclaje local.

Tenga en cuenta el distintivo del embalaje para la separación de residuos. Está compuesto por abreviaturas (a) y números (b) que significan lo siguiente: 1–7: plásticos/ 20–22: papel y cartón/80–98: materiales compuestos.

Para obtener información sobre las posibilidades de desecho del producto al final de su vida útil, acuda a la administración de su comunidad o ciudad.

Para proteger el medio ambiente no tire el producto junto con la basura doméstica cuando ya no le sea útil. Deséchelo en un contenedor de reciclaje. Diríjase a la administración competente para obtener información sobre los puntos de recogida de residuos y sus horarios.

Cet appareil, ses accessoires, et batterie se recyclent. À DÉPOSER EN MAGASIN / À DÉPOSER EN DÉCHETERIE. Points de collecte sur www.quefairedemesdechets.fr. Privilégiez la réparation ou le don de votre appareil !

El producto, incluidos los accesorios, y el material de embalaje son reciclables y están sujetos a la responsabilidad extendida del fabricante. Deséchelos por separado siguiendo la información ilustrada de recogida selectiva para un mejor tratamiento de los residuos. El logotipo Triman se aplica solo para Francia.

Las pilas/baterías defectuosas o usadas deben ser recicladas según lo indicado en la directiva 2006/66/CE y en sus modificaciones. Recicle las pilas/baterías y/o el producto en los puntos de recogida adecuados.

**¡Daños en el medio ambiente por un reciclaje indebido de las pilas/ baterías!**

Las pilas/baterías no deben eliminarse junto con los residuos domésticos. Estas pueden contener metales pesados tóxicos que deben tratarse conforme a la normativa aplicable a los residuos especiales. Los símbolos químicos de los metales pesados son: Cd = cadmio, Hg = mercurio, Pb = plomo. Las pilas/ baterías deben reciclarse en un punto de recolección específico para ello.

## Garantía

El producto ha sido fabricado según normas de calidad exigentes y ha sido probado minuciosamente antes de la entrega. En caso de fallos de material o de fabricación, dispone de derechos legales frente al vendedor del producto. Nuestra garantía mencionada a continuación no restringe sus derechos legales de ningún modo.

La garantía para este producto es de 3 años a partir de la fecha de compra. La garantía empieza el día de la fecha de compra. Conserve el justificante de compra original en un lugar seguro, ya que este documento es necesario para demostrar la compra.

Todos los daños o defectos ya presente en el momento de la compra deben informarse inmediatamente tras desembalar el producto.

Si el producto presenta defectos de material o fabricación en los 3 años a partir de la fecha de compra, lo repararemos o sustituiremos, según nuestra elección, gratuitamente para usted. El período de garantía no se extiende por una reclamación de garantía aprobada. Esto también es aplicable a las piezas sustituidas y reparadas.

La garantía pierde su validez si el producto se daña o se utiliza o mantiene de forma inadecuada.

La garantía cubre defectos de material y fabricación. Esta garantía no cubre las piezas del producto sujetas a un uso y desgaste normal y, por lo tanto, consideradas piezas de desgaste (por ej. pilas, mangueras, cartuchos de tinta) ni los daños a las piezas frágiles, por ej. interruptores o piezas de cristal.

En este producto, el periodo de garantía también se aplica a la batería.

### Tramitación de la garantía

Para garantizar una rápida tramitación de su consulta, tenga en cuenta las siguientes indicaciones:
Para realizar cualquier consulta, tenga a mano el recibo y el número de artículo (IAN 446741_2307) como justificante de compra.
Encontrará el número de artículo en una inscripción de la placa indentificativa, en la portada de las instrucciones (abajo a la izquierda) o en una pegatina en la parte posterior o inferior.
Si el producto fallase o presentase algún defecto, póngase primero en contacto con el departamento de asistencia indicado, ya sea por teléfono o correo electrónico.
Puede enviarnos el producto defectuoso libre de franqueo adjuntando el recibo de compra (tícket de compra) e indicando dónde está y cuándo ha ocurrido el fallo a la dirección de asistencia que le indicamos.

### Asistencia

(ES) **Asistencia en España**
Tel.: 900984948
E-Mail: owim@lidl.es

CE IP44



| De anvendte piktogrammers legende | | | |
|---|---|---|---|
| ⎓ | Jævnstrøm/-spænding | IP44 | Sprøjtevandssikret IP44 |
| V | Volt | CE | CE-mærket indikerer at produktet er i overensstemmelse med relevante EU-direktiver gældende for produktet. |
| ☼ | Belysningstid ca. 6–8 timer | ■ □ | Sikkerhedsanvisninger Handlingsanvisninger |

# LED solcelle kuglelamper

## Indledning

Hjerteligt tillykke med købet af deres nye produkt. Du har besluttet dig for et produkt af høj kvalitet. Brugervejledningen er en del af dette produkt. Den indeholder vigtige informationer om sikkerhed, brug og bortskaffelse. Gør dig inden ibrugtagning af produktet fortrolig med alle betjenings- og sikkerhedsanvisninger. Benyt kun produktet som beskrevet og til de oplyste formål. Videregiv alle papirer, hvis du giver produktet videre til tredjemand.

### Formålsbestemt anvendelse

Produktet er egnet til brug som dekorativ belysning udendørs. Produktet er ikke beregnet til den erhvervsmæssige indsats og kun til de angivne indsatsområder.

Det indbyggede solcellemodul af produktet omdanner ved sollys lys til elektrisk energi og lagrer denne i det genopladelige batteri 6. Produktet tændes, når det begynder at blive mørkt.
LEDén har en lang levetid og er et energibesparende lysmedie.
Brændetiden afhænger af solindstrålingen, lysets indfaldsvinkel på solcellemodulet 5 og temperaturen (på grund af batterikapacitetens temperaturafhængighed). En lodret lysindfaldsvinkel ved temperaturer over frysepunktet er ideel.
Det genopladelige batteri 6 opnår først efter flere op- og afladninger sin maksimale kapacitet.

### Beskrivelse af de enkelte dele

1 Jordspyd
2 Langt afstandsrør
3 Kort afstandsrør
4 Kugle
5 Solcellemodul
6 Genopladeligt batteri
7 Solcelle
8 Tænd-/sluk-kontakt
9 Knap til farvevalg (kun HG11032B)
10 Skrue

### Leverede dele

Kontroller altid umiddelbart efter udpakningen, at der ikke mangler noget, og at produktet er i fejlfri stand.

1 jordspyd 1
1 langt afstandsrør
1 kort afstandsrør
1 kugle 4
1 solcellemodul inkl. LED og genopladeligt batteri
1 monteringsvejledning

### Tekniske data

Genopladeligt batteri: 1 x Ni-MH/AAA/1,2 V⎓/ 300 mAh
LED: 1x LED (ikke udskiftelig)
Nominel effekt: 0,02 W
Beskyttelsestype: IP44 (stænkvandsbeskyttet)



## Sikkerhedshenvisninger

GØR DIG INDEN DEN FØRSTE IBRUGTAGNING AF PRODUKTET FORTROLIGT MED ALLE BETJENINGS- OG SIKKERHEDSHENVISNINGER! UDLEVÉR LIGELEDES ALLE BILAG VED OVERDRAGELSE AF PRODUKTET TIL TREDJEMAND!

- **⚠ ADVARSEL! LIVSFARE OG FARE FOR ULYKKER FOR SMÅBØRN OG BØRN!**
- Genopladelige batterier hører ikke i børnehænder. Lad aldrig genopladelige batterier ligge fremme. Der er fare for, at disse sluges af børn eller husdyr. Opsøg i tilfælde af slugning straks en læge.
- Børn eller personer, som mangler viden eller erfaring i håndteringen af produktet, eller hvis fysiske, sensoriske eller mentale evner er indskrænket, må ikke anvende produktet uden opsyn eller vejledning fra en person, som er ansvarlig for vedkommendes sikkerhed. Børn skal være under opsyn, så de ikke leger med produktet.
- Børn må ikke være alene eller uden opsyn med emballagen. Der er fare for kvælning gennem emballagen. Børn undervurderer ofte farerne. Hold altid børn på afstand af produktet.
- Dette produkt er ikke legetøj og hører ikke til i børnehænder. Børn kan ikke erkende de farer, der opstår ved benyttelsen af elektriske produkter.
- Anvend ikke produktet, når du konstaterer nogle beskadigelser.
- LED´en kan ikke udskiftes.
- Hvis LED´en i slutningen af dens levetid svigter, skal hele produktet erstattes.
- **⚠ FARE EKSPLOSIONSFARE!** Anvend produktet ikke i eksplosionsfarlig omgivelse, hvor der befinder sig brændbare dampe, gasser eller støv.

### Produktspecifikke sikkerhedshenvisninger

- Udsæt produktet ikke for kraftige vibrationer eller kraftige mekaniske belastninger.
- Sørg for at solcellemodulet 5 ikke er tilsnavset eller dækket af sne og is om vinteren. Dette forringer effektiviten af solcellemodulet 5.
- Lave temperaturer har negativ indflydelse på batteriets driftstid. Hvis du i længere tid ikke bruger produktet, fx om vinteren, så bør dette rengøres og opbevares i et tørt, varmt rum.
- Henvend dig til en faguddannet elektriker ved beskadigelse, reparationer eller andre problemer. LED´en kan ikke udskiftes.
- **⚠ FARE EKSPLOSIONSFARE!** Anvend udelukkende genopladelige batterier af den anbefalede type. Andre typer genopladelige batterier/batterier kan eksplodere under opladningen.
- **⚠ FARE FARE FOR TILSKADEKOMST!** Sørg for når produktet fjernes, at bundpladen og jordspyddet ligeledes fjernes, så de ikke er til fare (fx snublen).
- **⚠ FARE BRANDFARE!** Produktet må ikke tændes, når den befinder sig i emballagen.

### Sikkerhedshenvisninger for batterier/akkuer

- **LIVSFARE!** Hold batterier/akkuer udenfor børns rækkevidde. Opsøg i tilfælde af slugning straks lægehjælp!
- Indtagelse kan forårsage forbrændinger, perforering af blødt væv og døden. Alvorlige forbrændinger kan forekomme inden for 2 timer efter indtagelse.
- **EKSPLOSIONSFARE!** Genoplad aldrig ikkeopladelige batterier igen. Kortslut ikke batterier/akkuer og/eller åben disse ikke. Der kan opstå overophedning, brandfare eller eksplosion.
- Smid batterier/akkuer aldrig i ild eller vand.
- Udsæt batterier/akkuer ikke for mekanisk belastning.

**Risiko for udsivning fra batteriene/ akkuerne**

- Undgå ekstreme betingelser og temperaturer, som kan påvirke batterier/akkuer, f.eks. varmelegemer/ direkte sollys.
- Hvis batterier/akkuer er lækket, skal du undgå at få kemikalierne på huden, i øjnene og i slimhinderne! Skyl de berørte steder med det samme med klart vand og opsøg en læge!
- **BÆR BESKYTTELSESHANDSKER!** Udløbne eller beskadigede batterier/ akkuer kan forårsage ætsninger ved berøring med huden. Bær i dette tilfælde derfor egnede beskyttelseshandsker.
- I tilfælde af en lækage hos batterierne/akkuerne, skal De fjerne disse med det samme fra produktet for at undgå beskadigelser.
- Anvend kun batterier/akkuer af samme type. Bland ikke gamle batterier/akkuer med nye!
- Fjern batterierne/akkuerne, når produktet ikke anvendes i en længere periode.

**Risiko for beskadigelse af produktet**

- Anvend udelukkende den angivne batteri-/akkutype!
- Indsæt batterier/akkuer iht. polaritetsmærkningen (+) og (-) til batteri/akku og produktet.
- Rengør kontakter ved batteriet/det genopladelige batteri og i batterirummet før ilægningen med en tør, fnugfri klud eller en vatpind!
- Fjern brugte batterier/akkuer omgående fra produktet.

## Ibrugtagning

### Montering af produkt

- Tag de enkelte dele ud af emballagen, og montér produktet i henhold til afbildning B. Du har her to valgmuligheder: med afstandsrøret 2 bliver produktet ca. 44 cm højt (se afb. C), med afstandsrøret 3 ca. 34 cm højt (se afb. D).
- Stik det valgte afstandsrør hhv. 2 eller 3 ind i den påtænkte fordybning i solcellemodulet 5 (se afb. B).
- Stik herefter jordspyddet 1 i undersiden af afstandsrøret hhv. 2 eller 3 (se afb. C–D).

### Opstilling af produkt

**Bemærk:** produktet kan opstilles uafhængigt af en strømkilde.

- Anvend produktet kun med det leverede jordspyd 1.
- Stik det monterede produkt så langt ned i jorden (græsplæne, blomsterbed), så det står stabilt. Da produktet er afhængigt af solenergi, skal du inden opstillingen være opmærksom på følgende punkter:

1. Vælg en sted, hvor solcellemodulet 5 er udsat for direkte sollys om dagen.
2. Positionér solcellelampen sådan, at solcellemodulet 5 ikke tildækkes eller overskygges (træer, tagryg, etc.).
3. Sørg for at solcellemodulet 5 ikke påvirkes af en anden lyskilde, som fx gård- eller gadebelysning, da produktet ellers ikke tændes i dæmringen. Tænk på, at mange lyskilder først tændes tidsmæssigt og bevægelsesafhængigt midt om natten.

### Forberedelse af produktet inden første ibrugtagning

**Bemærk:** solcellelampen råder over en dæmringssensor og en tænd-/sluk-kontakt 8. Lysvarigheden er ved fuld opladning ca. 6 til 8 timer.

- Drej kuglen 4 af solcellemodulet 5 mod urets retning. Skub Tænd-/sluk-kontakten 8 i position ON før ibrugtagning første gang.
- Drej kuglen 4 i urets retning tilbage i hak på solcellemodulet 5, og stil produktet i solen.

### Tænding/slukning af produktet

- Skub tænd-/sluk-kontakten 8 i position ON. Ved mørkets frembrud tænder produktet automatisk. Ved tiltagende lys slukker produktet automatisk.
- Skub tænd-/sluk-kontakten 8 i position OFF. Produktet er nu slukket permanent.

### Farveskiftfunktion Til/Fra (kun HG11032B)

- Forvis dig om, at tænd-/sluk-kontakten 8 er i position ON.
- Tryk på knappen til farveskift 9 for at starte farveskiftfunktionen. LED'en begynder at skifte farve.



- Tryk på knappen til farveskift 9 igen for at afslutte farveskiftfunktionen.

### Udskiftning af det genopladelige batteri

**Bemærk:** Det genopladelige batteri 6 er beregnet til langvarig drift. Ved lang brugstid kan det dog være nødvendigt at skifte batteriet. Batterier er udsat for et naturligt slid, og ydelsen kan aftage. For at opnå en optimal ydelse bør de genopladelige batterier udskiftes en gang om året.
Skift det genopladelige batteri iht. afbildningerne E–F.

- Skru kuglen 4 af mod urets retning.
- Skub tænd-/sluk-kontakten 8 til solcellemodulet 5 i position OFF.
- Løsn skruen 10 med en egnet stjerneskruetrækker, og fjern solcellen 7 fra resten af modulet (se afb. E).
- Tag batteriet 6 ud, og sæt et nyt, opladet batteri af samme type i (se „Tekniske data"). Vær opmærksom på den rigtige polaritet (+/-), når det genopladelige batteri sættes i (se afb. F).
- Sæt herefter solcellen 7 på igen, og fastgør med skruen 10 i urets retning (se afb. F).
- Sæt solcellemodulet 5 på afstandsrøret hhv. 2 eller 3 igen.
- Skub tænd-/sluk-kontakten 8 i position ON igen.
- Drej kuglen 4 i urets retning tilbage i hak på solcellemodulet 5.

## Fejlrettelse

**Bemærk:** produktet indeholder følsomme elektroniske komponenter. Derfor er det muligt, at det forstyrres gennem radiosendere, der befinder sig i umiddelbar nærhed. Dette kan fx være mobiltelefoner, walkie-talkier, CB-walkie-talkier, radiofjernstyringer/andre fjernbetjeninger og mikrobølgeovne. Hvis du konstaterer forstyrrelser i funktionen, så skal disse forstyrrende kilder fjernes fra produktets omgivelser.

**Bemærk:** elektrostatiske afladninger kan føre til funktionsforstyrrelser. Fjern kortvarigt batterierne ved sådanne funktionsfejl, og sæt dem i igen.

**Bemærk:** batteriets ydeevne er, afhængigt af vejret, højere om sommeren end om vinteren.

| Fejl | Årsag | Løsning |
|---|---|---|
| LEDén lyser ikke | Omgivelsen er for lys, hhv. lys fra andre lyskilder rammer produktet | Skift pladsen (i afstand til fx gård- og gadebelysning) |
| LEDén lyser kun svagt | Det genopladelige batteri er ikke fuldstændig opladet eller defekt | Oplad det genopladelige batteri i en lader, hhv. erstat det med et nyt batteri (se "Udskiftning af det genopladelige batteri") |
| LEDén lyser ikke | LEDén er defekt | LED´en kan ikke skiftes ud. Bortskaf produktet fagmæssigt korrekt (se "Bortskaffelse") |

## Vedligeholdelse/Rengøring

**Bemærk:** LED´en kan ikke udskiftes. Produktet er vedligeholdelsesfrit.

- Anvend under ingen omstændighed ætsende rengøringsmidler.
- Rengør produktet regelmæssigt med en tør fnugfri klud. Ved kraftigere snavs anvendes en let fugtet klud.
- Skift de genopladelige batterier, når lysets varighed efter nogen tid, til trods for god solstråling, er nedsat mærkbart (se kapitel „Udskiftning af det genopladelige batteri"). Brug udelukkende genopladelige batterier med den rigtige størrelse og af den anbefalede type (se kapitlet „Tekniske data").

## Bortskaffelse

Indpakningen består af miljøvenlige materialer, som De kan bortskaffe over de lokale genbrugssteder.

Bemærk forpakningsmaterialernes mærkning til affaldssorteringen, disse er mærket med forkortelser (a) og numre (b) med følgende betydning: 1–7: kunststoffer/20–22: papir og pap/80–98: kompositmaterialer.

De får oplyst muligheder til bortskaffelse af det udtjente produkt hos deres lokale myndigheder eller bystyre.

For miljøets skyld, så må produktet aldrig smides ud sammen med husholdningsaffaldet, når det er udtjent, men skal afleveres til en fagmæssig korrekt bortskaffelse. De kan informere Dem vedrørende opsamlingssteder og deres åbningstider hos deres ansvarlige forvaltning.

Cet appareil, ses accessoires, et batterie se recyclent. À DÉPOSER EN MAGASIN / À DÉPOSER EN DÉCHETERIE. Points de collecte sur www.quefairedemesdechets.fr. Privilégiez la réparation ou le don de votre appareil !

Produktet og tilbehøret og emballagematerialer kan genbruges og er underlagt udvidet producentansvar. De skal bortskaffes separat. Følg de viste mærkater med sorteringsoplysninger, så de bortskaffes på en bedre måde. Triman-logoet gælder kun for Frankrig.

Defekte eller brugte batterier/akkuer skal genbruges iht. retningslinje 2006/66/EF og dennes ændringer. Aflevér batterier/akkuer og/eller produktet via et af de tilbudte indsamlingssteder.

**Miljøskader gennem forkert bortskaffelse af batterierne/ akkuerne!**

Batterier/akkuer må ikke bortskaffes via husholdningsaffaldet. De kan indeholde giftige tungmetaller og er underlagt behandlingen for særaffald. De kemiske symboler for tungmetaller er følgende: Cd = kadmium, Hg = kviksølv, Pb = bly. Aflverer derfor brugte batterier/ akkuer hos en kommunal genbrugsstation.

## Garanti

Produktet er blevet fremstillet efter strenge kvalitetsstandarder og kontrolleret nøje før udlevering. I tilfælde af materiale- eller produktionsfejl kan du i medfør af loven gøre krav gældende over for sælgeren af produktet. Dine lovmæssige rettigheder begrænses på ingen måde af den af os nedennævnte garanti.

Garantien på dette produkt gælder i 3 år regnet fra købsdatoen. Garantien gælder fra købsdatoen. Opbevar den originale kvittering et sikkert sted, da dette dokument forlanges forlagt som dokumentation for købet.

Alle skader eller mangler, der allerede forefindes på tidspunktet for købet, skal straks meddeles efter udpakningen af produktet.

Hvis der inden for 3 år regnet fra købsdatoen viser sig en materiale- eller produktionsfejl på produktet, reparerer eller udskifter vi det – efter vores valg – gratis for dig. Garantiperioden forlænges ikke som følge af et imødekommet krav om garanti. Dette gælder også for udskiftede og reparerede dele.

Denne garanti bortfalder, hvis produktet er blevet beskadiget eller anvendt og vedligeholdt forkert.

Garantien dækker materiale- og produktionsfejl. Denne garanti dækker hverken produktdele, der er udsat for normal slitage og derfor er at betragte som sliddele (f.eks. batterier, slanger, farvepatroner), eller skader på skrøbelige dele, f.eks. kontakter eller dele af glas.

Ved dette produkt gælder garantiperioden også for batteriet.

### Afvikling af garantisager

For at kunne garantere en hurtig sagsbehandling af deres forespørgsel, bedes De følge følgende anvisninger:

Opbevar kassebon og artikelnummer (IAN 446741_2307) som købsdokumentation, så disse kan fremlægges på forespørgsel. Artikelnummrene er angivet på typeskiltet, ved en indgravering, på forsiden af vejledningen (nederst til venstre) eller på et mærkat på bag- eller undersiden. Hvis der forekommer funktionsfejl eller andre mangler, skal De først kontakte nedenstående serviceafdeling telefonisk eller via e-mail.



Et produkt, der er registreret som defekt, kan De derefter sende portofrit til den meddelte serviceadresse ved vedlæggelse af købsbeviset (kassebon) og angivelsen af, hvori manglen består, og hvornår den er opstået.

### Service

(DK) **Service Danmark**
Tel.: 80253972
E-Mail: owim@lidl.dk

CE IP44



| Legenda dei pittogrammi utilizzati | | | |
|---|---|---|---|
| ⎓ | Tensione / corrente continua | IP44 | Resistente agli spruzzi d'acqua (IP44) |
| V | Volt | CE | Il marchio CE garantisce la conformità alle Direttive UE specifiche per il prodotto. |
| ☼ | Durata dell'illuminazione: ca. 6–8 ore | ■ □ | Avvertenze per la sicurezza Istruzioni per l'uso |

# Lampada LED a energia solare

## Introduzione

Congratulazioni per l'acquisto del vostro nuovo prodotto. Avete optato per un prodotto di alta qualità. Le istruzioni d'uso sono parte integrante di questo prodotto. Esse contengono importanti avvertenze sulla sicurezza, l'impiego e lo smaltimento. Prima dell'utilizzo del prodotto, prendere conoscenza di tutte le istruzioni d'uso e delle avvertenze di sicurezza. Utilizzare il prodotto solo come descritto e per i campi di applicazione indicati. Consegnare tutte le documentazioni su questo prodotto quando viene ceduto a terzi.

### Utilizzo conforme alla destinazione d'uso

Il prodotto è destinato all'illuminazione decorativa in ambienti esterni. Il prodotto non è destinato all'uso commerciale ed è adatto soltanto agli ambiti d'uso descritti.

Il modulo fotovoltaico installato nel prodotto trasforma la luce solare in energia elettrica e la immagazzina in una batteria 6. Il prodotto si attiva al sopraggiungere dell'oscurità.
Il LED è una lampadina a lunga durata e a risparmio energetico.
La durata dell'illuminazione dipende dall'irraggiamento solare, dall'angolo di incidenza della luce sul modulo fotovoltaico 5 e dalla temperatura (poiché la capacità della batteria dipende dalla temperatura). La condizione ideale è rappresentata da un angolo di incidenza verticale in presenza di temperature superiori al punto di congelamento.
La batteria 6 raggiunge la sua capacità massima soltanto dopo che sono stati eseguiti diversi cicli di ricarica e scaricamento.

### Descrizione dei componenti

1 Picchetto
2 Cavo distanziatore lungo
3 Cavo distanziatore corto
4 Sfera
5 Modulo fotovoltaico
6 Batteria
7 Cella fotovoltaica
8 Interruttore ON/OFF
9 Tasto di selezione del colore (solo HG11032B)
10 Vite

### Contenuto della confezione

Verificare subito dopo aver aperto l'imballaggio che la fornitura sia completa e che il prodotto sia in perfette condizioni.

1 picchetto 1
1 cavo distanziatore lungo
1 cavo distanziatore corto
1 sfera 4
1 modulo fotovoltaico incl. LED e batteria
1 manuale di istruzioni per il montaggio

## Specifiche tecniche

| | |
|---|---|
| Batteria: | 1 x batteria Ni-MH/AAA/ 1,2 V⎓/300 mAh |
| LED: | 1 x LED (non sostituibile) |
| Potenza nominale: | 0,02 W |
| Grado di protezione: | IP44 (resistente agli spruzzi d'acqua) |

## Avvertenze per la sicurezza

**PRIMA DI UTILIZZARE PER LA PRIMA VOLTA IL PRODOTTO, LEGGERE ATTENTAMENTE TUTTE LE ISTRUZIONI PER L'USO E LE AVVERTENZE IN MATERIA DI SICUREZZA! IN CASO DI CESSIONE DEL PRODOTTO A TERZI, CONSEGNARE ANCHE L'INTERA DOCUMENTAZIONE!**

- **⚠ ATTENZIONE! PERICOLO DI MORTE E DI INCIDENTE PER NEONATI E BAMBINI!**
- Tenere le batterie fuori dalla portata dei bambini. Non lasciare le batterie incustodite. Sussiste il rischio di ingerimento da parte di bambini o animali domestici. In caso di ingerimento, consultare immediatamente un medico.
- I bambini o le persone che non hanno esperienza o non dispongono delle conoscenze necessarie per l'utilizzo del prodotto oppure con capacità fisiche, sensoriali o mentali limitate non devono utilizzare il prodotto senza la sorveglianza o la guida di una persona responsabile per la loro sicurezza. È necessario sorvegliare i bambini affinché non giochino con il prodotto.
- Non lasciare mai i bambini privi di sorveglianza con il materiale di imballaggio. Il materiale di imballaggio potrebbe provocarne il soffocamento. I bambini sottovalutano spesso i pericoli. Tenere sempre i bambini lontani dal prodotto.
- Questo prodotto non è un giocattolo, tenere lontano dalla portata dei bambini. I bambini non sono in grado di riconoscere i pericoli legati all'utilizzo di prodotti elettrici.
- Non utilizzare il prodotto se si rilevano danneggiamenti.
- Il LED non è sostituibile.
- Sostituire l'intero prodotto quando il LED giunge al termine della propria vita media.
- **⚠ PERICOLO DI ESPLOSIONE!** Non utilizzare il prodotto in ambienti a rischio di esplosione, in cui sono presenti vapori, gas o polveri infiammabili.

## Avvertenze per la sicurezza specifiche del prodotto

- Non esporre il prodotto a forti vibrazioni o sollecitazioni meccaniche.
- Assicurarsi che il modulo fotovoltaico 5 non si sporchi o che non venga coperto da neve e ghiaccio in inverno. Ciò ridurrebbe l'efficienza del modulo fotovoltaico 5.
- Le basse temperature incidono negativamente sulla durata della batteria. Se il prodotto non viene utilizzato per un lasso di tempo prolungato, ad esempio in inverno, esso deve essere pulito e conservato in un luogo asciutto e caldo.
- In caso di danneggiamenti, riparazioni o di altri problemi legati al prodotto, rivolgersi a un elettricista qualificato. Il LED non è sostituibile.
- **⚠ PERICOLO DI ESPLOSIONE!** Utilizzare soltanto batterie della tipologia consigliata. Altre tipologie di batterie/accumulatori potrebbero esplodere durante la ricarica.
- **⚠ PERICOLO DI LESIONI!** Assicurarsi che, quando il prodotto viene rimosso, vengano rimossi anche la base e il picchetto affinché questi non rappresentino un pericolo (ad es. di inciampo).
- **⚠ PERICOLO DI INCENDIO!** Non accendere il prodotto quando si trova nella confezione.

## Avvertenze per la sicurezza per batterie/accumulatori

- **PERICOLO LETALE!** Tenere le batterie/gli accumulatori fuori dalla portata dei bambini. In caso di ingerimento, consultare immediatamente un medico!
- L'ingerimento può provocare ustioni e perforazione dei tessuti molli e può condurre alla morte. Eventuali ustioni gravi possono comparire entro 2 ore dall'ingerimento.
- **⚠ PERICOLO DI ESPLOSIONE!** Non ricaricare mai batterie non ricaricabili. Non cortocircuitare e/o aprire le batterie o gli accumulatori. Potrebbe verificarsi come conseguenza un surriscaldamento, un incendio o un'esplosione.
- Non gettare mai le batterie/gli accumulatori nel fuoco o in acqua.
- Non esercitare alcuna pressione meccanica sulle batterie/sugli accumulatori.

**Rischio di perdita di liquido delle batterie/ degli accumulatori**

- Evitare condizioni e temperature estreme che possono ripercuotersi sulle batterie/sugli accumulatori, quali ad esempio la vicinanza a termosifoni o l'irraggiamento solare diretto.
- In caso di fuoriuscita del liquido dalle batterie/ dagli accumulatori, evitare il contatto delle sostanze chimiche con la pelle, gli occhi e le mucose! Sciacquare subito con acqua pulita le aree eventualmente interessate e consultare immediatamente un medico!
- **INDOSSARE GUANTI PROTETTIVI!** Batterie e accumulatori danneggiati o che presentano perdite possono corrodere la pelle in caso di contatto. Indossare pertanto sempre guanti protettivi idonei.
- In caso di perdita dalle batterie/dagli accumulatori, rimuoverli immediatamente dal prodotto al fine di evitare danni.
- Utilizzare esclusivamente batterie/accumulatori dello stesso tipo. Non mescolare le batterie/gli accumulatori vecchi con quelli nuovi!
- Rimuovere le batterie/gli accumulatori in caso di prolungato inutilizzo.

**Rischio di danneggiamento del prodotto**

- Utilizzare esclusivamente il tipo di batterie/accumulatori indicato!
- Inserire le batterie/gli accumulatori secondo il contrassegno della polarità (+) e (-) sulla batteria/sull'accumulatore e sul prodotto.
- Pulire con un panno asciutto e privo di pelucchi o con un cotton-fioc i contatti della batteria/dell'accumulatore e il vano batterie prima dell'inserimento!
- Rimuovere immediatamente le batterie/gli accumulatori esausti dal prodotto.

## Messa in funzione

### Montaggio del prodotto

- Estrarre le singole parti dalla confezione e montare il prodotto come indicato nella figura B. Sono a disposizione due varianti: con il cavo distanziatore 2, il prodotto può arrivare a un'altezza di ca. 44 cm (vedi Fig. C) e il cavo distanziatore 3 a un'altezza di ca. 34 cm (vedi Fig. D).
- Inserire a scelta il cavo distanziatore 2 o 3 nella fessura prevista del modulo fotovoltaico 5 (vedi Fig. B).
- Inserire il picchetto 1 nel lato inferiore del cavo distanziatore 2 o 3 (vedi Fig. C–D).

### Collocazione del prodotto

**Nota:** è possibile installare il prodotto anche senza una fonte di corrente.

- Utilizzare il prodotto soltanto con il picchetto 1 in dotazione.
- Inserire il prodotto montato fino a dove è possibile nel terreno (erba, aiuola di fiori) affinché risulti stabile. Dato che il prodotto è azionato a energia solare, bisogna osservare e tenere conto dei seguenti punti prima dell'installazione:

1. scegliere un punto in cui il modulo fotovoltaico 5 possa essere esposto alla luce solare diretta durante il giorno.
2. posizionare il prodotto in modo tale che il modulo fotovoltaico 5 non sia coperto o all'ombra (alberi, tettoie, ecc.).
3. assicurarsi che il modulo fotovoltaico 5 non subisca l'influsso di un'altra fonte luminosa, come ad es. le illuminazioni esterne o stradali, poiché la luce altrimenti non si accende all'imbrunire. Tenere conto che molte fonti luminose si accendono automaticamente durante la notte tramite un sensore di movimento o a una determinata ora.

### Preparazione del prodotto per la prima messa in funzione

**Nota:** il prodotto è dotato di un sensore crepuscolare e di un interruttore ON/OFF 8. La durata dell'illuminazione a batteria completamente carica è di circa 6–8 ore.

- Separare la sfera 4 dal modulo fotovoltaico 5 girandola in senso antiorario. Prima della prima messa in funzione spostare l'interruttore ON/OFF 8 sulla posizione "ON".
- Riavvitare la sfera 4 sul modulo fotovoltaico 5 girandola saldamente in senso orario e posizionare il prodotto in una zona esposta al sole.

### Accensione/spegnimento del prodotto

- Spostare l'interruttore ON/OFF 8 sulla posizione ON. All'imbrunire il prodotto si accende automaticamente. Al sorgere del sole il prodotto si spegne automaticamente.
- Spostare l'interruttore ON/OFF 8 in posizione OFF: il prodotto è così completamente spento.

### Accensione/spegnimento della funzione cambia colore (solo HG11032B)

- Assicurarsi che l'interruttore ON/OFF 8 si trovi in posizione ON.
- Premere di nuovo il tasto di selezione del colore 9 per riattivare la funzione di cambio del colore. Il LED inizia a cambiare il colore.
- Premere di nuovo il tasto di selezione del colore 9 per disattivare la funzione di cambio del colore.

### Sostituzione della batteria

**Nota:** la batteria 6 è predisposta per un lungo funzionamento. Tuttavia, in seguito a un lungo utilizzo, potrebbe essere necessario sostituirla. Le batterie sono soggette a naturale usura e il loro rendimento può peggiorare. Per ottenere un rendimento ottimale, le batterie dovrebbero essere sostituite ogni 12 mesi. Sostituire la batteria come illustrato nelle figure E–F.

- Svitare la sfera 4 ruotandola in senso antiorario.
- Spostare l'interruttore ON/OFF 8 del modulo fotovoltaico 5 in posizione OFF.
- Estrarre la vite 10 utilizzando un cacciavite a croce e rimuovere il modulo fotovoltaico 7 dal resto del modulo (vedi Fig. E).
- Estrarre la batteria 6 e sostituirla con una batteria nuova e carica dello stesso tipo (vedi "Specifiche tecniche"). Inserire la batteria facendo attenzione alla corretta polarità (+/-) (vedi fig. F).
- Reinserire infine il modulo fotovoltaico 7 e fissarlo avvitando la vite 10 in senso orario (vedi Fig. F).
- Riposizionare il modulo fotovoltaico 5 sul cavo distanziatore 2 o 3.
- Spostare l'interruttore ON/OFF 8 di nuovo in posizione ON.
- Avvitare la sfera 4 in senso orario sul modulo fotovoltaico 5 fino a fine corsa.

## Risoluzione dei problemi

**Nota:** il prodotto contiene componenti elettronici sensibili. È quindi possibile che vi siano interferenze con apparecchi a trasmissione radio posti nelle immediate vicinanze. Questi possono essere ad es. telefoni cellulari, ricetrasmittenti, frequenze radio civili, radiocomandi, altri comandi a distanza e forni microonde. Se si rilevano interferenze, rimuovere tali fonti di interferenza dalle vicinanze del prodotto.

**Nota:** le scariche elettrostatiche possono provocare disturbi del funzionamento. In caso di tali malfunzionamenti, rimuovere momentaneamente le batterie e inserirle di nuovo.

**Nota:** le prestazioni della batteria sono maggiori in estate piuttosto che in inverno per ragioni climatiche.

| Problema | Causa | Soluzione |
|---|---|---|
| Il LED non si illumina | L'ambiente è troppo luminoso o il prodotto è colpito da altre fonti luminose | Cambiare la postazione (allontanandola ad es. illuminazioni esterne e stradali) |
| Il LED emette solo una luce fievole | La batteria non è completamente carica o è difettosa | Ricaricare la batteria o sostituirla con una nuova (vedi "Sostituzione delle batterie") |
| Il LED non si illumina | Il LED è difettoso | Il LED non può essere sostituito. Smaltire il prodotto in modo conforme (vedi "Smaltimento") |

## Manutenzione/pulizia

**Nota:** il LED non è sostituibile. Il prodotto non necessita di manutenzione.

- Non utilizzare mai detergenti corrosivi.
- Pulire regolarmente il prodotto con un panno asciutto e privo di pelucchi. In caso di sporco ostinato, utilizzare un panno leggermente inumidito.
- Sostituire le batterie se la durata dell'illuminazione, nonostante l'irradiazione solare, si riduce notevolmente dopo un po' di tempo (vedi capitolo "Sostituzione della batteria"). Utilizzare soltanto batterie delle dimensioni corrette e del tipo raccomandato (vedi il capitolo "Specifiche tecniche").

## Smaltimento

L'imballaggio è composto da materiali ecologici che possono essere smaltiti presso i siti di raccolta locali per il riciclo.

Osservare l'identificazione dei materiali di imballaggio per lo smaltimento differenziato, i quali sono contrassegnati da abbreviazioni (a) e da numeri (b) con il seguente significato: 1–7: plastiche/20–22: carta e cartone/80–98: materiali compositi.

E' possibile informarsi circa le possibilità di smaltimento del prodotto usato presso l'amministrazione comunale o cittadina.

Per questioni di tutela ambientale non gettare il prodotto usato tra i rifiuti domestici, ma provvedere invece al suo corretto smaltimento. Presso l'amministrazione competente è possibile ricevere informazioni circa i siti di raccolta e i relativi orari di apertura.

FR
FR
DE Gerätebezeichnung: Solarleuchte mit Bewegungsmelder
Artikel-Nr.: HG11032A/HG11032B
Prüfdatum: 10/2023
Ident-Nr.: HG11032A/B102023-8
Hersteller: OWIM GmbH & Co. KG, Stiftsbergstraße 1, 74167 Neckarsulm, GERMANY
Model-No.: HG11032A/HG11032B
Serial-No.: 01/2024
Prüfdatum: 10/2023
Ident-No.: HG11032A/B102023-8
Prüfdatum: 10/2023
Ident-No.: HG11032A/B102023-8
DE Gerätebezeichnung: Solarleuchte mit Bewegungsmelder
Artikel-Nr.: HG11032A/HG11032B
Prüfdatum: 10/2023
Ident-Nr.: HG11032A/B102023-8
Hersteller: OWIM GmbH & Co. KG, Stiftsbergstraße 1, 74167 Neckarsulm, GERMANY
Model-No.: HG11032A/HG11032B
Serial-No.: 01/2024
Prüfdatum: 10/2023
Ident-No.: HG11032A/B102023-8
DE Gerät ausgerüstet, enthält Batterien/Akkus, die recyclet werden
A ABWerfen
B BATTERIE/AKKU EN ENTNEHMEN
Pb Cd Hg
Pb Cd Hg
Pb Cd Hg