SONY

3-992-724-**09**(1)

# *Electret Condenser Microphone*

**取扱説明書**
**Operating Instructions**
**Mode d'emploi**
**Bedienungsanleitung**
**Istruzioni per l'uso**
**Manual de instrucciones**
使用说明书
**Инструкция по эксплуатации**
**Пайдалану нұсқаулары**

**お買い上げいただきありがとうございます。**

⚠注意 電気製品は、安全のための注意事項を守らないと、けがをしたり、周辺の物品に損害を与えることがあります。

この取扱説明書には、事故を防ぐための重要な注意事項と製品の取り扱いかたを示してあります。**この取扱説明書をよくお読みのうえ**、製品を安全にお使いください。お読みになったあとは、いつでも見られるところに必ず保管してください。

## ECM-673

©2006 Sony Corporation Printed in Japan

3992724090

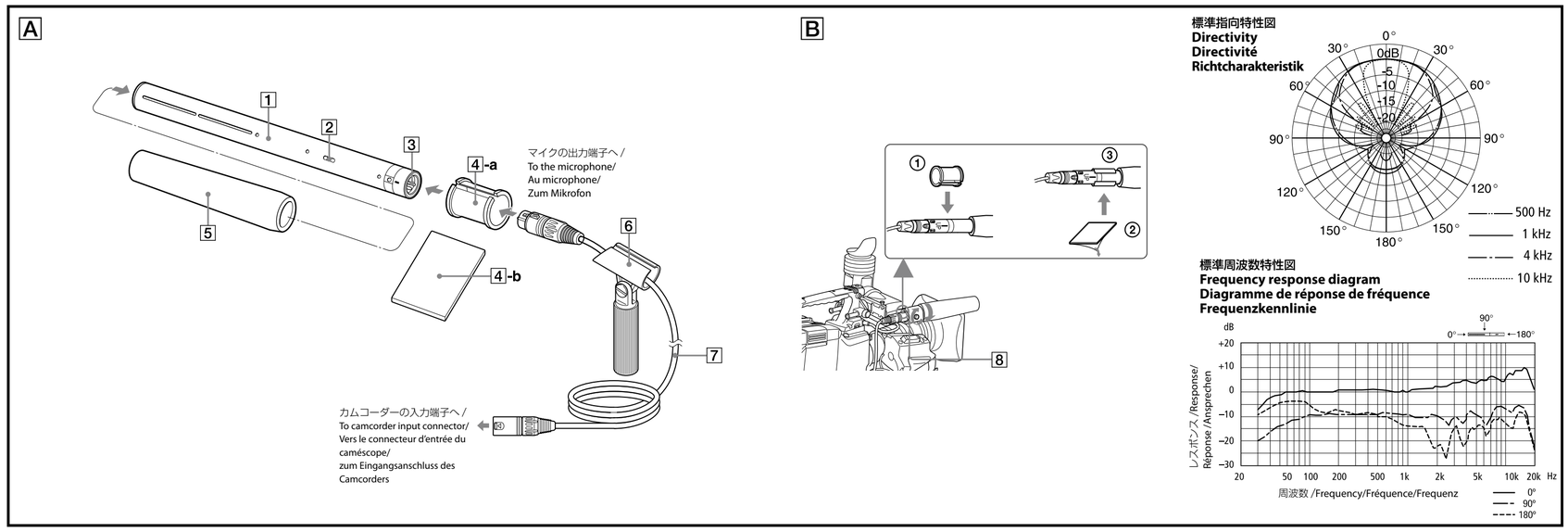


## 安全のために

ソニー製品は安全に充分に配慮して設計されています。しかし、製品は、まちがった使いかたをすると、けがにつながることがあり、危険です。
事故を防ぐために次のことを必ずお守りください。

- **「安全のために」の注意事項を守る。**
- **長期間安全にお使いいただくために、定期点検をすることをおすすめします。点検の内容や費用については、お買い上げ店にご相談ください。**
- **故障したら使わずに、お買い上げ店にご相談ください。**

**警告表示の意味**
この取扱説明書および製品では、次のような表示をしています。表示の内容をよく理解してから本文をお読みください。

⚠注意
この表示の注意事項を守らないと、**火災**やその他の事故により**けが**をしたり周辺の物品に**損害**を与えたりすることがあります。

**注意を促す記号**
注意

**行為を禁止する記号**
分解禁止　禁止

**行為を指示する記号**
指示

**⚠注意 下記の注意を守らないと、けがをしたり周辺の物品に損害を与えることがあります。**

**集音以外の目的に使用しない**
禁止
集音以外の目的でご使用になりますと、思わぬ事故、火災やけがの原因となることがあります。

**使用時は周囲の状況に注意をはらう**
注意
周囲の状況を把握しないままご使用になりますと、事故やけがなどの原因となります。

**雨のあたる場所や、油煙、湯気、湿気、ほこりの多い場所に設置しない**
禁止
上記のような場所やこの取扱説明書に記されている仕様条件以外の環境に設置すると、火災や感電の原因となることがあります。

**運搬時には、接続ケーブルを取り外す**
指示
本機を運搬する際には、接続ケーブルを必ず取り外してください。接続ケーブルに引っ掛かると、転倒や落下の原因となることがあります。

**分解や改造をしない**
分解禁止
分解や改造をすると、火災やけがの原因となることがあります。

**内部に水や異物を入れない**
禁止
水や異物が入ると火災や感電の原因となることがあります。万一、水や異物が入った場合は、すぐに電源を切り、接続ケーブルを抜いて、お買い上げ店またはソニーのサービス窓口にご相談ください。

**安定した場所に設置する**
禁止
ぐらついた台の上や傾いたところに設置すると、製品が落下してけがをすることがあります。

## 日本語

お買い上げいただきありがとうございます。お使いになる前に、この取扱説明書をお読みください。

### 主な特長

- **周囲のノイズを拾いにくい鋭指向性**
  鋭い指向性を持ち、卓上での集音をはじめ、屋外での狭角度集音やカムコーダーへの搭載など、中距離集音に適しています。
- **小型・軽量**
  全長200 mm、質量135 gで、使いやすく持ち運びに便利です。
- **不要なノイズや低音域をカットするローカットスイッチ付き**
  風や振動による雑音を低減します。
- **外部給電方式専用マイク**
  DC 40 V ～ 52 Vの外部給電方式に対応しています。

### 各部の名称と使いかた（図A）

（文の番号と図の番号を照らし合わせてご覧ください。）

1 **マイク本体**
2 **LOW CUTスイッチ**
風雑音などを効果的にカットします。
M (▬)： 標準特性
V (⌐)： LOW CUT特性
3 **出力端子（XLR-3-12Cタイプ）**
マイクで集音した音声が出力されます。また、電源が外部から供給されます。
4-a **マイクスペーサー（成型タイプ）／4-b マイクスペーサー（シートタイプ）**
マイクホルダー（カムコーダーに搭載または別売り）を介して、マイクをカムコーダーに取り付けるときに使います。
5 **ウィンドスクリーン**
マイク本体1にかぶせて使うと、風や息がマイクに直接当たるときに生じる雑音を低減します。
6 **マイクホルダー**
マイクロホンスタンド（別売り）にマイクを取り付けるときなどに使います。角度調整部のネジがゆるんだときには、コインなどで締め付けてください。
7 **マイクケーブル**
マイクの出力端子3とカムコーダーの入力端子（XLRタイプ）を接続します（ケーブル長：500 mm）。

### カムコーダーへの取り付けかた（図B）

マイクホルダー（別売り）8を使ってカムコーダーに装着するときは、マイクスペーサー（成型タイプ）4-aをかぶせます（①）。カムコーダーからの振動が気になる場合は、マイクスペーサー（成型タイプ）4-aのかわりにマイクスペーサー（シートタイプ）4-bをお使いください。剥離シート（2枚）をはがし（②）、マイク本体に巻き付けます（③）。
**マイク本体のUPマークが上側にくるようにマイクホルダーに取り付けると、正しい指向特性が得られます。**

### 電源について

このマイクは外部給電方式専用です。マイクの出力端子3と外部電源機器のソニーのACパワーサプライまたは相当品や、オーディオミキサー、またはカムコーダーのマイク端子を接続します。接続には、マイクケーブルをご使用ください。

**ご注意**

- このマイクをカムコーダーなどに接続する前に、40 V~52 V対応のマイク入力端子があることをあらかじめご確認ください。
- このマイクには不平衡型ケーブルは使用できません。**必ず平衡型ケーブルを使用してください。**

### 使用上のご注意

- マイクロホンは敏感です。落としたり、たたいたり、強いショックを与えたりしないようにしてください。
- 高温多湿、特に気温が60℃以上のところで長時間使用・保存することは避けてください。
- 使用中、「ピー」という音（ハウリング）が発生することがあります。これは、スピーカーから出る音をマイクロホンが拾ってしまうために起こります。ハウリングを防ぐには、マイクロホンとスピーカーを向き合わないようにし、その距離をできるだけ離してください。

### 主な仕様

| | |
|---|---|
| 形式 | エレクトレットコンデンサー型 |
| 電源 | 外部給電方式 DC 40 V ～ 52 V IEC 61938 P48 |
| 消費電流 | 2 mA以下 |
| 出力端子 | XLR-3-12Cタイプ |
| 外形寸法 | φ20×200 mm |
| 質量 | 約135 g |
| 付属品 | ウィンドスクリーン(1)、マイクホルダー (1)、マイクスペーサー (2)、マイクケーブル(1)、スタンドアダプター (2)、取扱説明書(1)、保証書(1) |

以下の項目はJIS C-5502-1991マイクロホン規格に準拠して規定したものです。

| | | |
|---|---|---|
| 周波数特性 | 40 Hz ～ 20,000 Hz | |
| 指向特性 | 鋭指向性 | |
| 出力インピーダンス | 220Ω±20% (1kHz) 平衡型 | |
| 正面感度(typ) | −36dB(15.8mV)(0dB=1V/Pa、1kHz) | |
| 雑音 | 信号対雑音比 | 77 dB (typ)（IEC 179A-weighted、1 kHz、1 Pa） |
| | 固有雑音 | 17 dB SPL (typ)（0 dB SPL=2×$10^{-5}$ Pa） |
| | 風雑音* | 45 dB SPL以下（ウィンドスクリーン装着時）/50 dB SPL以下（ウィンドスクリーン未装着時） |
| 最大入力音圧レベル | 124 dB SPL (typ)（マイクロホンの出力信号が1 kHzで1%の波形ひずみを生じる入力レベルの等価入力音圧換算値、0 dB SPL＝2×$10^{-5}$ Pa） | |
| ダイナミックレンジ | 107 dB (typ) | |
| 許容動作温度 | 0 ℃～ 50 ℃ | |
| 許容保存温度 | −20 ℃～+60 ℃ | |

＊ マイクロホンの各方向に風速2 m/secの気流を当てたとき、マイクロホンに発生する雑音出力の平均値を等価入力音圧に換算した値。(0 dB SPL＝2×$10^{-5}$ Pa)

仕様および外観は改良のため予告なく変更することがありますが、ご了承ください。

お使いになる前に、必ず動作確認を行ってください。故障その他に伴う営業上の機会損失等は保証期間中および保証期間経過後にかかわらず、補償はいたしかねますのでご了承ください。

### 保証書とアフターサービス

**保証書**
この製品には保証書が添付されていますので、お買い上げの際お受け取りください。所定事項の記入および記載内容をお確かめのうえ、大切に保存してください。保証期間は、お買い上げ日より1年間です。

**アフターサービス**

- **調子が悪いときは**
  この説明書をもう一度ご覧になってお調べください。
- **それでも具合の悪いときは**
  お買い上げ店、または添付の「ソニーご相談窓口のご案内」にあるお近くのソニーサービス窓口にご相談ください。
- **保証期間中の修理は**
  保証書の記載内容に基づいて修理させて頂きます。詳しくは保証書をご覧ください。
- **保証期間経過後の修理は**
  修理によって機能が維持できる場合は、ご要望により有料修理させて頂きます。

## English

Before using the microphone, please read this manual thoroughly. This manual should be retained for future reference.

### For the customers in Europe

This product is intended for use in the following Electromagnetic Environments: E1 (residential), E2 (commercial and light industrial), E3 (urban outdoors), E4 (controlled EMC environment, ex. TV studio).

**Reduction in the Use of Hazardous Substances in Electrical & Electronic Equipment (Applicable in Republic of India)**

This product and its components, consumables, parts or spares comply with the hazardous substances restriction of India's E-Waste (Management) Rules. The maximum allowable concentrations of the restricted substances are 0.1% by weight in homogenous materials for Lead, Mercury, Hexavalent Chromium, Polybrominated Biphenyls (PBB) and Polybrominated Diphenyl Ethers (PBDE), and 0.01% by weight in homogenous materials for Cadmium, except for the exemptions specified in Schedule II of the aforesaid Rules.

**For the customers in the U.S.A.**
**SONY LIMITED WARRANTY** - Please visit www.sony.com/psa/warranty for important information and complete terms and conditions of Sony's limited warranty applicable to this product.

**For the customers in Canada**
**SONY LIMITED WARRANTY** - Please visit www.sony.com/psa/warranty for important information and complete terms and conditions of Sony's limited warranty applicable to this product.

**For the customers in Europe**
Sony Europe B.V. - Standard Warranty and Exceptions on Standard Warranty.
Please visit https://pro.sony/support-services/primesupport/support-professional-solutions-europe-standard-product-warranty for important information and complete terms and conditions.

**For the customers in Korea**
**SONY LIMITED WARRANTY** - Please visit https://pro.sony/ko_KR/support-services for important information and complete terms and conditions of Sony's limited warranty applicable to this product.

### Features

- **Super cardioid microphone with minimum sensitivity to ambient noise**
  The microphone's sharp directivity makes it suitable for medium-distance sound recording, such as on a desktop at conferences, narrow-angle sound recording outdoors, or attachment to a camcorder.
- **Compact and lightweight**
  Length of 200 mm and mass of 135 g, making it easy to use and carry.
- **LOW CUT switch which cuts unnecessary low-frequency noise**
  The low cut filter reduces the noise occurring due to wind or vibration.
- **External power supply type**
  Supports 40 V to 52 V DC external power supply.

### Names and Functions of Parts (Fig. A)

(The numbers refer to the corresponding numbers in the figure.)

1 **Microphone**
2 **LOW CUT switch**
The low cut filter reduces wind noise effectively.
**M** (▬) : Normal setting
**V** (⌐) : The low cut filter is applied.
3 **Output connector (XLR-3-12C type)**
Outputs the sound captured by the microphone. It also supplies power from the external power supply.
4-**a Microphone spacer (molded type) /** 4-**b Microphone spacer (sheet type)**
Use when attaching the microphone to a camcorder using a microphone holder (supplied with the camcorder or available separately).
5 **Wind screen**
Attach to the microphone 1 to reduce wind or breathing noise.
6 **Microphone holder**
Use when attaching the microphone to a microphone stand (not supplied). If the angle adjustment screw becomes loose, tighten it with a coin or similar object.
7 **Microphone cable**
Use to connect the output connector 3 of the microphone to the input connector (XLR type) of a camcorder (cable length: 500 mm).

### Attaching to a Camcorder (Fig. B)

When attaching the microphone to a camcorder using a microphone holder 8 (not supplied), attach the supplied microphone spacer (molded type) 4-a to the microphone (①). If vibration from the camcorder is of concern, use the microphone spacer (sheet type) 4-b instead. Remove the two release sheets (②) and wrap the spacer around the microphone grip (③).
**Attach the microphone to the holder so that the "UP" mark on the microphone faces upward to obtain correct directivity.**

### Power Supply

This microphone is powered only from an external supply. Connect the output connector 3 of the microphone to an external power supply device, such as a Sony AC power supply or equivalent device, or the microphone connector of an audio mixer or camcorder. For connection, use a microphone cable.

**Notes**

- Before connecting the microphone to a camcorder or other device, check that it is equipped with a 40 V to 52 V microphone input connector.
- An unbalanced cable cannot be used with this microphone. **Be sure to use a balanced microphone cable.**

### Notes on Use

- Microphones are delicate. Do not drop, hit, or subject it to excessive shock.
- Avoid extended usage or storage in high humidity or temperatures above 60 °C (140 °F).
- If acoustic feedback occurs during use (a howling sound is heard from the speakers), point the microphone away from the speakers or increase the distance between the microphone and the speakers.

### Specifications

| | |
|---|---|
| Type | Electret condenser microphone |
| Power supply | External power supply 40 V to 52 V DC (IEC 61938 P48) |
| Current consumption | 2 mA or less |
| Output connector | XLR-3-12C type |
| Dimensions | ø20 × 200 mm (ø$^{13}/_{16}$ × 7 $^{7}/_{8}$ in.) |
| Mass | Approx. 135 g (4.8 oz) |
| Supplied accessories | Wind screen (1), microphone holder (1), microphone spacer (2), microphone cable (1), stand adaptor (2), Operating Instructions (1), warranty booklet (1) |
| Frequency response | 40 Hz to 20,000 Hz |
| Directivity | Super cardioid |
| Output impedance | 220 Ω ± 20% (1 kHz), balanced |
| Sensitivity (typ) | −36 dB (15.8 mV) (0 dB = 1 V/Pa at 1 kHz) |
| Signal-to-noise ratio | 77 dB (typ) (IEC 179 A-weighted, 1 kHz, 1 Pa) |
| Inherent noise | 17 dB SPL (typ) (0 dB SPL = 2 × $10^{-5}$ Pa) |
| Wind noise* | 45 dB SPL or less (with wind screen)<br>50 dB SPL or less (without wind screen) |
| Maximum input sound pressure level | 124 dB SPL (typ) (input level for 1% output signal waveform distortion at 1 kHz, converted into equivalent sound pressure level: 0 dB SPL = 2 × $10^{-5}$ Pa) |
| Dynamic range | 107 dB (typ) |
| Operating temperature | 0 °C to 50 °C (32 °F to 122 °F) |
| Storage temperature | −20 °C to +60 °C (−4 °F to +140 °F) |

* Wind noise is the value measured by applying a wind velocity of 2 m/s (6.6 ft/s) to the microphone from all directions. The noise output mean value is converted to the equivalent input sound pressure level (0 dB SPL = 2 × $10^{-5}$ Pa).

Design and specifications are subject to change without notice.

**Note**
Always verify that the unit is operating properly before use. SONY WILL NOT BE LIABLE FOR DAMAGES OF ANY KIND INCLUDING, BUT NOT LIMITED TO, COMPENSATION OR REIMBURSEMENT ON ACCOUNT OF THE LOSS OF PRESENT OR PROSPECTIVE PROFITS DUE TO FAILURE OF THIS UNIT, EITHER DURING THE WARRANTY PERIOD OR AFTER EXPIRATION OF THE WARRANTY, OR FOR ANY OTHER REASON WHATSOEVER.

## Français

Avant d'utiliser ce microphone, lisez attentivement ce mode d'emploi à conserver pour toute référence ultérieure.

### Pour les clients en Europe

Ce produit est prévu pour être utilisé dans les environnements électromagnétiques suivants : E1 (résidentiel), E2 (commercial et industrie légère), E3 (urbain extérieur) et E4 (environnement EMC contrôlé, ex. studio de télévision).

**Pour les clients au Canada**
**GARANTIE LIMITÉE DE SONY** - Rendez-vous sur www.sony.com/psa/warranty pour obtenir les informations importantes et l'ensemble des termes et conditions de la garantie limitée de Sony applicable à ce produit.

### Caractéristiques

- **Microphone supercardioïde peu sensible aux bruits ambiants**
  Sa directivité extrêmement prononcée permet d'utiliser le microphone pour des enregistrements à distance moyenne, par exemple depuis un bureau lors de conférences, pour des enregistrements audio à angle étroit en extérieur ou de le fixer sur un caméscope.
- **Compact et léger**
  Longueur de 200 mm et poids de 135 g : facilitent l'utilisation et le transport.
- **Commutateur LOW CUT coupant le bruit basse fréquence inutile**
  Le filtre passe-bas réduit le bruit provoqué par le vent ou les vibrations.
- **Type à alimentation externe**
  Compatible avec une alimentation externe 40 V à 52 V CC.

### Nomenclature (fig. A)

(Les numéros correspondent à ceux des illustrations.)

1 **Microphone**
2 **Commutateur LOW CUT**
Le filtre passe-bas réduit efficacement le bruit du vent.
**M** (▬) : réglage normal.
**V** (⌐) : le filtre passe-bas est utilisé.
3 **Connecteur de sortie (type XLR-3-12C)**
Émet le son capturé par le microphone. Il fournit également l'énergie provenant de l'alimentation externe.
4-**a Bague d'adaptation de microphone (type moulé) /** 4-**b Bague d'adaptation de microphone (type feuille)**
Utilisez-la lorsque vous fixez le microphone sur un caméscope à l'aide d'un support de microphone (fourni avec le caméscope ou disponible séparément).
5 **Bonnette anti-vent**
Fixez-la au microphone 1 pour réduire le bruit du vent ou de la respiration.
6 **Support de microphone**
Utilisez-le lorsque vous fixez le microphone sur un pied (non fourni). Si la vis de réglage de l'angle se desserre, resserrez-la à l'aide d'une pièce ou d'un objet similaire.
7 **Câble de microphone**
Utilisez-le pour brancher le connecteur de sortie 3 du microphone au connecteur d'entrée (type XLR) d'un caméscope (longueur du câble : 500 mm).

### Fixation sur un caméscope (fig. B)

Pour fixer le microphone sur un caméscope à l'aide d'un support de microphone 8 (non fourni), fixez la bague d'adaptation fournie (type moulé) 4-a au microphone (①). Si les vibrations du caméscope sont gênantes, utilisez plutôt la bague d'adaptation du microphone (type feuille) 4-b. Retirez les deux feuilles détachables (②) et placez la bague d'adaptation sur la poignée du microphone (③).
**Fixez le microphone au support de sorte que le repère « UP » du microphone soit orienté vers le haut pour obtenir la bonne directivité.**

### Alimentation

Ce microphone n'est alimenté que par une alimentation externe. Branchez le connecteur de sortie 3 du microphone à un dispositif d'alimentation externe, par exemple une alimentation secteur Sony ou un dispositif équivalent, ou au connecteur du microphone d'un mixeur audio ou d'un caméscope. Utilisez un câble de microphone pour le raccordement.

**Remarques**

- Avant de connecter le microphone à un caméscope ou un autre appareil, vérifiez qu'il dispose d'un connecteur d'entrée de microphone de 40 V à 52 V.
- Vous ne pouvez pas utiliser de câble asymétrique avec ce microphone. **Veillez à utiliser un câble de microphone symétrique.**

### Remarques à propos de l'utilisation

- Les microphones sont fragiles. Ne les laissez pas tomber, se cogner ou subir de forts impacts.
- Évitez de les utiliser ou de les stocker trop longtemps dans des environnements où l'humidité est élevée ou les températures dépassent 60 °C (140 °F).
- En cas de rétroaction acoustique pendant l'utilisation (les haut-parleurs émettent un sifflement), dirigez le microphone dans la direction opposée aux haut-parleurs ou éloignez-le de ces derniers.

### Caractéristiques techniques

| | |
|---|---|
| Type | Microphone condensateur à électret |
| Alimentation | Alimentation externe 40 V à 52 V CC (IEC 61938 P48) |
| Consommation électrique | 2 mA ou moins |
| Connecteur de sortie | type XLR-3-12C |
| Dimensions | ø20 × 200 mm (ø$^{13}/_{16}$ × 7 $^{7}/_{8}$ po) |
| Poids | Environ 135 g (4,8 onces) |
| Accessoires fournis | Bonnette anti-vent (1), support de microphone (1), bague d'adaptation du microphone (2), câble de microphone (1), adaptateur de pied (2), Mode d'emploi (1), livret de garantie (1) |
| Réponse en fréquence | 40 Hz à 20 000 Hz |
| Directivité | Supercardioïde |
| Impédance de sortie | 220 Ω ± 20% (1 kHz), symétrique |
| Sensibilité (typique) | −36 dB (15,8 mV) (0 dB = 1 V/Pa à 1 kHz) |
| Rapport signal/bruit | 77 dB (typique) (IEC 179, pondération A, 1 kHz, 1 Pa) |
| Bruit inhérent | 17 dB SPL (typique) (0 dB SPL = 2 × $10^{-5}$ Pa) |
| Bruit du vent* | 45 dB SPL ou moins (avec bonnette anti-vent)<br>50 dB SPL ou moins (sans bonnette anti-vent) |
| Niveau de pression acoustique d'entrée maximale | 124 dB SPL (typique) (niveau d'entrée pour une distorsion ondulatoire du signal de sortie de 1% à 1 kHz, convertie en niveau de pression acoustique équivalent : 0 dB SPL = 2 × $10^{-5}$ Pa) |
| Plage dynamique | 107 dB (typique) |
| Température de fonctionnement | 0 °C à 50 °C (32 °F à 122 °F) |
| Température de stockage | −20 °C à +60 °C (−4 °F à +140 °F) |

* Le bruit du vent correspond à la valeur mesurée quand le microphone est soumis à un vent d'une vitesse de 2 m/s (6,6 pi/s) provenant de toutes les directions. La valeur moyenne de la sortie de bruit est convertie en niveau de pression acoustique d'entrée équivalent (0 dB SPL = 2 × $10^{-5}$ Pa).

La conception et les caractéristiques techniques sont sujettes à modification sans préavis.

**Remarque**
Vérifiez toujours que l'appareil fonctionne correctement avant l'utilisation. **Sony n'assumera pas de responsabilité pour les dommages de quelque sorte qu'ils soient, incluant mais ne se limitant pas à la compensation ou au remboursement, à cause de la perte de profits actuels ou futurs suite à la défaillance de cet appareil, que ce soit pendant la période de garantie ou après son expiration, ou pour toute autre raison quelle qu'elle soit.**

## Deutsch

Vor dem Betrieb des Mikfrofons lesen Sie bitte diese Anleitung gründlich durch. Bewahren Sie die Anleitung zum Nachschlagen auf.

### Für Kunden in Europa

Für die folgenden elektromagnetischen Umgebungen: E1 (Wohnbereich), E2 (kommerzieller und in beschränktem Maße industrieller Bereich), E3 (Stadtbereich im Freien) und E4 (kontrollierter EMV-Bereich, z.B. Fernsehstudio).

### Eigenschaften

- **Mikrofon mit Superierencharakteristik und geringstmöglicher Empfindlichkeit für Umgebungsgeräusche**
  Durch die ausgeprägte Richtwirkung eignet sich dieses Mikrofon für Tonaufnahmen aus mittlerer Entfernung wie auf einem Konferenztisch, für stark gerichtete Tonaufnahmen im Freien oder in Kombination mit einem Camcorder.
- **Kompakt und leicht**
  Durch die geringe Länge von 200 mm und einem Gewicht von 135 g ist das Mikrofon leicht zu verwenden und zu transportieren.
- **LOW CUT-Schalter zum Ausblenden von tieffrequenten Störungen**
  Dieser Rumpelfilter verringert durch Wind und Vibration verursachte Störungen.
- **Externe Stromversorgung**
  Unterstützt externe Stromversorgung mit einer Gleichspannung von 40 V bis 52 V.

### Bezeichnungen und Funktionen der Teile (Abb. A)

(Die Nummern entsprechen den jeweiligen Nummern in der Abbildung.)

1 **Mikrofon**
2 **LOW CUT-Schalter**
Der Rumpelfilter verringert Windgeräusche wirksam.
**M** (▬) : normale Einstellung
**V** (⌐) : Rumpelfilter aktiviert
3 **Ausgangsanschluss (Typ XLR-3-12C)**
Gibt den vom Mikrofon erfassten Ton aus. Dient außerdem zur externen Stromversorgung.
4-**a Mikrofon-Distanzstück (Formstück) /** 4-**b Mikrofon-Distanzstück (flach)**
Zum Anbringen des Mikrofons an einem Camcorder mithilfe eines Mikrofonhalters (zum Camcorder mitgeliefert oder separat erhältlich).
5 **Windschutz**
Am Mikrofon 1 anbringen, um Wind- oder Atemgeräusche zu reduzieren.
6 **Mikrofonhalter**
Zum Anbringen des Mikrofons an einem Mikrofonständer (nicht mitgeliefert). Wenn die Winkeleinstellschraube locker geworden ist, mit einer Münze o. ä. festziehen.
7 **Mikrofonkabel**
Dient zum Verbinden des Ausgangsanschlusses 3 des Mikrofons mit dem Eingangsanschluss (Typ XLR) eines Camcorders (Kabellänge: 500 mm).

### Anbringen an einem Camcorder (Abb. B)

Beim Anbringen des Mikrofons an einem Camcorder mithilfe eines Mikrofonhalters 8 (nicht mitgeliefert) bringen Sie das mitgelieferte Mikrofon-Distanzstück (Formstück) 4-a an das Mikrofon (①) an. Sollte die Gefahr bestehen, dass der Camcorder Vibrationen ausgesetzt wird, verwenden Sie stattdessen das Mikrofon-Distanzstück (flach) 4-b. Entfernen Sie die zwei Trennblätter (②) und wickeln Sie das Distanzstück (flach) um den Mikrofongriff (③).
**Bringen Sie das Mikrofon danach so am Halter an, dass die Markierung „UP" nach oben weist, um die vorgesehene Richtwirkung zu erhalten.**

### Stromversorgung

Das Mikrofon kann nur von einer externen Stromquelle versorgt werden. Verbinden Sie den Ausgangsanschluss 3 des Mikrofons mit dem Mikrofonanschluss einer externen Stromversorgung wie beispielsweise ein AC-Netzteil von Sony oder ein gleichwertiges Gerät, eines Audiomischpults oder eines Camcorders. Verwenden Sie zur Verbindung ein Mikrofonkabel.

**Hinweise**

- Bevor Sie das Mikrofon mit einem Camcorder oder einem anderen Gerät verbinden, prüfen Sie, ob dieses über einen Mikrofoneingangsanschluss mit einer Versorgungsspannung von 40 V bis 52 V verfügt.
- Ein unsymmetrisches Kabel kann nicht mit diesem Mikrofon verwendet werden. **Verwenden Sie immer ein symmetrisches Mikrofonkabel.**

### Hinweise zur Verwendung

- Mikrofone sind empfindlich. Lassen Sie diese nicht fallen und schützen Sie sie vor Stößen.
- Vermeiden Sie längere Verwendung oder Lagerung des Mikrofons bei hoher Luftfeuchtigkeit oder Temperaturen über 60 °C.
- Wenn bei der Verwendung akustische Rückkopplung auftritt (es kommen Heulgeräusche von den Lautsprechern), richten Sie das Mikrofon von den Lautsprechern weg, oder vergrößern Sie seinen Abstand zu den Lautsprechern.

### Technische Daten

| | |
|---|---|
| Typ | Elektret-Kondensatormikrofon |
| Stromversorgung | externe Stromversorgung 40 V bis 52 V DC (IEC 61938 P48) |
| Stromaufnahme | 2 mA oder weniger |
| Ausgangsanschluss | Typ XLR-3-12C |
| Abmessungen | ø20 × 200 mm |
| Gewicht | ca. 135 g |
| Mitgeliefertes Zubehör | Windschutz (1), Mikrofonhalter (1), Mikrofon-Distanzstück (2), Mikrofonkabel (1), Standadapter (2), Bedienungsanleitung (1), Garantieheft (1) |
| Frequenzgang | 40 Hz bis 20.000 Hz |
| Richtcharakteristik | Superniere |
| Ausgangsimpedanz | 220 Ω ±20% (1 kHz), symmetrisch |
| Empfindlichkeit (typ.) | −36 dB (15,8 mV) (0 dB = 1 V/Pa bei 1 kHz) |
| Signal-Rausch-Abstand | 77 dB (typ.) (IEC 179 A-gewichtet, 1 kHz, 1 Pa) |
| Grundrauschen | 17 dB SPL (typ.) (0 dB SPL = 2 × $10^{-5}$ Pa) |
| Windrauschen* | 45 dB SPL oder weniger (mit Windschutz)<br>50 dB SPL oder weniger (ohne Windschutz) |
| Maximaler Eingangsschalldruckpegel | 124 dB SPL (typ.) (Eingangspegel bei 1% Wellenformverzerrung des Ausgangssignals bei 1 kHz, umgewandelt in entsprechenden Schalldruckpegel: 0 dB SPL = 2 × $10^{-5}$ Pa) |
| Dynamikumfang | 107 dB (typ.) |
| Betriebstemperatur | 0 °C bis 50 °C |
| Temperatur bei Lagerung | −20 °C bis +60 °C |

* Zur Messung des Windgeräusches wird das Mikrofon einem Wind mit einer Geschwindigkeit von 2 m/s aus allen Richtungen ausgesetzt. Der Durchschnittswert wird dann in den äquivalenten Eingangsschalldruckpegel umgerechnet (0 dB SPL = 2 × $10^{-5}$ Pa).

Gestaltung und technische Daten können jederzeit ohne Ankündigung geändert werden.

**Hinweis**
Bestätigen Sie vor dem Gebrauch immer, dass das Gerät richtig arbeitet. SONY KANN KEINE HAFTUNG FÜR SCHÄDEN JEDER ART, EINSCHLIESSLICH ABER NICHT BEGRENZT AUF KOMPENSATION ODER ERSTATTUNG, AUFGRUND VON VERLUST VON AKTUELLEN ODER ERWARTETEN PROFITEN DURCH FEHLFUNKTION DIESES GERÄTS ODER AUS JEGLICHEM ANDEREN GRUND, ENTWEDER WÄHREND DER GARANTIEFRIST ODER NACH ABLAUF DER GARANTIEFRIST, ÜBERNEHMEN.

## Italiano

Prima di usare il microfono, leggere con attenzione questo manuale. Conservare questo manuale per eventuali riferimenti futuri.

### Per i clienti in Europa

Questo prodotto è destinato all'uso nei seguenti ambienti elettromagnetici: E1 (residenziali), E2 (commerciali e industriali leggeri), E3 (esterni urbani) e E4 (ambienti EMC controllati, ad esempio studi televisivi).

### Caratteristiche

- **Microfono supercardioide con minima sensibilità al rumore ambientale**
  La precisa direzionalità del microfono lo rende idoneo per la registrazione del suono a media distanza, ad esempio su un tavolo durante conferenze, per registrazioni in esterni entro un campo ristretto, oppure montato su un camcorder.
- **Compatto e leggero**
  Con una lunghezza di 200 mm e un peso di 135 g, il microfono può essere utilizzato e trasportato con facilità.
- **Selettore LOW CUT per il taglio dei rumori a bassa frequenza**
  Il filtro taglia bassi riduce il rumore dovuto al vento o alle vibrazioni.

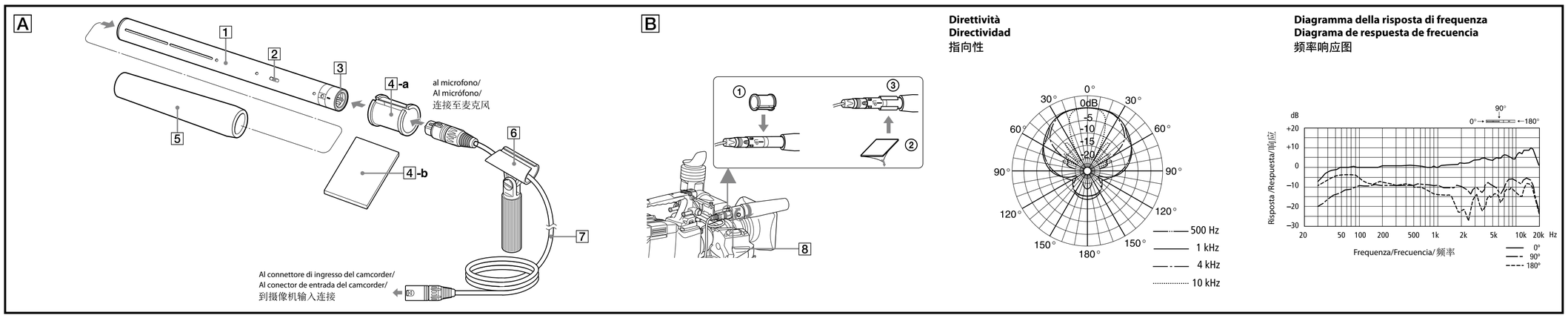


- **Alimentazione esterna**
  Consente l'utilizzo di una sorgente di alimentazione esterna con tensione compresa fra 40 Vcc e 52 Vcc.

## Nome e funzione delle parti (Fig. A)

(I numeri indicano i numeri corrispondenti nella figura).

1 **Microfono**
2 **Selettore LOW CUT**
  Il filtro taglia bassi riduce efficacemente il rumore del vento.
  **M** (▬) : Impostazione normale
  **V** (◤) : Filtro taglia bassi attivo.
3 **Connettore di uscita (tipo XLR-3-12C)**
  Fornisce in uscita il suono acquisito dal microfono. Fornisce anche alimentazione dall'alimentazione esterna.
4 **-a Distanziale microfono (sagomato) / 4 -b Distanziale microfono (piatto)**
  Utilizzati per il montaggio del microfono su un camcorder mediante un apposito portamicrofono (fornito con il camcorder o acquistato separatamente).
5 **Filtro antivento**
  Inserire sul microfono 1 per ridurre il rumore del vento o del respiro.
6 **Supporto microfono**
  Consente di montare il microfono su un'asta (non inclusa in dotazione). Se la vite di regolazione dell'orientamento si allenta, stringerla con una moneta o un oggetto simile.
7 **Cavo microfono**
  Consente il collegamento del connettore di uscita 3 del microfono al connettore di entrata (tipo XLR) di un camcorder (lunghezza del cavo: 500 mm).

## Montaggio su un camcorder (Fig. B)

Per il montaggio del microfono su un camcorder utilizzando un apposito portamicrofono 8 (non incluso in dotazione), è necessario montare sul microfono il distanziale sagomato 4 -a incluso in dotazione (①). Qualora si rilevassero problemi dovuti alle vibrazioni del camcorder, montare invece il distanziale piatto 4 -b. Rimuovere le due pellicole di protezione (②) ed avvolgere il distanziale intorno all'impugnatura del microfono (③).
**Per ottenere una corretta direzionalità, montare il microfono sul supporto in modo che l'indicazione "UP" sul microfono sia rivolta verso l'alto.**

## Alimentazione

Questo microfono è alimentato solo tramite un'alimentazione esterna. Collegare il connettore di uscita 3 del microfono a un dispositivo di alimentazione esterna, ad esempio un alimentatore CA Sony o equivalente, oppure al connettore per il microfono di un mixer audio o del camcorder. Per la connessione, servirsi di un cavo per microfono adatto.

**Note**

- Prima di collegare il microfono a un camcorder o a un altro dispositivo, controllare che sia dotato di un connettore di ingresso microfono in grado di fornire una tensione compresa fra 40 Vcc e 52 Vcc.
- Questo microfono non consente l'utilizzo di un cavo non bilanciato. **Utilizzare esclusivamente un cavo per microfono bilanciato.**

## Note sull'uso

- I microfoni sono delicati. Proteggerlo da urti, cadute o forti sollecitazioni.
- Evitare l'utilizzo o la conservazione per periodi prolungati in ambienti soggetti ad elevati livelli di umidità o temperature superiori a 60 °C.
- Qualora si verificassero fenomeni di feedback acustico (gli altoparlanti emettono il caratteristico fischio stridente), rivolgere il microfono in direzione opposta agli altoparlanti oppure allontanare il microfono dagli altoparlanti.

## Caratteristiche tecniche

| | |
|---|---|
| Tipo | Microfono a condensatore electret |
| Alimentazione | Alimentazione esterna da 40 Vcc a 52 Vcc (IEC 61938 P48) |
| Assorbimento di corrente | 2 mA max. |
| Connettore di uscita | Tipo XLR-3-12C |
| Dimensioni | ø20 × 200 mm |
| Peso | Circa 135 g |
| Accessori forniti in dotazione | Filtro antivento (1), supporto microfono (1), distanziale per il microfono (2), cavo microfono (1), adattatore per asta (2), Istruzioni per l'uso (1), libretto di garanzia (1) |
| Risposta di frequenza | Da 40 Hz a 20.000 Hz |
| Direzionalità | Supercardioide |
| Impedenza di uscita | 220 Ω ±20% (1 kHz), bilanciato |
| Sensibilità (tip.) | −36 dB (15,8 mV) (0 dB = 1 V/Pa, 1 kHz) |
| Rapporto segnale/rumore | 77 dB (tip.) (ponder. A IEC 179, 1 kHz, 1 Pa) |
| Rumore inerente | 17 dB SPL (tip.) (0 dB SPL = 2 × $10^{-5}$ Pa) |
| Rumore eolico* | 45 dB SPL max. (con filtro antivento)<br>50 dB SPL max. (senza filtro antivento) |
| Livello massimo di pressione sonora di ingresso | 124 dB SPL (tip.) (livello di ingresso per 1% di distorsione della forma d'onda del segnale di uscita a 1 kHz, convertito nel livello di pressione acustica di ingresso equivalente: 0 dB SPL = 2 × $10^{-5}$ Pa) |
| Gamma dinamica | 107 dB (tip.) |
| Temperatura di utilizzo | Da 0 °C a 50 °C |
| Temperatura di conservazione | Da −20 °C a +60 °C |

* Il rumore eolico è il valore misurato applicando una velocità eolica di 2 m/s al microfono da tutte le direzioni. Il valore medio del rumore in uscita viene convertito al valore di livello pressione acustica in ingresso equivalente (0 dB SPL = 2 × $10^{-5}$ Pa).

Design e caratteristiche tecniche sono soggetti a modifiche senza preavviso.

**Nota**

Verificare sempre che l'apparecchio stia funzionando correttamente prima di usarlo. LA SONY NON SARÀ RESPONSABILE DI DANNI DI QUALSIASI TIPO, COMPRESI, MA SENZA LIMITAZIONE A, RISARCIMENTI O RIMBORSI A CAUSA DELLA PERDITA DI PROFITTI ATTUALI O PREVISTI DOVUTA A GUASTI DI QUESTO APPARECCHIO, SIA DURANTE IL PERIODO DI VALIDITÀ DELLA GARANZIA SIA DOPO LA SCADENZA DELLA GARANZIA, O PER QUALUNQUE ALTRA RAGIONE.

**Español**

Antes de utilizar el micrófono, lea completamente este manual. Este manual debe guardarse para su referencia en el futuro.

### Para los clientes de Europa

Este producto ha sido diseñado para utilizarse en los entornos electromagnéticos siguientes: E1 (zona residencial), E2 (zona comercial e industrial ligera), E3 (exteriores urbanos), y E4 (entorno con EMC controlada, p. ej., estudio de televisión).

## Características

- **Micrófono super cardioide con mínima sensibilidad al ruido del ambiente**
  La clara directividad del micrófono hace que sea adecuado para grabación de distancias medias tales como una conferencia, para utilizar en un camcorder o para grabación en exteriores con poco ángulo.
- **Compacto y ligero**
  Gracias a sus 200 mm de longitud y sus 135 g de peso, es fácil de usar y transportar.
- **Interruptor LOW CUT que corta el ruido innecesario de baja frecuencia**
  El filtro de corte bajo reduce el ruido causado por el viento o las vibraciones.
- **Fuente de alimentación externa**
  Admite una alimentación externa de 40 V a 52 V CC.

## Nombres y funciones de las piezas (Fig. A)

(Los números se refieren a los correspondientes números en la figura)

1 **Micrófono**
2 **Interruptor LOW CUT**
  El filtro de corte bajo reduce eficazmente el ruido del viento.
  **M** (▬): ajuste normal
  **V** (◤): se aplica el filtro de corte bajo.
3 **Conector de salida (tipo XLR-3-12C)**
  Emite el sonido que capta el micrófono. También suministra energía de la fuente de alimentación externa.
4 **-a Espaciador de micrófono (tipo moldeado)/4 -b Espaciador de micrófono (tipo hoja)**
  Se usa cuando se instala el micrófono en un camcorder utilizando un soporte de micrófono (suministrado con el camcorder o disponible por separado).
5 **Antiviento**
  Se instala en el micrófono 1 para reducir el ruido del viento o de la respiración.
6 **Soporte del micrófono**
  Se usa cuando se instala el micrófono en un pie de micrófono (no suministrado). Si el tornillo de ajuste del ángulo se afloja, apriételo con una moneda o un objeto similar.
7 **Cable del micrófono**
  Se usa para conectar el conector de salida 3 del micrófono al conector de entrada (tipo XLR) de un camcorder (longitud del cable: 500 mm).

## Instalación en un camcorder (Fig. B)

Cuando instale el micrófono en un camcorder utilizando un soporte de micrófono 8 (no suministrado), instale el espaciador de micrófono suministrado (tipo moldeado) 4 -a en el micrófono (①). Si la vibración del camcorder resulta un problema, utilice en su lugar el espaciador de micrófono (tipo hoja) 4 -b. Quite las dos hojas de protección (②) y enrolle el espaciador alrededor de la empuñadura del micrófono (③).
**Instale el micrófono en el soporte de tal forma que la marca "UP" del micrófono mire hacia arriba para obtener la conectividad correcta.**

## Fuente de alimentación

Este micrófono sólo recibe electricidad de una alimentación externa. Conecte el conector de salida 3 del micrófono a un dispositivo de alimentación externa, como una fuente de alimentación de CA de Sony o un dispositivo equivalente, o bien al conector del micrófono de un mezclador de audio o un camcorder. Para la conexión, utilice un cable de micrófono.

**Notas**

- Antes de conectar el micrófono a un camcorder o a otro dispositivo, compruebe que disponga de un conector de entrada de micrófono de 40 V a 52 V.
- No puede utilizarse un cable desequilibrado con este micrófono. **Asegúrese de utilizar un cable de micrófono equilibrado.**

## Notas sobre el uso

- Los micrófonos son delicados. No lo deje caer, no lo golpee ni lo someta a sacudidas excesivas.
- Evite el uso prolongado y el almacenamiento en entornos de alta humedad y temperaturas superiores a 60 °C.
- Si se produce una realimentación acústica durante el uso (se escucha un sonido de aullido por los altavoces), dirija el micrófono en dirección opuesta a los altavoces o aumente la distancia entre el micrófono y los altavoces.

## Especificaciones

| | |
|---|---|
| Tipo | Micrófono de condensador electret |
| Fuente de alimentación | Fuente de alimentación externa de 40 V a 52 V CC (IEC 61938 P48) |
| Consumo de corriente | 2 mA o menos |
| Conector de salida | Tipo XLR-3-12C |
| Dimensiones | 20 diám. × 200 mm |
| Peso | Aprox. 135 g |
| Accesorios suministrados | Antiviento (1), soporte de micrófono (1), espaciador de micrófono (2), cable de micrófono (1), adaptador de pie (2), Manual de instrucciones (1), folleto de garantía (1) |
| Respuesta en frecuencia | De 40 Hz a 20.000 Hz |
| Directividad | Super cardioide |
| Impedancia de salida | 220 Ω ± 20% (1 kHz), equilibrado |
| Sensibilidad (norm.) | −36 dB (15,8 mV) (0 dB = 1 V/Pa a 1 kHz) |
| Relación señal-ruido | 77 dB (norm.) (IEC 179 con ponderación A, 1 kHz, 1 Pa) |
| Ruido inherente | 17 dB SPL (norm.) (0 dB SPL = 2 × $10^{-5}$ Pa) |
| Ruido del viento* | 45 dB SPL o menos (con antiviento)<br>50 dB SPL o menos (sin antiviento) |
| Nivel máximo de presión de sonido de entrada | 124 dB SPL (norm.) (nivel de entrada para distorsión de forma de onda de la señal de entrada de 1% a 1 kHz, convertido en nivel de presión de sonido equivalente: 0 dB SPL = 2 × $10^{-5}$ Pa) |
| Rango dinámico | 107 dB (norm.) |
| Temperatura de funcionamiento | De 0 °C a 50° C |
| Temperatura de almacenamiento | De −20 °C a +60 °C |

* El ruido del viento es el valor medido mediante la aplicación de una velocidad del viento de 2 m/s al micrófono desde todas las direcciones. Se toma el valor medio del ruido y se convierte al nivel de presión de sonido de entrada equivalente (0 dB SPL = 2 × $10^{-5}$ Pa).

El diseño y las especificaciones están sujetos a cambios sin previo aviso.

**Nota**

Verifique siempre que esta unidad funciona correctamente antes de utilizarlo. SONY NO SE HACE RESPONSIBLE POR DAÑOS DE NINGÚN TIPO, INCLUYENDO PERO NO LIMITADO A LA COMPENSACIÓN O PAGO POR LA PÉRDIDA DE GANANCIAS PRESENTES O FUTURAS DEBIDO AL FALLO DE ESTA UNIDAD, YA SEA DURANTE LA VIGENCIA DE LA GARANTÍA O DESPUÉS DEL VENCIMIENTO DE LA GARANTÍA NI POR CUALQUIER OTRA RAZÓN.

**中文**

**机型名称：驻极体电容式麦克风**
**使用产品前请仔细阅读本使用说明书，并请妥善保管**

**关于废弃产品的处理**
请不要将废弃的产品与一般生活垃圾一同弃置。
正确处置废弃的产品有助于避免对环境和人类健康造成潜在的负面影响。
具体的处理方法请遵循当地的规章制度。

## 特点

- **超心型麦克风对环境噪声具有最低的灵敏度**
  麦克风的指向性很强，非常适合用于中距离录音（例如在会议桌上、户外窄角度录音）或用作摄像机的附件。
- **小巧轻便**
  长度为200 mm，重量为135 g，易于使用和携带。
- **LOW CUT开关，截止不必要的低频噪声**
  低截止滤波器可以减少因风力或震动而产生的噪声。
- **外接电源类型**
  支持40 V到52 V DC外接电源。

## 各部件的名称和功能（图A）

（以下数字与图中数字相对应）

1 **麦克风**
2 **LOW CUT开关**
  低截止滤波器能够有效减少风杂音。
  **M** (▬)：标准设置
  **V** (◤)：应用低截止滤波器。
3 **输出连接器（XLR-3-12C型）**
  输出麦克风采集的声音。它也从外接电源供电。
4 **-a 麦克风垫圈（模制式）/4 -b 麦克风垫圈（薄片式）**
  在用麦克风支架（摄像机随附或单独选购）将麦克风安装到摄像机上时使用。
5 **防风套**
  安装到麦克风1上，能够减少风噪声或呼吸噪声。
6 **麦克风支架**
  在将麦克风安装到麦克风架（选购）时使用。如果角度调节螺丝松动，请用硬币或类似物体将其旋紧。
7 **麦克风电缆**
  用于将麦克风的输出连接器3连接到摄像机的输入连接器（XLR型）（电缆长度为500 mm）。

## 安装到摄像机（图B）

使用麦克风支架8（未附带）将麦克风安装到摄像机上时，请将随机附带的麦克风垫圈（模制式）4 -a安装到麦克风上(①)。如果担心摄像机产生的振动，则可使用麦克风垫圈（薄片式）4 -b替代。
取下两个薄片(②)，将垫圈包在麦克风手柄上(③)。
将麦克风安装到固定器上，并使麦克风上的"UP"标记向上以获得正确的指向性。

## 供电

此麦克风只能由外接电源供电。将麦克风的输出连接器3连接到外接电源设备（如Sony AC电源或等效设备）或者音频合声器或摄像机的麦克风连接器上。要进行连接，请使用麦克风电缆。

**注意**

- 将麦克风连接到摄像机或其他设备之前，请检查其是否配备了40 V到52 V的麦克风输入连接器。
- 不能使用非平衡电缆连接此麦克风。**必须使用平衡电缆。**

## 注意

- 麦克风属精密仪器。不要使其掉落、碰撞或受到强烈撞击。
- 避免在高湿或超过60 ℃的高温环境中长时间使用或保存。
- 使用过程中如果出现声反馈（讲话人的声音变为啸叫声），请将麦克风偏离讲话人或增加麦克风和讲话人之间的距离。

## 规格

| | |
|---|---|
| 型号 | 驻极体电容式麦克风 |
| 电源 | 外接电源工作电压 40 V到52 V 直流 (IEC 61938 P48) |
| 电流 | 小于等于2 mA |
| 输出连接器 | XLR-3-12C型 |
| 尺寸 | ø20 × 200 mm |
| 重量 | 约135 g |
| 附件 | 防风套(1)、麦克风支架(1)、麦克风垫圈(2)、麦克风电缆(1)、支架转接座(2)、使用说明书(1)、保修手册(1) |
| 频率响应 | 40 Hz到20000 Hz |
| 指向性 | 超心型 |
| 输出阻抗 | 220 Ω ± 20% (1 kHz)，平衡型 |
| 敏感性（典型） | −36 dB (15.8 mV) (0 dB = 1 V/Pa，在1 kHz下) |
| 信噪比 | 77 dB（典型）（IEC 179 A加权，1 kHz，1 Pa） |
| 固有杂音 | 17 dB SPL（典型）(0 dB SPL = 2 × $10^{-5}$ Pa) |
| 风杂音* | 小于等于45 dB SPL（带防风套）<br>小于等于50 dB SPL（不带防风套） |
| 最大输入声压级 | 124 dB SPL（典型）（输入级在1 kHz下的输出信号波形失真为1%，换算为等值声压级：0 dB SPL = 2 × $10^{-5}$ Pa） |
| 动态范围 | 107 dB（典型） |
| 工作温度 | 0 ° C到50 ° C |
| 储藏温度 | −20 ° C到+60 ° C |

*风杂音是风速为2 m/s时风从各个方向吹向麦克风时测量的值。杂音输出平均值换算为等值输入声压级(0 dB SPL = 2 × $10^{-5}$ Pa)。

设计和规格若有变更，恕不另行通知。

**注意**
在使用前请始终确认本机运行正常。
**无论保修期内外或基于任何理由，SONY对任何损坏概不负责。由于本机故障造成的现有损失或预期利润损失，不作（包括但不限于）退货或赔偿。**

| 产品中有害物质的名称及含有的信息表 | | |
|---|---|---|
| 部件名称 | | 电路板组件/金属结构件 |
| 有害物质 | Pb | × |
| | Hg | ○ |
| | Cd | ○ |
| | Cr (VI) | ○ |
| | PBBs | ○ |
| | PBDEs | ○ |
| | DBP | ○ |
| | DIBP | ○ |
| | BBP | ○ |
| | DEHP | ○ |

注1：○：表示该有害物质在该部件所有均质材料中的含量均不超出电器电子产品有害物质限制使用国家标准要求。
×：表示该有害物质至少在该部件的某一均质材料中的含量超出电器电子产品有害物质限制使用国家标准要求。
注2：以上未列出的部件，表明其有害物质含量均不超出电器电子产品有害物质限制使用国家标准要求。

C3−1

出版日期：2025年7月

**Русский**

**ВНИМАНИЕ**
Электромагнитные поля определенных частот могут влиять на звук данного аппарата.

Электретный конденсаторный микрофон

Сони Корпорейшн
1-7-1 Конан Минато-ку Токио, 108-0075 Япония

Сделано в Японии

Этот продукт предназначен для телевещания.

Условия краткосрочного хранения:
Хранить в темных, сухих, чистых, вентилируемых помещениях, изолированными от мест хранения кислот и щелочей.
Хранить вдали от источников тепла и влаги во избежание конденсации.
- Хранить при температуре от −20°C до +60°C.
- Хранить при относительной влажности не более 70%, без образования конденсата.

Срок хранения не установлен.

Транспортировать в оригинальной упаковке, во время транспортировки не бросать, оберегать от падений, ударов, не подвергать излишней вибрации.

Если неисправность не удается устранить следуя данной инструкции – обратитесь в ближайший авторизованный SONY центр по ремонту и обслуживанию.

Год выпуска: см. информационную табличку на изделии или упаковочной коробке.
Пример (2019-01): 2019: год. 01: месяц

Реализацию осуществлять в соответствии с действующими требованиями законодательства. Отслужившее изделие утилизировать в соответствии с действующими требованиями законодательства.

| | |
|---|---|
| Размеры | ø20 × 200 мм |
| Вес | Прибл. 135 г |
| Аксессуары из комплекта поставки | Ветрозащитный экран (1), держатель микрофона (1), втулка микрофона (2), кабель микрофона (1), адаптер стойки (2), Инструкция по эксплуатации (1), Гарантийный талон (1) |

**Қазақстан**

**НАЗАР АУДАРЫҢЫЗ!**
Белгілі бір жиіліктегі электромагниттік өрістер құрылғының дыбысына әсер етуі мүмкін.

Электреттік конденсаторлық микрофоны

Өндіруші: Сони Корпорейшн
Өндіруші мекенжайы: 1-7-1 Конан Минато-ку Токио, 108-0075 Жапония

Жапонияда жасалған

Бұл өнім хабар таратуға арналған.

Пайдалану барысында сақтау талаптары: Өнімдер қышқылдар мен сілтілерге арналған сақтау орындарынан оқшауланған қараңғы, құрғақ, таза, жақсы желдетілетін жерлерде сақталуы керек.
Конденсацияны болдырмау үшін, ыстық және ылғал көздерінен алыс сақтаңыз.
- Сақтау температурасы: −20°C – +60°C.
- Сақтау ылғалдылығы: конденсациясыз 70% мәнінен аспайтын.

Сақтау мерзімі бекітілмеген.

Түпнұсқалық орамда тасымалдау керек, тасымалдау кезінде лақтыруға болмайды, құлаудан, соққылардан қорғау керек, шектен тыс діріл ге ұшыратпау керек.

Егер осы нұсқаулыққа сүйене отырып, ақаулықты жою мүмкін болмаса, ең жақын заңды тіркелген SONY жөндеу және күтіп ұстау орталығына хабарласыңыз.

Шығарылған жылы: өнімдегі немесе картондағы атау тақтасын көріңіз.
Мысалы (2019-01): 2019: жылды көрсетеді. 01: айды көрсетеді.

Сатуды күшінде тұрған заң талаптарына сәйкес жүзеге асыру керек.
Қызмет мерзімі біткен бұйымды күшінде тұрған заң талаптарына сәйкес залалсыз кәдеге асыру керек.

| | |
|---|---|
| Өлшемдері | ø20 × 200 мм |
| Массасы | Шамамен 135 г |
| Бірге берілген аксессуарлар | Алдыңғы әйнек (1), микрофон ұстағышы (1), микрофон кергіші (2), микрофон кабелі (1), тұғыр адаптері (2), пайдалану нұсқаулары (1), кепілдік кітапшасы (1) |

お問い合わせは
「ソニー業務用商品相談窓口のご案内」にある窓口へ
ソニー株式会社　〒108-0075　東京都港区港南1-7-1