PHILIPS

HD9306

EN	User manual	RU	Руководство пользователя
BG	Ръководство за потребителя	SK	Príručka užívateľa
CS	Příručka pro uživatele	SL	Uporabniški priročnik
EL	Εγχειρίδιο χρήσης	SR	Korisnički priručnik
ET	Kasutusjuhend	UK	Посібник користувача
HR	Korisnički priručnik	AZ	Təlimat kitabçası
HU	Felhasználói kézikönyv	HY	Օգտագործողի ձեռնարկ
KK	Қолданушының нұсқасы	KA	მომხმარებლის სახელმძღვანელო
LT	Vartotojo vadovas	KY	Колдонуучунун нускамасы
LV	Lietotāja rokasgrāmata	TG	Дастури корбар
PL	Instrukcja obsługi	TK	Ulanyjy gollanmasy
RO	Manual de utilizare	UZ	Foydalanuvchi qo'llanmasi

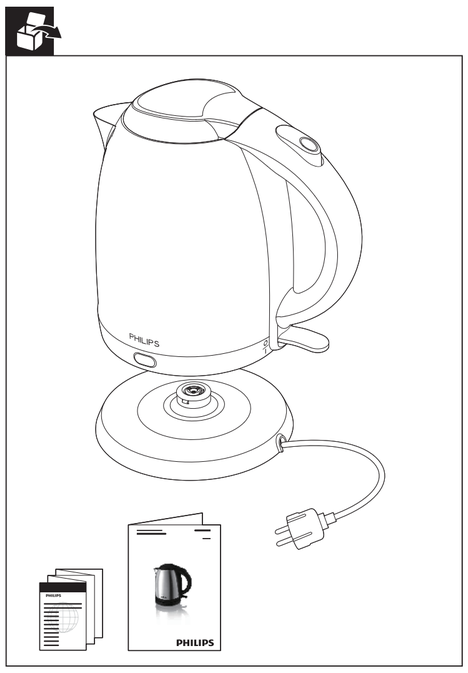

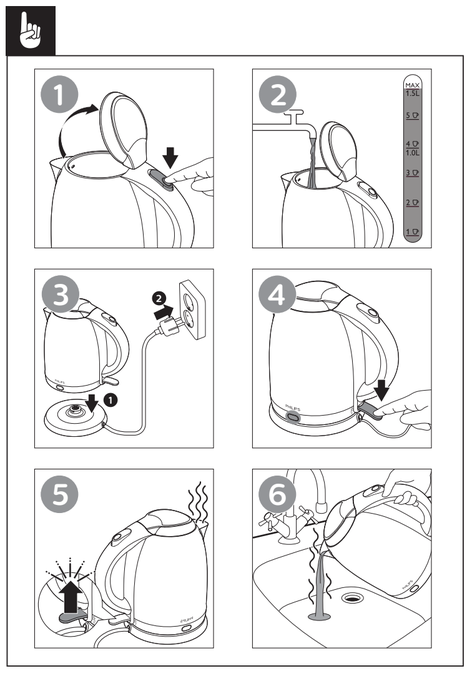

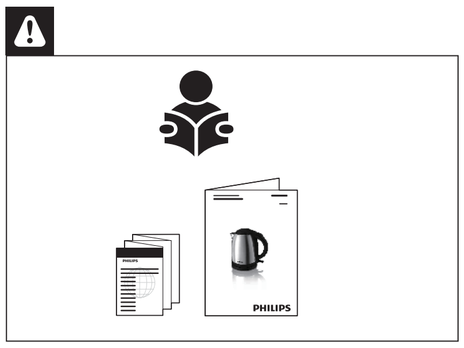

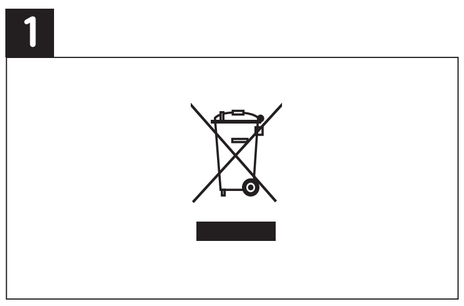

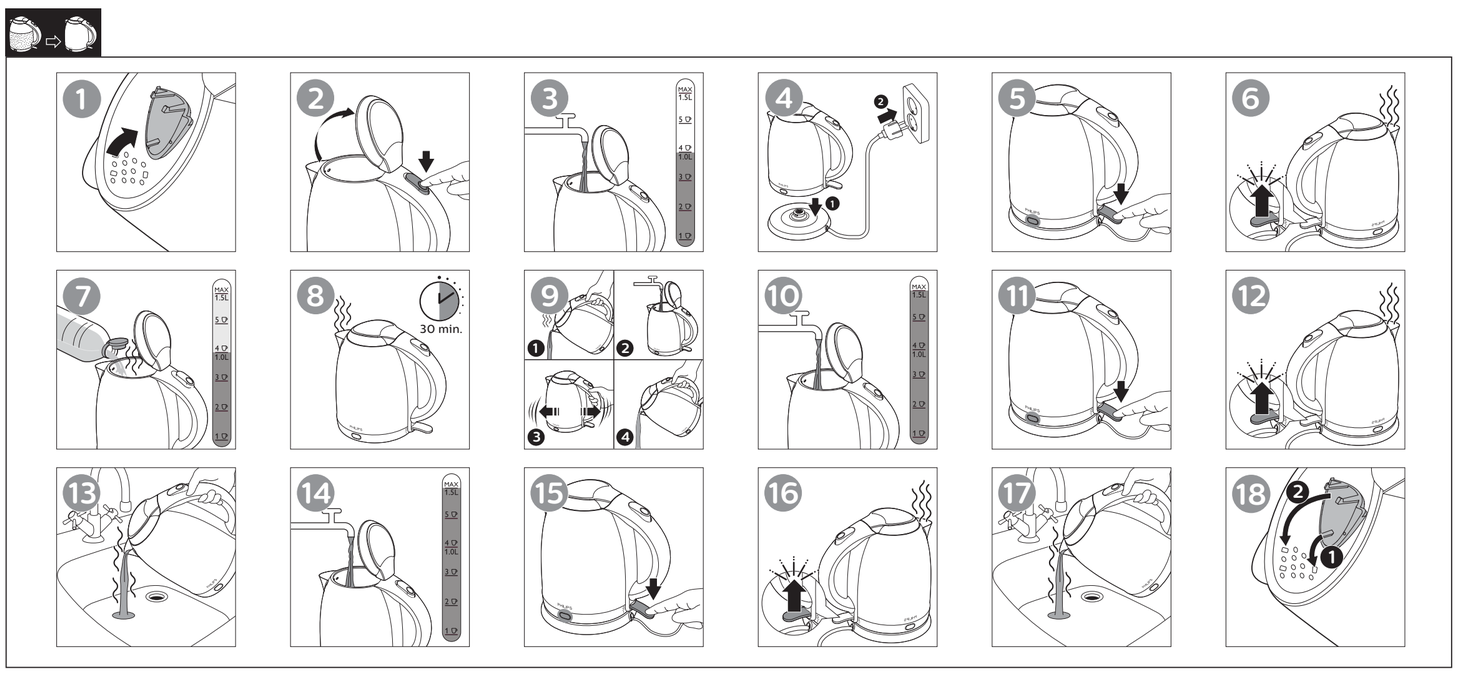

Чайник
Шайнек
HD9306
220V; 50Hz; 1800W

Импортер на территорию России и Таможенного союза: ООО "Техника для дома Филипс", Российская Федерация, 123022, г. Москва, ул. Сергея Макеева, д. 13, 5 этаж, помещение XVII, комната 31, номер телефона +7 495 961-1111
Изготовитель:
"ДАП Б.В.", Туссендиепен 4 а, 9206АД, Драхтен, Нидерланды
Для бытовых нужд
Сделано в Китае
Прибор класса I
Условия хранения, эксплуатации
Температура: от 0 °C до 35 °C
Относительная влажность: 20% - 75%
Атмосферное давление: 85-109 кПа

Ресей және Кедендік одақ территориясына импорттаушы: "Техника для дома Филипс" ЖШҚ, Ресей Федерациясы, 123022, Мәскеу қ., Сергей Макеев к-сі, 13 үй, 5 қабат, XVII үй-жай, 31 бөлме, телефон нөмірі +7 495 961-1111
Өндіруші: "ДАП Б.В.", Туссендиепен 4 а, 9206 АД, Драхтен, Нидерланды
Тұрмыстық қажеттіліктерге арналған
Қытайда жасалған
I санатты аспап
Сақтау шарттары, пайдалану
Температура: 0°C - 35°C
Салыстырмалы ылғалдылық: 20% - 75%
Атмосфералық қысымы: 85-109 кПа

Թեյնիկ
Չայնեկ
HD9306
220V; 50Hz; 1800W

Ներկրող Ռուսաստանի և Մաքսային միության տարածք: «Ֆիլիպս տեխնիկա տան համար» ՍՊԸ, Ռուսաստանի Դաշնություն, 123022, ք. Մոսկվա, Սերգեյ Մակեևի փ., տ. 13, 5-րդ հարկ, տարածք XVII, սենյակ 31, հեռախոսահամար +7 495 961-1111
Արտադրող: «ԴԱՊ Բ.Վ.», Տուսսենդիեպեն 4 ա, 9206ԱԴ, Դրահտեն, Նիդեռլանդներ
Կենցաղային կարիքների համար
Պատրաստված է Չինաստան-ում
Սարք I դասի
Պահպանման, շահագործման կանոններ
Ջերմաստիճան՝ 0°C - 35°C
Հարաբերական խոնավություն՝ 20% - 75%
Մթնոլորտային ճնշում՝ 85 - 109kPa

Россия йм гын жһ Бжы биримдигине импорттоочу: ЖЧК «ФИЛИПС-үй үчүн техник», Россия Федерациясы, 123022 Москв ш., Сергей Макеев көч., 13-үй, 5-к бөт, XVII жай, 31-бөлмө, телефон номери +7 495 961-1111
Өндүрүүчү: «ДАП Б.В.», Нидерланд нд, Др хтен, 9206АД, Туссендиепен 4
Үй тиричилигине керектөө үчүн
Кытайд жасалган
I клсстагы жабдык
Сактоо шарты, иштетүү
Температура: 0°C - 35°C
Тийиштүү нымдуулугу: 20% - 75%
Атмосферлык басым: 85 - 109kPa

© 2021 Philips Domestic Appliances Holding B.V.
All rights reserved.
6608.000.0523.9 (20/10/2021)

ENGLISH

Introduction

Congratulations on your purchase and welcome to Philips!
To fully benefit from the support that Philips offers, register your product at **www.philips.com/welcome**.

Important

Read this important information carefully before you use the appliance and save it for future reference.

Warning
- Avoid spillage on the connector.
- Do not misuse this kettle for other than its intended use to avoid potential injury.
- Do not use the appliance if the plug, the mains cord, the base or the kettle itself is damaged. If the mains cord is damaged, you must have it replaced by Philips, a service centre authorised by Philips or similarly qualified persons in order to avoid a hazard.
- This appliance can be used by children aged from 8 years and above and by persons with reduced physical, sensory or mental capabilities or lack of experience and knowledge if they have been given supervision or instruction concerning use of the appliance in a safe way and if they understand the hazards involved. Cleaning and user maintenance shall not be made by children unless they are older than 8 and supervised. Keep the appliance and its cord out of reach of children aged less than 8 years.
- Children shall not play with the appliance.
- Keep the mains cord, the base and the kettle away from hot surfaces.
- Do not place the appliance on an enclosed surface (e.g. a serving tray), as this could cause water to accumulate under the appliance, resulting in a hazardous situation.
- Unplug the appliance and let it cool down before you clean it. Do not immerse the kettle or base in water or any other liquid. Only clean the appliance with a moist cloth and a mild cleaning agent.
- The appliance is not intended to be operated by means of an external timer or a separate remote-control system.
- The kettle is only to be used with the stand provided.
- Warning: Make sure to avoid spillage on the power connector to avoid a potential hazard.
- Warning: Always follow the instructions and use the appliance properly to avoid potential injury.

Caution
- CAUTION: Surface of the heating element is subject to residual heat after use.
- CAUTION: In order to avoid a hazard due to inadvertent resetting of the thermal cut-out, this appliance must not be supplied through an external switching device, such as a timer, or connected to a circuit that is regularly switched on and off by the utility.
- Only connect the appliance to an earthed wall socket.
- Only use the kettle in combination with its original base.
- The kettle is only intended for heating up and boiling water.
- Never fill the kettle beyond the maximum level indication. If the kettle is overfilled, boiling water may be ejected.
- Be careful: the outside of the kettle and the water in it become hot during and shortly after use. Only lift the kettle by its handle. Also beware of the hot steam that comes out of the kettle.
- This appliance is intended to be used in household and similar applications such as farm houses, bed and breakfast type environments, staff kitchen areas in shops, in offices and in other working environments and by clients in hotels, motels and other residential type environments.
- According to the instructions prescribed in this user manual, use a soft damp cloth to clean the surfaces in contact with water.

Boil-dry protection
This kettle is equipped with boil-dry protection: it switches off automatically if you accidentally switch it on with no or not enough water in it. Let the kettle cool down for 10 minutes and then lift the kettle off its base. Then the kettle is ready for use again.

Electromagnetic fields (EMF)
This Philips appliance complies with all standards regarding electromagnetic fields (EMF).

Cleaning

- Always unplug the base before you clean it.
- Never immerse the kettle or its base in water.

Cleaning the kettle and the base

Clean the outside of the kettle and the base with a moistened soft cloth.

Caution: Do not let the moist cloth come into contact with the cord, the plug and the connector of the base.

Descaling the kettle

Depending on the water hardness in your area, scale may build up inside the kettle over time. Scale may affect the performance of the kettle. Descale the kettle regularly by following the instructions in this user manual.
We recommend the following descaling frequency:
- Once every 3 months for soft water areas (up to 18dH).
- Once every month for hard water areas (more than 18dH).

Use white vinegar (4% acetic acid) in step 7. Rinse the kettle and then boil twice (steps 10-17) to remove all vinegar.

Ordering accessories

To buy accessories or spare parts, visit **www.shop.philips.com/service** or go to your Philips dealer. You can also contact the Philips Consumer Care Centre in your country (see the worldwide guarantee leaflet for contact details).

Recycling

This symbol means that this product shall not be disposed of with normal household waste (2012/19/EU) (Fig. 1).
Follow your country's rules for the separate collection of electrical and electronic products. Correct disposal helps prevent negative consequences for the environment and human health.

Guarantee and support

If you need information or support, please visit **www.philips.com/support** or read the separate worldwide guarantee leaflet.

БЪЛГАРСКИ

Въведение

Поздравления за вашата покупка и добре дошли във Philips!
За да се възползвате изцяло от предлаганата от Philips поддръжка, регистрирайте продукта си на адрес **www.philips.com/welcome**.

Важно!

Преди да използвате уреда, прочетете внимателно тази важна информация и я запазете за справка в бъдеще.

Предупреждение
- Внимавайте за разливане на вода върху конектора.
- Не използвайте електрическата кана за цели, различни от тези, за които е предназначена, за да избегнете потенциално нараняване.
- Не използвайте уреда, ако щепселът, захранващият кабел, основата или самата електрическа кана са повредени. С оглед предотвратяване на опасност, при повреда в захранващия кабел той трябва да бъде сменен от Philips, оторизиран от Philips сервиз или квалифициран техник.
- Този уред може да се използва от деца на възраст над 8 години и от хора с намалени физически, сензорни или умствени способности или без опит и познания, ако са под наблюдение или са инструктирани за безопасна употреба на уреда и са разбрали евентуалните опасности. Почистване и поддръжка на уреда може да се извършва от деца на възраст над 8 години и под родителски надзор. Пазете уреда и захранващия кабел далече от достъп на деца на възраст под 8 години.
- Не позволявайте на деца да си играят с уреда.
- Дръжте захранващия кабел, основата и каната далече от горещи повърхности.
- Не слагайте уреда върху друга повърхност (например поднос за сервиране), защото под уреда може да се събере вода, което да създаде опасна ситуация.
- Преди да почистите уреда, изключете го от контакта и го оставете да изстине. Не потапяйте електрическата кана или основата във вода или каквато и да е друга течност. Почиствайте уреда единствено с влажна кърпа и щадящи почистващи препарати.
- Уредът не е предназначен за използване с външен таймер или отделна система за дистанционно управление.
- Чайникът трябва да се използва само с предоставената стойка.
- Предупреждение: Ако искате да избегнете потенциална опасност, не допускайте разливане върху захранващия конектор.
- Предупреждение: Винаги следвайте инструкциите и използвайте правилно уреда с цел избягване на потенциално нараняване.

Внимание
- ВНИМАНИЕ: Повърхността на нагревателния елемент се нагрява от остатъчна топлина след употреба.
- ВНИМАНИЕ: За да се избегне евентуална опасност вследствие на спонтанно превключване на термичния прекъсвач, този уред не бива никога да се свързва към външен превключвател, например таймер, нито да се свързва към верига, която често се включва и изключва от енергоснабдяването.
- Включвайте уреда само в заземен електрически контакт.
- Използвайте електрическата кана само с оригиналната ѝ основа.
- Електрическата кана е предназначена само за загряване или кипване на вода.
- Никога не пълнете електрическата кана над индикатора за максимално ниво. Ако чайникът е препълнен, може да се излее вряща вода.
- Внимавайте: външността на чайника и водата в него се нагорещяват по време на и скоро след употреба. Вдигайте електрическата кана само за дръжката. Също така внимавайте с горещата пара, която излиза от електрическата кана.
- Този уред е предназначен за използване за домакински и подобни цели, например във ферми, в места за нощуване и закуска, в кухненски зони за персонала в магазини, в офиси и други работни помещения и от клиенти в хотели, мотели и други подобни жилищни помещения.
- Съгласно инструкциите, предписани в това ръководство за потребителя, използвайте мека влажна кърпа, за да почистите повърхностите, които влизат в контакт с вода.

Предпазване срещу прегаряне
Тази електрическа кана разполага със защита срещу прегаряне: тя изключва уреда автоматично, ако го включите по невнимание, без да има достатъчно вода в него. Оставете електрическата кана да се охлади за 10 минути, след което повдигнете каната от основата ѝ. След това електрическата кана е готова за повторна употреба.

Електромагнитни полета (EMF)
Този уред Philips е в съответствие с всички стандарти по отношение на електромагнитните излъчвания (EMF).

Почистване

- Винаги изключвайте основата от контакта, преди да пристъпите към почистване.
- Никога не потапяйте електрическата кана или основата ѝ във вода.

Почистване на електрическата кана и основата

Почиствайте външната част на електрическата кана и основата с мека влажна кърпа.

Внимание: Не позволявайте на влажната кърпа да докосва кабела, щепсела или конектора на основата.

Премахване на накип от електрическата кана

В зависимост от твърдостта на водата във вашия район с течение на времето в електрическата кана може да се наслои накип. Накипът може да повлияе на производителността на електрическата кана. Премахвайте накипа от електрическата кана редовно, като следвате инструкциите в това ръководство на потребителя.
Препоръчителната честота на декалциране е:
- Веднъж на 3 месеца за райони с мека вода (твърдост до 18 dH).
- Веднъж месечно за райони с твърда вода (твърдост над 18 dH).

Използвайте бял оцет (4% оцетна киселина) при стъпка 7. Изплакнете електрическата кана и след това изварете двукратно (стъпки 10-17) за цялостно премахване на оцета.

Поръчване на аксесоари

За закупуване на аксесоари или резервни части посетете **www.shop.philips.com/service** или вашия търговец на уреди Philips. Можете също така да се свържете с Центъра за обслужване на клиенти на Philips във вашата страна (вижте международната гаранционна карта за информация за контакт).

Рециклиране

Този символ означава, че продуктът не може да се изхвърля заедно с обикновените битови отпадъци (2012/19/ЕС) (Фиг. 1).
Следвайте правилата на държавата си относно разделното събиране на електрическите и електронните уреди. Правилното изхвърляне помага за предотвратяването на потенциални негативни последици за околната среда и човешкото здраве.

Гаранция и поддръжка

Ако се нуждаете от информация или поддръжка, посетете **www.philips.com/support** или прочетете листовката за международна гаранция.

ČEŠTINA

Úvod

Společnost Philips Vám gratuluje ke koupi a vítá Vás!
Chcete-li plně využívat výhod, které nabízí podpora společnosti Philips, zaregistrujte svůj výrobek na webu **www.philips.com/welcome**.

Důležité

Před použitím přístroje si pečlivě přečtěte tuto příručku s důležitými informacemi a uschovejte ji pro budoucí použití.

Varování
- Avoid spillage on the connector.
- Do not misuse this kettle for other than its intended use to avoid potential injury.
- Pokud by byly napájecí kabel, zástrčka, základna nebo vlastní konvice poškozeny, přístroj nepoužívejte. Pokud je poškozen napájecí kabel, musí jeho výměnu provést společnost Philips, autorizovaný servis společnosti Philips nebo obdobně kvalifikovaní pracovníci, aby se předešlo možnému nebezpečí.
- Děti od 8 let věku a osoby s omezenými fyzickými, smyslovými nebo duševními schopnostmi nebo nedostatkem zkušeností a znalostí mohou tento přístroj používat v případě, že jsou pod dohledem nebo byly poučeny o bezpečném používání přístroje a že chápou rizika, která mohou hrozit. Čištění a údržbu by neměly provádět děti, které jsou mladší než 8 let a jsou bez dozoru. Přístroj a jeho kabel udržujte mimo dosah dětí mladších 8 let.
- Děti si s přístrojem nesmí hrát.
- Dbejte na to, aby napájecí kabel, základna ani konvice nepřišly do styku s horkými povrchy.
- Neumisťujte přístroj na uzavřený povrch (např. servírovací podnos), protože by se pod přístrojem mohla nahromadit voda, a to představuje možné nebezpečí.
- Před čištěním odpojte přístroj ze sítě a nechte jej vychladnout. Konvici ani její základnu nesmíte ponořit do vody ani do jiné kapaliny. Přístroj čistěte pouze navlhčeným hadříkem a neagresivním čisticím prostředkem.
- Přístroj není určen k tomu, aby byl ovládán pomocí externího časovače nebo samostatného dálkového ovladače.
- Konvici používejte výhradně se stojanem dodaným s konvicí.
- Varování: Vyhněte se politi konektoru napájení, zabráníte tak možnému nebezpečí.
- Varování: Vždy postupujte podle pokynů a používejte přístroj v souladu s nimi, zabráníte tak možnému zranění.

Upozornění
- UPOZORNĚNÍ: Povrch topného tělesa zůstává po použití horký.
- UPOZORNĚNÍ: Abyste předešli možnému nebezpečí kvůli nezáměrnému resetování tepelné pojistky, nesmí být tento přístroj nikdy připojený k externímu spínacímu zařízení, jako je např. časový spínač, nebo k obvodu, který je pravidelně zapínán a vypínán.
- Přístroj připojujte výhradně do řádně uzemněných zásuvek.
- Konvici používejte výhradně s její originální základnou.
- Varná konvice je určena výhradně pro ohřev a převaření vody.
- Konvici nikdy neplňte nad označení maximální hladiny. Pokud konvici přeplníte, horká voda může vystřikovat ven.
- Dbejte zvýšené opatrnosti: Vnější část konvice a voda v konvici je horká během použití i krátce po použití. Konvici zvedejte pouze za rukojeť. Dejte také pozor na horkou páru, která vychází z konvice.
- Tento přístroj je určen pro použití v domácnostech a podobných prostředích, jako jsou farmy, prostředí pro nocleh a snídaně, kuchyňky pro personál v obchodech, kancelářích a jiných pracovištích a pro klienty v hotelech, motelech a dalších obytných prostředích.
- Postupujte podle pokynů v uživatelské příručce a k čištění povrchů, které jsou v kontaktu s vodou, použijte měkký vlhký hadřík.

Ochrana proti vaření bez vody
This kettle is equipped with boil-dry protection: it switches off automatically if you accidentally switch it on with no or not enough water in it. Let the kettle cool down for 10 minutes and then lift the kettle off its base. Poté ji můžete začít znovu používat.

Elektromagnetická pole (EMP)
Tento přístroj společnosti Philips odpovídá všem normám týkajícím se elektromagnetických polí (EMP).

Čištění

- Před čištěním základnu vždy odpojte ze sítě.
- Konvici ani její základnu nesmíte nikdy ponořit do vody.

Čištění konvice a základny

Clean the outside of the kettle and the base with a moistened soft cloth.

Dávejte pozor, aby navlhčený hadřík nepřišel do kontaktu s kabelem, zástrčkou a konektorem základny.

Odstranění vodního kamene z konvice

V závislosti na tvrdosti vody ve vaší oblasti se může postupně usazovat ve varné konvici vodní kámen. Ten může ovlivňovat výkon konvice. Pravidelně odstraňujte z konvice vodní kámen podle pokynů v této uživatelské příručce.
Doporučujeme následující četnost odstraňování vodního kamene:
- Jednou za 3 měsíce v oblastech s menší tvrdostí vody (do 18 dH).
- Jednou za měsíc v oblastech s větší tvrdostí vody (nad 18 dH).

Během kroku 7 použijte ocet (4% kyselina octová). Opláchněte konvici a poté ji dvakrát převařte (kroky 10–17), abyste odstranili veškerý ocet.

Objednávání příslušenství

Chcete-li zakoupit příslušenství nebo náhradní součásti, navštivte webové stránky **www.shop.philips.com/service** nebo se obraťte na prodejce výrobků Philips. Můžete se také obrátit na středisko péče o zákazníky společnosti Philips ve své zemi (kontaktní informace naleznete na záručním listu s celosvětovou platností).

Recyklace

Tento symbol znamená, že výrobek nelze likvidovat s běžným komunálním odpadem (2012/19/EU) (Obr. 1).
Řiďte se pravidly vaší země pro sběr elektrických a elektronických výrobků. Správnou likvidací pomůžete předejít negativním dopadům na životní prostředí a lidské zdraví.

Záruka a podpora

Více informací a podpory naleznete na adrese **www.philips.com/support** nebo samostatném záručním listu s celosvětovou platností.

ΕΛΛΗΝΙΚΑ

Εισαγωγή

Συγχαρητήρια για την αγορά σας και καλώς ήρθατε στη Philips!
Για να επωφεληθείτε πλήρως από την υποστήριξη που προσφέρει η Philips, δηλώστε το προϊόν σας στη διεύθυνση **www.philips.com/welcome**.

Σημαντικό!

Διαβάστε αυτές τις σημαντικές πληροφορίες προσεκτικά πριν χρησιμοποιήσετε τη συσκευή και φυλάξτε τις για μελλοντική αναφορά.

Προειδοποίηση
- Αποφύγετε τη διαρροή νερού στη σύνδεση.
- Μην χρησιμοποιείτε το βραστήρα για διαφορετική από την προβλεπόμενη χρήση, καθώς μπορεί να προκληθεί τραυματισμός.
- Μην χρησιμοποιείτε τη συσκευή αν το φις, το καλώδιο, η βάση ή η ίδια η συσκευή έχουν υποστεί φθορά. Αν το καλώδιο υποστεί φθορά, θα πρέπει να αντικατασταθεί από ένα κέντρο επισκευών εξουσιοδοτημένο από τη Philips ή από εξίσου εξειδικευμένα άτομα, προς αποφυγή κινδύνου.
- Αυτή η συσκευή μπορεί να χρησιμοποιηθεί από παιδιά ηλικίας 8 ετών και άνω, καθώς και από άτομα με περιορισμένες σωματικές, αισθητήριες ή διανοητικές ικανότητες ή χωρίς εμπειρία και γνώση, με την προϋπόθεση ότι τη χρησιμοποιούν υπό επίβλεψη ή έχουν λάβει οδηγίες σχετικά με την ασφαλή χρήση της και κατανοούν τους ενεχόμενους κινδύνους. Τα παιδιά δεν πρέπει να καθαρίζουν και να συντηρούν τη συσκευή παρά μόνον αν είναι ηλικίας άνω των 8 ετών και επιβλέπονται. Διατηρήστε τη συσκευή και το καλώδιό της μακριά από παιδιά ηλικίας κάτω των 8 ετών.
- Τα παιδιά δεν πρέπει να παίζουν με τη συσκευή.

- Κρατήστε το καλώδιο, τη βάση και το βραστήρα μακριά από ζεστές επιφάνειες.
- Μην τοποθετείτε τη συσκευή πάνω σε περίκλειστη επιφάνεια (π.χ. ένα δίσκο σερβιρίσματος), καθώς το νερό ενδέχεται να συσσωρευτεί κάτω από τη συσκευή, δημιουργώντας μια επικίνδυνη κατάσταση.
- Αποσυνδέσετε τη συσκευή από την πρίζα και αφήστε την να κρυώσει προτού την καθαρίσετε. Μην βυθίζετε το βραστήρα ή τη βάση σε νερό ή σε οποιοδήποτε άλλο υγρό. Να καθαρίζετε τη συσκευή μόνο με ένα υγρό πανί και με ήπιο καθαριστικό.
- Η συσκευή δεν προορίζεται για χρήση μέσω εξωτερικού χρονοδιακόπτη ή ξεχωριστού συστήματος τηλεχειρισμού.
- Ο βραστήρας πρέπει να χρησιμοποιείται μόνο με την παρεχόμενη βάση.
- Προειδοποίηση: Φροντίστε να αποφύγετε τη διαρροή υγρών στον σύνδεσμο τροφοδοσίας, ώστε να αποφευχθεί ενδεχόμενος κίνδυνος.
- Προειδοποίηση: Να ακολουθείτε πάντα τις οδηγίες και να χρησιμοποιείτε τη συσκευή σωστά προς αποφυγή ενδεχόμενου τραυματισμού.

Προσοχή
- ΠΡΟΣΟΧΗ: Η επιφάνεια του θερμαντικού στοιχείου μπορεί να φέρει υπολειπόμενη θερμότητα μετά τη χρήση.
- ΠΡΟΣΟΧΗ: Προς αποφυγή κινδύνου λόγω ακούσιου μηδενισμού της θερμικής διακοπής λειτουργίας, η συσκευή αυτή δεν πρέπει να τροφοδοτείται μέσω μιας εξωτερικής συσκευής εναλλαγής, όπως από χρονοδιακόπτη, ή να είναι συνδεδεμένη σε κύκλωμα που ενεργοποιείται και απενεργοποιείται τακτικά από την υπηρεσία.
- Να συνδέετε τη συσκευή μόνο σε πρίζα με γείωση.
- Χρησιμοποιείτε το βραστήρα μόνο σε συνδυασμό με την αυθεντική βάση του.
- Ο βραστήρας προορίζεται μόνο για να ζεσταίνετε και να βράζετε νερό.
- Να μην γεμίζετε ποτέ το βραστήρα πάνω από την ένδειξη μέγιστης στάθμης. Αν έχετε παραγεμίσει το βραστήρα, μπορεί να εκτοξευτεί βραστό νερό.
- Να είστε ιδιαίτερα προσεκτικοί, καθώς το εξωτερικό του βραστήρα αλλά και το νερόπου περιέχει ζεσταίνονται τόσο κατά τη διάρκεια της χρήσης όσο και για λίγη ώρα μετά. Να σηκώνετε πάντα το βραστήρα από τη λαβή του. Επίσης, να προσέχετε τον καυτό ατμό που βγαίνει από το βραστήρα.
- Αυτή η συσκευή προορίζεται για χρήση στο σπίτι και σε παρόμοια περιβάλλοντα, όπως εξοχικά, πανσιόν, κουζίνες προσωπικού σε καταστήματα, γραφεία και άλλα εργασιακά περιβάλλοντα, καθώς και από πελάτες σε ξενοδοχεία, πανδοχεία και άλλα περιβάλλοντα που προσφέρουν υπηρεσίες διαμονής.
- Σύμφωνα με τις οδηγίες που περιγράφονται στο παρόν εγχειρίδιο χρήσης, χρησιμοποιήστε ένα μαλακό υγρό πανί για να καθαρίσετε τις επιφάνειες που έρχονται σε επαφή με το νερό.

Προστασία από βρασμό χωρίς νερό
Αυτός ο βραστήρας διαθέτει προστασία βρασμού εν κενώ: αν ενεργοποιηθεί κατά λάθος χωρίς να περιέχει αρκετό νερό, απενεργοποιείται αυτόματα. Αφήστε το βραστήρα να κρυώσει για 10 λεπτά και στη συνέχεια αφαιρέστε τον από τη βάση του. Ο βραστήρας είναι και πάλι έτοιμος για χρήση.

Ηλεκτρομαγνητικά πεδία (EMF)
Η συγκεκριμένη συσκευή της Philips συμμορφώνεται με όλα τα πρότυπα που αφορούν τα ηλεκτρομαγνητικά πεδία (EMF).

Καθάρισμα
- Αποσυνδέετε πάντα τη βάση από την πρίζα πριν την καθαρίσετε.
- Μην βυθίζετε ποτέ το βραστήρα ή τη βάση του σε νερό.

Καθαρισμός του βραστήρα και της βάσης
Καθαρίζετε το εξωτερικό του βραστήρα και τη βάση του με ένα βρεγμένο, μαλακό πανί.

Προσοχή: Μην αφήνετε το υγρό πανί να έρθει σε επαφή με το καλώδιο, το φις και τη σύνδεση της βάσης.

Αφαίρεση αλάτων του βραστήρα
Ανάλογα με τη σκληρότητα του νερού στην περιοχή σας, από καιρό σε καιρό μπορεί να συσσωρεύονται άλατα στο εσωτερικό του βραστήρα. Τα άλατα μπορεί να επηρεάσουν την απόδοση του βραστήρα. Να καθαρίζετε τακτικά τα άλατα, ακολουθώντας τις οδηγίες σε αυτό το εγχειρίδιο χρήσης.
Συνιστούμε την εξής συχνότητα αφαλάτωσης:
- Μία φορά κάθε 3 μήνες για περιοχές με μαλακό νερό (έως 18 dH).
- Μία φορά το μήνα για περιοχές με σκληρό νερό (περισσότερο από 18 dH).
Χρησιμοποιήστε λευκό ξίδι (4% ακετικό οξύ) στο βήμα 7. Ξεπλύνετε το βραστήρα και βράστε το νερό 2 φορές (βήματα 10-17) για να αφαιρέσετε όλο το ξίδι.

Παραγγελία εξαρτημάτων
Για να αγοράσετε εξαρτήματα ή ανταλλακτικά, ανατρέξτε στη διεύθυνση **www.shop.philips.com/service** ή απευθυνθείτε στον τοπικό αντιπρόσωπο της Philips. Μπορείτε επίσης να επικοινωνήσετε με το Κέντρο Εξυπηρέτησης Καταναλωτών της Philips στη χώρα σας (θα βρείτε τα στοιχεία επικοινωνίας στο φυλλάδιο της διεθνούς εγγύησης).

Ανακύκλωση
Αυτό το σύμβολο υποδεικνύει ότι το παρόν προϊόν δεν πρέπει να απορρίπτεται μαζί με τα συνήθη οικιακά απορρίμματα (2012/19/ΕΕ) (Εικ. 1). Ακολουθήστε τους κανονισμούς της χώρας σας για την ξεχωριστή συλλογή των ηλεκτρικών και ηλεκτρονικών προϊόντων. Η σωστή απόρριψη συμβάλλει στην πρόληψη των αρνητικών επιπτώσεων στο περιβάλλον και την ανθρώπινη υγεία.

Εγγύηση και υποστήριξη
Αν χρειάζεστε πληροφορίες ή υποστήριξη, επισκεφτείτε τη διεύθυνση **www.philips.com/support** ή διαβάστε το ξεχωριστό φυλλάδιο της διεθνούς εγγύησης.

EESTI

Tutvustus
Õnnitleme ostu puhul ja tervitame Philipsi poolt!
Philipsi pakutava tootetoe eeliste täielikuks kasutamiseks registreerige oma toode veebilehel **www.philips.com/welcome**.

Tähtis!
Enne seadme kasutamist lugege oluline teave hoolikalt läbi ja hoidke see edaspidiseks alles.

Hoiatus
- Vältige pritsmete sattumist pistikupesale.
- Võimalike vigastuste vältimiseks ärge kasutage veekannu muul otstarbel kui ette nähtud.
- Ärge kasutage seadet, kui selle toitejuhe, pistik, alus või veekeetja ise on kahjustatud. Kui toitejuhe on kahjustatud, peab selle ohtlike olukordade vältimiseks uue vastu vahetama Philips, Philipsi volitatud hoolduskeskus või samaväärset kvalifikatsiooni omav isik.
- Seda seadet võivad kasutada lapsed alates 8. eluaastast ning füüsilise, meele- või vaimse häirega isikud või isikud, kellel puuduvad kogemused ja teadmised, kui neid valvatakse või neile on antud juhend seadme ohutu kasutamise kohta ja nad mõistavad sellega seotud ohte. Lapsed tohivad seadet puhastada ja hooldada ainult siis, kui nad on vanemad kui 8 aastat ja täiskasvanu järelevalve all. Hoidke seadet ja selle toitejuhet alla 8-aastastele lastele kättesaamatus kohas.
- Lapsed ei tohi seadmega mängida.
- Ärge laske toitejuhtmel, alusel ja kannul minna vastu kuumasid pindasid.
- Ärge asetage seadet kinnisele pinnale (nt serveerimiskandikule), sest see võib põhjustada ohtliku olukorra seadme alla vee kogunemise tõttu.
- Enne puhastamist võtke pistik seinakontaktist välja ja laske seadmel jahtuda. Ärge kastke veekeetjat ega selle alust vette vm vedeliku sisse. Puhastage seadet üksnes niiske lapi ja pehme pesemisvahendiga.
- See seade ei ole mõeldud välise taimeri või eraldi kaugjuhtimissüsteemi abil kasutamiseks.
- Veekeetjat tohib kasutada ainult kaasasoleva alusega.
- Hoiatus. Ohuolukorra tekkimise vältimiseks ärge pritsige vedelikke toitepistikule.
- Hoiatus. Järgige alati juhiseid ja kasutage seadet ettenähtud viisil, et vältida võimalikke vigastusi.

Ettevaatust
- ETTEVAATUST: Kuumutuselemendi pind on pärast kasutamist tuline.
- ETTEVAATUST: et ära hoida vigastusi, mis võivad tekkida termilise ohutuslüliti ettekavatsematu lähtestamise tagajärjel, ei tohi seda seadet ühendada välise lülitusseadmega, nagu nt taimeriga, ega ühendada elektrisüsteemi, mida võrk aeg-ajalt sisse-välja lülitab.
- Ühendage seade vaid maandatud seinakontakti.
- Kasutage veekeetjat ainult koos originaalalusega.
- Veekeetja on mõeldud ainult vee soojendamiseks ja keetmiseks.
- Ärge täitke veekeetjat üle lubatud maksimaalse tähise! Kui veekeetja on ületäidetud, võib keev vesi välja paiskuda.
- Ettevaatust! Veekeetja välispind ja selle sees olev vesikuumenevad kasutamise ajal ja on kuumad ka vahetult pärast kasutamist. Tõstke veekeetjat ainult käepidemest. Samuti olge ettevaatlik veekeetjast väljuva kuuma auruga.
- See seade on mõeldud kasutamiseks kodumajapidamises ja sarnastes rakendustes nagu talu-, öömajad, kontorite jm töökeskkondade köögid ning hotellide, motellide jm majutuskeskkondades.
- Vastavalt kasutusjuhendis toodud juhistele kasutage veega kokkupuutuvate pindade puhastamiseks pehmet niisket lappi.

Kuivalt sisselülitamise kaitse
Veekeetja on varustatud kuivaltkeemise kaitsega: see lülitub automaatselt välja, kui keetel on kogemata tühjalt sisse lülitatud või kui kannus pole piisavalt vett. Laske veekeetjal 10 minutit jahtuda ja tõstke see seejärel aluselt maha. Veekeetjat saab taas kasutada.

Elektromagnetväljad (EMF)
See Philipsi seade vastab kõikidele elektromagnetilisi välju (EMF) käsitlevatele standarditele.

Puhastamine
- Tõmmake seadme pistik enne puhastamist alati seinakontaktist välja.
- Ärge kunagi kastke veekeetjat ega selle alust vette.

Kannu ja aluse puhastamine
Puhastage kannu välispinda niisutatud pehme lapiga.

Ettevaatust. Ärge laske niisket lappi minna juhtme, pistiku ega aluse pistikupesa vastu.

Veekeetjast katlakivi eemaldamine
Sõltuvalt teie piirkonna vee karedusest võib veekeetja sisemusse ajapikku koguneda katlakivi. Katlakivi võib mõjutada veekeetja jõudlust. Eemaldage katlakivi veekeetjast korrapäraselt, järgides kasutusjuhendis toodud juhtnööre.
Soovitame järgmist katlakivi eemaldamise sagedust:
- Kord iga 3 kuu tagant pehme veega piirkondades (kuni 18 dH);
- Kord iga kuu tagant kareda veega piirkondades (üle 18 dH).
7. sammu puhul kasutage valget äädikat (4% äädikhapet). Äädikajääkide eemaldamiseks loputage veekeetjat ja seejärel laske veel selles kahel korral keema minna (sammud 10-17).

Tarvikute tellimine
Tarvikute või varuosade ostmiseks külastage veebilehte **www.shop.philips.com/service** või pöörduge oma Philipsi edasimüüja poole. Samuti võite ühendust võtta oma riigi Philipsi klienditeeninduskeskusega (vt kontaktandmeid üleilmselt garantiilehelt).

Ringlussevõtt
See sümbol tähendab, et seda toodet ei tohi visata tavaliste kodumajapidamisjäätmete hulka (2012/19/EL) (Joon. 1).
Järgige elektriliste ja elektrooniliste toodete lahuskogumise kohalikke eeskirju. Õigel viisil kasutusest kõrvaldamine aitab ära hoida võimalikke kahjulikke tagajärgi keskkonnale ja inimese tervisele.

Garantii ja tugi
Kui vajate teavet või abi, külastage Philipsi veebilehte **www.philips.com/support** või lugege läbi üleilmne garantiileht.

HRVATSKI

Uvod
Čestitamo na kupnji i dobro došli u Philips!
Kako biste potpuno iskoristili podršku koju nudi Philips, registrirajte svoj proizvod na **www.philips.com/welcome**.

Važno!
Prije uporabe aparata pažljivo pročitajte ove važne informacije i spremite ih za buduće potrebe.

Upozorenje
- Izbjegavajte prolijevanje vode po priključku.
- Aparat za prokuhavanje koristite isključivo u svrhu za koju je namijenjen jer biste u protivnom mogli ozlijediti.
- Aparat nemojte koristiti ako su utikač, kabel, podnožje ili sam aparat za prokuhavanje oštećeni. Ako se kabel za napajanje ošteti, mora ga zamijeniti tvrtka Philips, ovlašteni Philips servisni centar ili neka druga kvalificirana osoba kako bi se izbjegle potencijalno opasne situacije.
- Ovaj aparat mogu upotrebljavati djeca iznad 8 godina starosti i osobe sa smanjenim fizičkim, senzornim ili mentalnim sposobnostima te osobe koje nemaju dovoljno iskustva i znanja, pod uvjetom da su pod nadzorom ili da su primili upute u vezi rukovanja aparatom na siguran način te razumiju moguće opasnosti. Čišćenje i korisničko održavanje smiju izvršavati djeca starija od 8 godina uz nadzor odrasle osobe. Aparat i njegov kabel držite izvan dohvata djece mlađe od 8 godina.
- Djeca se ne smiju igrati aparatom.
- Kabel za napajanje, podnožje i aparat držite dalje od vrućih površina.
- Ne postavljajte aparat na površinu omeđenu izdignutim rubovima (npr. poslužavnik) jer se u takvim slučajevima ispod aparata može nakupiti voda, što može dovesti do opasnih situacija.
- Prije čišćenja aparat iskopčajte i ostavite ga da se ohladi. Aparat za prokuhavanje ili podnožje nemojte uranjati u vodu ili neku drugu tekućinu. Aparat čistite isključivo vlažnom krpom i blagim sredstvom za čišćenje.
- Aparat nije namijenjen uporabi u kombinaciji s vanjskim mjeračem vremena ili zasebnim sustavom za daljinsko upravljanje.
- Kuhalo za vodu smije se upotrebljavati samo s priloženim postoljem.
- Upozorenje: pazite da ništa ne prolijete po priključku za napajanje jer to može dovesti do potencijalno opasne situacije.
- Upozorenje: obavezno slijedite upute i pravilno upotrebljavajte aparat kako biste izbjegli potencijalne ozljede.

Pažnja
- OPREZ: nakon uporabe površina grijaćeg elementa može još neko vrijeme ostati vruća.
- OPREZ: Kako biste izbjegli potencijalno opasne situacije nastale nehotičnim ponovnim postavljanjem toplinskog osigurača, aparat nikada nemojte spajati na vanjski uređaj za prebacivanje napona, kao što je mjerač vremena, niti na strujni krug koji se programirano uključuje i isključuje.
- Aparat priključujte samo u uzemljenu zidnu utičnicu.
- Aparat za prokuhavanje upotrebljavajte isključivo s originalnim podnožjem.
- Aparat za prokuhavanje vode namijenjen je isključivo zagrijavanju ili prokuhavanju vode.
- Aparat za prokuhavanje nemojte nikada puniti iznad oznake za maksimalnu razinu. Ako se u kuhalo za vodu stavi previše vode, ono bi moglo izbacivati vodu kad proključa.
- Budite pažljivi: vanjske stjenke aparata za prokuhavanje i voda u njemu jako se zagrijavaju. Aparat za prokuhavanje vode hvatajte isključivo za ručku. Osim toga, pazite se vruće pare koja izlazi iz aparata za prokuhavanje.
- Ovaj aparat namijenjen je uporabi u kućanstvu i sličnim mjestima, kao što su farme, ugostiteljski objekti koji nude noćenje i doručak, kuhinje za osoblje u trgovinama, uredi i druga radna okruženja, hoteli (od strane gostiju), moteli i druge vrste smještaja.
- Prema uputama navedenim u ovom korisničkom priručniku, površine koje su u dodiru s vodom čistite mekom vlažnom krpom.

Sigurnosno isključivanje kad voda ispari
Ovaj aparat za prokuhavanje ima zaštitu od prokuhavanja na suho: automatski se isključuje ako ga slučajno uključite dok u njemu ima malo vode ili je nema uopće. Ostavite aparat za prokuhavanje da se hladi 10 minuta i zatim ga podignite s podnožja. Tada će aparat za prokuhavanje biti spreman za ponovnu uporabu.

Elektromagnetska polja (EMF)
Ovaj aparat tvrtke Philips sukladan je svim standardima koji se tiču elektromagnetskih polja (EMF).

Čišćenje
- Kabel za napajanje podnožja obavezno izvucite iz utičnice prije čišćenja.
- Aparat ili njegovo podnožje nemojte nikada uranjati u vodu.

Čišćenje aparata i podnožja
Vanjsku površinu aparata za prokuhavanje i podnožje očistite vlažnom mekom krpom.

Oprez: Pazite da vlažna krpa ne dođe u doticaj s kabelom, utikačem i priključkom podnožja.

Uklanjanje kamenca iz aparata za prokuhavanje
Ovisno o tvrdoći vode u vašem području, u aparatu za prokuhavanje s vremenom se može nakupiti kamenac. Kamenac može utjecati na radne značajke aparata za prokuhavanje. Redovito uklanjajte kamenac iz aparata za prokuhavanje prateći upute u korisničkom priručniku.
Preporučujemo uklanjanje kamenca sukladno sljedećem rasporedu:
- Svaka 3 mjeseca u područjima s mekom vodom (do 18 dH).
- Svaki mjesec u područjima s tvrdom vodom (iznad 18 dH).
U 7. koraku upotrijebite bijeli ocat (4 % octene kiseline). Isperite aparat za prokuhavanje i zatim dva puta u njemu prokuhajte vodu (koraci 10 – 17) kako biste uklonili sav kamenac.

Naručivanje dodatnog pribora
Kako biste kupili dodatni pribor ili rezervne dijelove, posjetite **www.shop.philips.com/service** ili se obratite prodavaču proizvoda tvrtke Philips. Možete se također obratiti centru za korisničku podršku tvrtke Philips u svojoj državi (podatke za kontakt pronaći ćete u međunarodnom jamstvenom listu).

Recikliranje
Ovaj simbol naznačuje da se proizvod ne smije odlagati s uobičajenim otpadom iz kućanstva (2012/19/EU) (Sl. 1).
Poštujte propise svoje države o zasebnom prikupljanju električnih i elektroničkih proizvoda. Ispravno odlaganje pridonosi sprječavanju negativnih posljedica po okoliš i ljudsko zdravlje.

Jamstvo i podrška
Ako trebate informacije ili podršku, posjetite **www.philips.com/support** ili pročitajte zasebni međunarodni jamstveni list.

MAGYAR

Bevezetés
Köszönjük, hogy Philips terméket vásárolt, és üdvözöljük a Philips világában! A Philips által biztosított teljes körű támogatáshoz regisztrálja termékét a **www.philips.com/welcome** oldalon.

Fontos
A készülék használata előtt figyelmesen olvassa el a fontos tudnivalókat, és őrizze meg későbbi használatra.

Figyelem
- Ne engedje, hogy folyadék fröccsenjen a csatlakozóra.
- Az esetleges sérülések elkerülése érdekében a kannát csak a rendeltetési céljának megfelelően használja.
- Ne használja a készüléket, ha a hálózati kábel, a csatlakozódugó, az alapegység vagy a kanna meghibásodott vagy megsérült. Ha a hálózati kábel meghibásodik, a kockázatok elkerülése érdekében Philips szakszervizben vagy hivatalos szakszervizben ki kell cserélni.
- A készüléket 8 éven felüli gyermekek, illetve csökkent fizikai, érzékelési vagy szellemi képességekkel rendelkező, vagy a készülék működtetésében járatlan személyek is használhatják, amennyiben ezt felügyelet mellett teszik, illetve ismerik a készülék biztonságos működtetésének módját és az azzal járó veszélyeket. A tisztítást és a felhasználó által is végezhető karbantartást soha ne végezze 8 éven aluli gyermek, és 8 éven felüli gyermek is csak felügyelet mellett végezheti el ezeket. A készüléket és a vezetéket tartsa távol 8 éven aluli gyermekektől.
- Ne engedje, hogy gyermekek játsszanak a készülékkel.
- A kábelt, az alapegységet és a készüléket tartsa meleg és forró felületektől távol.
- Ne helyezze a készüléket körbezárt felületre (pl.: tálaló tálcára), mert így víz gyűlhet össze a készülék alatt, veszélyes helyzetet okozva.
- Tisztítás előtt húzza ki a csatlakozódugót a fali aljzatból, és hagyja lehűlni a készüléket. Ne merítse a kannát vagy az alapzatot vízbe vagy más folyadékba. A készüléket kizárólag nedves ruhával és kímélő tisztítószerrel tisztítsa.
- A készüléket ne használja külső időzítővel, illetve külön távvezérlőrendszerrel.
- A vízforralót csak a mellékelt állvánnyal használja.
- Figyelem: A potenciális veszély elkerülése érdekében ügyeljen arra, hogy ne fröccsenjen folyadék a tápcsatlakozóra.
- Figyelem: Mindig kövesse az utasításokat, és megfelelően használja a készüléket az esetleges sérülések elkerülése érdekében.

Vigyázat
- VIGYÁZAT: A fűtőelem felülete a használatot követően is forró maradhat.
- VIGYÁZAT: A biztonsági hőkioldó véletlen alaphelyzetbe állítása miatti veszély elkerülése érdekében ne külső kapcsolóeszközön, például időkapcsolón keresztül biztosítsa a készülék tápellátását, és ne csatlakoztassa olyan áramkörre, amelyet az áramszolgáltató rendszeresen ki- és bekapcsol.
- Kizárólag földelt fali konnektorhoz csatlakoztassa a készüléket.
- A vízforralót csak az eredeti alappal használja.
- A kanna kizárólag vízmelegítésre és -forralásra szolgál.
- Ne töltse a kannát a maximális szintjelzésen túl. Ha a kanna túltöltődött, forró víz fröccsenhet ki.
- Vigyázat! A kanna külső fele és a kannában lévő víz használat közben, illetve a használatot követően forró lehet. A kannát mindig a fogantyújánál fogva emelje fel. A kannából kiáramló forró gőzre is ügyeljen.
- Ez a készülék háztartási vagy hasonló felhasználási helyszínekre ajánlott, mint például: üzletek, irodák és más, munkahelyen található személyzeti konyhák; nyaralók; hotelek, motelek és más hasonló típusú környezetek; „szoba reggelivel" típusú vendéglátói környezetek.
- A használati útmutatóban leírt utasításoknak megfelelően puha, nedves ruhával tisztítsa meg a vízzel érintkező felületeket.

Szárazforralás elleni védelem
A vízforraló túlfűtés elleni védelemmel rendelkezik: automatikusan kikapcsol, ha véletlenül bekapcsolná, amikor nincs benne víz, vagy a víz mennyisége nem elegendő. Hagyja lehűlni a vízforralót 10 percig, majd emelje le a kannát az alapegységről. Ezután a kanna újra használatra kész.

Elektromágneses mezők (EMF)
Jelen Philips készülék megfelel az elektromágneses mezőkre (EMF) vonatkozó szabványoknak.

Tisztítás
- Tisztítás előtt mindig húzza ki az alap hálózati dugóját a fali aljzatból.
- Soha ne merítse a kannát vagy az alapot vízbe.

A kanna és az alap tisztítása
A kanna külsejét és alapját puha nedves ruhával tisztítsa.

Figyelem! A nedves ruha ne érjen a vezetékhez, a dugaszhoz és az alapegység csatlakozójához.

A vízforraló kanna vízkőmentesítése
A háztartásában használt víz keménységének függvényében idővel vízkő rakódhat le a kanna belsejében. A vízkő befolyásolhatja kanna teljesítményét. Rendszeresen vízkőmentesítse a kannát a használati utasításban leírtak szerint.
Javasoljuk, hogy az alábbi időközönként végezze el a vízkőmentesítést:
- Háromhavonta egyszer, ha lakhelyén lágy a víz (18 dH-ig).
- Havonta egyszer, ha lakhelyén kemény a víz (18 dH felett).
Használjon (4%-os ecetsav-tartalmú) háztartási ecetet a 7. lépésnél. Öblítse ki a kannát, majd forraljon kétszer vizet (10-17. lépés) a maradék ecet eltávolítására.

Tartozékok rendelése
Tartozékok és pótalkatrészek vásárlásához látogasson el a **www.shop.philips.com/service** weboldalra vagy forduljon Philips márkakereskedőjéhez. Szükség esetén vegye fel a kapcsolatot a helyi Philips vevőszolgálattal (a részletek érdekében tekintse meg a világszerte érvényes garancialevelet).

Újrahasznosítás
Ez a szimbólum azt jelenti, hogy a termék nem kezelhető normál háztartási hulladékként (2012/19/EU) (1. ábra).
Kövesse az országában érvényes, az elektromos és elektronikus készülékek hulladékkezelésére vonatkozó jogszabályokat. A megfelelő hulladékkezelés segítséget nyújt a környezettel és az emberi egészséggel kapcsolatos negatív következmények megelőzésében.

Garancia és terméktámogatás
Ha információra vagy támogatásra van szüksége, látogasson el a **www.philips.com/support** weboldalra, vagy olvassa el a különálló, világszerte érvényes garancialevelet.

ҚАЗАҚША

Кіріспе
Осы затты сатып алуыңызбен құттықтаймыз және Philips компаниясына қош келдіңіз!
Philips ұсынатын қолдауды толық пайдалану үшін, өнімді **www.philips.com/welcome** торабында тіркеңіз.

Маңызды
Құрылғыны қолданбастан бұрын осы маңызды ақпаратты мұқият оқып шығып, оны келешекте қарау үшін сақтап қойыңыз.

Ескерту
- Коннекторға сұйықтық төгілуін болдырмаңыз.
- Жарақаттан аман болу үшін, бұл шәйнекті өзінің арнаулы мақсатынан тыс қолданбаңыз.
- Штепсельдік ұшы, қуат сымы, табаны немесе шайнектің өзі зақымданған болса, құрылғыны қолданбаңыз. Қуат сымы зақымданған болса, қауіпті жағдай орын алмауы үшін, оны тек Philips компаниясында, Philips мақұлдаған қызмет орталығында немесе білікті мамандар ауыстыруы керек.
- Бақылау астында болса немесе құрылғыны қауіпсіз пайдалану туралы нұсқаулар алған болса және байланысты қауіптерді түсінсе, бұл құрылғыны 8 және одан жоғары жастағы балалар және дене, сезу немесе ақыл-ой қабілеттері кем немесе тәжірибесі мен білімі жоқ адамдар пайдалана алады. 8 жасқа толмаған балалар ересектің қадағалауынсыз тазалау және техникалық қызмет көрсету жұмыстарын жүргізбеуі тиіс. Құрылғы мен оның сымын 8 жасқа толмаған балалардың қолы жетпейтін жерге қойыңыз.
- Балалар құралмен ойнамауы керек.
- Шайнекті, қуат сымын және табанды ыстық беттерден аулақ ұстаңыз.
- Құралды қоршалған бетке (мысалы, ыдыс науасына) қоймаңыз. Су шайнектің астына жиналып, қауіпті жағдай туғызуы мүмкін.
- Құралды тазалар алдында, оны тоқтан суырып, суытыңыз. Шайнекті немесе оның негізін суға немесе басқа сұйықтыққа батыруға болмайды. Құралды тек дымқыл шүберекпен және жұмсақ тазартқыш затпен тазалаңыз.
- Құрылғы сыртқы таймермен немесе бөлек қашықтан басқару жүйесімен басқарылмайды.
- Шайнекті тек жинақпен берілген түбімен бірге пайдалану керек.
- Абайлаңыз! Ықтимал қауіптің алдын алу үшін қуат қосқышына сұйықтықтың төгілмеуін қадағалаңыз.
- Абайлаңыз! Жарақат алу ықтималдығының алдын алу үшін әрқашан нұсқауларды орындаңыз және құрылғыны дұрыс пайдаланыңыз.

Абайлаңыз
- АБАЙЛАҢЫЗ! Пайдаланудан кейін қыздыру элементінің бетіне қалдық жылу әсер етеді.
- АБАЙЛАҢЫЗ! Жылуды ажыратқышты байқаусызда бастапқы қалпына келтіру нәтижесінде орын алатын қауіпті жағдайдың алдын алу үшін, бұл құралға таймер сияқты сырттай қосылатын құрал жалғанбауы керек және оны өшіп-қосылатын электр желісіне жалғамаған жөн.
- Құралды тек жерге тұйықталған қабырға розеткасына ғана қосуға болады.
- Шайнекті тек өзінің түпнұсқа табанымен қолданыңыз.
- Шәйнек тек суды ысытуға және қайнатуға арналған.
- Шәйнекті ешқашан ең жоғары деңгей көрсеткішінен асырып толтырмаңыз. Егер шайнекті шамадан тыс толтырса, қайнаған су тасуы мүмкін.
- Абай болыңыз: шайнек пен су пайдаланып жатқанда және пайдаланған кейін қысқа уақыт ыстық болады. Шәйнекті тек тұтқасынан ғана ұстаңыз. Сондай-ақ, шәйнектен шығатын ыстық будан сақ болыңыз.
- Бұл құрал үй тұрмысында немесе соған ұқсас басқа да орындарда қолдануға арналған: фермалардағы үйлер; жатын орын мен таңғы ас беретін орындар; дүкендердегі, кеңселердегі және басқа да жұмыс орталарындағы ас үйлер; қонақ үйлер, мотельдер және басқа да тұрғын орындары (тұтынушылар тарапынан).
- Осы пайдаланушы нұсқаулығында берілген нұсқауларға сәйкес, суға тиетін беттерді жұмсақ, дымқыл шүберекпен тазалаңыз.

Сусыз қайнатудан қорғау функциясы
Бұл шәйнек қайнап суалудан қорғау жүйесімен жабдықталған: ол ішінде су жоқ немесе жеткіліксіз күйде кездейсоқ қоссаңыз, автоматты түрде өшеді. Шәйнекті 10 минут бойы суытыңыз, содан кейін шәйнекті түптен көтеріңіз. Содан кейін, шәйнек пайдалануға қайта дайын болады.

Электромагниттік өрістер (ЭМӨ)
Осы Philips құрылғысы электромагниттік өрістерге (EMF) қатысты барлық талаптарға сәйкес келеді.

Тазалау
- Тазалар алдында, табанды міндетті түрде розеткадан ажыратыңыз.
- Шайнекті немесе оның табанын ешқашан суға батырмаңыз.

Шайнекті және оның табанын тазалау
Шайнектің сырты мен түпті дымқыл жұмсақ шүберекпен тазалаңыз.

Ескерту: дымқыл шүберекті ток сымына, штепсельдік ұшқа және түптің қосқышына тигізбеңіз.

Шайнекті қақтан тазалау
Аймағыңыздағы судың қаттылығына байланысты шәйнек ішінде белгілі бір уақыттан соң қақ түзілуі мүмкін. Қақ шәйнек жұмысына әсер етуі мүмкін. Осы пайдаланушы нұсқаулығында нұсқауларды орындау арқылы шәйнекті мезгіл сайын қақтан тазалап тұрыңыз.
Келесі қақтан тазалау жиілігін ұсынамыз:
- суы жұмсақ (ең жоғарғы деңгейі — 18 dH) аймақтарда — үш ай сайын;
- суы қатты (18 dH деңгейінен жоғары) аймақтарда — айына бір рет.
7-қадамда сірке суын (4 % сірке су қышқылы) пайдаланыңыз. Сірке суын толығымен жою үшін шәйнекті шайып, екі рет қайнатыңыз (10-17-ші қадамдар).

Қосалқы құралдарға тапсырыс беру
Қосалқы құралдарын немесе қосымша бөлшектерін сатып алу үшін **www.shop.philips.com/service** торабына кіріңіз немесе Philips сатушысына барыңыз. Сонымен қатар, еліңіздегі Philips тұтынушыларды қолдау орталығына хабарласыңыз (байланыс мәліметтерін алу үшін дүниежүзілік кепілдік парақшасын қараңыз).

Өңдеу
Бұл таңба осы өнімді қалыпты тұрмыстық қалдықпен тастауға болмайтынын білдіреді (2012/19/EU) (1-сурет).
Электр және электрондық өнімдердің қалдықтарын бөлек жинау жөніндегі еліңіздің ережелерін сақтаңыз. Қоқысқа дұрыс тастау қоршаған ортаға және адам денсаулығына тиетін зиянды әсердің алдын алуға көмектеседі.

Кепілдік және қолдау
Егер сізге ақпарат немесе қолдау қажет болса, **www.philips.com/support** сайтына кіріңіз немесе бөлек дүниежүзілік кепілдік парақшасын оқыңыз.

LIETUVIŠKAI

Įvadas
Sveikiname įsigijus „Philips" gaminį ir sveiki atvykę!
Norėdami pasinaudoti visa „Philips" siūloma pagalba, savo gaminį užregistruokite adresu **www.philips.com/welcome**.

Svarbu
Prieš pradėdami naudotis prietaisu atidžiai perskaitykite šią svarbią informaciją ir saugokite ją, nes jos gali prireikti ateityje.

Įspėjimas
- Stenkitės neaplieti jungties vandeniu.
- Naudokite virdulį tik pagal paskirtį, kad būtų išvengta galimų susižalojimų.
- Prietaiso nenaudokite, jei maitinimo laidas, kištukas, pagrindas ar pats virdulys yra pažeisti. Jei pažeistas maitinimo laidas, jį turi pakeisti „Philips" darbuotojai, „Philips" įgaliotasis techninės priežiūros centras arba kiti panašios kvalifikacijos specialistai, kitaip kyla pavojus.
- Šį prietaisą gali naudoti 8 metų ir vyresni vaikai bei asmenys, kurių fiziniai, jutimo ir protiniai gebėjimai yra silpnesni, arba neturintieji patirties ir žinių su sąlyga, kad jie bus išmokyti saugiai naudotis prietaisu ir prižiūrimi siekiant užtikrinti, jog jie saugiai naudotų prietaisą, supažindinti su susijusiais pavojais. Valyti ir taisyti prietaiso jaunesni nei 8 metų vaikai be suaugusiųjų priežiūros negali. Laikykite prietaisą ir jo laidą jaunesniems nei 8 metų vaikams nepasiekiamoje vietoje.
- Vaikai negali žaisti su šiuo prietaisu.
- Laidą, pagrindą ir prietaisą laikykite toliau nuo karštų paviršių.
- Nedėkite prietaiso ant pridėto paviršiaus (pvz., padėklo), nes vanduo gali pradėti kauptis po prietaisu ir sukelti pavojingą situaciją.
- Prieš valydami prietaisą, atjunkite jį nuo maitinimo tinklo ir palaukite, kol jis atvės. Nemerkite virdulio ar pagrindo į vandenį ar kitokį skystį. Prietaisą valykite tik drėgna šluoste ir švelnia valymo priemone.
- Prietaiso negalima naudoti su išoriniu laikmačiu ar atskira nuotolinio valdymo sistema.
- Virdulį galima naudoti tik su teikiamu stovu.
- Įspėjimas. Kad išvengtumėte galimo pavojaus, saugokite maitinimo jungtį, kad ant jos neišpiltumėte skysčių.
- Įspėjimas. Kad išvengtumėte galimų sužeidimų, visada laikykite nurodymų ir naudokite prietaisą tinkamai.

Atsargiai
- DĖMESIO. Po naudojimo kaitinimo elemento paviršius kurį laiką gali būti karštas.
- DĖMESIO. Tam, kad išvengtumėte pavojaus, galinčio kilti neapdairiai išjungus terminę sistemą, šis prietaisas neturi būti jungiamas per išorinį perjungimo įtaisą, pvz., laikmatį, arba būti prijungtas prie grandinės, kuri yra pastoviai įjungiama ir išjungiama.
- Prietaisą junkite tik į įžemintą sieninį el. lizdą.
- Virdulį naudokite tik su originaliu jo pagrindu.
- Virdulys skirtas tik vandeniui šildyti arba virinti.
- Niekada nepripildykite virdulio virš nurodytos maksimalios žymos. Jei virdulys perpildytas, gali išsilieti verdantis vanduo.
- Atsargiai. Virdulio išorė ir jame esantis vanduo virduliui veikiant ir išsijungus būna karšti. Virdulį kelkite tik už rankenos. Saugokitės karštų garų, kurie kyla iš virdulio.
- Šis prietaisas skirtas naudoti buityje ir panašiose vietose, pvz., sodo nameliuose, viešbučiuose, kuriuose patiekiami pusryčiai, personalo virtuvėje parduotuvėse, biuruose ar kitoje darbo aplinkoje, taip pat viešbučiuose, moteliuose ir kitoje gyvenamojo tipo aplinkoje.
- Laikydamiesi šiame naudotojo vadove pateiktų instrukcijų, naudokite minkštą, drėgną šluostę su vandeniu besiliečiantiems paviršiams valyti.

Apsauga nuo visiško vandens išgaravimo
Virdulyje yra apsauga nuo vandens išgaravimo: ji išsijungia automatiškai, jei netyčia ją įjungiate, kai virdulyje nėra vandens arba jo yra per mažai. Leiskite virduliui vėsti 10 min., tada nuimkite jį nuo pagrindo. Virdulys yra vėl paruoštas naudoti.

Elektromagnetiniai laukai (EML)
Šis „Philips" prietaisas atitinka visus elektromagnetinių laukų (EMF) standartus.

Valymas
- Prieš pradėdami valyti pagrindą, visada jį išjunkite iš elektros tinklo.
- Niekada nemerkite virdulio ar jo pagrindo į vandenį.

Virdulio ir pagrindo valymas
Virdulio išorę valykite minkšta šluoste, sudrėkinta šiltu vandeniu.

Dėmesio! Drėgna šluoste nelieskite laido, kištuko ir pagrindo jungties.

Nuosėdų iš virdulio šalinimas
Bėgant laikui virdulyje gali kauptis nuosėdos, kurių kiekis priklauso nuo jūsų naudojamo vandens kietumo. Nuosėdos gali turėti įtakos virdulio veikimui. Reguliariai šalinkite nuosėdas vadovaudamiesi naudotojo vadove pateikiamais nurodymais.
Nuosėdas rekomenduojame šalinti:
- Vieną kartą per 3 mėnesius, kur yra minkštas vanduo (iki 18 dH).
- Vieną kartą per mėnesį, kur yra kietas vanduo (daugiau nei 18 dH).
Atlikdami 7 veiksmą naudokite baltąjį actą (4 % acto rūgštį). Norėdami pašalinti visą actą, praskalaukite virdulį ir pavirinkite du kartus (10–17 veiksmai).

Priedų užsakymas
Norėdami įsigyti priedų ar atsarginių dalių, apsilankykite **www.shop.philips.com/service** arba kreipkitės į „Philips" pardavėją. Taip pat galite kreiptis į „Philips" klientų aptarnavimo centrą, esantį jūsų šalyje (kontaktinės informacijos rasite visame pasaulyje galiojančios garantijos lankstinuke).

Perdirbimas
Šis simbolis reiškia, kad gaminio negalima išmesti kartu su įprastomis buitinėmis atliekomis (2012/19/ES) (1 pav.).
Laikykitės jūsų šalyje galiojančių taisyklių, kuriomis reglamentuojamas atskiras elektros ir elektronikos gaminių surinkimas. Tinkamai išmetus galima nuo neigiamo poveikio apsaugoti aplinką ir žmonių sveikatą.

Garantija ir pagalba
Jei reikia informacijos ar pagalbos, apsilankykite **www.philips.com/support** arba perskaitykite atskirą visame pasaulyje galiojančios garantijos lankstinuką.

LATVIEŠU

Ievads
Apsveicam ar pirkumu un laipni lūdzam Philips!
Lai pilnībā izmantotu Philips piedāvātā atbalsta iespējas, reģistrējiet produktu vietnē **www.philips.com/welcome**.

Svarīgi!
Pirms ierīces lietošanas rūpīgi izlasiet šo svarīgo informāciju un saglabājiet to, lai vajadzības gadījumā varētu ieskatīties tajā arī turpmāk.

Brīdinājums!
- Uzmanieties no šķidruma izšļakstīšanās uz savienotāja.
- Izmantojiet šo tējkannu tikai paredzētajam nolūkam, lai novērstu potenciālus ievainojumus.
- Nelietojiet ierīci, ja bojāta kontaktdakša, elektrības vads, pamatne vai pati tējkanna. Ja elektrības vads ir bojāts, tas jānomaina Philips pilnvarota tehniskās apkopes centra darbiniekiem vai līdzīgi kvalificētām personām, lai izvairītos no briesmām.
- Šo ierīci var izmantot bērni vecumā no 8 gadiem un personas ar ierobežotām fiziskajām, sensorajām vai garīgajām spējām vai bez pieredzes un zināšanām, ja tiek nodrošināta uzraudzība vai norādījumi par drošu ierīces lietošanu un panākta izpratne par iespējamo bīstamību. Ierīces tīrīšanu un apkopi nedrīkst veikt bērni, ja vien tie nav vecāki par 8 gadiem un netiek uzraudzīti. Novietojiet ierīci un tās strāvas vadu vietā, kur tai nevar piekļūt par 8 gadiem jaunāki bērni.
- Bērni nedrīkst rotaļāties ar ierīci.
- Sargiet elektrības vadu, pamatni un tējkannu no karstām virsmām.
- Nenovietojiet ierīci uz norobežotas virsmas (piem., servēšanas paplātes), jo tas var likt ūdenim uzkrāties zem ierīces, tādējādi radot bīstamas situācijas.
- Pirms ierīces tīrīšanas vienmēr atvienojiet ierīci no elektrotīkla un uzgaidiet, līdz tā atdziest. Neiegremdējiet tējkannu vai pamatni ūdenī vai jebkādā citā šķidrumā. Notīriet ierīci tikai ar mitru drānu un saudzīgu tīrīšanas līdzekli.
- Šī ierīce nav paredzēta darbināšanai ar ārēju taimeri vai atsevišķu tālvadības sistēmu.
- Ierīci var izmantot tikai kopā ar statīvu.
- Brīdinājums! Nepieļaujiet šķidrumu nokļūšanu uz strāvas savienotāja, lai novērstu potenciālu bīstamību.
- Brīdinājums! Vienmēr ievērojiet instrukcijas un izmantojiet ierīci pareizi, lai novērstu potenciālas traumas.

Ievērībai
- IEVĒRĪBAI! Sildelementa virsma pēc lietošanas var būt karsta.
- IEVĒRĪBAI! Lai izvairītos no bīstamām situācijām, kuras var izraisīt neuzmanīga termālā slēdža izslēgšana, šo ierīci nedrīkst apgādāt ar strāvu, izmantojot ārēju ieslēgšanas ierīci, piemēram, taimeri, kā arī pieslēgt to strāvas ķēdei, kura tiek regulāri ieslēgta un izslēgta.
- Pievienojiet ierīci tikai iezemētai elektrotīkla sienas kontaktrozetei.
- Tējkannu drīkst izmantot tikai kopā ar komplektā esošo pamatni.
- Tējkanna ir paredzēta tikai ūdens uzsildīšanai un vārīšanai.
- Nekad neuzpildiet tējkannu virs maksimālā līmeņa rādījuma. Ja ierīce ir pārpildīta, vārāmo ūdeni var izgrūst.
- Uzmanieties: tējkanas ārējā virsma untajā esošais ūdens lietošanas laikā kļūst karsts, un saglabā karstumu arī brīdi pēc uzvārīšanas. Paceliet tējkannu tikai aiz tās roktura. Uzmanieties no karsta tvaika, kas izplūst no tējkannas.
- Šī ierīce ir paredzēta izmantošanai mājsaimniecībā un līdzīgos apstākļos, piemēram: fermās, viesu mājās, darbinieku virtuvē veikalā, birojā vai citā darba vidē; klientu apkalpošanai viesnīcās, moteļos un citās dzīvojamās vidēs.
- Saskaņā ar instrukcijām, kas paredzētas šajā lietotāja rokasgrāmatā, izmantojiet mīkstu, mitru drānu, lai notīrītu virsmas, kas saskaras ar ūdeni.

Vārīšanas aizsardzība
Šī tējkanna ir aprīkota ar vārīšanās aizsardzību: tā izslēdzas automātiski, ja to nejauši ieslēdzat, kad tajā ir ļoti maz vai nav ūdens. Ļaujiet tējkannai atdzist 10 minūtes un pēc tam noceliet tējkannu no pamatnes. Tējkanna atkal ir gatava lietošanai.

Elektromagnētiskie lauki (EML)
Šī Philips ierīce atbilst visiem standartiem saistībā ar elektromagnētiskajiem laukiem (EMF).

Tīrīšana
- Pirms pamatnes tīrīšanas, vienmēr izņemiet kontaktdakšu no kontaktligzdas.
- Nekādā gadījumā neiemērciet tējkannu vai tās pamatni ūdenī.

Tējkannas un pamatnes tīrīšana
Notīriet tējkannas ārpusi un pamatni ar samitrinātu mīkstu drānu.

Uzmanību: neļaujiet mitrajai drānai saskarties ar vadu, kontaktdakšu un pamatnes savienotāju.

Tējkannas atkaļķošana
Atkarībā no ūdens cietības jūsu apgabalā tējkannā laika gaitā var veidoties katlakmens. Katlakmens var ietekmēt tējkannas veiktspēju. Regulāri atkaļķojiet tējkannu, izpildot norādījumus šajā lietotāja rokasgrāmatā.
Ieteicams šāds atkaļķošanas biežums:
- Reizi trijos mēnešos, ja ūdens ir mīksts (līdz 18 dH).
- Reizi mēnesī, ja ūdens ir ciets (vairāk nekā 18 dH).
Izmantojiet balto etiķi (4% etiķskābes) 7. darbībā. Izskalojiet tējkannu un pēc tam divreiz izvāriet ūdeni (10.-17. darbība), lai iztīrītu etiķi.

Piederumu pasūtīšana
Lai iegādātos piederumus vai rezerves daļas, apmeklējiet vietni **www.shop.philips.com/service** vai vērsieties pie sava Philips izplatītāja. Varat arī sazināties ar Philips klientu apkalpošanas centru savā valstī (kontaktinformāciju skatiet pasaules garantijas bukletā).

Pārstrāde
Šis simbols nozīmē, ka produktu nedrīkst izmest kopā ar parastiem sadzīves atkritumiem (2012/19/ES) (1. att.).
Ievērojiet savā valstī spēkā esošos likumus par atsevišķu elektrisko un elektronisko produktu utilizāciju. Pareiza utilizācija palīdz novērst negatīvu ietekmi uz vidi un cilvēku veselību.

Garantija un atbalsts
Ja nepieciešama informācija vai atbalsts, lūdzu, apmeklējiet vietni **www.philips.com/support** vai atsevišķo pasaules garantijas bukletu.

POLSKI

Wprowadzenie
Gratulujemy zakupu i witamy w gronie użytkowników produktów Philips! Aby w pełni korzystać z pomocy technicznej oferowanej przez firmę Philips, należy zarejestrować produkt na stronie **www.philips.com/welcome**.

Ważne
Zanim rozpoczniesz korzystanie z urządzenia, zapoznaj się dokładnie z podanymi informacjami, które mogą być przydatne również w późniejszej eksploatacji.

Ostrzeżenie
- Nie dopuszczaj do rozlewania wody na złącze.
- Aby uniknąć ryzyka uszkodzenia ciała, nie używaj czajnika do celów niezgodnych z jego przeznaczeniem.
- Nie używaj czajnika, jeśli uszkodzona jest wtyczka, przewód sieciowy, podstawa lub samo urządzenie. Ze względów bezpieczeństwa wymianę uszkodzonego przewodu sieciowego należy zlecić autoryzowanemu centrum serwisowemu firmy Philips lub odpowiednio wykwalifikowanej osobie.
- Urządzenie może być używane przez dzieci w wieku powyżej 8 lat oraz osoby z ograniczonymi zdolnościami fizycznymi, sensorycznymi lub umysłowymi, a także nieposiadające wiedzy lub doświadczenia w zakresie użytkowania tego typu urządzeń, pod warunkiem, że będą one nadzorowane lub zostaną poinstruowane na temat korzystania z tego urządzenia w bezpieczny sposób oraz zostaną poinformowane o

potencjalnych zagrożeniach. Urządzenie nie może być czyszczone ani obsługiwane przez dzieci poniżej 8 roku życia. Starsze dzieci podczas wykonywania tych czynności powinny być nadzorowane przez osoby dorosłe. Przechowuj urządzenie oraz przewód sieciowy poza zasięgiem dzieci poniżej 8 roku życia.
- Dzieci nie mogą bawić się urządzeniem.
- Trzymaj przewód sieciowy, podstawę i sam czajnik z dala od rozgrzanych powierzchni.
- Aby uniknąć niebezpiecznych sytuacji, nie stawiaj urządzenia na zamkniętej powierzchni (np. na tacy serwisowej), gdyż może to spowodować zebranie wody pod urządzeniem.
- Przed myciem urządzenia wyjmij wtyczkę z gniazdka elektrycznego i poczekaj, aż urządzenie ostygnie. Nie zanurzaj czajnika ani jego podstawy w wodzie ani innym płynie. Urządzenie należy czyścić wyłącznie wilgotną ściereczką i łagodnym środkiem myjącym.
- Urządzenia nie należy podłączać do zewnętrznego regulatora czasowego ani obsługiwać za pomocą oddzielnego układu zdalnego sterowania.
- Czajnik może być używany wyłącznie z dostarczoną podstawą.
- Ostrzeżenie: uważaj, aby nie rozlać płynu na gniazdo zasilania, ponieważ mogłoby to doprowadzić do niebezpiecznej sytuacji.
- Ostrzeżenie: zawsze postępuj zgodnie z instrukcjami i korzystaj z urządzenia w prawidłowy sposób, aby uniknąć ryzyka uszkodzenia ciała.

Uwaga
- UWAGA: powierzchnia elementu grzejnego może pozostać gorąca po zakończeniu pracy.
- UWAGA: aby wyeliminować niebezpieczeństwo niezamierzonego wyzerowania wyłącznika termicznego, nigdy nie podłączaj urządzenia do zewnętrznego urządzenia włączającego, np. włącznika czasowego, ani do obwodu, który jest regularnie włączany i wyłączany przez takie urządzenie.
- Podłączaj urządzenie wyłącznie do uziemionego gniazdka elektrycznego.
- Używaj czajnika wyłącznie z oryginalną podstawą.
- Czajnik jest przeznaczony wyłącznie do podgrzewania i gotowania wody.
- Nie napełniaj czajnika powyżej wskaźnika maksymalnego poziomu. W przypadku przepełnienia czajnika może dojść do wylania wrzącej wody.
- Zachowaj ostrożność: obudowa czajnika i woda w środku nagrzewają się podczas użytkowania i pozostają gorące krótko po jego zakończeniu. Zawsze podnoś czajnik, trzymając go za rączkę. Uważaj także na gorącą parę, która wydostaje się z czajnika.
- To urządzenie jest przeznaczone do użytku w domach i podobnych miejscach, takich jak domy wiejskie, pensjonaty, kuchnie dla pracowników w sklepach, w biurach i w innych zakładach pracy, oraz do użytku przez gości hoteli, moteli itp.
- Zgodnie z instrukcjami zawartymi w niniejszej instrukcji obsługi, do czyszczenia powierzchni mających kontakt z wodą należy używać miękkiej, wilgotnej szmatki.

Zabezpieczenie przed włączeniem pustego czajnika
Czajnik jest wyposażony w mechanizm zabezpieczający przed włączeniem go bez wody: urządzenie wyłącza się automatycznie, jeśli zostało przez przypadek włączone bez wody lub ze zbyt małą ilością wody. Poczekaj 10 minut, aż czajnik ostygnie, a następnie zdejmij go z podstawy. Czajnik będzie ponownie gotowy do użycia.

Pola elektromagnetyczne (EMF)
Niniejsze urządzenie Philips spełnia wszystkie normy dotyczące pól elektromagnetycznych.

Czyszczenie
- Zanim zaczniesz czyścić podstawę, zawsze wyjmij wtyczkę z gniazdka elektrycznego.
- Nigdy nie zanurzaj czajnika ani podstawy w wodzie.

Czyszczenie czajnika i podstawy
Obudowę czajnika i podstawy można czyścić miękką, wilgotną szmatką.

Uwaga: nie dopuszczaj do kontaktu przewodu sieciowego, wtyczki i złącza podstawy z wilgotną szmatką.

Usuwanie kamienia z czajnika
W zależności od stopnia twardości wody w danej okolicy wewnątrz czajnika może z biegiem czasu osadzać się kamień. Osadzający się kamień może mieć wpływ na prawidłowe działanie czajnika. Regularnie usuwaj kamień, postępując zgodnie z instrukcjami znajdującymi się w tej instrukcji obsługi.
Zalecamy usuwanie kamienia:
- co 3 miesiące w przypadku wody miękkiej (do 18 dH);
- co miesiąc w przypadku wody twardej (powyżej 18 dH).

W punkcie 7 użyj białego octu (4% kwasu octowego). Opłucz czajnik, a następnie dwukrotnie zagotuj w nim wodę (czynności 10–17), aby całkowicie usunąć ocet.

Zamawianie akcesoriów
Akcesoria i części zamienne można kupić na stronie **www.shop.philips.com/service** lub u sprzedawcy produktów firmy Philips. Możesz również skontaktować się z Centrum Obsługi Klienta firmy Philips w swoim kraju (informacje kontaktowe znajdują się w ulotce gwarancyjnej).

Ochrona środowiska
Symbol przekreślonego kontenera na odpady, oznacza, że produkt podlega selektywnej zbiórce zgodnie z Dyrektywą 2012/19/UE i informuje, że sprzęt po okresie użytkowania, nie może być wyrzucony z innymi odpadami gospodarstwa domowego. Użytkownik ma obowiązek oddać go do podmiotu prowadzącego zbieranie zużytego sprzętu elektrycznego I elektronicznego, tworzącego system zbierania takich odpadów - w tym do odpowiedniego sklepu, lokalnego punktu zbiórki lub jednostki gminnej. Zużyty sprzęt może mieć szkodliwy wpływ na środowisko i zdrowie ludzi z uwagi na potencjalną zawartość niebezpiecznych substancji, mieszanin oraz części składowych. Gospodarstwo domowe spełnia ważną rolę w przyczynianiu się do ponownego użycia i odzysku surowców wtórnych, w tym recyklingu zużytego sprzętu. Na tym etapie kształtuje się postawy, które wpływają na zachowanie wspólnego dobra jakim jest czyste środowisko naturalne (Rys. 1).

Gwarancja i pomoc techniczna
Jeśli potrzebujesz pomocy lub informacji, odwiedź stronę **www.philips.com/support** lub zapoznaj się z oddzielną ulotką gwarancyjną.

ROMÂNĂ

Introducere
Felicitări pentru achiziţie şi bun venit la Philips!
Pentru a beneficia pe deplin de asistenţa oferită de Philips, înregistraţi-vă produsul la **www.philips.com/welcome**.

Important!
Citiţi cu atenţie aceste informaţii importante înainte de a utiliza aparatul şi păstraţi-le pentru consultare ulterioară.

Avertisment
- Evitaţi vărsarea de lichide pe conector.
- Nu folosiţi acest fierbător pentru niciun alt scop decât cel pentru care a fost conceput, pentru a evita un potenţial risc de vătămare.
- Nu utilizaţi aparatul în cazul în care ştecherul, cablul de alimentare, baza sau fierbătorul însuşi este deteriorat. În cazul în care cablul de alimentare este deteriorat, acesta trebuie înlocuit întotdeauna de Philips, de un centru de service autorizat de Philips sau de personal calificat în domeniu, pentru a evita orice accident.
- Acest aparat poate fi utilizat de către copii începând de la vârsta de 8 ani şi persoane care au capacităţi fizice, senzoriale sau mentale reduse sau sunt lipsite de experienţă şi cunoştinţe, dacă sunt supravegheate sau au fost instruite cu privire la utilizarea în condiţii de siguranţă a aparatului şi înţeleg pericolele pe care le prezintă. Curăţarea şi întreţinerea de către utilizator nu trebuie efectuate de copii, decât dacă aceştia au vârsta de peste 8 ani şi sunt supravegheaţi. Nu lăsaţi aparatul şi cablul acestuia la îndemâna copiilor sub 8 ani.
- Copii nu trebuie să se joace cu aparatul.
- Feriţi cablul de alimentare, baza şi fierbătorul de suprafeţe încinse.
- Nu aşezaţi aparatul pe o suprafaţă cu margini ridicate (de ex. o tavă), deoarece acest lucru ar putea cauza acumularea apei sub aparat, conducând la o situaţie periculoasă.
- Scoateţi ştecherul din priză şi lăsaţi aparatul să se răcească înainte de a-l curăţa. Nu introduceţi fierbătorul sau baza în apă sau în alte lichide. Curăţaţi aparatul numai cu o cârpă umedă şi un agent de curăţare.
- Acest aparat nu este destinat operării prin intermediul unui cronometru exterior sau al unui sistem separat de control de la distanţă.
- Fierbătorul trebuie utilizat numai cu suportul furnizat.
- Avertisment: evită vărsarea de lichide pe conectorul de alimentare pentru a împiedica un potenţial pericol.
- Avertisment: respectă întotdeauna instrucţiunile şi utilizează aparatul corespunzător pentru a evita o potenţială vătămare corporală.

Atenţie
- ATENŢIE: suprafaţa elementului de încălzire este supusă căldurii reziduale după utilizare.
- ATENŢIE: pentru a evita pericolele cauzate de resetarea necorespunzătoare a releului termic, acest aparat nu trebuie alimentat printr-un dispozitiv de comutaţie extern, cum ar fi un cronometru, şi nu trebuie conectat la un circuit care este pornit şi oprit regulat de către aparat.
- Conectaţi aparatul numai la o priză de perete cu împământare.
- Folosiţi fierbătorul numai în combinaţie cu baza sa originală.
- Fierbătorul este destinat exclusiv pentru încălzirea şi fierberea apei.
- Nu umpleţi niciodată fierbătorul peste nivelul maxim indicat. Dacă fierbătorul este umplut excesiv, este posibil să fie împroşcată apă fiartă.
- Atenţie: exteriorul fierbătorului şi apa din acesta se încălzesc în timpul şi la scurt timp după utilizare. Ridicaţi întotdeauna fierbătorul ţinându-l de mâner. De asemenea, aveţi grijă la aburul fierbinte care iese din fierbător.
- Acest aparat este destinat uzului domestic şi aplicaţiilor similare, precum ferme, medii în care se oferă servicii de tip cazare şi mic dejun, zona bucătăriei pentru personalul din magazine, medii cu cazare şi mic dejun, zonele de bucătărie pentru angajaţi din magazine, în birouri şi alte medii de lucru şi de către clienţi în hoteluri, moteluri şi alte medii de tip rezidenţial.
- Conform instrucţiunilor din acest manual de utilizare, foloseşte o cârpă moale şi umedă pentru a curăţa suprafeţele care vin în contact cu apa.

Protecţie fierbere uscată
Acest fierbător dispune de protecţie împotriva fierberii în gol: se opreşte automat dacă îl porniţi accidental fără apă sau cu apă insuficientă. Lăsaţi fierbătorul să se răcească timp de 10 minute şi apoi luaţi-l de pe bază. Apoi fierbătorul este pregătit pentru a fi utilizat din nou.

Câmpuri electromagnetice (EMF)
Acest aparat Philips respectă toate standardele referitoare la câmpuri electromagnetice (EMF).

Curăţarea
- Scoateţi întotdeauna baza din priză înainte de curăţare
- Nu introduceţi niciodată fierbătorul sau baza acestuia în apă.

Curăţarea fierbătorului şi a bazei
Curăţaţi partea exterioară a fierbătorului şi baza cu o lavetă moale şi umedă.

Atenţie: Nu lăsaţi laveta umedă să intre în contact cu cablul electric, ştecherul sau conectorul bazei.

Curăţarea de depuneri a fierbătorului.
În funcţie de duritatea apei din zona dvs., fierbătorul poate acumula calcar în timp. Depunerile de calcar pot afecta performanţele fierbătorului. Curăţaţi depunerile în mod regulat urmând instrucţiunile din manualul de utilizare.
Vă recomandăm următoarea frecvenţă de detartrare:
- O dată la 3 luni pentru zonele cu apă cu duritate scăzută (sub 18 dH).
- O dată pe lună pentru zonele cu apă cu duritate ridicată (peste 18 dH).

Utilizaţi oţet alb (acid acetic 4%) la pasul 7. Clătiţi fierbătorul şi fierbeţi de două ori (paşii 10-17) pentru a elimina tot oţetul.

Comandarea accesoriilor
Pentru a cumpăra accesorii sau piese de schimb, vizitaţi **www.shop.philips.com/service** sau mergeţi la distribuitorul dvs. Philips. Puteţi, de asemenea, să contactaţi Centrul de asistenţă pentru clienţi Philips din ţara dvs. (consultaţi broşura de garanţie internaţională pentru detalii de contact).

Reciclare
Acest simbol înseamnă că acest produs nu poate fi eliminat împreună cu gunoiul menajer obişnuit (2012/19/UE) (Fig. 1).
Urmează regulile din ţara ta pentru colectarea separată a produselor electrice şi electronice. Eliminarea corectă contribuie la prevenirea consecinţelor negative asupra mediului şi asupra sănătăţii umane.

Garanţie şi asistenţă
Dacă aveţi nevoie de informaţii sau de asistenţă, vă rugăm să vizitaţi **www.philips.com/support** sau să consultaţi broşura de garanţie internaţională separată.

РУССКИЙ

Введение
Поздравляем с покупкой и приветствуем в клубе Philips!
Чтобы воспользоваться всеми преимуществами поддержки Philips, зарегистрируйте устройство на веб-сайте **www.philips.com/welcome**.

Важно
Перед началом эксплуатации прибора внимательно ознакомьтесь с настоящим буклетом и сохраните его для дальнейшего использования в качестве справочного материала.

Предупреждение
- Не допускайте проливания жидкости на разъем.
- Не нарушайте правила использования чайника во избежание получения травм.
- Не пользуйтесь прибором, если поврежден сетевой шнур, штепсельная вилка, подставка чайника либо сам чайник. В случае повреждения сетевого шнура его необходимо заменить. Чтобы обеспечить безопасную эксплуатацию прибора, заменяйте шнур только в авторизованном сервисном центре Philips или в сервисном центре с персоналом аналогичной квалификации.
- Дети старше 8 лет и лица с ограниченными интеллектуальными или физическими возможностями, а также лица с недостаточным опытом и знаниями могут пользоваться данным прибором только под присмотром или после получения инструкций по безопасному использованию прибора и при условии понимания потенциальных опасностей. Дети могут осуществлять очистку и уход за прибором, только если они старше 8 лет и только под присмотром взрослых. Храните чайник и шнур в месте, недоступном для детей младше 8 лет.
- Не позволяйте детям играть с прибором.
- Сетевой шнур, подставка чайника и сам чайник должны находиться на достаточном расстоянии от горячих поверхностей.
- Не помещайте прибор на замкнутую поверхность (например, на поднос): это может привести к скоплению воды под прибором и, в результате, - к опасной ситуации.
- Перед тем как приступить к очистке прибора, обязательно отключите его от электросети и дайте ему остыть. Запрещается погружать чайник или подставку в воду или любую другую жидкость. Для очистки прибора используйте только влажную ткань и мягкое чистящее средство.
- Запрещается подключать данный прибор к внешнему таймеру или системам дистанционного управления.
- Чайник можно использовать только с прилагаемой подставкой.
- Внимание! Во избежание возникновения опасных ситуаций не допускайте проливания жидкостей на разъем питания.
- Внимание! Во избежание травм используйте прибор в соответствии с инструкциями.

Внимание!
- ВНИМАНИЕ! По окончании использования поверхность нагревательного элемента выделяет остаточное тепло.
- ВНИМАНИЕ! Во избежание возникновения опасной ситуации из-за случайного сброса аварийного предохранителя не подключайте прибор к внешним выключающим устройствам, например к таймеру, или к сети, в которой возможны сбои подачи электропитания.
- Подключайте прибор только к заземленной розетке.
- Используйте чайник только с комплектной подставкой.
- Чайник предназначен только для подогрева и кипячения воды.
- Запрещается наполнять чайник выше отметки максимального уровня. Если в чайник налито слишком много воды, при кипении она может выплескиваться наружу.
- Осторожно! Внешняя поверхность чайника и вода в нем сильно нагреваются во время и некоторое время после использования. Держите чайник только за ручку. Остерегайтесь выхода горячего пара из чайника.
- Этот прибор предназначен для использования в домашних и других подобных условиях, в том числе: в загородных домах, в мини-отелях, на кухнях для персонала в магазинах, офисах и других подобных местах, а также постояльцами отелей, гостевых домов и других подобных учреждений.
- Согласно указаниям, приведенным в этой инструкции по эксплуатации, очищайте поверхности, контактирующие с водой, мягкой влажной тканью.

Защита от выкипания
Этот чайник оснащен функцией защиты от выкипания, которая автоматически выключает чайник при его случайном включении без воды/с недостаточным количеством воды. Дайте чайнику остыть в течение 10 минут, а затем снимите чайник с подставки. После этого чайник снова готов к работе.

Электромагнитные поля (ЭМП)
Данный прибор Philips соответствует стандартам по электромагнитным полям (ЭМП).

Очистка
- Перед очисткой обязательно отсоединяйте подставку от электросети
- Запрещается погружать чайник или подставку в воду.

Очистка чайника и подставки
Очищайте внешнюю поверхность чайника и подставку мягкой влажной тканью.

Внимание! Не касайтесь влажной тканью сетевого шнура, вилки и разъема подставки.

Удаление накипи
В зависимости от жесткости воды в вашем регионе в чайнике со временем может образовываться накипь. Накипь может повлиять на работу прибора. Регулярно очищайте чайник от накипи, следуя инструкциям в руководстве пользователя.
Очистку от накипи рекомендуется выполнять со следующей периодичностью:
- Один раз в 3 месяца — для регионов с мягкой водой (до 18 dH).
- Один раз в месяц — для регионов с жесткой водой (более 18 dH).

В соответствии с инструкциями в шаге 7 используйте белый уксус (4 % уксусной кислоты). Промойте чайник и затем дважды вскипятите в нем воду для удаления остатков уксуса (шаги 10—17).

Заказ аксессуаров
Чтобы приобрести аксессуары или запасные части, посетите веб-сайт **www.shop.philips.com/service**. Вы также можете обратиться в центр поддержки потребителей Philips в вашей стране (контактные данные указаны в гарантийном талоне).

Утилизация
Этот символ означает, что продукт не может быть утилизирован вместе с бытовыми отходами (2012/19/EU) (Рис. 1).
Выполняйте раздельную утилизацию электрических и электронных изделий в соответствии с правилами, принятыми в вашей стране. Правильная утилизация помогает предотвратить негативное воздействие на окружающую среду и здоровье человека.

Гарантия и поддержка
Для получения поддержки или информации посетите веб-сайт **www.philips.com/support** или ознакомьтесь с информацией на гарантийном талоне.

SLOVENSKY

Úvod
Blahoželáme vám k vašej kúpe a vitajte u spoločnosti Philips!
Ak chcete využiť všetky výhody zákazníckej podpory spoločnosti Philips, zaregistrujte svoj výrobok na **www.philips.com/welcome**.

Dôležité!
Pred použitím zariadenia si pozorne prečítajte tieto dôležité informácie a uschovajte si ich na neskoršie použitie.

Varovanie
- Zabráňte rozliatiu a preniknutiu tekutiny do konektora.
- Túto kanvicu používajte výlučne na predpísaný účel, aby ste predišli prípadnému poraneniu.
- Ak je poškodená zástrčka, sieťový kábel, podstavec alebo kanvica, zariadenie nepoužívajte. Poškodený sieťový kábel smie vymeniť jedine personál spoločnosti Philips, servisného strediska autorizovaného spoločnosťou Philips alebo osoba s podobnou kvalifikáciou, aby nedošlo k nebezpečnej situácii.
- Toto zariadenie môžu používať deti staršie ako 8 rokov a osoby, ktoré majú obmedzené telesné, zmyslové alebo duševné schopnosti alebo nemajú dostatok skúseností a znalostí, pokiaľ sú pod dozorom alebo im bolo vysvetlené bezpečné používanie tohto zariadenia a za predpokladu, že rozumejú príslušným rizikám. Toto zariadenie smú čistiť a udržiavať iba deti staršie ako 8 rokov a musia byť pritom pod dozorom. Zariadenie a jeho kábel uchovávajte mimo dosahu detí mladších ako 8 rokov.
- Deti sa nesmú hrať s týmto zariadením.
- Sieťový kábel, podstavec ani kanvica nesmú prísť do styku s horúcimi povrchmi.
- Zariadenie nepoložte na uzatvorený povrch (napr. servírovací podnos), inak by sa mohla pod zariadením zhromažďovať voda a vzniknúť nebezpečná situácia.
- Pred čistením zariadenie odpojte zo siete a nechajte ho vychladnúť. Kanvicu ani podstavec nikdy neponárajte do vody ani do inej kvapaliny. Na čistenie zariadenia používajte iba navlhčenú tkaninu a jemný čistiaci prostriedok.
- Zariadenie nie je určené na ovládanie prostredníctvom externého časovača ani samostatného systému diaľkového ovládania.
- Kanvica sa smie používať len s dodaným stojanom.
- Varovanie: Dbajte na to, aby nedošlo k obliatiu napájacieho konektora, čím sa vyhnete možnému riziku.
- Varovanie: Vždy dodržiavajte pokyny a používajte zariadenie správne, aby ste sa vyhli možnému zraneniu.

Upozornenie
- UPOZORNENIE: Povrch ohrevného článku môže po použití vyžarovať zvyškové teplo.
- UPOZORNENIE: Aby ste predišli nebezpečenstvu neúmyselného vynulovania tepelného odpojenia, toto zariadenie sa nemôže napájať prostredníctvom externého spínacieho zariadenia, ako napríklad časovač, ani ho nesmiete pripojiť k rozvodu, ktorý sa pravidelne zapína a vypína v rámci verejných služieb.
- Zariadenie pripojte jedine do uzemnenej zásuvky.
- Kanvicu používajte len v kombinácii s jej originálnym podstavcom.
- Kanvica je určená len na ohrievanie a varenie vody.
- Kanvicu nikdy nenaplňte vodou nad značku maximálnej úrovne. Ak je kanvica preplnená, môže vystreknúť vriaca voda.
- Buďte opatrní: vonkajšia strana kanvice a voda v nej sú počas používania a krátko po ňom horúce. Kanvicu vždy dvíhajte za jej rukoväť. Dávajte pozor na horúcu paru, ktorá vychádza z kanvice.
- Toto zariadenie je určené na používanie v domácnostiach a na podobných miestach, ako sú farmy, penzióny a ubytovne typu „bed and breakfast", kuchyne pre zamestnancov v obchodoch, kanceláriách a na iných druhoch pracovísk. Je tiež určené na používanie zákazníkmi v hoteloch, moteloch a iných druhoch ubytovacích zariadení.
- Podľa pokynov uvedených v tomto návode na použitie použite mäkkú vlhkú handričku na čistenie povrchov, ktoré prichádzajú do kontaktu s vodou.

Ochrana proti varu naprázdno
Táto kanvica je vybavená ochranou proti varu naprázdno: ak kanvicu omylom zapnete a nie je v nej žiadna voda alebo je v nej nedostatočné množstvo vody, kanvica sa automaticky vypne. Nechajte kanvicu na 10 minút vychladnúť a potom ju nadvihnite z podstavca. Potom je kanvica opäť pripravená na používanie.

Elektromagnetické polia (EMF)
Tento spotrebič od spoločnosti Philips je v súlade so všetkými normami v spojitosti s elektromagnetickými poľami (EMF).

Čistenie
- Pred začatím čistenia vždy odpojte podstavec zo siete.
- Nikdy neponorte kanvicu ani podstavec do vody.

Čistenie kanvice a podstavca
Vonkajšok kanvice a podstavec očistite pomocou jemnej navlhčenej tkaniny.

Pozor: Navlhčená tkanina sa nesmie dostať do kontaktu s káblom, zástrčkou ani konektorom podstavca.

Odstraňovanie vodného kameňa z kanvice
V závislosti od tvrdosti vody vo vašej oblasti môže časom dôjsť k usadzovaniu vodného kameňa v kanvici. Vodný kameň môže zhoršiť výkon kanvice. Vodný kameň pravidelne odstraňujte podľa pokynov uvedených v návode na používanie.
Odporúčame nasledujúcu frekvenciu odstraňovania vodného kameňa:
- Raz za 3 mesiace v oblastiach s mäkkou vodou (do 18 dH).
- Raz mesačne v oblastiach s tvrdou vodou (viac než 18 dH).

V kroku 7 môžete použiť biely ocot (4 % kyselina octová). Kanvicu vypláchnite a dvakrát vyvarte (kroky 10 – 17), aby ste odstránili zvyšky octu.

Objednávanie príslušenstva
Ak si chcete zakúpiť príslušenstvo alebo náhradné diely, navštívte webovú stránku **www.shop.philips.com/service** alebo sa obráťte na miestneho predajcu výrobkov Philips. Obrátiť sa môžete aj na Stredisko starostlivosti o zákazníkov spoločnosti Philips vo svojej krajine (podrobnosti nájdete v priloženom celosvetovo platnom záručnom liste).

Recyklácia
Tento symbol znamená, že tento výrobok sa nesmie likvidovať s bežným komunálnym odpadom (smernica 2012/19/EÚ) (Obr. 1).
Postupujte podľa predpisov platných vo vašej krajine pre separovaný zber elektrických a elektronických výrobkov. Správna likvidácia pomáha zabrániť negatívnym dopadom na životné prostredie a ľudské zdravie.

Záruka a podpora
Ak potrebujete informácie alebo podporu, navštívte webovú stránku **www.philips.com/support** alebo si preštudujte informácie v priloženom celosvetovo platnom záručnom liste.

SLOVENŠČINA

Uvod
Čestitamo vam za nakup in dobrodošli pri Philipsu!
Če želite popolnoma izkoristiti podporo, ki jo nudi Philips, izdelek registrirajte na spletnem mestu **www.philips.com/welcome**.

Pomembno
Pred uporabo aparata natančno preberite ta pomembne informacije in jih shranite za poznejšo uporabo.

Opozorilo
- Pazite, da priključka ne polijete s tekočino.
- Kotliček uporabljajte izključno za predviden namen, da se izognete morebitnim poškodbam.
- Aparata ne uporabljajte, če je kabel, vtikač, podstavek ali kotliček poškodovan. Poškodovani omrežni kabel sme zamenjati le podjetje Philips, Philipsov pooblaščeni servis ali ustrezno usposobljeno osebje.
- Ta aparat lahko uporabljajo otroci od 8. leta starosti naprej in osebe z zmanjšanimi fizičnimi ali psihičnimi sposobnostmi ali s pomanjkljivimi izkušnjami in znanjem, če so prejele in razumejo navodila glede varne uporabe aparata ali jih pri uporabi nadzoruje odgovorna oseba, ki jih opozori na morebitne nevarnosti. Otroci aparata ne smejo čistiti in vzdrževati, če niso starejši od 8 in pod nadzorom. Aparat in kabel hranite izven dosega otrok pod 8. letom starosti.
- Otroci naj se ne igrajo z aparatom.
- Kabel, podstavek in kotliček hranite stran od vročih površin.
- Naprave ne postavljajte na zaključeno površino (npr. servirni pladenj), saj bi lahko prišlo do zbiranja vode pod napravo in povzročilo nevarnost.
- Pred čiščenjem aparat izklopite iz električnega omrežja in počakajte, da se ohladi. Kotlička ali podstavka ne potapljajte v vodo ali drugo tekočino. Aparat čistite samo z vlažno krpo in blagim čistilnim sredstvom.
- Aparata ni mogoče upravljati z zunanjim časovnikom ali ločenim sistemom za daljinsko upravljanje.
- Kotliček je dovoljeno uporabljati samo s priloženim stojalom.
- Opozorilo: pazite, da ne polijete električnega priključka, da se izognete morebitnim nevarnostim.
- Opozorilo: vedno upoštevajte navodila in aparat uporabljajte pravilno, da se izognete morebitnim telesnim poškodbam.

Pozor
- POZOR: površina grelnega elementa je lahko vroča še nekaj časa po uporabi.
- POZOR: da bi preprečili nevarnost zaradi napačno ponastavljene termične varovalke, aparata ne priklapljajte na zunanjo preklopno napravo, kot je časovnik, ali na tokokrog, ki ga pripomoček redno vklaplja in izklaplja.
- Aparat priključite le na ozemljeno vtičnico.
- Kotliček uporabljajte samo v kombinaciji z originalnim podstavkom.
- Kotliček je namenjen samo za segrevanje in zavretje vode.
- Kotlička ne polnite preko oznake najvišjega nivoja. Če je v kotličku preveč vode, lahko iz njega začne brizgati vrela voda.
- Bodite previdni: zunanjost kotlička in voda v njemsta vroča med in takoj po uporabi. Kotliček dvigujte samo za ročaj. Pazite na vročo paro, ki se dviga iz kotlička.
- Ta aparat je namenjen uporabi v gospodinjstvu in podobnih okoljih, kot so vikendi, gostišča, ki nudijo prenočišča z zajtrkom, čajne kuhinje v trgovinah, pisarne in druga delovna okolja, sobe v hotelih, motelih in drugih namestitvenih objektih.
- V skladu z navodili v tem uporabniškem priročniku z mehko, vlažno krpo očistite površine, ki pridejo v stik z vodo.

Samodejni varnostni izklop
Kotliček ima samodejni varnostni izklop: samodejno se izklopi, če ga pomotoma vklopite takrat, ko v njem ni dovolj vode ali je sploh ni. Počakajte 10 minut, da se kotliček ohladi, nato pa ga dvignite s podstavka. Kotliček je ponovno pripravljen na uporabo.

Elektromagnetna polja (EMF)
Ta Philipsov aparat ustreza vsem standardom glede elektromagnetnih polj (EMF).

Čiščenje
- Podstavek pred čiščenjem izključite iz električnega omrežja.
- Kotlička ali podstavka ne potapljajte v vodo.

Čiščenje kotlička in podstavka
Zunanjost kotlička in podstavek obrišite z mehko in vlažno krpo.

Pozor: vlažna krpa ne sme priti v stik s kablom, vtikačem in priključkom na podstavku.

Odstranjevanje vodnega kamna iz kotlička
Glede na trdoto vode se v kotličku lahko sčasoma nabere vodni kamen. Vodni kamen lahko vpliva na delovanje kotlička. Iz kotlička redno odstranjujte vodni kamen, kot je opisano v tem uporabniškem priročniku.
Priporočamo naslednji interval odstranjevanja vodnega kamna:
- Enkrat vsake tri mesece, če je voda mehka (do 18 dH).
- Enkrat mesečno, če je voda trda (nad 18 dH).

Uporabite beli kis (4 % ocetna kislina) pri koraku 6. Kotliček sperite in nato dvakrat zavrite vodo (koraki 10–12), da odstranite ves kis.

Naročanje dodatne opreme
Če želite kupiti dodatno opremo ali nadomestne dele, obiščite spletno stran **www.shop.philips.com/service** ali Philipsovega prodajalca. Obrnete se lahko tudi na Philipsov center za pomoč uporabnikom v svoji državi (kontaktne podatke si oglejte na mednarodnem garancijskem listu).

Recikliranje
Ta simbol pomeni, da izdelka ne smete odlagati skupaj z običajnimi gospodinjskimi odpadki (2012/19/EU) (Sl. 1).
Upoštevajte državne predpise za ločeno zbiranje električnih in elektronskih izdelkov. S pravilnim odlaganjem pripomorete k preprečevanju negativnih vplivov na okolje in zdravje ljudi.

Garancija in podpora
Če potrebujete informacije ali podporo, obiščite **www.philips.com/support** ali preberite ločeni mednarodni garancijski list.

SRPSKI

Uvod
Čestitamo na kupovini i dobro došli u Philips!
Da biste najbolje iskoristili podršku koju nudi kompanija Philips, registrujte svoj proizvod na: **www.philips.com/welcome**.

Važno
Pre upotrebe aparata pažljivo pročitajte ove važne informacije i sačuvajte ih za buduće potrebe.

Upozorenje
- Izbegavajte prosipanje tečnosti na konektor.
- Nemojte da koristite ovaj aparat za kuvanje vode ni u koju svrhu osim one za koju je namenjen kako biste izbegli potencijalne povrede.
- Aparat ne upotrebljavajte ako je oštećen utikač, kabl za napajanje, postolje ili je sam aparat za kuvanje vode oštećen. Ako je kabl za napajanje oštećen, uvek mora da ga zameni kompanija Philips, ovlašćeni Philips servisni centar ili na sličan način kvalifikovane osobe kako bi se izbegao rizik.
- Ovaj aparat mogu da koriste deca starija od 8 godina i osobe sa smanjenim fizičkim, senzornim ili mentalnim sposobnostima, ili nedostatkom iskustva i znanja, pod uslovom da su pod nadzorom ili da su dobile uputstva za bezbednu upotrebu aparata i da razumeju moguće opasnosti. Čišćenje i korisničko održavanje dopušteno je samo deci starijoj od 8 godina i uz nadzor odraslih. Aparat i njegov kabl držite van domašaja dece mlađe od 8 godina.
- Deca ne bi trebalo da se igraju aparatom.
- Držite glavni kabl za napajanje, postolje i uređaj daleko od vrelih površina.
- Nemojte da stavljate aparat na zatvorenu površinu (npr. poslužavnik), pošto to može da izazove nakupljanje vode ispod aparata i dovede do opasne situacije.
- Pre čišćenja aparat obavezno isključite iz napajanja i ostavite ga da se ohladi. Nemojte uranjati aparat za kuvanje vode ili postolje u vodu niti u neku drugu tečnost. Aparat čistite isključivo vlažnom krpom i blagim deterdžentom.
- Aparat nije namenjen za upotrebu sa spoljnim tajmerom ili odvojenim sistemom za daljinsko upravljanje.
- Aparat za kuvanje vode treba da se koristi samo sa priloženim postoljem.
- Upozorenje: Izbegavajte prosipanje tečnosti na konektor za napajanje da biste izbegli potencijalnu opasnost.
- Upozorenje: Uvek se pridržavajte uputstava i pravilno koristite aparat da biste izbegli potencijalne povrede.

OPREZ
- OPREZ: Površina grejnog elementa zadržava toplotu nakon upotrebe.
- OPREZ: Da biste izbegli opasnu situaciju do koje može da dođe zbog slučajnog resetovanja zaštite od pregrevanja, ovaj aparat ne smete da priključujete preko spoljnog uređaja za prekidanje strujnog kola, kao što je prekidač sa tajmerskom kontrolom, niti na strujno kolo koje se programirano uključuje i isključuje.
- Aparat priključujte samo u uzemljenu zidnu utičnicu.
- Aparat koristite isključivo sa originalnim postoljem.
- Aparat je isključivo namenjen za zagrevanje i kuvanje vode.
- Nemojte puniti aparat iznad oznake za maksimalni nivo. Ako je aparat za kuvanje vode prepunjen, možda će izbacivati kipuću vodu.
- Budite pažljivi: spoljašnjost aparata za kuvanje vode i voda u njemu postaju vrući tokom i neposredno nakon upotrebe. Uvek podižite aparat držeći ga za dršku. Čuvajte se i od vrele pare koja izlazi iz aparata.
- Ovaj aparat namenjen je za kućnu upotrebu i slične namene: na farmama, u prenoćištima, u kuhinjama za zaposlene u prodavnicama, kancelarijama i drugim radnim okruženjima, kao i od strane klijenata u hotelima, motelima i drugim vrstama smeštaja.
- Prema uputstvima propisanim u ovom korisničkom priručniku, koristite meku vlažnu krpu za čišćenje površina u kontaktu sa vodom.

Zaštita od suvog kuvanja
Ovaj aparat ima zaštitu od suvog kuvanja: automatski se isključuje ako ga slučajno uključite kada u njemu nema vode ili je količina vode nedovoljna. Ostavite aparat da se hladi 10 minuta, a zatim ga podignite sa postolja. Aparat za kuvanje vode je spreman za ponovnu upotrebu.

Elektromagnetna polja (EMF)
Ovaj Philips aparat usklađen je sa svim standardima u vezi sa elektromagnetnim poljima (EMF).

Čišćenje
- Postolje uvek isključite iz napajanja pre nego što počnete sa čišćenjem.
- Aparat i postolje nikada ne uranjajte u vodu.

Čišćenje aparata i postolja
Spoljašnjost aparata za kuvanje vode i postolje očistite pomoću vlažne mekane krpe.

Oprez: Vlažna krpa ne sme da dođe u kontakt sa kablom, utikačem i konektorom postolja.

Uklanjanje kamenca iz aparata
U zavisnosti od tvrdoće vode u vašoj oblasti, u aparatu za kuvanje vode može vremenom da dođe do stvaranja naslaga kamenca. Kamenac može da utiče na performanse aparata za kuvanje vode. Redovno čistite kamenac iz aparata za kuvanje vode tako što ćete pratiti uputstva iz korisničkog priručnika.
Preporučujemo uklanjanje kamenca u skladu sa sledećim rasporedom:
- Jednom u 3 meseca u područjima sa mekom vodom (do 18 dH).
- Jednom mesečno u područjima sa tvrdom vodom (preko 18 dH).

Koristite alkoholno sirće (4% sirćetne kiseline) u 7. koraku. Isperite aparat za kuvanje vode, a zatim dva puta obavite proces kuvanja (koraci 10–17) kako biste uklonili svo sirće.

Naručivanje dodataka
Kupovinu dodataka ili rezervnih delova možete da obavite na **www.shop.philips.com/service** ili kod prodavca Philips proizvoda. Možete da se obratite i centru za korisničku podršku kompanije Philips u svojoj zemlji (podatke za kontakt potražite na međunarodnom garantnom listu).

Recikliranje
Ovaj simbol ukazuje na to da ovaj proizvod ne sme da se odlaže sa običnim kućnim otpadom (2012/19/EU) (Sl. 1).
Pratite propise svoje zemlje za zasebno prikupljanje otpadnih električnih i elektronskih proizvoda. Pravilno odlaganje doprinosi sprečavanju negativnih posledica po životnu sredinu i zdravlje ljudi.

Garancija i podrška
Ako vam trebaju informacije ili podrška, posetite **www.philips.com/support** ili pročitajte međunarodni garantni list.

УКРАЇНСЬКА

Вступ
Вітаємо Вас із покупкою та ласкаво просимо до клубу Philips!
Щоб у повній мірі користуватися підтримкою, яку пропонує Philips, зареєструйте свій виріб на веб-сайті **www.philips.com/welcome**.

Важливо
Уважно прочитайте цю важливу інформацію перед початком користування пристроєм та зберігайте його для майбутньої довідки.

Увага!
- Уникайте проливання рідини на конектор.
- Для уникнення потенційного травмування використовуйте цей чайник лише за призначенням.
- Не використовуйте пристрій, якщо адаптер, шнур живлення, платформа або сам чайник пошкоджені. Якщо шнур живлення пошкоджений, для уникнення небезпеки його необхідно замінити, звернувшись до компанії Philips, уповноваженого сервісного центру або фахівців із належною кваліфікацією.
- Цим пристроєм можуть користуватися діти віком від 8 років або більше чи особи із послабленими фізичними відчуттями або розумовими здібностями, чи без належного досвіду та знань, за умови, що користування відбувається під наглядом, їм було проведено інструктаж щодо безпечного користування пристроєм та їх було повідомлено про можливі ризики. Не дозволяйте дітям до 8 років виконувати чищення та догляд без нагляду дорослих. Зберігайте пристрій та шнур живлення подалі від дітей віком до 8 років.
- Не дозволяйте дітям бавитися пристроєм.
- Тримайте шнур живлення, платформу і чайник подалі від гарячих поверхонь.
- Не ставте пристрій на закриту поверхню (напр., піднос), оскільки під пристрій може натекти вода та спричинити виникнення небезпечної ситуації.
- Перед тим як чистити пристрій, від'єднайте його від мережі і дайте охолонути. Не занурюйте чайник або платформу у воду чи іншу рідину. Чистіть пристрій лише вологою ганчіркою та м'яким засобом для чищення.
- Цей пристрій не призначено для керування за допомогою зовнішнього таймера чи окремої системи дистанційного керування.
- Чайником можна користуватися лише з підставкою, що входить у комплект.
- Попередження. Для уникнення потенційної небезпеки не проливайте воду на роз'єм живлення.
- Попередження. Завжди дотримуйтеся інструкцій та користуйтеся пристроєм належним чином для уникнення можливого травмування.

Увага
- УВАГА! Покриття нагрівального елемента може виділяти тепло після використання.
- УВАГА! Для запобігання небезпеці внаслідок ненавмисного перезапуску термовимикача ніколи не під'єднуйте цей пристрій через зовнішній вимикач (наприклад, таймер) чи до мережі, яка часто вимикається комунальними службами.
- Підключайте пристрій лише до заземленої розетки.
- Використовуйте чайник лише з оригінальною платформою.
- Чайник призначено лише для підігрівання та кип'ятіння води.
- Ніколи не наповнюйте чайник вище максимальної позначки. Якщо у чайник налити надто багато води, вона може вибризкувати під час кипіння.
- Будьте обережні: зовнішня поверхня чайника і вода у ньому нагріваються під час використання і згодом залишаються гарячими. Піднімайте чайник лише за ручку. Також остерігайтеся гарячої пари, яка виходить із чайника.
- Цей пристрій призначений для побутового використання вдома та в інших подібних місцях: у жилих будівлях на фермах, у готелях із комплексом послуг «ночівля і сніданок», на службових кухнях у магазинах, офісах та в інших виробничих умовах, а також клієнтами в готелях, мотелях та інших жилих середовищах.
- Згідно з інструкціями, поданими в цьому посібнику користувача, очищуйте поверхні, що контактують із водою, за допомогою м'якої вологої ганчірки.

Захист від нагрівання без води
Цей чайник обладнано захистом від нагрівання без води: він автоматично вимикається, якщо його випадково вмикають, коли у ньому недостатньо або взагалі немає води. Дайте чайнику охолонути протягом 10 хвилин, після чого зніміть його з платформи. Чайник можна використовувати знову.

Електромагнітні поля (ЕМП)
Цей пристрій Philips відповідає всім стандартам, які стосуються електромагнітних полів (ЕМП).

Чищення
- Перед чищенням завжди витягуйте штекер платформи із розетки.
- Ніколи не занурюйте чайник чи платформу у воду.

Чищення чайника та платформи
Почистить зовнішню поверхню чайника та платформу м'якою вологою ганчіркою.

Увага! Не допускайте контакту вологої ганчірки зі шнуром, штекером та конектором платформи.

Видалення накипу з чайника
Залежно від жорсткості води у Вашій місцевості, з часом у чайнику може накопичуватися накип. Накип може впливати на роботу чайника. Регулярно видаляйте накип згідно з вказівками у цьому посібнику користувача.
Рекомендується видаляти накип із такою частотою:
- Кожні 3 місяці, якщо у Вас м'яка вода (до 18 dH).
- Щомісяця, якщо у Вас жорстка вода (понад 18 dH).

Використовуйте прозорий оцет (4% розчин оцтової кислоти) у кроці 7. Сполосніть чайник, після чого двічі закип'ятіть у ньому воду (кроки 10–17) для видалення залишків оцту.

Замовлення приладь

Щоб придбати приладдя чи запасні частини, відвідайте веб-сайт **www.shop.philips.com/service** або зверніться до дилера Philips. Можна також звернутися до Центру обслуговування клієнтів Philips у Вашій країні (контактну інформацію шукайте в гарантійному талоні).

Переробка

Цей символ означає, що цей виріб не підлягає утилізації зі звичайними побутовими відходами (2012/19/EU) (Мал. 1).
Дотримуйтесь правил роздільного збору електричних та електронних пристроїв у Вашій країні. Належна утилізація допоможе запобігти негативному впливу на навколишнє середовище та здоров'я людей.

Гарантія та підтримка

Якщо Вам необхідна інформація чи підтримка, відвідайте веб-сайт **www.philips.com/support** чи прочитайте окремий гарантійний талон.

AZƏRBAYCANCA

Uvod

Alış-verişiniz üçün sizi təbrik edir və "Philips-ə xoş gəlmisiniz" deyirik! Philips-in təklif etdiyi dəstəkdən tam şəkildə yararlanmaq üçün məhsulunuzu **www.philips.com/welcome** ünvanında qeydiyyatdan keçirin.

Važno

Cihazdan istifadə etməzdən əvvəl bu vacib məlumatları diqqətlə oxuyun və gələcəkdə istinad etmək üçün saxlayın.

Upozorenje
- Konnektorun üzərinə nəsə tökülməməlidir.
- Mümkün zədələnmənin qarşısını almaq üçün bu çaydanı nəzərdə tutulandan başqa məqsəd üçün yanlış istifadə etməyin.
- Ştepsel çəngəli, şəbəkə kabeli, oturacaq və ya çaydan zədələnibsə, cihazdan istifadə etməyin. Şəbəkə kabeli zədələnibsə, təhlükədən yayınmaq üçün onu Philips, Philips-in səlahiyyət verdiyi xidmət mərkəzi və ya oxşar səlahiyyətə malik ixtisaslaşmış şəxslər dəyişdirməlidir.
- Bu cihaz yaşı 8-dən çox olan uşaqlar və fiziki, hissiyyat və ya əqli qabiliyyətləri zəif olan və ya cihazın istifadəsi ilə bağlı təcrübə və biliyi olmayan insanlar tərəfindən o zaman istifadə oluna bilər ki, onlara cihazın təhlükəsiz istifadəsinə dair təlimat verilib və ya təhlükəsiz istifadəni təmin etmək üçün nəzarət altında olacaqlar, yaxud əlaqədar təhlükələr barədə məlumatlandırılıblar. Təmizlik və istifadəçi baxımı 8 yaşından kiçik və nəzarət edilməyən uşaqlar tərəfindən həyata keçirilməməlidir. Cihazı və onun kabelini 8 yaşından kiçik uşaqlardan uzaq tutun.
- Uşaqlar cihazla oynamamalıdır.
- Şəbəkə kabelini, oturacağı və çaydanı isti səthlərdən uzaq tutun.
- Cihazı qapalı səthdə (məsələn, xidmət sinisi) yerləşdirməyin, çünki cihazın altına su toplana biləcəyinə görə bu, təhlükəli vəziyyət yarada bilər.
- Təmizləməzdən əvvəl cihazı cərəyandan ayırın və soyumasını gözləyin. Çaydanı və ya oturacağı suya və ya hər hansı digər mayeyə qoymayın. Cihazı yalnız nəm parça və yumşaq təmizləyici vasitə ilə təmizləyin.
- Cihaz başqa taymer və ya uzaqdan ayrıca idarəetmə sistemi vasitəsilə işlədilmək üçün nəzərdə tutulmayıb.
- Çaydan yalnız təmin edilmiş stend ilə istifadə edilməlidir.
- Xəbərdarlıq: Mümkün təhlükədən yayınmaq üçün güc konnektoruna nəsə tökülmədiyindən əmin olun.
- Xəbərdarlıq: Potensial zədələnmədən yayınmaq üçün həmişə göstərişlərə əməl edin və cihazdan düzgün istifadə edin.

Oprez
- DİQQƏT: İstifadədən sonra isitmə elementinin səthində qalıq istilik yaranır.
- DİQQƏT: İstilik açarının təsadüfən sıfırlanması səbəbindən təhlükənin qarşısını almaq üçün bu cihaz taymer kimi başqa keçid cihazına və ya enerji şirkəti tərəfindən mütəmadi olaraq yandırılıb söndürülən dövrə qoşulmamalıdır.
- Cihazı yalnız torpaqlanmış divar rozetkasına qoşun.
- Çaydanı yalnız öz oturacağı ilə istifadə edin.
- Çaydan yalnız suyu isitmək və qaynatmaq üçün nəzərdə tutulub.
- Çaydanı heç vaxt göstərilən maksimum səviyyədən çox doldurmayın. Çaydan çox doldurulsa, qaynar su püskürdülə bilər.
- Ehtiyatlı olun: istifadə zamanı və istifadədən sonra qısa bir müddət ərzində çaydanın çöl tərəfi və içərisindəki su isti olur. Çaydanı yalnız tutacağından tutaraq qaldırın. Çaydandan çıxan isti buxardan da ehtiyatlı olun.
- Bu cihaz məişətdə və təsərrüfat evləri, yataq və səhər yeməyi tipli yerlər, mağazalar, ofislər və digər iş yerlərində işçilərin mətbəx sahələrində, eləcə də otellərdə, motellərdə və digər yaşayış yerlərində müştərilər tərəfindən istifadə edilmək üçün nəzərdə tutulub.
- Bu təlimat kitabçasında qeyd edilən göstərişlərə uyğun olaraq, su ilə təmasda olan səthləri təmizləmək üçün yumşaq nəm parçadan istifadə edin.

Su olmadıqda avtomatik bağlanma

Bu çaydan su olmadıqda avtomatik bağlanma ilə təchiz edilib: içərisində ümumiyyətlə və ya kifayət qədər su olmadan işə salsanız, avtomatik sönür. Çaydanın 10 dəqiqə ərzində soyumasına imkan verin, sonra isə onu oturacaqdan qaldırın. Bundan sonra çaydan yenidən istifadə üçün hazır olacaq.

Elektromaqnit sahələr (EMS)

Bu Philips cihazı elektromaqnit sahələr (EMS) ilə əlaqədar bütün standartlara cavab verir.

Čišćenje

- Həmişə təmizləməzdən əvvəl onu cərəyandan ayırın.
- Çaydanı və ya oturacağını heç vaxt suya qoymayın.

Çaydanı və oturacağı təmizləmək

Çaydanın çölünü və oturacağı nəm yumşaq parça ilə təmizləyin.

Diqqət: Nəm parçanı oturacağın kabeli, ştepsel çəngəli və konnektoruna toxundurmayın.

Çaydanı təmizləmək

Ərazinizdəki suyun sərtliyindən asılı olaraq vaxt keçdikcə çaydanın içərisində ərp meydana gələ bilər. Ərp çaydanın keyfiyyətinə təsir edə bilər. Bu təlimat kitabçasındakı göstərişlərə əməl etməklə çaydanı mütəmadi olaraq təmizləyin.
Aşağıdakı təmizləmə tezliyini tövsiyə edirik:
- Yumşaq su sahələri (18dH-ə qədər) üçün hər 3 aydan bir.
- Sərt su sahələri (18dH-dən yuxarı) üçün ayda bir dəfə.

7-ci addımdakı kimi ağ sirkədən (4% sirkə turşusu) istifadə edin. Sirkəni tamamilə təmizləmək üçün çaydanı yaxalayın və iki dəfə qaynadın (10-17-ci addımlar).

Aksesuarları sifariş etmək

Aksesuar və ya ayrıca hissələr almaq üçün **www.shop.philips.com/service** ünvanına daxil olun və ya Philips-in diler mağazasına gedin. Həmçinin ölkənizdəki Philips Müştəriyə Qulluq Mərkəzi (əlaqə təfərrüatları üçün beynəlxalq zəmanət kitabçasına baxın) ilə də əlaqə saxlaya bilərsiniz.

Təkrar emal

Bu simvol bu məhsulun normal məişət tullantıları ilə birlikdə atılmamalı olduğunu bildirir (2012/19/Aİ) (Şək. 1).
Ayrı-ayrı elektrik və elektron məhsulların toplanması ilə bağlı ölkənizin qaydalarına əməl edin. Düzgün atılma ətraf mühit və insan sağlamlığı üçün mənfi nəticələrin qarşısını almağa kömək edir.

Zəmanət və dəstək

Məlumat və ya dəstəyə ehtiyacınız varsa, **www.philips.com/support** ünvanına daxil olun və ya ayrıca beynəlxalq zəmanət kitabçasını oxuyun.

ՀԱՅԵՐԵՆ

Ներածություն

Շնորհավորում ենք գնման կապակցությամբ և բարի գալուստ Philips: Philips-ի առաջարկած աջակցությունից լիարժեք օգտվելու համար գրանցեք ձեր ապրանքն այստեղ՝ **www.philips.com/welcome**:

Ուշադրություն

Սարքն օգտագործելուց առաջ ուշադիր կարդացեք այս կարևոր տեղեկատվությունը և պահեք այն՝ հետագայում օգտվելու համար:

Զգուշացում
- Ուշադիր եղեք, որպեսզի հոսանքի հարակցիչի մեջ հեղուկ չթափվի:
- Մի օգտագործեք այս թեյնիկը այլ նպատակների համար՝ հնարավոր վնասվածքներից խուսափելու համար:
- Մի օգտագործեք սարքը, եթե խրոցը, հոսանքի լարը, հենակայանը կամ հենց թեյնիկը վնասված են: Եթե հոսանքի լարը վնասված է, այն հարկավոր է փոխել Philips-ի, Philips-ի կողմից լիազորված սպասարկման կենտրոնի կամ նման որակավորում ունեցող անձանց կողմից՝ վտանգից խուսափելու համար:
- Այս սարքը կարող են օգտագործել 8 տարեկան և բարձր տարիքի երեխաները, սահմանափակ ֆիզիկական, զգայական կամ մտավոր ունակություններ կամ փորձի և գիտելիքների պակաս ունեցող անձինք, եթե նրանց տրամադրվել են սարքի անվտանգ օգտագործման հրահանգները, կամ ապահովվել է վերահսկողություն՝ անվտանգ օգտագործումը երաշխավորելու համար, և եթե նրանց տեղեկացրել են դրա հետ կապված վտանգների մասին: Երեխաները չեն կարող կատարել սարքի մաքրման կամ տեխսպասարկման աշխատանքներ, եթե նրանք 8 տարեկանից մեծ չեն և հսկողության տակ չեն գտնվում: Հեռու պահեք սարքը և դրա լարերը 8 տարեկանից փոքր երեխաների հասանելիությունից:
- Երեխաներին արգելվում է խաղալ սարքի հետ:
- Հոսանքի լարը, հենակայանը և թեյնիկը հեռու պահեք տաք մակերևույթներից:
- Մի դրեք սարքը փակ մակերևույթի վրա (օրինակ՝ սպասքի սկուտեղ), քանի որ դա կարող է հանգեցնել ջրի կուտակմանը սարքի տակ, ինչը կհանգեցնի վտանգավոր իրավիճակի:
- Լվանալուց առաջ անջատեք սարքը վարդակից և թողեք սառչի: Երբեք մի ընկղմեք թեյնիկը կամ հենակայանը ջրի կամ որևէ այլ հեղուկի մեջ: Սարքը մաքրեք միայն խոնավ շորով և փափուկ լվացող միջոցով:
- Սարքը նախատեսված չէ արտաքին ժամաչափով կամ առանձին հեռակառավարման համակարգով օգտագործման համար:
- Թեյնիկը պետք է օգտագործվի միայն տրամադրված տակդիրով:
- Զգուշացում. Ուշադիր եղեք, որպեսզի հոսանքի հարակցիչի մեջ հեղուկ չթափվի՝ հնարավոր վտանգից խուսափելու համար:
- Զգուշացում. Միշտ հետևեք հրահանգներին և ճիշտ օգտագործեք սարքը՝ հնարավոր վնասվածքներից խուսափելու համար:

Զգուշացում
- ԶԳՈՒՇԱՑՈՒՄ. Օգտագործելուց հետո տաքացնող մասի մակերեսը մնացորդային տաքություն է պահում:
- ԶԳՈՒՇԱՑՈՒՄ. Անվտանգության ապահովիչի պատահական անջատման պատճառով վտանգավոր իրավիճակից խուսափելու համար սարքը մի միացրեք արտաքին անջատիչ սարքերին, օրինակ՝ ժամաչափին կամ այնպիսի ցանցի, որտեղ էլեկտրամատակարարման հաճախակի անջատումներ են լինում:
- Սարքը պետք է միացնել միայն հողանցված վարդակին:
- Օգտագործեք թեյնիկը միայն իր օրիգինալ հենակայանի հետ:
- Թեյնիկը նախատեսված է միայն ջուրը տաքացնելու և եռացնելու համար:
- Երբեք մի լցրեք թեյնիկը առավելագույն մակարդակի ցուցանշումից ավելի: Եթե թեյնիկը գերլցված է, եռացող ջուրը կարող է դուրս թափվել:
- Զգույշ եղեք. Թեյնիկի արտաքին կողմը և դրա միջի ջուրը տաքանում են օգտագործման ընթացքում և դրանից անմիջապես հետո: Թեյնիկը բարձրացրեք միայն իր բռնակով: Զգուշացեք նաև տաք գոլորշուց, որը դուրս է գալիս թեյնիկից:
- Այս սարքը նախատեսված է օգտագործել կենցաղային և նմանատիպ նպատակներով, օրինակ՝ գյուղական տներում, «անկողին և նախաճաշ» տիպի հյուրատներում, խանութների, գրասենյակների և աշխատանքային այլ միջավայրերի խոհանոցային տարածքներում անձնակազմի կողմից, հյուրանոցներում, մոթելներում և բնակելի այլ տարածքներում հաճախորդների կողմից:
- Համաձայն այս ձեռնարկում նշված հրահանգների՝ ջրի հետ շփվող մակերեսները մաքրելու համար օգտագործեք փափուկ խոնավ շոր:

Շոգիացումից պաշտպանություն

Այս թեյնիկն ունի դատարկ թեյնիկը միացումից պաշտպանելու ֆունկցիա. այն ավտոմատ կերպով անջատում է թեյնիկը, երբ պատահաբար միացնում եք այն, երբ մեջը ջուր չկա կամ բավարար չափով ջուր չկա: Թողեք թեյնիկը սառչի 10 րոպե, այնուհետև բարձրացրեք այն հենակայանից: Դրանից հետո թեյնիկը նորից պատրաստ է օգտագործման համար:

Էլեկտրամագնիսական դաշտեր (ԷՄԴ)

Այս Philips սարքը համապատասխանում է էլեկտրամագնիսական դաշտերի (ԷՄԴ) ազդեցությանը վերաբերող բոլոր ստանդարտներին:

Մաքրում

- Մաքրելուց առաջ միշտ հոսանքից անջատեք հենակայանը:
- Երբեք մի ընկղմեք թեյնիկը կամ դրա հիմքը ջրի մեջ:

Թեյնիկի և հենակայանի մաքրումը

Մաքրեք թեյնիկի արտաքին մասը և հիմքը խոնավ փափուկ շորով:

Զգուշացում. Հետևեք, որպեսզի խոնավ շորը չչփվի լարի, խրոցի և հենակայանի հարակցիչի հետ:

Թեյնիկի նստվածքի մաքրում

Կախված ձեր բնակության վայրի ջրի կոշտությունից՝ ժամանակի ընթացքում թեյնիկի ներսում կարող են նստվածքներ առաջանալ: Նստվածքը կարող է ազդել թեյնիկի աշխատանքի վրա: Պարբերաբար մաքրեք թեյնիկի նստվածքը՝ այս օգտագործողի ձեռնարկում նշված հրահանգների համաձայն:
Մենք առաջարկում ենք նստվածքի մաքրման հետևյալ հաճախականությունը.
- Այն բնակավայրերի համար, որտեղ ջուրը փափուկ է՝ յուրաքանչյուր 3 ամիսը մեկ (մինչև 18dH ջրի կոշտության դեպքում):
- Այն բնակավայրերի համար, որտեղ ջուրը կոշտ է՝ յուրաքանչյուր ամիսը մեկ (ավելի քան 18dH ջրի կոշտության դեպքում):

7-րդ քայլում օգտագործեք սպիտակ քացախ (4% քացախաթթու): Լվացեք թեյնիկը, այնուհետև եռացրեք երկու անգամ (10-17 քայլեր), որպեսզի հեռացնեք ամբողջ քացախը:

Աքսեսուարների պատվիրում

Աքսեսուարներ կամ պահեստամասեր գնելու համար այցելեք **www.shop.philips.com/service** կամ գնացեք Philips-ի դիլերի մոտ: Դուք կարող եք դիմել նաև ձեր երկրում գործող Philips-ի Հաճախորդների սպասարկման կենտրոն (կոնտակտային տվյալների համար տես համաշխարհային երաշխիքների ապահովման վերաբերյալ բուկլետը):

Օգտահանում

Այս նշանը ցույց է տալիս, այս ապրանքը չպետք է թափվի սովորական կենցաղային աղբի հետ (2012/19/ԵՄ) (նկ. 1):
Հետևեք էլեկտրական և էլեկտրոնային ապրանքների առանձին հավաքման հետ կապված ձեր երկրում գործող կանոններին: Ճիշտ օգտահանումը օգնում է կանխել շրջակա միջավայրի և մարդու առողջության համար բացասական հետևանքները:

Երաշխիք և աջակցություն

Եթե ձեզ անհրաժեշտ է տեղեկատվություն կամ աջակցություն, այցելեք **www.philips.com/support** կամ կարդացեք համաշխարհային երաշխիքների ապահովման վերաբերյալ առանձին բուկլետը:

ქართული

შესავალი

Philips მოგესალმებათ და გილოცავთ შენაძენს!
Philips-ის მხარდაჭერით სრულად სარგებლობისთვის თქვენი პროდუქტი დაარეგისტრირეთ აქ: **www.philips.com/welcome**.

მნიშვნელოვანია

ყურადღებით წაიკითხეთ ეს მნიშვნელოვანი ინფორმაცია მოწყობილობის გამოყენებამდე და შეინახეთ მომავალში გამოსაყენებლად.

ყურადღება!
- თავიდან აიცილეთ მაერთებელზე სითხის მოხვედრა.
- პოტენციური დაზიანების თავიდან ასაცილებლად ჩაიდანი გამოიყენეთ მხოლოდ თავისი დანიშნულებით.
- არ გამოიყენოთ მოწყობილობა, თუ დაზიანებულია შტეკერი, ელექტროკაბელი, ძირი ან თვითონ ჩაიდანი. საფრთხის თავიდან ასაცილებლად დაზიანების შემთხვევაში ელექტროკაბელი უნდა გამოცვალოს Philips-მა, Philips-ის ავტორიზებულმა სერვისცენტრმა ან მსგავსმა კვალიფიციურმა პირებმა.
- ამ მოწყობილობის გამოყენება დასაშვებია ბავშვებისთვის 8 წლიდან და ასევე შეზღუდული ფიზიკური, სენსორული ან მენტალური შესაძლებლობების ან გამოცდილებისა და ცოდნის არმქონე პირებისთვის, თუ ისინი მეთვალყურეობის ქვეშ იმყოფებიან ან ინსტრუქცია მიიღეს მოწყობილობის უსაფრთხო გამოყენებასთან დაკავშირებით და ესმით, რა საფრთხეები არსებობს. გაწმენდის და ტექნიკური სამუშაოები არ უნდა შეასრულონ ბავშვებმა, რომლებიც მინიმუმ 8 წლის არ არიან და მეთვალყურეობის ქვეშ არ იმყოფებიან. მოწყობილობა და მისი კაბელი შეინახეთ 8 წლამდე ასაკის ბავშვებისთვის მიუწვდომელ ადგილას.
- ბავშვებმა არ უნდა ითამაშონ მოწყობილობით.
- ცხელ ზედაპირებს მოარიდეთ ელექტროკაბელი, ძირი და ჩაიდანი.
- მოწყობილობა არ დადოთ შემოზღუდულ ზედაპირზე (მაგ., ლანგარზე), რადგანაც ამან შეიძლება გამოიწვიოს ლანგარზე წყლის დაგროვება და შექმნას საფრთხე.
- გაწმენდამდე მოწყობილობის შტეკერი გამოიღეთ შტეფსელიდან და დაელოდეთ გაგრილებას. ჩაიდანი ან ძირი არ ჩადოთ წყალში ან ნებისმიერი სხვა სახის სითხეში. მოწყობილობა მხოლოდ სველი ნაჭრით და მსუბუქი საწმენდი საშუალებით გაასუფთავეთ.
- მოწყობილობა არაა განკუთვნილი გარე ტაიმერით ან დისტანციური მართვის დამოუკიდებელი სისტემით ექსპლუატაციისთვის.
- ჩაიდნის გამოყენება მხოლოდ მოწოდებულ სადგამთან ერთადაა დასაშვები.
- ყურადღება: პოტენციური საფრთხის თავიდან ასაცილებლად ელექტროკვების მაერთებელზე არ უნდა მოხვდეს სითხე.
- ყურადღება: პოტენციური ტრავმის თავიდან ასაცილებლად ყოველთვის დაიცავით ინსტრუქცია და მოწყობილობა გამოიყენეთ სწორად.

გაფრთხილება
- გაფრთხილება: გამოყენების შემდეგ სახურებელი ელემენტი სითბოს შეინარჩუნებს.
- გაფრთხილება: თერმული მცველის გაუთვალისწინებელი გადატვირთვით გამოწვეული საფრთხის თავიდან ასაცილებლად ამ მოწყობილობას ენერგია არ უნდა მიეწოდოს გარე გადამრთველი აპარატით, როგორიცაა ტაიმერი და ის არ უნდა შეუერთდეს წრედს, რომლის მუდმივი ჩართვა და გამორთვა ხდება კომუნალური კომპანიის მიერ.
- მოწყობილობა მხოლოდ დამიწებულ შტეფსელში შეაერთეთ.
- ჩაიდანი მხოლოდ ორიგინალ ძირთან ერთად გამოიყენეთ.
- ჩაიდანი მხოლოდ წყლის გაცხელებისა და ადუღებისთვისაა განკუთვნილი.
- არასდროს შეავსოთ ჩაიდანი მაქსიმალურ დონეზე მაღლა. ჩაიდნის გადავსების შემთხვევაში მდუღარე წყალი შეიძლება გადმოიღვაროს.
- იყავით ყურადღებით: ჩაიდნის გარეთა მხარე და მასში ჩასხმული წყალი ცხელი იქნება გამოყენებამდე და ცოტა ხანი გამოყენების შემდეგ. ჩაიდანი მხოლოდ თავისი სახელურით ასწიეთ. ასევე ყურადღება მიაქციეთ ცხელ ორთქლს, რომელიც ჩაიდნიდან გამოდის.
- ეს მოწყობილობა განკუთვნილია სახლში და ისეთ პირობებში გამოსაყენებლად, როგორიცაა: საცხოვრებელი სახლები ფერმებში, საოჯახო სასტუმროები, პერსონალისთვის განკუთვნილი სასადილო სივრცეები მაღაზიებში, ოფისებსა და სხვა სამუშაო ადგილებში. ასევე, ის შეიძლება გამოიყენონ კლიენტებმა სასტუმროებში, მოტელებსა და საცხოვრებელი ტიპის შენობებში.
- მომხმარებლის ამ სახელმძღვანელოში მოცემული ინსტრუქციის მიხედვით, საქმელთან შეხების მქონე ზედაპირების გასაწმენდად რბილი, დასველებული ნაჭერი გამოიყენეთ.

ავტომატური გამორთვა წყლის არარსებობის შემთხვევაში

ეს ჩაიდანი დაცულია წყლის არარსებობის შემთხვევაში ავტომატური გამორთვის ფუნქციით: ის ავტომატურად გამოირთვება, თუ შემთხვევით წყლის გარეშე ან არასაკმარისი წყლით ჩართავთ. დაელოდეთ ჩაიდნის გაგრილებას 10 წუთი, ხოლო შემდეგ აიღეთ ძირიდან. ამის შემდეგ ჩაიდანი მზად იქნება ხელახლა გამოსაყენებლად.

ელექტრომაგნიტური ველები (ემვ)

Philips-ის ეს მოწყობილობა აკმაყოფილებს ყველა მოქმედ სტანდარტსა და რეგულაციას, რომელიც ელექტრომაგნიტურ ველებთან (ემვ) კონტაქტს ეხება.

გაწმენდა

- გაწმენდამდე ძირი ყოველთვის გამორთეთ ელექტროქსელიდან.
- არასდროს ჩადოთ ჩაიდანი ან ძირი წყალში.

ჩაიდნისა და ძირის გაწმენდა

დასველებული, რბილი ნაჭრით გაწმინდეთ ჩაიდნის გარეთა მხარე და ძირი.

გაფრთხილება: სველი ნაჭრით არ შეეხოთ კაბელს, შტეკერსა და ძირის მაერთებელს.

ჩაიდნის გაწმენდა ნალექისგან

თქვენს რეგიონში წყლის სიხისტიდან გამომდინარე, დროთა განმავლობაში ჩაიდანში შეიძლება დაგროვდეს ნალექი. ნალექმა შეიძლება გავლენა მოახდინოს ჩაიდნის მუშაობის ხარისხზე. რეგულარულად გაწმინდეთ ჩაიდანი ნალექისგან მომხმარებლის ამ სახელმძღვანელოში მოცემული ინსტრუქციის შესაბამისად. რეკომენდებულია ნალექისგან გაწმენდა შემდეგი სიხშირით:
- 3 თვეში ერთხელ რბილი წყლის (18dH-მდე) მქონე რეგიონებში.
- თვეში ერთხელ ხისტი წყლის (18dH-ზე მეტი) მქონე რეგიონებში.

გამოიყენეთ თეთრი ძმარი (4%-იანი ძმარმჟავა) მე-7 ნაბიჯში. ძმრის მოსაშორებლად ჩაიდანს გამოავლეთ წყალი და შემდეგ აადუღეთ ორჯერ (ნაბიჯები 10-17).

აქსესუარების შეკვეთა

აქსესუარების ან სათადარიგო ნაწილების შესაძენად იხილეთ **www.shop.philips.com/service** ან მიმართეთ Philips-ის სავაჭრო აგენტს. შეგიძლიათ დაუკავშირდეთ Philips-ის მომხმარებელთა მხარდაჭერის სამსახურს თქვენს ქვეყანაში (საკონტაქტო ინფორმაციის მისაღებად იხილეთ გლობალური გარანტიის ბროშურა).

გადამუშავება

ეს სიმბოლო ნიშნავს, რომ მოცემული პროდუქტი ჩვეულებრივ საყოფაცხოვრებო ნარჩენებთან ერთად არ უნდა განთავსდეს (2012/19/EU) (სურ. 1).
დაიცავით თქვენი ქვეყნის წესები, რომლებიც ელექტრული და ელექტრონული პროდუქტების განცალკევებით შეგროვებას ეხება. ნარჩენების სწორი განთავსება ხელს უწყობს გარემოსა და ადამიანის ჯანმრთელობისთვის უარყოფითი შედეგების თავიდან აცილებას.

გარანტია და მხარდაჭერა

თუ ინფორმაცია ან დახმარება გჭირდებათ, იხილეთ **www.philips.com/support** ან წაიკითხეთ ცალკე ბროშურა გლობალური გარანტიის შესახებ.

КЫРГЫЗЧА

Киришүү

Сатып алганыңыз үчүн куттуктайбыз жана Philips'ке кош келиңиз! Philips сунуштаган колдоону толук пайдалануу үчүн өнүмүңүздү **www.philips.com/welcome** баракчасынан каттоодон өткөрүңүз.

Маанилүү

Шайманды колдонуудан мурун бул маанилүү маалыматты кунт коюп окуңуз жана келечекте колдонуу үчүн сактаңыз.

Эскертүү
- Туташтыргычка суу төгүлүп кетүүдөн сак болуңуз.
- Жаракат алып калбоо үчүн, бул чайнекти максаттуу колдонуңуз.
- Штепсель,розетка, түбү же өзү бузулган болсо, шайманды колдонбоңуз. Эгерде электр кабели бузулган болсо,коркунучту болтурбоо үчүн Philipske, Philips тарабынан уруксат берилген тейлөө борборуна же ушул сыяктуу квалификациялуу адамдарга алмаштырышыңыз керек.
- Эгер коопсуз пайдалануу боюнча нускамалар берилсе же коопсуз пайдалануу үчүн көзөмөл алдында болсо жана коркунучтар тууралуу кабарланган болсо, бул шайманды 8 жаштан өткөн балдар жана физикалык жактан, сезүү жөндөмү же акыл-эси чектелген адамдар же тажрыйбасыз адамдар колдоно алат. Чоң адамдардын көзөмөлү жок учурда 8 жаштан жогорку балдар тарабынан тазалоо жана колдонуу иштери жүргүзүлбөйт. Шайманды жана анын шнурун 8 жашка чыга элек балдар жетпей турган жерде сактаңыз.
- Балдар шайман менен ойнобошу керек.
- Электр шнурун,түбүн жана чайнекти ысык жерлерден алыс кармаңыз.
- Шайманды жабык жерге койбогула (мис. кызмат кылуучу лоток) анткени бул шайман астына суу топтолуп, коркунучтуу абалга алып келиши мүмкүн.
- Тазалоодон мурда шайманды сууруп, муздатып коюңуз. Чайнекти же базаны сууга же башка суюктукка чөктүрбөңүз. Шайманды нымдуу чүпүрөк жана жумшак тазалоочу каражат менен гана тазалаңыз.
- Шайман тышкы таймер же өзүнчө алыстан башкаруу пульту менен иштөөгө арналган эмес.
- Чайнек берилген стенд менен гана колдонулушу мүмкүн.
- Эскертүү: потенциалдуу коркунучту болтурбоо үчүн электр туташтыргычына суунун төгүлүшүнөн алыс болуңуз.
- Эскертүү: мүмкүн болгон жаракаттарды албоо үчүн ар дайым көрсөтмөлөрдүаткарыңыз жана шайманды туура колдонуңуз.

Эскертүү
- Абайлаңыз: жылытуучу элементтин бети колдонулгандан кийин калган жылуулукка дуушар болот.
- Эскертүү: термикалык өчүргүнү кокусунан баштапкы абалга келтирүүдөн улам коркунучту болтурбоо үчүн, бул шайман таймер сыяктуу тышкы өчүргүчү түзүлүш аркылуу берилбеши керек же дайыма өчүргүп–күйгүзүп турган схемага туташтырылбашы керек.
- Шайманды жерге туташтырылган розеткага гана сайыңыз.
- Шайманды жерге туташтырылган розеткага гана туташтырыңыз.
- Чайнекти баштапкы базасы менен гана колдонуңуз.
- Чайнек сууну ысытуу жана кайнатуу үчүн гана арналган. Эгерде чайнек ашыкча толтурулса, кайнак суу ашып кетиши мүмкүн.
- Абайлаңыз: чайнектин сырты жана андагы суу колдонулгандан көп өтпөй ысыйт. Чайнекти туткасынан гана көтөрүңүз. Ошондой эле чайнектен чыккан ысык буудан сак болуңуз.
- Бул шайман ферма үйлөрү, дүкөндөрдө, офистерде жана башка жумушчу чөйрөлөрдө, мейманканаларда, мотелдерде жана башка типтеги чөйрөлөрдө кардарлар сыяктуу тиричилик жана ушул сыяктуу колдонмолордо колдонууга арналган.
- Бул колдонмодо жазылган көрсөтмөлөргө ылайык, суу тийген жерлерди тазалоо үчүн жумшак нымдуу чүпүрөктү колдонуңуз.

Кайноо-кургак коргоо

Бул чайнек кайноодо кургак коргоочу жабдуу менен жабдылган: эгерде кокусунан суу жок же жетишсиз куюлуп калса, анда ал автоматтык түрдө өчөт. Чайнекти 10 мүнөт муздатып, анан чайнекти астынан көтөрүңүз. Чайнек кайра иштөөгө даяр.

Электромагниттик талаалар (ЭМТ)

Бул Philips шайманы электромагниттик талааларга (ЭМТ) тиешелүү бардык стандарттарга жооп берет.

Тазалоо

- Ар дайым тазалоодон мурун розеткадан сууруңуз.
- Чайнекти же анын түбүн эч качан сууга салбаныз.

Чайнекти жана түбүн тазалоо

Чайнектин сыртын жана түбүн нымдалган жумшак чүпүрөк менен тазалаңыз.

Эскертүү: нымдуу кездеменин шнурга, сайгычка жана туташтыргычка тийүүсүнө жол бербеңиз.

Чайнекти тазалоо

Сиздин аймакта суунун катуулугуна жараша, убакыттын өтүшү менен чайнектин ичинде кебээр пайда болушу мүмкүн. Кебээр чайнектин иштешине таасир берет. Бул колдонмодогу көрсөтмөлөрдү аткаруу менен чайнекти дайыма тазаланыз.
Биз төмөнкү тазартуу жыштыгын сунуштайбыз:
- 3 айда бир жолу жумшак суу тармактар үчүн (18dHге чейин)
- Катуу суу үчүн айына бир жолу (18dHден ашык).

7-кадамда ак уксус (4% уксус кислотасын) колдонуңуз. Болгон уксусту кетирүү үчүн чайнекти чайкап, андан кийин эки жолу кайнатыңыз (10-17 кадамдар).

Аксессуарларга буйрутма берүү

Аксессуарларды же тетиктерди сатып алуу үчүн **www.shop.philips.com/service** же Philips дилерине кайрылыңыз. Ошондой эле сиз өзүнүздүн өлкөдөгү Philips Кардарларды Тейлөө Борборуна кайрылыңыз (байланыш үчүн маалыматы үчүн дүйнөлүк кепилдик баракчасын караңыз).

Кайра иштетүү

Бул белги бул өнүмдү кадимки тиричилик таштандылары менен бирге жок кылууга болбой тургандыгын билдирет (2012/19/ЕБ) (сүр. 1).
Электр жана электроникалык өнүмдөрдү өзүнчө топтоо боюнча өлкөңүздүн эрежелерин сактаңыз. Туура жок кылуу айлана-чөйрөгө жана адамдын ден соолугуна терс таасир этүүнүн алдын алат.

Кепилдик жана колдоо

Эгер маалымат же колдоо керек болсо, **www.philips.com/support** баракчасына өтүңүз же дүйнөлүк кепилдик буклетин окуп чыгыңыз.

ТОҶИКӢ

Муқаддима

Шуморо бо харидатон табрик гуфта ба Philips хуш омадед мегӯем! Барои пурра истифода бурдан аз дастгирии пешниҳоди Philips, маҳсулоти худро дар **www.philips.com/welcome**.сабти ном кунед

Муҳим

Пеш аз истифода бурдани дастгоҳ ин маълумоти муҳимро бодиққат хонед ва барои истинод дар оянда захира кунед.

Огоҳӣ
- Ба пайвасткунак рехтани моеъро пешгирӣ кунед.
- Барои пешгирии осеби эҳтимолӣ чойникро бо мақсадҳои дигар истифода набаред.
- Агар васл, сими барқ, пойгоҳ ё худи чойник осеб дида бошад, дастгоҳро истифода набаред. Агар сими барқӣ хароб шуда бошад, шумо бояд онро аз ҷониби Philips, маркази хидматрасонии аз ҷониби Philips ваколатдоршуда ё шахсони ба ин монанд тахассусӣ иваз намоед, то аз хатар пешгирӣ карда шавад.
- Ин дастгоҳро кӯдакони аз 8 сола боло ва инчунин ашхоси дорои қобилияти ҷисмонӣ, ҳассосӣ ё ақлӣ ё таҷрибаи кофӣ ва дониш надошта истифода бурда метавонанд, агар онҳо дар истифодаи бехатарии дастгоҳ назорат карда шуда бошанд ва агар хатарҳои эҳтимолро фаҳмида бошанд. Кӯдакон набояд тозагӣ ва нигоҳубинро анҷом диҳанд, агар онҳо аз 8-сола калонтар бошанд ва аз ҷониби калонсолон назорат карда нашаванд. Дастгоҳ ва сими онро аз дастрасии кӯдакони то 8-сола нигоҳ доред.
- Кӯдакон набояд бо асбоб бозӣ кунанд.
- Сими барқ, поя ва чойникро аз сатҳи гарм дур нигоҳ доред.
- Асбобро дар рӯи пӯшида нагузоред (масалан, табақчаи хидматрасонӣ), зеро ин метавонад боиси дар зери дастгоҳ ҷамъ шудани об гардад ва боиси ҳолати хатарнок гардад.
- Асбобро аз барқ ҷудо кунед ва пеш аз тоза кардан онро хунук кунед. Чойник ё пояро ба об ё дигар моеъ ғарқ накунед. Танҳо бо матои намнок ва воситаи шустушӯи мулоим тоза кунед.
- Таҷҳизот бо истифода аз вақтсанҷи беруна ё системаи алоҳидаи идоракунии дурдаст пешбинӣ нашудааст.
- Чойник танҳо бо истгоҳи таъминшуда истифода мешавад.
- Огоҳӣ: Боварӣ ҳосил намоед, ки ба пайвасткунаки барқ об рехта нашавад, то хатари эҳтимолиро пешгирӣ кунед.
- Огоҳӣ: Ҳамеша дастурҳоро иҷро намоед ва дастгоҳро дуруст истифода баред, то осеби эҳтимолиро пешгирӣ кунед.

Огоҳӣ
- ОГОҲӢ: Сатҳи унсури гармидиҳӣ пас аз истифода ба гармии боқимонда дучор мешавад.
- ОГОҲӢ: Бо мақсади пешгирӣ кардани хатар аз сабаби тасодуфан аз нав танзимкунии гармидиҳӣ, ин дастгоҳ набояд тавассути дастгоҳи берунии коммутатор, ба монанди вақтсанҷ, васл карда шавад ё ба занҷире пайваст карда шавад, ки аз ҷониби утилит мунтазам пайваст ва хомӯш карда мешавад.
- Танҳо асбобро ба васлаки девори заминӣ пайваст кунед.
- Чойникро танҳо дар якҷоягӣ бо пойгоҳи аслии худ истифода баред.
- Чойник танҳо барои гарм кардан ва ҷӯшондани об пешбинӣ шудааст.
- Ҳеҷ гоҳ чойникро аз нишондоди ҳадди аксар пур накунед. Агар чойник аз ҳад зиёд пур карда шуда бошад, оби ҷӯшон хориҷ шуда метавонад.
- Эҳтиёт кунед: берун аз чойник ва оби дохили он ҳангоми истифода ва чанде пас гарм мешавад. Чойникро танҳо аз дасташ боло кунед. Ҳамчунин аз буғи гарм, ки аз чойник мебарояд, огоҳ бошед.
- Ин дастгоҳ барои истифода дар хонаводаҳо ва минтақаҳои шабеҳ ба монанди хоҷагиҳои деҳқонӣ, бистар ва субҳона, ошхонаҳои кормандон дар мағозаҳо, офисҳо ва дигар ҷойҳои корӣ ва мизоҷон дар меҳмонхонаҳо, мотелҳо ва дигар минтақаҳои истиқоматӣ пешбинӣ шудааст.
- Мувофиқи дастурҳои дар ин дастури корбар пешбинишуда, барои тоза кардани сатҳи бо об алоқаманд матои нами мулоимро истифода баред.

Муҳофизат аз хушкшавӣ

Ин чойник бо муҳофизат хушкшавӣ муҷаҳҳаз аст: агар шумо тасодуфан онро бо оби нокифоя даргиронед, он ба таври худкор хомӯш мешавад. Бигзор чойник 10 дақиқа хунук шавад ва сипас чойникро аз пояш бардоред. Сипас чойник дубора барои истифода омода мешавад.

Майдонҳои электромагнитӣ (EMF)

Ин дастгоҳи Philips ба ҳама стандартҳои соҳаи электромагнитӣ мувофиқат мекунад (EMF).

Тозакунӣ

- Пеш аз тоза кардан пойгоҳро ҳамеша аз барқ ҷудо кунед.
- Ҳеҷ гоҳ чойник ё пойгоҳи онро ба об ғарқ накунед.

Тоза кардани чойник ва пойгоҳ

Беруни чойник ва пояро бо матои мулоими таршуда тоза кунед.

Огоҳӣ: Нагузоред, ки матои тар ба сим, васлак ва пайвасткунаки пойгоҳ расад.

Тоза кардани чойник аз карахш

Вобаста аз сахтии об дар минтақаи шумо, карахш метавонад дар тӯли вақт дар дохили чойник ҷамъ шавад. Карахш метавонад ба кори чойник таъсир расонад. Бо риояи дастурҳои ин дастури корбар, чойникро мунтазам аз карахш тоза кунед.
Мо тавсия медиҳем, ки чойник бо суръати зерин аз карахш тоза карда шавад:
- Ҳар 3 моҳ як маротиба барои минтақаҳои оби мулоим (то 18dH).
- Ҳар моҳ як маротиба барои минтақаҳои оби сахт (зиёда аз 18dH).

Дар қадами 7 сирко сафед (4% кислотаи уксус) истифода баред. Чойникро бишӯед ва сипас ду бор ҷӯшонед (қадамҳои 10-17), то ҳама сирко хориҷ шавад.

Фармоиш додани лавозимот

Барои харидани лавозимот ё қисмҳои эҳтиётӣ ба **www.shop.philips.com/service** муроҷиат кунед ё ба дилери Philips равед. Шумо инчунин метавонед бо Маркази нигоҳубини истеъмолкунандагони Philips дар кишвари худ тамос гиред (барои тафсилоти тамос ба варақаи кафолати ҷаҳонӣ нигаред).

Коркарди дубора

Ин рамз маънои онро дорад, ки ин маҳсулот набояд бо партовҳои муқаррарии хонагӣ (2012/19/EU) партофта шавад (Расми. 1).
Қоидаҳои кишвари худро барои ҷамъоварии алоҳидаи маҳсулоти барқӣ ва электронӣ риоя кунед. Истифодаи дурусти он барои пешгирии оқибатҳои манфӣ барои муҳити зист ва саломатии инсон мусоидат мекунад.

Кафолат ва дастгирӣ

Агар ба шумо маълумот ё дастгирӣ лозим бошад, лутфан ба **www.philips.com/support**равед ё варақаи алоҳидаи кафолати ҷаҳонро хонед.

TÜRKMENÇE

Giriş

Satyn almagyňyz bilen gutlaýarys we Philips dünýäsine hoş geldiňiz! Philips tarapyndan hödürlenilýän goldawdan doly peýdalanmak üçin önümiňizi **www.philips.com/welcome** salgysynda bellige aldyryň.

Möhüm

Enjamy ulanmazdan öňürti şu möhüm maglumaty okaň, ony geljekde gollanmak üçin saklaň.

Duýduryş
- Birikdirijiniň üstüne suw dökülmeginiň öňüni alyň.
- Şikes ýetmäniň öňüni almak üçin bu elektrik çäýnegi niýetlenen ulanyşyndan daşgary maksatlar üçin ulanmaň.
- Eger-de dürtgüjine, elektrik kabeline, esasyna ýa-da elektrik çäýnegiň özüne zeper ýeten bolsa, onda enjamy ulanmaň. Eger-de elektrik kabeline zeper ýeten bolsa, howpuň öňüni almak üçin ony Philips, Philips ygtyýarly hyzmat ediş merkezi ýa-da şoňa meňzeş ygtyýarly şahslar tarapyndan çalşylmagyny üpjün etmelisiňiz.
- Enjamy 8 ýaşyny dolduran we has uly ýaşly çagalar, şeýle hem enjamyň howpsuz görnüşde ulanylmagy boýunça gözegçilik edilýän we gözükdirijiler berlen bolsa, döräp biläýjek howplara düşünen halatynda fiziki, duýgurlyk ýa-da akyl başarjaňlyklary taýdan pes ýa-da tejribesi we habary bolmadyk adamlar hem ulanyp biler. Arassalaýyş we ulanyjynyň abatlaýyş işleri 8 ýaşyndan kiçi ýa-da gözegçilikde saklanmaýan çagalar tarapyndan ýerine ýetirilmeli däldir. Enjamy we onuň elektrik kabelini 8 ýaşyndan kiçi çagalaryň ýetip biljek ýerinden daşda saklaň.
- Çagalar enjam bilen oýnamaly däl.
- Elektrik kabeli, esasy we elektrik çäýnegi gyzgyn üstlerden daşda saklaň.
- Enjamy ýapyk üstüň (mes. ýalpak mejimäniň) üstünde ýerleşdirmäň, sebäbi ol enjamyň aşagynda suwuň ýygnanyp, howply ýagdaýyň döremegine eltip biler.
- Enjamyň dürtgüjini rozetkadan soguryň we ony arassalamazdan öňürti sowamagy üçin maý beriň. Elektrik çäýnegi ýa-da esasy suwa ýa-da hiç hili suwuklyga çümdürmäň. Enjamy diňe çygly mata ýa-da aram arassalaýjy serişde bilen arassalaň.
- Bu enjam daşarky taýmer ýa-da aýratyn uzakdan dolandyryş ulgamy bilen dolandyrylmak üçin niýetlenen däldir.
- Elektrik çäýnek diňe berlen saklaýjysy bilen bile ulanylmalydyr.
- Duýduryş: Döräp biläýjek howpuň öňüni almak üçin elektrik toguna birikdirijileriň üstüne suw dökülmeginiň öňüni alyň.
- Duýduryş: Döräp biläýjek şikesiň öňüni almak üçin elmydama gözükdirijileri berjaý ediň we enjamy talabalaýyk ulanyň.

Seresap boluň
- SERESAP BOLUŇ: Ulanyşdan soň gyzdyryjy elementiň ýüzünde gyzgynlyk galyp bilýär.
- SERESAP BOLUŇ: Ýylylyk öçürgijiniň seresapsyz gaýtadan sazlanmagy netijesinde döräp biläýjek howpuň öňüni almak üçin, bu enjama taýmer ýaly daşarky öçürip ýakyjy enjamlar dakylmaly däldir ýa-da abzal arkaly yzygiderli öçürilip ýakylýan elektron shema çatylmaly däldir.
- Enjamy diňe ýere çatylan rozetka dakyň.
- Elektrik çäýnegi diňe özüniň hakyky esasy bilen bilelikde ulanyň.
- Bu elektrik çäýnek diňe suwy gyzdyrmak we gaýnatmak üçin niýetlenendir.
- Elektrik çäýnegi hiç haçan aňryçäk derejäni görkezýän çyzykdan geçirip doldurmaň. Eger-de elektrik çäýnek çendenaşa doldurylan bolsa, gaýnaýan suw daşyna agyp biler.
- Seresap boluň: elektrik çäýnegiň daşy we içindäki suw ulanylýan wagty ýa-da ulanylandan soň gyzgyn bolýar. Elektrik çäýnegi diňe tutawajy bilen ýokary galdyryň. Elektrik çäýnegiň daşyna çykýan gyzgyn bugdan hem ägä boluň.
- Bu enjam hojalyklarda, şeýle-de daýhan hojalyklarda, "ýorgan-düşek we ertirlik" görnüşli myhmanhanalarda, dükanlardaky işgärleriň aşhanasynda, edara jaýlarynda, beýleki iş şertlerinde, müşderiler tarapyndan otellerde, motellerde we beýleki ýaşaýyş ýerlerinde birmeňzeş ulanyş maksatlary üçin ulanylyp bilner.
- Şu ulanyjy gollanmasynda beýan edilen gözükdirijilere laýyklykda, suwly üstlerini arassalamak üçin çygly ýumşak mata ulanyň.

Gaýnap gutarma goragy

Bu elektrik çäýnek gaýnap gutarma goragy bilen enjamlaşdyrylan: ol siz onuň içinde suw ýok ýa-da ýeterlik suw bolmadyk wagty tötänden işleden ýagdaýyňyzda awtomatik usulda öçürýär. Elektrik çäýnegi 10 minutlap sowadyň, ondan soňra çäýnegi esasyndan göterip aýryň. Soňra elektrik çäýnek gaýtadan ulanmaga taýýar bolýar.

Elektromagnit meýdanlar (EMF)

Bu Philips enjamy elektromagnit meýdanlara (EMF) degişli ähli standartlara laýyk gelýär.

Arassalaýyş

- Arassalamazdan öňürti elektrik çäýnegiň esasynyň dürtgüjini elektrik togundan sogrup aýryň.
- Elektrik çäýnegi ýa-da onuň esasyny hiç haçan suwa çümdürmäň.

Elektrik çäýnegi we onuň esasyny arassalamak

Elektrik çäýnegiň daşyny we esasyny çygly ýumşak mata bilen arassalaň.

Seresap boluň: Çygly matanyň elektrik kabel, dürtgüç we esasyň birikdirijisi bilen galtaşmagyna ýol bermäň.

Elektrik çäýnegiň galyndylaryny aýyrmak

Zolagyňyzdaky suwuň talhlygyna baglylykda, wagtyň geçmegi bilen elektrik çäýnegiň içinde galyndylar emele gelip biler. Şeýle galyndylar elektrik çäýnegiň işleýşine oňaýsyz täsir edip biler. Elektrik çäýnekde emele gelen galyndylary şu ulanyjy gollanmasyndaky gözükdirijileri berjaý etmek arkaly yzygiderli arassalaň.
Biz galyndyny aşakdaky ýygylykda arassalamagy maslahat berýäris:
- Süýji suwly ýerlerde (18 dH çenli) her 3 aýda bir gezek.
- Talh suwly ýerlerde (18 dH-dan ýokary) aýda bir gezek.

7-nji ädimde bellenen ak sirkeden (4% uksus kislotasy) peýdalanyň. Elektrik çäýnegi çaýkap ýuwuň, soňra bar sirkäni aýyrmak üçin iki gezek gaýnadyň (10-17-nji ädimler).

Aksessuarlary sargyt etmek

Aksessuarlary ýa-da ätiýaçlyk şaýlary sargyt etmek üçin, **www.shop.philips.com/service** salgysyna giriň ýa-da öz Philips dileriňize ýüz tutuň. Siz şeýle-de öz ýurduňyzdaky Philips Müşderiler bilen işleşmek boýunça merkezine (habarlaşmak üçin bütindünýä hukuk güýji bolan kepillik hatyna serediň) ýüz tutup bilersiňiz.

Gaýtadan işlemek

Bu nyşan bu önümiň adaty hojalyk zibilleri bilen ýok edilmeli däldigini aňladýar (2012/19/EU) (Şekil 1).
Elektrikli we elektron önümleri aýratyn ýygnamak boýunça öz ýurduňyzyň düzgünlerini berjaý ediň. Dogry görnüşde zibile zyňmaklyk daşky gurşawa we adamyň saglygyna ýaramaz täsir ýetirýän netijeleriň öňüni almaga ýardam berýär.

Kepillik we goldaw

Maglumat ýa-da goldaw gerek bolsa, **www.philips.com/support** salgysyna giriň ýa-da bütindünýä hukuk güýji bolan kepillik hatyny okaň.

O'zbek

Kirish

Xaridingiz muborak bo'lsin va Philips'ga xush kelibsiz!
Philips taklif qiladigan qo'llab-quvvatlash xizmatidan foydalanish uchun jihozingizni quyidagi saytda ro'yxatdan o'tkazing:
www.philips.com/welcome.

Muhim

Jihozdan foydalanishdan oldin ushbu muhim ma'lumotlarni diqqat bilan o'qib chiqing.

Ogohlantirish
- Suyuqlik konnektorga tushmasin.
- Potensial shikastlanishning oldini olish uchun bu choynakni belgilanganidan boshqa maqsadda ishlatmang.
- Agar vilka, tarmoq shnuri, asos va choynakning o'zi shikastlangan bo'lsa, jihozdan foydalanmang. Agar tarmoq shnuri shikastlangan bo'lsa, uni Philips kompaniyasi, Philips tomonidan vakolat berilgan servis markazi yoki shu kabi malakali mutaxassislar almashtirishi kerak.
- Bu jihozdan xavfsiz foydalanish bo'yicha ko'rsatma berilgan yoki xavfsiz foydalanish uchun kuzatuv ostida bo'lsa va unga bog'liq xatarlardan xabardor bo'lsa, 8 yosh va undan katta yoshdagilar va jismoniy, sezgi yoki ruhiy qobiliyati cheklangan yoki tajribasiz va tushunchaga ega bo'lmagan odamlar ham foydalanishi mumkin. Tozalash va foydalanuvchi texnik xizmatlarini bolalar 8 yoshdan oshmaguncha va kuzatuv ostida bo'lmaguncha amalga oshirilmasligi kerak. Jihoz va uning shnurini 8 va undan kichik yoshdagilar yeta olmaydigan joyda saqlang.
- Bolalar jihoz bilan o'ynashiga yo'l qo'ymang.
- Tarmoq shnuri, asos va choynakni issiq yuzalardan uzoqda saqlang.
- Jihozni yopiq sirtga (masalan, taom tortish patnisi) joylamang, chunki bu jihozning ostida suv to'planishiga, natijada xavfli holatga sabab bo'lishi mumkin.
- Tozalashdan oldin jihozni rozetkadan uzing va sovishini kuting. Choynak yoki uning asosini suv yoki boshqa suyuqlikka botirmang. Jihozni faqat nam mato va yumshoq tozalash vositasi bilan tozalang.
- Jihoz tashqi taymer yoki alohida masofadan boshqariladigan tizim sifatida foydalanishga mo'ljallanmagan.
- Choynak faqat berilgan tirgak bilan ishlatilishi kerak.
- Ogohlantirish: Potensial shikastlanishning oldini olish uchun quvvat konnektoriga suv tushishidan ehtiyot bo'ling.
- Ogohlantirish: Potensial shikastlanishning oldini olish ko'rsatmalarga amal qiling va jihozdan to'g'ri foydalaning.

Diqqat
- DIQQAT: Isitish elementining yuzasida u ishlatilgandan keyin issiqlik qolgan bo'lishi mumkin.
- DIQQAT: Isitkich yoqgichining oldindan ko'zlanmagan yonib-o'chishi sababli xavfning oldini olish uchun jihozga tashqi yoqish qurilmasi, masalan taymer yoki elektr tarmog'i tomonidan yoqib o'chiriladigan zanjirga ulanmasligi kerak.
- Jihozni faqat yerga ulangan devor rozetkasiga ulang.
- Choynakni faqat o'z asosi bilan ishlating.
- Choynak faqat suvni isitish va qaynatishga mo'ljallangan.
- Choynakni hech qachon maksimal belgilangan darajadan ortiq to'ldirmang. Agar choynak haddan ortiq to'ldirilsa, qaynagan suv toshib chiqishi mumkin.
- Ehtiyot bo'ling: Choynakning tashqarisi va uning ichidagi suv foydalanish davomida va undan keyin ham issiq turadi. Choynakni faqat dastasidan ushlang. Choynakdan chiqadigan issiq bug'dan ham ehtiyot bo'ling.
- Bu jihoz maishiy va boshqa maqsadlarda, masalan, fermalar, yotoq va nonushta beradigan joylar, do'konlardagi oshxona xodimlari, ofislar va boshqa ish sharoitlarida, mehmonxona va tunab qolish joylari va boshqa yashash joyi muhitlarida ishlatishga mo'ljallangan.
- Ushbu foydalanuvchi qo'llanmasida keltirilgan ko'rsatmalarga muvofiq, suvga tegadigan sirtlarni tozalash uchun yumshoq nam matodan foydalaning.

Quruq qaynashdan himoyalash

Choynak quruq qaynashdan himoyalangan: agar tasodifan suvsiz yoki yetarlicha suv bo'lmaganda tasodifan yoqsangiz, u avtomatik o'chib qoladi. Choynak 10 daqiqa sovisin va so'ng choynakni asosidan chiqarib oling. Keyin choynak qayta ishlatishga tayyor bo'ladi.

Elektromagnit maydonlar (EMF)

Bu Philips jihozi elektromagnit maydonlarning (EMF) ta'siri bo'yicha standartlarga javob beradi.

Tozalash

- Tozalashdan oldin doim asosdan chiqarib oling.
- Choynak yoki uning asosini aslo suvga tushirmang.

Choynak va uning asosini tozalash

Choynak va uning asosini namlangan yumshoq mato bilan tozalang.

Diqqat: Nam mato shnur, vilka va asosning konnektoriga tegmasin.

Choynakni cho'kmadan tozalash

Hududingizdagi suv qattiqligiga bog'liq ravishda ma'lum vaqtda choynakda cho'kma to'planishi mumkin. Cho'kma choynakning unumdorligiga ta'sir ko'rsatishi mumkin. Foydalanuvchi ko'llanmasidagi ko'rsatmalarga amal qilib choynakni cho'kmadan tozalang.
Biz quyidagi cho'kmadan tozalash oraliqlarini tavsiya qilamiz:
- Yumshoq suvli hududlarda har 3 oyda (18dH gacha).
- Qattik suvli hududlarda har oyda bir marta (18dH dan ko'p).

7-bosqichdagi oq sirkadan (4% sirka kislotasi) foydalaning. Choynakni yuving va sirkani tozalash uchun ikki marta qaynating (10-17-bosqichlar).

Aksessuarlarga buyurtma berish

Aksessuarlar yoki ehtiyot qismlar sotib olish uchun **www.shop.philips.com/service** manziliga kiring yoki Philips dileri bilan bog'laning. Mamlakatingizdagi Mijozlarga xizmat ko'rsatish markazi bilan bog'lanishingiz mumkin (global kafolat risolasidan telefon raqamini oling).

Qayta ishlash

Bu belgi mahsulotning odatiy maishiy chiqindilar bilan tashlanmasligi zarurligini bildiradi (2012/19/EU) (1-Rasm).
Mamlakatning elektr va elektron qurilmalarning alohida to'planishiga oid qoidalariga amal qiling. To'g'ri utilizatsiya qilish atrof-muhit va insonlar salomatligiga salbiy oqibatlarning oldini olishda yordam beradi.

Kafolat va qo'llab-quvvatlash xizmati

Agar sizga ma'lumot yoki qo'llab-quvvatlash xizmati zarur bo'lsa, **www.philips.com/support** manzili bilan bog'laning yoki alohida global kafolat risolasini o'qib chiqing.