HIKVISION

DS-PDC10DM-EG2-WE
Wireless Dual-Tech AM Curtain Detector

User Manual

EN 50131-1+A1+A2+A3
EN 50131-2-4:2020
EN 50131-5-3:2017
Security Grade (SG) 2
Environment Class (EC)IV
Certified by KIWA

ENGLISH

Diagram References

1 Appearance

1. Tamper Switch 2. Mode Switch
3. Power Switch 4. Indicator

Alarm: Microwave Triggered: PIR Triggered:
Masked: + Fault: +

2 Enrollment

3 Installation

I. Check signal strength.
II. Install the device.

(C) **Ceiling mounting**

(W) **Wall mounting**

(G) Mounting with the general mounting plate.

(L) Mounting with L-mounting plate.

4 Anti-Masking Alarm

User Manual

Scan the QR code for more information and operation help.

Specification

Detection Range	Wall Mount: 10m Ceiling Mount: 5m
Auto Sensitvity	Yes
Pet Immunity	Wall Mount: 12Kg Ceiling Mount: None
Microwave Frequency	24GHz (24.15 to 24.25GHz)
Tamper Protection	Front, Rear
LED Indicators	Green(PIR), Red(Microwave), Green+Orange(Mask), Blue(Alarm)
Operation Temperature	-25 °C to 60 °C (-13 °F to 140 °F)
Storage Temperature	-25 °C to 60 °C (-13 °F to 140 °F)
Operation Humidity	10% to 90%
Mounting Height	2 to 3.5m
Dimension (WxHxD)	29.2 mm x 134.4 mm x 39.5 mm
Weight	120g
Transmission Frequency	868 MHz
RF range	1.6 km (free space)
Battery Type	CR123A × 2 (included)
Standard Battery Life	5 Years
Low Battery Voltage	2.45 V
Current	Max. current: 24mA Quiescent current: 25uA
Bracket	L-shaped adapter included

Note: when the low voltage message appears there will be at least 30 days of use.

UD26896B

1

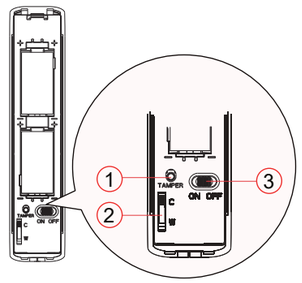

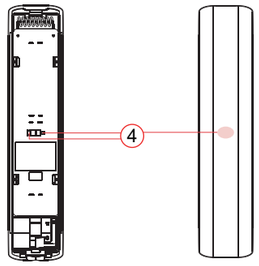

User Manual

2

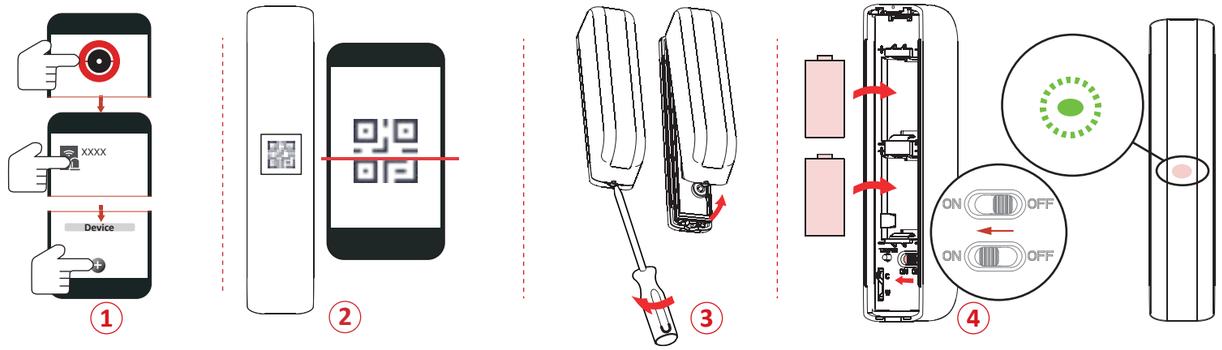

3

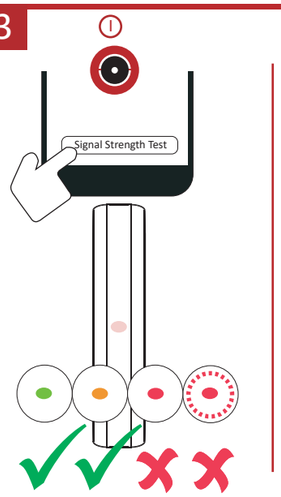

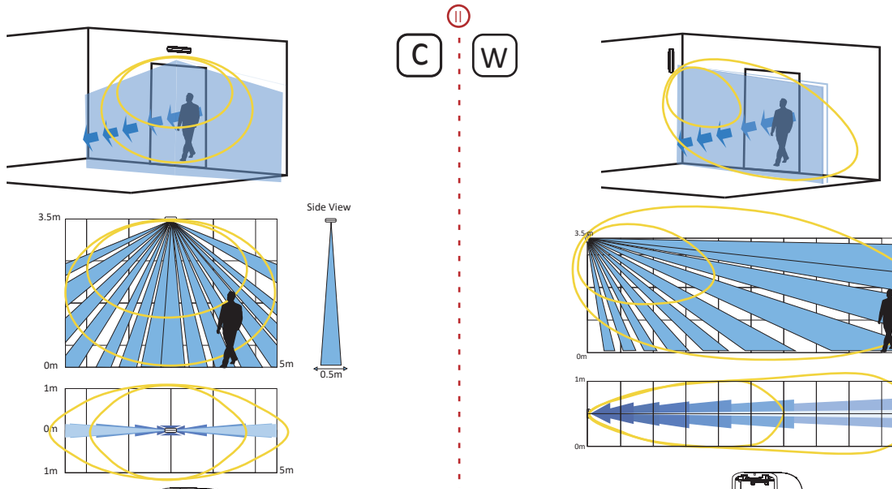

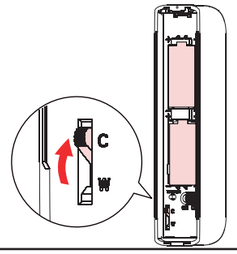

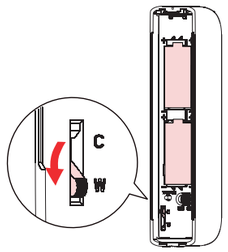

4

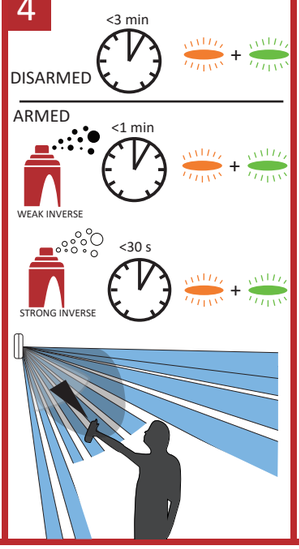

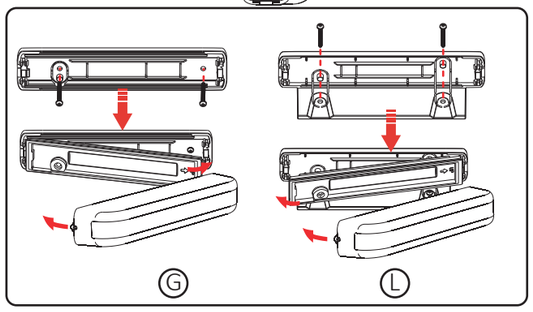

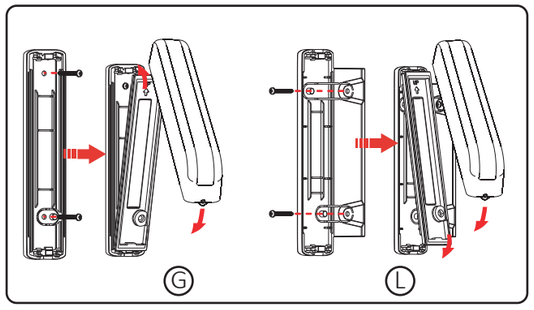

ENGLISH

©2022 Hangzhou Hikvision Digital Technology Co., Ltd. All rights reserved.

About this Manual

The Manual includes instructions for using and managing the Product. Pictures, charts, images and all other information hereinafter are for description and explanation only. The information contained in the Manual is subject to change, without notice, due to firmware updates or other reasons. Please find the latest version of this Manual at the Hikvision website (https://www.hikvision.com/). Please use this Manual with the guidance and assistance of professionals trained in supporting the Product.

HIKVISION and other Hikvision's trademarks and logos are the properties of Hikvision in various jurisdictions. Other trademarks and logos mentioned are the properties of their respective owners.

Disclaimer

TO THE MAXIMUM EXTENT PERMITTED BY APPLICABLE LAW, THIS MANUAL AND THE PRODUCT DESCRIBED, WITH ITS HARDWARE, SOFTWARE AND FIRMWARE, ARE PROVIDED "AS IS" AND "WITH ALL FAULTS AND ERRORS". HIKVISION MAKES NO WARRANTIES, EXPRESS OR IMPLIED, INCLUDING WITHOUT LIMITATION, MERCHANTABILITY, SATISFACTORY QUALITY, OR FITNESS FOR A PARTICULAR PURPOSE. THE USE OF THE PRODUCT BY YOU IS AT YOUR OWN RISK. IN NO EVENT WILL HIKVISION BE LIABLE TO YOU FOR ANY SPECIAL, CONSEQUENTIAL, INCIDENTAL, OR INDIRECT DAMAGES, INCLUDING, AMONG OTHERS, DAMAGES FOR LOSS OF BUSINESS PROFITS, BUSINESS INTERRUPTION, OR LOSS OF DATA, CORRUPTION OF SYSTEMS, OR LOSS OF DOCUMENTATION, WHETHER BASED ON BREACH OF CONTRACT, TORT (INCLUDING NEGLIGENCE), PRODUCT LIABILITY, OR OTHERWISE, IN CONNECTION WITH THE USE OF THE PRODUCT, EVEN IF HIKVISION HAS BEEN ADVISED OF THE POSSIBILITY OF SUCH DAMAGES OR LOSS.

YOU ACKNOWLEDGE THAT THE NATURE OF THE INTERNET PROVIDES FOR INHERENT SECURITY RISKS, AND HIKVISION SHALL NOT TAKE ANY RESPONSIBILITIES FOR ABNORMAL OPERATION, PRIVACY LEAKAGE OR OTHER DAMAGES RESULTING FROM CYBER-ATTACK, HACKER ATTACK, VIRUS INFECTION, OR OTHER INTERNET SECURITY RISKS; HOWEVER, HIKVISION WILL PROVIDE TIMELY TECHNICAL SUPPORT IF REQUIRED.

YOU AGREE TO USE THIS PRODUCT IN COMPLIANCE WITH ALL APPLICABLE LAWS, AND YOU ARE SOLELY RESPONSIBLE FOR ENSURING THAT YOUR USE CONFORMS TO THE APPLICABLE LAW. ESPECIALLY, YOU ARE RESPONSIBLE, FOR USING THIS PRODUCT IN A MANNER THAT DOES NOT INFRINGE ON THE RIGHTS OF THIRD PARTIES, INCLUDING WITHOUT LIMITATION, RIGHTS OF PUBLICITY, INTELLECTUAL PROPERTY RIGHTS, OR DATA PROTECTION AND OTHER PRIVACY RIGHTS. YOU SHALL NOT USE THIS PRODUCT FOR ANY PROHIBITED END-USES, INCLUDING THE DEVELOPMENT OR PRODUCTION OF WEAPONS OF MASS DESTRUCTION, THE DEVELOPMENT OR PRODUCTION OF CHEMICAL OR BIOLOGICAL WEAPONS, ANY ACTIVITIES IN THE CONTEXT RELATED TO ANY NUCLEAR EXPLOSIVE OR UNSAFE NUCLEAR FUEL-CYCLE, OR IN SUPPORT OF HUMAN RIGHTS ABUSES.

IN THE EVENT OF ANY CONFLICTS BETWEEN THIS MANUAL AND THE APPLICABLE LAW, THE LATTER PREVAILS.

This product and - if applicable - the supplied accessories too are marked with "CE" and comply therefore with the applicable harmonized European standards listed under the RE Directive 2014/53/EU, the EMC Directive 2014/30/EU, the RoHS Directive 2011/65/EU.

2012/19/EU (WEEE directive): Products marked with this symbol cannot be disposed of as unsorted municipal waste in the European Union. For proper recycling, return this product to your local supplier upon the purchase of equivalent new equipment, or dispose of it at designated collection points. For more information see: www.recyclethis.info

2006/66/EC (battery directive): This product contains a battery that cannot be disposed of as unsorted municipal waste in the European Union. See the product documentation for specific battery information. The battery is marked with this symbol, which may include lettering to indicate cadmium (Cd), lead (Pb), or mercury (Hg). For proper recycling, return the battery to your supplier or to a designated collection point. For more information see: www.recyclethis.info

BATTERY CAUTION

replacement of a battery with an incorrect type that can defeat a safeguard (for example, in the case of some lithium battery types);
– disposal of a battery into fire or a hot oven, or mechanically crushing or cutting of a battery, that can result in an explosion;
– leaving a battery in an extremely high temperature surrounding environment that can result in an explosion or the leakage of flammable liquid or gas; and
– a battery subjected to extremely low air pressure that may result in an explosion or the leakage of flammable liquid or gas

Chemical burning danger
Do not swallow the battery.
Keep new and used batteries away from the children.
If you think batteries might have been swallowed or placed inside any part of the body, seek immediate medical attention.
Risk of explosion if battery is replaced by an incorrect type.
Replacement of a battery with an incorrect type that can defeat a safeguard.
Dispose of used batteries according to the instructions and local regulation.
If the battery compartment does not close securely, stop using the product and keep it away from children.

INSTALLATION CAUTION

The additional force shall be equal to three times the weight of the equipment but not less than 50N. The equipment and its associated mounting means shall remain secure during the installation. After the installation, the equipment, including any associated mounting plate, shall not be damaged.

FRANÇAIS

Références du schéma

1 Apparence

1. Contact antisabotage
2. Commutateur de mode
3. Interrupteur d'alimentation
4. Indicateur

Alarme: Micro-ondes déclenché : PIR déclenché :

Masqué : + Panne : +

2 Association

3 Installation

I. Vérifiez la puissance du signal.
II. installez l'appareil.

(C) **Montage au plafond**

(W) **Montage mural**

(G) Montage avec la plaque de montage générale.

(L) Montage avec la plaque de montage en L.

4 Alarme antimasquage

Manuel d'utilisation

Scannez le code QR pour obtenir plus d'informations ainsi qu'une aide concernant le fonctionnement de l'appareil.

Spécification

Portée de la détection	Montage mural : 10 m Montage au plafond : 5 m
Sensibilité automatique	Oui
Filtre à animaux de compagnie	Montage mural : 12 kg Montage au plafond : Néant
Fréquence des micro-ondes	24 GHz (24,15 à 24,25 GHz)
Protection antisabotage	Avant, arrière
Voyants lumineux	Vert (PIR), rouge (micro-ondes), vert + Orange (masquage), bleu (alarme)
Température de fonctionnemen	-25 °C à 60 °C (-13 °F à 140 °F)
Température de stockage	-25 °C à 60 °C
Humidité de fonctionnement	10 à 90 %
Hauteur de montage	2 à 3,5 m
Dimensions (l x H x P)	29,2 x 134,4 x 39,5 mm
Poids	120 g
Fréquence de transmission	868 MHz
Plage RF	1,6 km (espace dégagé)
Type de batterie	2 piles CR123A (inclus)
Durée de vie standard de la pile	5 ans
Tension de batterie faible	2,45 V
Intensité	Intensité max. : 24 mA Courant de repos : 25 µA
Support	Adaptateur en forme d'équerre inclus

Note : lorsque le message de tension faible apparaît, l'autonomie restante est inférieure à 30 jours d'utilisation.

©2022 Hangzhou Hikvision Digital Technology Co., Ltd. Tous droits réservés.
À propos de ce manuel
Ce manuel fournit des instructions d'utilisation et de gestion du produit. Les images, les tableaux, les figures et toutes les autres informations ci-après ne sont données qu'à titre de description et d'explication. Les informations contenues dans ce manuel sont modifiables sans préavis, en raison d'une mise à jour d'un micrologiciel ou pour d'autres raisons. Veuillez trouver la dernière version de ce manuel sur le site Internet de Hikvision (https://www.hikvision.com/).
Veuillez utiliser ce manuel d'emploi avec les conseils et l'assistance de professionnels spécialement formés dans la prise en charge de ce produit.
HIKVISION et les autres marques et logos de Hikvision sont la propriété de Hikvision dans diverses juridictions. Toutes les autres marques et tous les logos mentionnés appartiennent à leurs propriétaires respectifs.
Clause d'exclusion de responsabilité
DANS LA MESURE MAXIMALE PERMISE PAR LA LOI EN VIGUEUR, LE PRÉSENT MANUEL ET LE PRODUIT DÉCRIT, AINSI QUE SON MATÉRIEL, SES LOGICIELS ET SES MICROLOGICIELS, SONT FOURNIS « EN L'ÉTAT » ET « AVEC TOUS LES DÉFAUTS ET ERREURS ». HIKVISION NE FAIT AUCUNE GARANTIE, EXPLICITE OU IMPLICITE, Y COMPRIS, MAIS SANS S'Y LIMITER, DE QUALITÉ MARCHANDE, DE QUALITÉ SATISFAISANTE, OU D'ADÉQUATION À UN USAGE PARTICULIER. VOUS UTILISEZ LE PRODUIT À VOS PROPRES RISQUES. EN AUCUN CAS HIKVISION NE SERA TENU RESPONSABLE POUR TOUT DOMMAGE SPÉCIAL, CONSÉQUITIF, ACCESSOIRE OU INDIRECT, Y COMPRIS, ENTRE AUTRES, LES DOMMAGES RELATIFS À LA PERTE DE PROFITS D'ENTREPRISE, À L'INTERRUPTION D'ACTIVITÉS COMMERCIALES, OU À LA PERTE DES DONNÉES, LA CORRUPTION DES SYSTÈMES, OU LA PERTE DES DOCUMENTS, S'ILS SONT BASÉS SUR UNE VIOLATION DE CONTRAT, UNE FAUTE (Y COMPRIS LA NÉGLIGENCE), LA RESPONSABILITÉ EN MATIÈRE DE PRODUITS, OU AUTRE, EN RAPPORT AVEC L'UTILISATION DU PRODUIT, MÊME SI HIKVISION À ÉTÉ INFORMÉ DE LA POSSIBILITÉ EN TEL DOMMAGE OU D'UNE TELLE PERTE.
VOUS RECONNAISSEZ QUE LA NATURE D'INTERNET EST SOURCE DE RISQUES DE SÉCURITÉ INHÉRENTS, ET HIKVISION SE DÉGAGE DE TOUTE RESPONSABILITÉ EN CAS DE FONCTIONNEMENT ANORMAL, DIVULGATION D'INFORMATIONS CONFIDENTIELLES OU AUTRES DOMMAGES DÉCOULANT D'UNE CYBERATTAQUE, D'UN PIRATAGE INFORMATIQUE, D'UNE INFECTION PAR DES VIRUS, OU AUTRES RISQUES DE SÉCURITÉ LIÉS À INTERNET ; TOUTEFOIS, HIKVISION FOURNIRA UNE ASSISTANCE TECHNIQUE DANS LES DÉLAIS, LE CAS ÉCHÉANT.
VOUS ACCEPTEZ D'UTILISER CE PRODUIT CONFORMÉMENT À L'ENSEMBLE DES LOIS EN VIGUEUR, IL EST DE VOTRE RESPONSABILITÉ EXCLUSIVE DE VEILLER À CE QUE VOTRE UTILISATION SOIT CONFORME À LA LOI APPLICABLE. IL VOUS APPARTIENT D'EXPLOITER CE PRODUIT D'UNE MANIÈRE QUI NE PORTE PAS ATTEINTE AUX DROITS DE TIERS, Y COMPRIS, MAIS SANS S'Y LIMITER, LES DROITS DE PROPRIÉTÉ INTELLECTUELLE, OU LA PROTECTION DES DONNÉES PERSONNELLES ET AUTRES DROITS À LA VIE PRIVÉE. VOUS ÊTES TENU DE VOUS ASSURER QUE VOTRE UTILISATION NE FASSE PAS L'OBJET DE MISE AU POINT OU LA PRODUCTION D'ARMES DE DESTRUCTION MASSIVE, LA MISE AU POINT OU LA FABRICATION D'ARMES CHIMIQUES OU BIOLOGIQUES, LES ACTIVITÉS DANS LE CONTEXTE LIÉ AUX EXPLOSIFS NUCLÉAIRES OU AU CYCLE DU COMBUSTIBLE NUCLÉAIRE DANGEREUX, OU SOUTENANT LES VIOLATIONS DES DROITS DE L'HOMME.
EN CAS DE CONFLIT ENTRE CE MANUEL ET LES LOIS EN VIGUEUR, CES DERNIÈRES PRÉVALENT.

PRÉCAUTION CONCERNANT LA BATTERIE

Ce produit et, le cas échéant, les accessoires que l'accompagnent, sont estampillés « CE » et sont donc conformes aux normes européennes harmonisées en vigueur répertoriées sous la directive relative aux équipements radioélectriques 2014/53/UE, la directive sur les émissions électromagnétiques 2014/30/UE et la directive RoHS 2011/65/UE.

2012/19/UE (directive DEEE) : Dans l'Union européenne, les produits portant ce pictogramme ne doivent pas être déposés dans une décharge municipale où le tri des déchets n'est pas pratiqué. Pour un recyclage adéquat, remettez ce produit à votre revendeur lors de l'achat d'un nouvel équipement équivalent, ou déposez-le dans un lieu de collecte prévu à cet effet. Pour de plus amples informations, consultez : www.recyclethis.info.

2006/66/CE (directive sur les batteries) : Ce produit renferme une batterie qui ne doit pas être déposée dans une décharge municipale où le tri des déchets n'est pas pratiqué, dans l'Union européenne. Pour plus de précisions sur la batterie, reportez-vous à sa documentation. La batterie porte le pictogramme ci-contre, qui peut inclure la mention Cd (cadmium), Pb (plomb) ou Hg (mercure). Pour la recycler correctement, renvoyez la batterie à votre revendeur ou déposez-la dans un point de collecte prévu à cet effet. Pour de plus amples informations, visitez le site Web : www.recyclethis.info.

Remplacer une pile par une pile du mauvais type peut conduire à l'annulation de la garantie (par exemple, dans le cas de certains types de piles au lithium) ;
– jeter une pile au feu ou dans un four chaud, ou découper ou broyer mécaniquement une pile peut engendrer une explosion ;
– Laisser une batterie dans un environnement à une température extrêmement élevée peut engendrer une explosion ou une fuite de gaz ou de liquide inflammable ; et
– soumettre une pile à une pression atmosphérique extrêmement basse peut engendrer une explosion ou une fuite de gaz ou de liquide inflammable
Danger de brûlure chimique
Ne pas ingérer la pile.
Conservez les piles neuves et usagées hors de la portée des enfants.
Si vous pensez que des piles ont été ingérées ou insérées à l'intérieur d'une partie du corps, consultez immédiatement un médecin.
Il y a un risque d'explosion lorsque la pile est remplacée par une pile de type incorrect.
Le remplacement d'une pile par une pile du mauvais type peut conduire à l'annulation de la garantie.
Jetez les batteries usagées conformément aux instructions et aux réglementations locales.
Si le compartiment des piles ne peut pas être complétement refermé, cessez d'utiliser le produit et conservez-le hors de la portée des enfants.

PRÉCAUTION D'INSTALLATION

La force supplémentaire doit être égale à trois fois le poids de l'équipement et au minimum à 50 N. Lisqueipment et ses supports de montage doivent être maintenus fermement en place pendant l'installation. Après l'installation, l'équipement, y compris le plateau de montage associé le cas échéant, ne doit pas être endommagé.

DEUTSCH

Verweise auf Schaubilder

1 Aufbau

1. Sabotageschalter
2. Modusschalter
3. Ein-/Ausschalter
4. Statusanzeige

Alarm: Mikrowellen-Auslösung: PIR-Auslösung:

Maskiert: + Fehler: +

2 Registrierung

3 Installation

I. Überprüfen Sie die Signalstärke.
II. Installieren Sie das Gerät.

(C) **Deckenmontage**

(W) **Wandmontage**

(G) Montage mit allgemeiner Montageplatte.

(L) Montage mit L-Montageplatte.

4 Anti-Maskierung-Alarm

Benutzerhandbuch

Scannen Sie den QR-Code für weitere Informationen und Bedienungshilfen.

Technische Daten

Erkennungsbereich	Wandmontage: 10 m Deckenmontage: 5 m
Auto-Empfindlichkeit	Ja
Haustier-Unterdrückung	Wandmontage: 12 kg Deckenmontage: keine
Mikrowellenfrequenz	24 GHz (24,15 bis 24,25 GHz)
Sabotageschutz	Vorderseite, Rückseite
LED-Anzeigen	Grün (PIR), Rot (Mikrowelle), Grün+Orange (Maske), Blau (Alarm)
Betriebstemperatur	-25 °C bis +60 °C (-13°Fbis 140 °F)
Lagertemperatur	-25 °C bis +60 °C
Betriebsfeuchtigkeit	10 % bis 90 %
Montagehöhe	2 bis 3,5 m
Abmessungen (B x H x T)	29,2 mm x 134,4 mm x 39,5 mm
Gewicht	120 g
Übertragungsfrequenz	868 MHz
Funkreichweite	1,6 km (offenes Gelände)
Batterietyp	2 x CR123A (im Lieferumfang enthalten)
Standard-Batterielaufzeit	5 Jahre
Niedrige Batteriespannung	2,45 V
Strom	Max. Strom: 24 mA Ruhestrom: 25 uA
Halterung	L-förmiger Adapter im Lieferumfang enthalten

Hinweis: Wenn die Meldung „Spannung niedrig" angezeigt wird, kann der Melder noch für mindestens 30 Tage verwendet werden.

©2022Hangzhou Hikvision Digital Technologie Co., Ltd. Alle Rechte vorbehalten.
Hinweise zu dieser Bedienungsanleitung
Die Bedienungsanleitung beinhaltet Anleitungen zur Verwendung und Verwaltung des Produkts. Bilder, Diagramme, Abbildungen und alle sonstigen Informationen dienen nur der Beschreibung und Erklärung. Die Änderung der in der Bedienungsanleitung enthaltenen Informationen ist aufgrund von Firmware-Aktualisierungen oder aus anderen Gründen vorbehalten. Die neueste Version dieser Bedienungsanleitung finden Sie auf der Hikvision-Website (https://www.hikvision.com/). Bitte verwenden Sie diese Bedienungsanleitung unter Anleitung und Unterstützung von Fachleuten, die für den Support des Produkts geschult sind.
HIKVISION und andere Marken und Logos von Hikvision sind das Eigentum von Hikvision in verschiedenen Ländern. Andere hier erwähnte Marken und Logos sind Eigentum ihrer jeweiligen Inhaber.
Haftungsausschluss
DIESES PRODUKT, DIESBEZÜGLICHE ANLEITUNG UND DAS BESCHRIEBENE PRODUKT MIT SEINER HARDWARE, SOFTWARE UND FIRMWARE WERDEN, SOWEIT GESETZLICH ZULÄSSIG, IN DER „VORLIEGENDEN FORM" UND MIT „ALLEN FEHLERN UND IRRTÜMERN" BEREITGESTELLT. HIKVISION ÜBERNIMMT KEINE AUSDRÜCKLICHEN ODER STILLSCHWEIGENDEN GARANTIEN, EINSCHLIEßlich, ABER NICHT BESCHRÄNKT AUF DIE MARKTGÄNGIGKEIT, ZUFRIEDENSTELLENDE QUALITÄT ODER EIGNUNG FÜR EINEN BESTIMMTEN ZWECK. DIE NUTZUNG DES PRODUKTS DURCH SIE ERFOLGT AUF IHRE EIGENE GEFAHR. IN KEINEM FALL ISTHIKVISION IHNEN GEGENÜBER HAFTBAR FÜR BESONDERE, ZUFÄLLIGE, DIREKTE ODER INDIREKTE SCHÄDEN, EINSCHLIEßlich, JEDOCH NICHT DARAUF BESCHRÄNKT, VERLUST VON GESCHÄFTSGEWINNEN, GESCHÄFTSUNTERBRECHUNG, DATENVERLUST, SYSTEMBESCHÄDIGUNG, VERLUST VON DOKUMENTEN, SEI ES AUFGRUND VON VERTRAGSBRUCH, UNERLAUBTER HANDLUNG (EINSCHLIEßlich FAHRLÄSSIGKEIT), PRODUKTHAFTUNG ODER ANDERWEITIG, IN VERBINDUNG MIT DER VERWENDUNGVON DIESES PRODUKTS, SELBST WENN HIKVISION ÜBER DIE MÖGLICHKEIT DERARTIGER SCHÄDEN ODER VERLUSTE INFORMIERT WAR.
SIE ERKENNEN AN, DASS DIE NATUR DES INTERNETS DAMIT VERBUNDENE SICHERHEITSRISIKEN BEINHALTET. HIKVISION ÜBERNIMMT KEINE VERANTWORTUNG FÜR ANORMALES BETRIEB, BEENDIGUNGVON DIENSTEN ODER ANDERE SCHÄDEN, DIE SICH AUS CYBERANGRIFFEN, HACKERANGRIFFEN, VIRUSINFEKTION ODER ANDEREN SICHERHEITSRISIKEN IM INTERNET ERGEBEN. HIKVISION WIRD JEDOCH BEI BEDARF ZEITNAH TECHNISCHEN SUPPORT LEISTEN.
SIE STIMMEN ZU, DIESES PRODUKT IN ÜBEREINSTIMMUNG MIT ALLEN GELTENDEN GESETZEN ZU VERWENDEN, UND SIE SIND ALLEIN DAFÜR VERANTWORTLICH, DASS IHRE VERWENDUNG GEGEN KEINE GELTENDEN GESETZE VERSTÖßt. INBESONDERE SIND SIE DAFÜR VERANTWORTLICH, DIESES PRODUKT SO ZU VERWENDEN, DASS DIE RECHTE DRITTER NICHT VERLETZT WERDEN, EINSCHLIEßlich, ABER NICHT BESCHRÄNKT AUF VERÖFFENTLICHUNGSRECHTE, DIE RECHTE AN GESTIGEM EIGENTUM ODER DEN DATENSCHUTZ UND ANDERE PERSÖNLICHKEITSRECHTE. SIE DÜRFEN DIESESPRODUKT NICHT FÜR VERBOTENE ZWECKE VERWENDEN, ZU DEREN ZWECKEN DIE ENTWICKLUNG ODER PRODUKTION VON MASSENVERNICHTUNGSWAFFEN, DIE ENTWICKLUNG ODER HERSTELLUNG VONCHEMISCHEN ODER BIOLOGISCHEN WAFFEN, JEGLICHER AKTIVITÄTEN IM ZUSAMMENHANG MIT EINEM NUKLEAREN SPRENGSTOFF ODER UNSICHEREN NUKLEAREN BRENNSTOFFKREISLAUF BZW. ZUR UNTERSTÜTZUNG VON MENSCHENRECHTSVERLETZUNGEN.
IM FALL VON WIDERSPRÜCHEN ZWISCHEN DIESER BEDIENUNGSANLEITUNG UND GELTENDEM RECHT IST LETZTERES MAßGEBLICH.

CE FC RoHS

Diese Produkt und – sofern zutreffend – das mitgelieferte Zubehör sind mit „CE" gekennzeichnet und entsprechen daher den geltenden harmonisierten europäischen Normen gemäß der RE-Richtlinie 2014/53/EU, der EMV-Richtlinie 2014/30/EU und der RoHS-Richtlinie 2011/65/EU.

2012/19/EU (Elektroaltgeräte-Richtlinie): Produkte, die mit diesem Symbol gekennzeichnet sind, dürfen innerhalb der Europäischen Union nicht mit dem Hausmüll entsorgt werden. Für korrektes Recycling geben Sie dieses Produkt an Ihren örtlichen Fachhändler zurück oder entsorgen Sie es an einer der Sammelstellen. Weitere Informationen finden Sie unter: www.recyclethis.info

2006/66/EC (Batterierichtlinie): Dieses Produkt enthält eine Batterie, die innerhalb der Europäischen Union nicht mit dem Hausmüll entsorgt werden darf. Siehe Produktdokumentation für spezifische Informationen zur Batterie. Die Batterie ist mit diesem Symbol gekennzeichnet, das zusätzlich die Buchstaben Cd für Cadmium, Pb für Blei oder Hg für Quecksilber enthalten kann. Für korrektes Recycling geben Sie die Batterie an Ihren örtlichen Fachhändler zurück oder entsorgen Sie sie an einer der Sammelstellen. Weitere Informationen finden Sie unter: www.recyclethis.info

SICHERHEITSHINWEISE ZU BATTERIEN

Ersetzen Sie eine Batterie durch eine falsche Batterie, kann dies unter Umständen zur Ungültigkeit einer Garantie führen (z. B. bei einigen Lithium-Batterietypen);
– Entsorgung von Batterien durch Verbrennen oder in einem heißen Ofen, oder Zerkleinern oder Zerschneiden von Batterien, was zu einer Explosion führen kann;
– Aufbewahren von Batterien in einer Umgebung mit extrem hoher Temperatur, was zu einer Explosion oder zum Auslaufen von entflammbarer Flüssigkeit oder Gas führen kann;
– Batterien, die einem extrem niedrigen Luftdruck ausgesetzt sind, was zu einer Explosion oder zum Auslaufen von entflammbarer Flüssigkeit oder Gas führen kann.
Verätzungsgefahr
Die Batterie nicht verschlucken.
Halten Sie neue und gebrauchte Batterien von Kindern fern.
Suchen Sie umgehend ärztliche Hilfe auf, wenn Sie vermuten, dass Batterien verschluckt oder in Körperöffnungen eingeführt wurden.
Bei Austausch der Batterie durch einen falschen Typ besteht Explosionsgefahr.
Bei Austausch einer Batterie durch einen falschen Typ kann eine Schutzmaßnahme beeinträchtigen.
Entsorgen Sie verbrauchte Akkus oder Batterien entsprechend den Anweisungen und örtlichen Vorschriften.

SICHERHEITSHINWEISE ZUR INSTALLATION

Die zusätzliche Belastung muss dem dreifachen Gewicht des Geräts entsprechen, jedoch mindestens 50 N. Das Gerät und die zugehörigen Befestigungsmittel müssen während der Installation stets gesichert sein. Nach der Installation darf das Gerät, einschließlich der zugehörigen Montageplatte, nicht beschädigt werden.

ESPAÑOL

Referencias del diagrama

1 Apariencia

1. Interruptor de sabotaje
2. Interruptor de modo
3. Interruptor de encendido
4. Piloto

Alarma: Microondas activado: IR pasivo activado:

Enmascarado: + Fallo: +

2 Registro

3 Instalación

I. Comprobar la intensidad de la señal.
II. Instalar el dispositivo.

(C) **Montaje en el techo**

(W) **Montaje en la pared**

(G) Montaje con una placa de montaje general.

(L) Montaje con una placa de monte en L.

4 Alarma antienmascaramiento

Manual de usuario

Escanee el código QR para obtener más información y ayuda sobre el funcionamiento.

Especificación

Alcance de detección	Montaje en pared: 10 m Montaje en techo: 5 m
Sensibilidad automática	Sí
Inmunidad a las mascotas	Montaje en pared: 12 kg Montaje en techo: Ninguno
Frecuencia de microondas	24 GHz (24,15 a 24,25 GHz)
Protección antimanipulación	Frontal, Trasero
Pilotos led	Verde (PIR), rojo (microondas), verde y anaranjado (mascarilla) y azul (alarma)
Temperatura de funcionamiento	-25 °C a 60 °C (-13 °F a 140 °F)
Temperatura de almacenamiento	-25 °C a 60 °C (-13 °F a 140 °F)
Humedad de funcionamiento	10 % a 90 %
Altura de montaje	2 a 3,5 m
Dimensiones	29,2 mm x 134,4 mm x 39,5 mm
Peso	120 g
Frecuencia de transmisión	868 MHz
Alcance de radiofrecuencia	1,6 km (espacio libre)
Tipo de batería	2 pilas CR123A (incluidas)
Duración promedio de la batería	5 años
Tensión baja de la batería	2,45 V
Corriente	Corriente máx.: 24 mA Corriente estática: 25 uA
Soporte	Adaptador en forma de L incluido

Nota: La aparición del mensaje de baja tensión indica que restan al menos 30 días de uso.

©2022 Hangzhou Hikvision Digital Technology Co., Ltd. Todos los derechos reservados.
Sobre este manual
Este manual incluye las instrucciones de utilización y gestión del producto. Las figuras, gráficos, imágenes y cualquier otra información que encontrará en lo sucesivo tienen únicamente fines descriptivos y aclaratorios. La información incluidaen el manual está sujeta a cambios, sin aviso previo, debido a las actualizaciones de software o otros motivos. Visite el sitio web de Hikvision —https://www.hikvision.com/— para acceder a la última versión de este manual. Utilice el presente Manualde con la supervisión e l'assistenza di personale qualificato nel supporto del prodotto.
HIKVISION y otras marcas comerciales y logotipos de Hikvision son propiedad de Hikvision en diferentes jurisdicciones. Las demás marcas comerciales y logotipos mencionados son propiedad de sus respectivos dueños.
Descargo de responsabilidad
EN LA MEDIDA MÁXIMA PERMITIDA POR LAS LEYES APLICABLES, ESTE MANUAL Y EL PRODUCTO DESCRITO —INCLUIDOS SU HARDWARE, SOFTWARE Y FIRMWARE — SE SUMINISTRAN "TAL CUAL Y «CON TODOS LI FALLOS Y ERRORES». HIKVISION NO OFRECE GARANTÍAS, EXPLÍCITAS O IMPLÍCITAS, INCLUIDAS, A TITULO ENUNCIATIVO, LAS GARANTÍAS DE COMERCIABILIDAD, CALIDAD SATISFACTORIA O IDONEIDAD PARA UN PROPÓSITO EN PARTICULAR. USO QUE HAGA DEL PRODUCTO CORRE BAJO SU ONICO RIESGO. EN NINGÚN CASO, HIKVISION PODRÁ CONSIDERARSE RESPONSABLE ANTE USTED EN NINGÚN TIPO DEDAÑO, CONSECUENTE, INCIDENTAL O INDIRECTO, INCLUYENDO, ENTRE OTROS, DAÑOS POR PÉRDIDAS DE BENEFICIOS COMERCIALES, INTERRUPCIÓN DE LA ACTIVIDAD COMERCIAL, PÉRDIDA DE DATOS, CORRUPCIÓN DE LOS SISTEMAS,O PÉRDIDA DE DOCUMENTACIÓN, YA SEA POR INCUMPLIMIENTO DEL CONTRATO, AGRAVIO (INCLUYENDO LA NEGLIGENCIA), RESPONSABILIDAD DEL PRODUCTO O EN RELACIÓN CON EL USO DEL PRODUCTO, INCLUSO CUANDO HIKVISION HAYA RECIBIDO UNA NOTIFICACIÓN DE LA POSIBILIDAD DE DICHOS DAÑOS O PÉRDIDAS.
USTED RECONOCE QUE LA NATURALEZA DE INTERNET IMPLICA RIESGOS DE SEGURIDAD INHERENTES Y HIKVISION NO TIENDRÁ NINGUNA RESPONSABILIDAD POR EL FUNCIONAMIENTO ANORMAL, FILTRACIONES DE PRIVACIDAD U OTROS DAÑOS RESULTANTES DE ATAQUES CIBERNÉTICOS, ATAQUES DE HACKERS, INFECCIONES DE VIRUS U OTROS RIESGOS DE SEGURIDAD DE INTERNET; SIN EMBARGO, HIKVISION PROPORCIONARÁ APOYO TÉCNICO OPORTUNO DE SER NECESARIO.
USTED ACEPTA USAR ESTE PRODUCTO DE CONFORMIDAD CON TODAS LASLEYES APLICABLES Y SOLO USTED ES EL ÚNICO RESPONSABLE DE ASEGURAR QUE EL USO CUMPLA CON DICHAS LEYES. EN ESPECIAL, USTED ES RESPONSABLE DE USAR ESTE PRODUCTO DE FORMA QUE NO INFRINJA LOS DERECHOS DE TERCEROS, INCLUYENDO, DE MANERA ENUNCIATIVA MAS NO LIMITATIVA, DERECHOS DE PUBLICIDAD, DERECHOS DE PROPIEDAD INTELECTUAL, DERECHOS RELATIVOS A LA PROTECCIÓN DE DATOS Y OTROS DERECHOS RELATIVOS A LA PRIVACIDAD. NO UTILIZARÁ ESTE PRODUCTO PARA NINGÚN USO FINAL PROHIBIDO, INCLUYENDO EL DESARROLLO O LA PRODUCCIÓN DE ARMAS DE DESTRUCCIÓN MASIVA, EL DESARROLLO O PRODUCCIÓN DE ARMAS QUÍMICAS O BIOLÓGICAS, NINGUNA ACTIVIDAD EN EL CONTEXTO RELACIONADO CON ALGÚN EXPLOSIVO NUCLEAR O EL CICLO DE COMBUSTIBLE NUCLEAR INSEGURO O PARA APOYAR ABUSOS DE LOS DERECHOS HUMANOS.
EN CASO DE HABER CONFLICTO ENTRE ESTE MANUAL Y LA LEGISLACIÓN VIGENTE, ESTA ÚLTIMA PREVALECERÁ.

CE FC RoHS

Este producto, y en su caso también los accesorios suministrados, tienen la marca "CE" y portanto cumplen con las normas europeas armonizadas aplicables enumeradas en la Directiva de equipos de radio 2014/53/UE, la Directiva de compatibilidad electromagnética 2014/30/UE y la Directiva de RoHS 2011/65/UE.

2012/19/UE (directiva RAEE): productos marcados con este símbolo no pueden ser depositados en vertederos municipales sin separar. Para un reciclaje adecuado, entregue este producto en el lugar de compra del equipo nuevo equivalente o deshágase de él en el punto de recogida designado a tal efecto. Para más información, visite: www.recyclethis.info

2006/66/CE (directiva sobre baterías): este producto contiene una batería que no puede ser desechada en el sistema municipal de basuras sin recogida selectiva dentro de la Unión Europea. Consulte la documentación del producto para ver la información específica de la batería. La batería lleva marcado este símbolo, que puede incluir letras para indicar cadmio (Cd), plomo (Pb) o mercurio (Hg). Para un reciclaje adecuado, devuelva la batería a su proveedor o llévela al punto de recogida de baterías designado a tal efecto. Para más información visite: www.recyclethis.info

PRECAUCIONES RELATIVAS A LA BATERÍA

Reemplazar una batería por un tipo de batería incorrecto puede dar lugar a la anulación de una garantía (por ejemplo, en el caso de algunos tipos de batería de litio);
– La eliminación de una batería en fuego o en un horno a alta temperatura, o mecánicamente, aplastándola o cortándola, puede dar lugar a una explosión.
– Dejar una batería en un entorno circundante con una temperatura extremadamente alta puede dar lugar a una explosión o a la fuga de líquido o gas inflamable.
– Una batería sometida a una presión de aire extremadamente baja puede dar lugar a una explosión o a la fuga de líquido o gas inflamable.
Peligro de quemaduras químicas
No se debe ingerir la batería.
Mantenga las baterías nuevas y usadas fuera del alcance de los niños.
Si sospecha que una batería ha sido tragada o introducida en alguna parte del cuerpo, busque atención médica de inmediato.
Existe el riesgo de explosión si se reemplaza la batería por un tipo de batería incorrecto.
El reemplazo de una batería por un tipo de batería incorrecto puede ser motivo de anulación de la garantía.
Elimine las baterías usadas de conformidad con las instrucciones y las normativas de su localidad.
Si el compartimento de la batería no cierra debidamente, deje de usar el producto y manténgalo fuera del alcance de los niños.

PRECAUCIONES DE INSTALACIÓN

La fuerza adicional debe ser equivalente a tres veces el peso del equipo, pero no inferior a 50 N. El equipo y el soporte asociado deben permanecer seguros durante la instalación. Tras la instalación, no se debe dañar el equipo ni tampoco las piezas de montaje asociadas.

ITALIANO

Riferimento schemi

1 Aspetto

1. Interruttore antimanomissione
2. Commutatore modalità
3. Interruttore
4. Indicatore

Allarme: Microonde attivato: PIR attivato:

Con maschera: + Guasto: +

2 Registrazione

3 Installazione

I. Controllare l'intensità del segnale.
II. Installare il dispositivo.

(C) **Montaggio a soffitto**

(W) **Montaggio a parete**

(G) Installazione con piastra di montaggio universale.

(L) Installazione con piastra di montaggio a L.

4 Allarme anti-mascheramento

Manuale dell'utente

Per ulteriori informazioni e assistenza sull'utilizzo, scansionare il codice QR.

Specifiche

Campo di rilevamento	Installazione a parete: 10 m Installazione a soffitto: 5 m
Sensibilità automatica	Sì
Immunità per gli animali domestici	Installazione a parete: 12 Kg Installazione a soffitto: Nessuno
Frequenza microonde	24 Ghz(24,15 ~ 24,25 GHz)
Protezione antimanomissione	Anteriore, posteriore
Indicatori LED	Verde (PIR), Rosso (Microonde), Verde + Arancione (Maschera), Blu (Allarme)
Temperatura operativa	da -25 °C a 60 °C (da -13 °F a 140 °F)
Temperatura di stoccaggio	Da -25 °C a 60 °C (da -13 °F a 140 °F)
Umidità operativa	Da 10% a 90%
Altezza di montaggio	Da 2 a 3,5 m
Dimensioni (L x A x P)	29,2 mm x 134,4 mm x 39,5 mm
Peso	120 g
Frequenza di trasmissione	868 MHz
Portata segnale RF	1,6 km (spazio libero)
Tipo di batteria	CR123A × 2 (in dotazione)
Durata standard della batteria	5 anni
Tensione batteria bassa	2,45 V
Corrente	Corrente max: 24 mA Corrente di riposo: 25 uA
Staffa	Adattatore a forma di L incluso

Nota: quando vengono visualizzati messaggi relativi alla tensione insufficiente, rimangono almeno 30 giorni di autonomia.

©2022 Hangzhou Hikvision Digital Technology Co., Ltd. - Tutti i diritti riservati.
Informazioni sul presente manuale
Il presente Manuale contiene le istruzioni per l'uso e la gestione del prodotto. Le illustrazioni, i grafici e tutte le altre informazioni di seguito riportate hanno solo scopi illustrativi ed esplicativi. Le informazioni contenute nel Manuale sono soggette a modifiche senza preavviso in seguito ad aggiornamenti deltrifmware o per altri motivi. Scaricare la versione più recente del presente Manuale dal sito web di Hikvision (https://www.hikvision.com/).
Utilizzare il presente Manualle con la supervisione e l'assistenza di personale qualificato nel supporto del prodotto.
HIKVISION e gli altri marchi e loghi di Hikvision sono di proprietà di Hikvision in varie giurisdizioni. Gli altri marchi registrati e loghi menzionati appartengono ai rispettivi proprietari.
Esclusione di responsabilità
IN LA MEDIDA MÁXIMA PERMITIDA POR LAS LEYES APLICABLES, ESTE MANUAL E IL PRODOTTO DESCRITTO, CON IL SUO HARDWARE, SOFTWARE E FIRMWARE, SÃO FORNECIDOS SEMO FORNITI "COSÌ COME SONO" E "CON TUTTI I DIFETTI E GLI ERRORI". HIKVISION NON RILASCIA ALCUNA GARANZIA, NÉ ESPRESSA NÉ IMPLICITA COME, SOLO A TITOLO ENUNCIATIVO, LE GARANZIE DI COMMERCIABILITÀ, QUALITÀ SODDISFACENTE O IDONEITÀ PER UN USO SPECIFICO. L'UTENTE UTILIZZA IL PRODOTTO A PROPRIO RISCHIO. HIKVISION NON SARÀ IN NESSUN CASO RESPONSABILE VERSO L'UTENTE IN RELAZIONE A DANNI SPECIALI, CONSEQUENZIALI E INCIDENTALI O INDIRETTI, COMPRESI, TRA GLI ALTRI, I DANNI DERIVANTI DA MANCATO PROFITTO, INTERRUZIONE DELL'ATTIVITÀ O PERDITA DI DATI, DANNEGGIAMENTO DI SISTEMI O PERDITA DI DOCUMENTAZIONE, DERIVANTI DA INADEMPIENZA CONTRATTUALE, ILLECITO (COMPRESA LA NEGLIGENZA), RESPONSABILITÀ PER DANNI AI PRODOTTI O ALTRIMENTI IN RELAZIONE ALL'USO DEL PRODOTTO, ANCHE QUALORA HIKVISION SIA STATA INFORMATA DELLA POSSIBILITÀ DI TALI DANNI O PERDITE.
L'UTENTE RICONOSCE CHE LA NATURA DI INTERNET PREVEDE RISCHI DI SICUREZZA INTRINSECI E CHE HIKVISION DECLINA QUALSIASI RESPONSABILITÀ IN RELAZIONE A FUNZIONAMENTI ANOMALI, VIOLAZIONE DELLA RISERVATEZZA O ALTRI DANNI DERIVANTI DA ATTACCHI INFORMATICI, INFEZIONE DA VIRUS O ALTRI RISCHI LEGATI ALLA SICUREZZA SU INTERNET; TUTTAVIA, HIKVISION FORNIRÀ TEMPESTIVO SUPPORTO SE NECESSARIO.
L'UTENTE ACCETTA DI UTILIZZARE IL PRODOTTO IN CONFORMITÀ A TUTTE LE LEGGI VIGENTI E DI ESSERE IL SOLO RESPONSABILE DI TALE UTILIZZO CONFORME. IN PARTICOLARE, L'UTENTE È RESPONSABILE DEL FATTO CHE L'UTILIZZO DEL PRODOTTO NON VIOLI DIRITTI DI TERZI COME, SOLO A TITOLO DI ESEMPIO, DIRITTI DI PUBBLICITÀ, DIRITTI DI PROPRIETÀ INTELLETTUALE O DIRITTI RELATIVI ALLA PROTEZIONE DEI DATI E ALTRI DIRITTI RIGUARDANTI LA PRIVACY. L'UTENTE NON UTILIZZERÀ IL PRODOTTO IN MODO PROIBITO, COME, TRA GLI ALTRI, LA PRODUZIONE DI ARMI DI DISTRUZIONE DI MASSA, LO SVILUPPO O LA PRODUZIONE DI ARMI CHIMICHE O BIOLOGICHE, QUALSIASI ATTIVITÀ SVOLTA IN CONTESTI CORRELATI A ESPLOSIVI NUCLEARI O COMBUSTIBILI NUCLEARI NON SICURI O ATTIVITÀ CHE CAUSINO VIOLAZIONI DEI DIRITTI UMANI.
IN CASO DI CONFLITTO TRA IL PRESENTE MANUALE E LA LEGGE VIGENTE, PREVARRÀ QUEST'ULTIMA.

CE FC RoHS

Questo prodotto e gli eventuali accessori in dotazione sono contrassegnati con il marchio "CE" e sono quindi conformi alle norme europee armonizzate vigenti di cui alla Direttiva RE 2014/53/UE, alla Direttiva E

PORTUGUÊS

Referências do diagrama

1 Aspeto

1. Interruptor de Adulteração
2. Botão de modo
3. Interruptor de Alimentação
4. Indicador

Alarme: Microondas ativado: PIR ativado:

Mascarado: + Falha: +

2 Registo

3 Instalação

I. Verifique a intensidade do sinal.
II. Instale o dispositivo.

(C) **Montagem no teto**

(W) **Montagem na parede**

(G) Montagem com placa de montagem geral.

(L) Montagem com placa de montagem em L.

4 Alarme antimascaramento

Manual de utilizador

Faça a leitura do código QR para obter mais informações e ajuda sobre o funcionamento.

Especificações

Alcance de deteção	Montagem na parede: 10 m Montagem no teto: 5 m
Sensibilidade automática	Sim
Imune a animais de estimação	Montagem na parede: 12 Kg Montagem no teto: Nenhum
Frequência de micro-ondas	24 GHz (24,15 a 24,25 GHz)
Proteção contra adulteração	Frontal, Traseira
Indicadores LED	Verde (PIR), vermelho (microondas), Verde+laranja (máscara), Azul (alarme)
Temperatura de funcionamento	-25 °C a 60 °C
Temperatura de armazenamento	-25 °C a 60 °C
Humidade de funcionamento	10% a 90%
Altura de Montagem	2 a 3,5 m
Dimensões (L x A x P)	29,2 mm x 134,4 mm x 39,5 mm
Peso	120 g
Frequência de transmissão	868 MHz
Alcance de RF	1,6 km (espaço livre)
Tipo de pilha	CR123A x 2 (incluídas)
Duração da pilha standard	5 anos
Tensão baixa da bateria	2,45 V
Corrente	Corrente máx.: 24 mA Corrente de repouso: 25 μA
Suporte	Adaptador em L incluído

Nota: quando a mensagem de baixa tensão aparecer, terá pelo menos 30 dias de utilização.

©2022 Hangzhou Hikvision Digital Technology Co., Ltd. Todos os direitos reservados.
Acerca deste Manual
O Manual inclui instruções para utilizar e gerir o produto. As fotografias, os gráficos, as imagens e todas as outras informações doravante apresentadas destinam-se apenas a fins de descrितivos e informativos. As informações que constam do Manual estão sujeitas a alterações, sem aviso prévio, devido a atualizações de firmware ou a outros motivos. Pode encontrar a versão mais recente deste Manual no website da Hikvision (https://www.hikvision.com/).
Utilize o Manual sob orientação e com a assistência de profissionais formados no apoio ao Produto.
HIKVISION e outras marcas registadas e marcas comerciais da Hikvision são propriedade da Hikvision em vários territórios. Outras marcas comerciais e logótipos mencionados são propriedade dos respetivos proprietários.
Aviso legal
NA MEDIDA MÁXIMA PERMITIDA PELA LEI APLICÁVEL, ESTE MANUAL E O PRODUTO DESCRITO, COM O SEU HARDWARE, SOFTWARE E FIRMWARE, SÃO FORNECIDOS "TAL COMO EXISTE" E "COM TODAS AS SUAS FALHAS E ERROS". A HIKVISION EXCLUI, DE FORMA EXPLÍCITA OU IMPLÍCITA, GARANTIAS DE, INCLUINDO E SEM LIMITAÇÃO, COMERCIABILIDADE, QUALIDADE DO SERVIÇO OU ADEQUAÇÃO A UMA FINALIDADE ESPECÍFICA. A SUA UTILIZAÇÃO DESTE PRODUTO É FEITA POR SUA CONTA E RISCO. EM NENHUMA CIRCUNSTÂNCIA, A HIKVISION SERÁ RESPONSÁVEL POR SI EM RELAÇÃO A QUAISQUER DANOS ESPECIAIS, CONSEQUENCIAIS, INCIDENTAIS OU INDIRETOS, INCLUINDO, ENTRE OUTROS, DANOS PELA PERDA DE LUCROS COMERCIAIS, INTERRUPÇÃO DA ATIVIDADE, PERDA DE DADOS, CORRUPÇÃO DE SISTEMAS OU PERDA DE DOCUMENTAÇÃO SEJA COM BASE NUMA VIOLAÇÃO DO CONTRATO, ATOS ILÍCITOS (INCLUINDO NEGLIGÊNCIA), RESPONSABILIDADE PELO PRODUTO DU, DE OUTRO MODO, RELACIONADA COM A UTILIZAÇÃO DO PRODUTO, AINDA QUE A HIKVISION TENHA SIDO AVISADA SOBRE A POSSIBILIDADE DE TAIS DANOS OU PERDAS.
O UTILIZADOR RECONHECE QUE A NATUREZA DA INTERNET OFERECE RISCOS DE SEGURANÇA INERENTES E QUE A HIKVISION NÃO SERÁ RESPONSABILIZADA POR UM FUNCIONAMENTO ANORMAL, PERDA DE PRIVACIDADE OU OUTROS DANOS RESULTANTES DE ATAQUES INFORMÁTICOS, ATAQUES DE PIRATARIA, INFEÇÃO POR VÍRUS OU OUTROS RISCOS ASSOCIADOS À SEGURANÇA DA INTERNET. NO ENTANTO, A HIKVISION PROPORCIONARÁ APOIO TÉCNICO ATEMPADO, SE SOLICITADO, SEMPRE QUE TAL FOR NECESSÁRIO.
O UTILIZADOR ACEITA UTILIZAR ESTE PRODUTO EM CONFORMIDADE COM TODAS AS LEIS APLICÁVEIS E SER O ÚNICO RESPONSÁVEL POR GARANTIR QUE A SUA UTILIZAÇÃO É CONFORME À LEI APLICÁVEL. PARTICULARMENTE, O UTILIZADOR É O RESPONSÁVEL PELA UTILIZAÇÃO DESTE PRODUTO DE MODO QUE NÃO INFRINJA OS DIREITOS DE TERCEIROS, INCLUINDO, ENTRE OUTROS, OS DIREITOS DE PUBLICIDADE, DIREITOS DE PROPRIEDADE INTELECTUAL OU DE PROTEÇÃO DE DADOS, OU QUAISQUER OUTROS DIREITOS DE PRIVACIDADE. O UTILIZADOR NÃO PODERÁ UTILIZAR ESTE PRODUTO PARA QUAISQUER UTILIZAÇÕES FINAIS PROIBIDAS, INCLUINDO O DESENVOLVIMENTO OU PRODUÇÃO DE ARMAS DE DESTRUIÇÃO MASSIVA, DESENVOLVIMENTO OU PRODUÇÃO DE QUÍMICOS OU ARMAS BIOLÓGICAS, QUAISQUER ATIVIDADES DESENVOLVIDAS NO ÂMBITO DE EXPLOSIVOS NUCLEARES OU CICLOS DE COMBUSTÍVEIS NUCLEARE INSEGUROS OU PARA APOIAR ABUSOS AOS DIREITOS HUMANOS.
NA EVENTUALIDADE DA OCORRÊNCIA DE ALGUM CONFLITO ENTRE ESTE MANUAL E A LEGISLAÇÃO APLICÁVEL, ESTA ÚLTIMA PREVALECE.

Este produto e, se aplicável, os acessórios fornecidos, apresentam a marcação "CE" e, por isso, cumprem as normas europeias harmonizadas aplicáveis listadas no Diretivo 2014/53/UE relativa aos equipamentos de rádio, na Diretiva 2014/30/UE relativa à compatibilidade eletromagnética (CEM) e na Diretiva 2011/65/UE relativa à restrição do uso de determinadas substâncias perigosas em equipamentos elétricos e eletrónicos (EEE).

2012/19/UE (Diretiva REEE): Os produtos com este símbolo não podem ser eliminados como resíduos urbanos indiferenciados na União Europeia. Para uma reciclagem adequada, devolva este produto ao seu fornecedor local quando adquirir um novo equipamento equivalente ou elimine-o através dos pontos de recolha adequados. Para mais informações, consulte: www.recyclethis.info.

2006/66/CE (diretiva relativa a baterias): Este produto contém uma bateria que não pode ser eliminada como resíduo urbano indiferenciado na União Europeia. Consulte a documentação do produto para obter informações específicas acerca da bateria. A bateria está marcada com este símbolo, que poderá incluir inscrições para indicar a presença de cádmio (Cd), chumbo (Pb), ou mercúrio (Hg). Para reciclar o produto de forma adequada, devolva a bateria ao seu fornecedor ou coloque-a num ponto de recolha apropriado. Para mais informações, consulte: www.recyclethis.info.

CUIDADOS COM A PILHA

- substituição de uma pilha por outra de tipo incorreto pode destruir uma proteção (por exemplo, no caso de alguns tipos de pilhas de lítio);
- a eliminação de uma pilha numa fogueira ou forno quente ou esmagamento ou corte mecânico de uma pilha pode resultar numa explosão;
- deixar a pilha num ambiente com temperatura extremamente elevada pode resultar numa explosão ou na fuga de líquido inflamável ou gás; e
- uma pilha sujeita a pressão de ar extremamente baixa poderá resultar numa explosão de líquido inflamável ou gás

Perigo de queimadura, causada por produtos químicos
Não engula a pilha.
Mantenha as pilhas novas e usadas longe do alcance das crianças.
Se achar que as pilhas foram engolidas ou colocadas no interior do organismo, consulte um médico de imediato.
Existe risco de explosão se a pilha for substituída por outra de tipo incorreto.
A substituição de uma pilha por outra de tipo incorreto pode destruir uma protegão.
Elimine as pilhas usadas de acordo com as instruções e os regulamentos locais.
Se o compartimento da pilha não fechar de forma segura, suspenda a utilização do produto e mantenha-o longe do alcance das crianças.

CUIDADOS NA INSTALAÇÃO
A força aplicável deverá ser igual a três vezes o peso do equipamento, mas não inferior a 50 N. O equipamento e respetivos meios de montagem associados deven ser mantidos em segurança durante a instalação. Após a instalação, o equipamento, incluindo qualquer placa de montagem associada, não devem estar danificados.

РУССКИЙ

Пояснения к рисункам

1 Внешний вид

1. Датчик взлома
2. Переключатель режима
3. Выключатель питания
4. Индикатор

Тревога: Срабатывание микроволновое:

Срабатывание инфракрасное:

Маскирование: + Неисправность: +

2 Регистрация

3 Установка

I. Проверьте уровень сигнала.
II. Установите устройство.

(C) **Потолочное крепление**

(W) **Настенное крепление**

(G) Установка с обычной монтажной пластиной.

(L) Установка с L-образной монтажной пластиной.

4 Сигнализация антимаскирования

Руководство пользователя

Для получения дополнительной информации и ознакомления с руководством по эксплуатации отсканируйте QR-код.

Технические данные

Диапаз+АЗ:В21он обнаружения	Крепление на стене: 10 м Крепление на потолке: 5 м
Автоматическая регулировка чувс твительности	Да
Защита от срабатывания на живо тных	Крепление на стене: 12 кг Крепление на потолке: нет
Частота микроволнового излучен	24 ГГц (от 24,15 до 24,25 ГГц)
Защита от взлома	Спереди и сзади
Светодиодные индикаторы	Зеленый (пассивный ИК-датчик), красный (м икроволновый датчик), зеленый + оранжевый (маска), синий (тревог)
Рабочая температура	От -25 °C до 60 °C
Температура при хранении	от -25 °C до 60 °C
Влажность в рабочем режиме	10–90%
Установочная высота	От 2 до 3,5 м
Размеры (Ш × В × Г)	29,2 x 134,4 x 39,5 мм
Вес	120 г
Частота передачи	868 МГц
Дальность действия РЧ-канала	1,6 км (на открытом пространстве)
Тип батареи	CR123A, 2 шт. (Входят в комплект поставки)
Типовой срок службы батареи	5 лет
Низкое напряжение батареи	2,45 В
Ток	Макс. ток: 24 мА Ток покоя: 25 мкА
Кронштейн	Г-образный адаптер, включен в комплект по ставки

Примечание: после появления сообщения о низком напряжении устройство можно использовать еще по крайней мере 30 дней.

© 2022 Hangzhou Hikvision Digital Technology Co., Ltd. Все права защищены.
О данном руководстве
В Руководстве содержится инструкции по эксплуатации Изделия. Фотографии, схемы, иллюстрации и прочие материалы приведены исключительно в качестве описаний и пояснений. Информация, приведенная в Руководстве, может быть изменена без предварительного уведомления в связи с обновлениями микропрограммы или по другим причинам. Используйте последнюю редакцию Руководства. Ее можно найти на веб-сайте компании Hikvision (https://www.hikvision.com/).
Используйте Руководство под наблюдением специалистов, обученных обслуживанию Изделия.
HIKVISION и другие товарные знаки и логотипы компании Hikvision являются собственностью компании Hikvision в различных юрисдикциях. Другие товарные знаки и логотипы, упоминаемые в Руководстве, являются собственностью соответствующих владельцев.
Ограничение ответственности
В МАКСИМАЛЬНОЙ СТЕПЕНИ, РАЗРЕШЕННОЙ ДЕЙСТВУЮЩИМ ЗАКОНОДАТЕЛЬСТВОМ, ДАННОЕ РУКОВОДСТВО И ОПИСАНИЕ ИЗДЕЛИЯ, ВМЕСТЕ С АППАРАТНОЙ ЧАСТЬЮ, ПРОГРАММНОЙ ОБЕСПЕЧЕНИЕМ И ВСТРОЕННОЙ МИКРОПРОГРАММОЙ ПРЕДОСТАВЛЯЮТСЯ «КАК ЕСТЬ» И «СО ВСЕМИ ОШИБКАМИ И НЕДОСТАТКАМИ». HIKVISION НЕ ДАЕТ НИКАКИХ ЯВНЫХ ИЛИ ПОДРАЗУМЕВАЕМЫХ ГАРАНТИЙ, В ТОМ ЧИСЛЕ, БЕЗ ОГРАНИЧЕНИЙ, ГАРАНТИЙ ТОВАРНОЙ ПРИГОДНОСТИ, УДОВЛЕТВОРИТЕЛЬНОГО КАЧЕСТВА ИЛИ ПРИГОДНОСТИ ДЛЯ КОНКРЕТНЫХ ЦЕЛЕЙ. ПОТРЕБИТЕЛЬ ИСПОЛЬЗУЕТ ИЗДЕЛИЕ НА СВОЙ СТРАХ И РИСК. ИН ПРИ КАКИХ ОБСТОЯТЕЛЬСТВАХ КОМПАНИЯ HIKVISION НЕ НЕСЕТ ОТВЕТСТВЕННОСТИ ПЕРЕД ПОТРЕБИТЕЛЕМ ЗА КАКОЙ-ЛИБО СЛУЧАЙНЫЙ ИЛИ КОСВЕННЫЙ УЩЕРБ, ВКЛЮЧАЯ, СРЕДИ ПРОЧЕГО, УБЫТКИ ИЗ-ЗА ПОТЕРИ ПРИБЫЛИ, ПЕРЕРЫВОВ В ДЕЯТЕЛЬНОСТИ, ПОТЕРИ ДАННЫХ ИЛИ ДОКУМЕНТАЦИИ, ПОВРЕЖДЕНИЯ СИСТЕМ, ЕСЛИ ТО ПО ПРИЧИНЕ НАРУШЕНИЯ ДОГОВОРА, ПРОТИВОПРАВНЫХ ДЕЙСТВИЙ (В ТОМ ЧИСЛЕ НЕБРЕЖНОСТИ), УЩЕРБА ВСЛЕДСТВИЕ ИСПОЛЬЗОВАНИЯ ИЗДЕЛИЯ ИЛИ ИНОГО В СВЯЗИ С ИСПОЛЬЗОВАНИЕМ ДАННОГО ИЗДЕЛИЯ, ДАЖЕ ЕСЛИ КОМПАНИИ HIKVISION БЫЛО ИЗВЕСТНО О ВОЗМОЖНОСТИ ТАКОГО УЩЕРБА.
ПОТРЕБИТЕЛЬ ПОДТВЕРЖДАЕТ, ЧТО ИНТЕРНЕТ ПО СВОЕЙ ПРИРОДЕ ЯВЛЯЕТСЯ ИСТОЧНИКОМ ПОВЫШЕННОГО РИСКА БЕЗОПАСНОСТИ И КОМПАНИЯ HIKVISION НЕ НЕСЕТ ОТВЕТСТВЕННОСТИ ЗА СБОИ В РАБОТЕ ОБОРУДОВАНИЯ, УТЕЧКУ ИНФОРМАЦИИ И ДРУГИЕ УЩЕРБЫ, ВЫЗВАННЫЕ КИБЕРАТАКАМИ, ХАКЕРАМИ, ВИРУСАМИ ИЛИ ОСТАЛЬНЫМИ УГРОЗАМИ. ОДНАКО НАША КОМПАНИЯ СЕРЬЕЗНО ОТНОСИТСЯ К ЗАЩИТЕ ПЕРСОНАЛЬНЫХ ДАННЫХ, ЕСЛИ ЭТО НЕОБХОДИМО.
ПОТРЕБИТЕЛЬ СОГЛАШАЕТСЯ ИСПОЛЬЗОВАТЬ ДАННОЕ ИЗДЕЛИЕ В СООТВЕТСТВИИ СО ВСЕМИ ПРИМЕНИМЫМИ ЗАКОНАМИ И НЕСЕТ ЛИЧНУЮ ОТВЕТСТВЕННОСТЬ ЗА СОБЛЮДЕНИЕ ВСЕХ ПРИМЕНИМЫХ ЗАКОНОВ. В ЧАСТНОСТИ, ПОТРЕБИТЕЛЬ НЕСЕТ ОТВЕТСТВЕННОСТЬ ЗА ИСПОЛЬЗОВАНИЕ ЭТОГО ПРОДУКТА ТАКИМ ОБРАЗОМ, КОТОРЫЙ НЕ НАРУШАЕТ ПРАВА ТРЕТЬИХ ЛИЦ, В ТОМ ЧИСЛЕ, ПРАВА ОПУБЛИКОВАНИЯ, ПРАВА ИНТЕЛЛЕКТУАЛЬНОЙ СОБСТВЕННОСТИ И ЗАЩИТЫ ДАННЫХ. ПОТРЕБИТЕЛЬ ОБЯЗУЕТСЯ НЕ ИСПОЛЬЗОВАТЬ ЭТО ИЗДЕЛИЕ В ЗАПРЕЩЕННЫХ ЦЕЛЯХ, В ТОМ ЧИСЛЕ ДЛЯ РАЗРАБОТКИ ИЛИ ПРОИЗВОДСТВА ОРУЖИЯ МАССОВОГО УНИЧТОЖЕНИЯ, ХИМИЧЕСКОГО ИЛИ БИОЛОГИЧЕСКОГО ОРУЖИЯ, ОСУЩЕСТВЛЕНИЯ КАКОЙ-ЛИБО ДЕЯТЕЛЬНОСТИ В КОНТЕКСТЕ ЯДЕРНОГО ОРУЖИЯ, НЕБЕЗОПАСНЫХ ОПЕРАЦИЙ С ЯДЕРНЫМ ТОПЛИВОМ ИЛИ ДЛЯ ПОДДЕРЖКИ НАРУШЕНИЙ ПРАВ ЧЕЛОВЕКА.
В СЛУЧАЕ РАЗНОЧТЕНИЙ МЕЖДУ НАСТОЯЩИМ РУКОВОДСТВОМ И ДЕЙСТВУЮЩИМ ЗАКОНОДАТЕЛЬСТВОМ, ПОСЛЕДНЕЕ ИМЕЕТ ПРИОРИТЕТ.

Этот продукт и (если применимо) поставляемые аксессуары имеют маркировку "CE" и соответствуют применимым согласованным стандартам, перечисленным в Директиве по радиооборудованию 2014/53/ЕС RE, Директиве по электромагнитной совместимости 2014/30/ЕС EMC и Директиве по ограничению использования опасных веществ 2011/65/EU RoHS.

2012/19/EU (WEEE-директива): Продукты с этим символом не могут быть выброшены в Европейском союзе в качестве несортированных муниципальных отходов. Для надлежащей переработки возвратите этот продукт местному поставщику после покупки эквивалентного нового оборудования или утилизируйте его в предназначенных для этого пунктах сбора отходов. Для получения дополнительной информации посетите веб-сайт www.recyclethis.info

2006/66/ЕС (Директива ЕЕС по обращению с батареями): этот продукт содержит батарею, которую нельзя утилизировать в Европейском союзе в качестве несортированных муниципальных отходов. Для получения точной информации о батарее см. документацию к продукту. Маркировка батареи может включать символы, которые определяют наличие кадмия (Cd), свинца (Pb) или ртуть (Hg). Для надлежащей утилизации отправьте батарею местному поставщику или утилизируйте ее в специальных пунктах приема отходов. Для получения дополнительной информации посетите веб-сайт www.recyclethis.info

МЕРЫ ПРЕДОСТОРОЖНОСТИ ПРИ РАБОТЕ С БАТАРЕЙ
Установка батареи недоброкачественного типа может создать угрозу для безопасности (например, в случае некоторых типов литиевых батарей);
- утилизация батареи в огне или горячей печи, а также ее механическое смятие или разрезание может привести к взрыву;
- оставление в среде с чрезвычайно высокой температурой может привести к взрыву или утечке горючей жидкости или газа;
- нахождение батареи в среде с чрезвычайно низкой температурой воздуха может привести к взрыву или утечке горючей жидкости или газа.

Опасность ожогов, вызванная ядами
Не проглатывайте батарею.
Держите новые и использованные батареи вдали от детей.
Если вы думаете, что батарея была проглочена или каким-либо другим образом проникла в организм, немедленно обратитесь к врачу.
При установке батареи недоброкачественного типа существует риск взрыва.
Установка батареи недоброкачественного типа может создать угрозу для безопасности.
Утилизируйте использованные батареи в соответствии с инструкциями и местными нормативами.
Если отсек для батареи не закрывается достаточно плотно, прекратите эксплуатацию изделия и ограничьте доступ детей к нему.

МЕРЫ ПРЕДОСТОРОЖНОСТИ ПРИ УСТАНОВКЕ
Примечание. Монтажное крепление должно выдерживать трехкратный вес оборудования и действовать силы не менее 50 Н. Оборудование и соответствующие средства монтажа должны быть надежно закреплены во время установки. После установки оборудование и монтажную пластину не следует повреждений.

NEDERLANDS

Schemareferenties

1 Verschijning

1. Sabotageschakelaar
2. Modusschakelaar
3. Aan-/uitschakelaar
4. Pictogram

Alarm: Microgolf geactiveerd: PIR-geactiveerd:

Gemaskeerd: + Storing: +

2 Inschrijving

3 Installatie

I. Controleer signaalsterkte.
II. Installeer het apparaat.

(C) **Plafondmontage**

(W) **Wandmontage**

(G) Montage met de algemene montageplaat.

(L) Montage met de L-montageplaat.

4 Anti-maskeringsalarm

Gebruiksaanwijzing

Scan de QR-code voor meer informatie en assistentie bij de bediening.

Specificatie

Detectiebereik	Muurmontage: 10 m Plafondmontage: 5 m
Automatische gevoeligheid	Ja
Immuniteit voor huisdieren	Muurmontage: 12 kg Plafondmontage: geen
Microgolffrequentie	24 GHz (24,15 tot 24,25 GHz)
Sabotagebescherming	Voorzijde, Achterzijde
Led-indicatoren	Groen (passief infrarood), rood (microgolf), groen + oranje (masker), blauw (alarm)
Bedrijfstemperatuur	-25 °C tot 60 °C
Opslagtemperatuur	-25 °C tot 60 °C
Luchtvochtigheid tijdens bedrijf	10% tot 90%
Montagehoogte	2 tot 3,5 m
Afmetingen (B x H x D)	29,2 mm x 134,4 mm x 39,5 mm
Gewicht	120 g
Zendfrequentie	868 MHz
RF-bereik	1,6 km (open ruimte)
Type batterij	CR123A x 2 (meegeleverd)
Standaard batterijduur	5 jaar
Lage accuspanning	2,45V
Stroom	Max. stroom: 24 mA Ruststroom: 25 uA
Beugel	L-vormige adapter meegeleverd

Let op: wanneer het laagspanningsbericht verschijnt, is de detector minimaal 30 dagen gebruikt.

©2022 Hangzhou Hikvision Digital Technology Co., Ltd. Alle rechten voorbehouden.
Over deze handleiding
De handleiding bevat instructies voor het gebruik en beheer van het product. Foto's, grafieken, afbeeldingen en alle andere informatie hierna worden verstrekt voor beschrijving en uitleg. De informatie in de handleiding is onderhevig aan verandering, zonder voorafgaande kennisgeving, als gevolg van firmware-updates of andere redenen. U vindt de nieuwste versie van deze handleiding vinden op de Hikvision-website (https://www.hikvision.com/).
Gebruik deze handleiding onder begeleiding en ondersteuning van professionals die zijn opgeleid voor het ondersteunen van het product.
HIKVISION en andere handelsmerken en logo's van Hikvision zijn eigendom van Hikvision in de verschillende jurisdicties. Andere handelsmerken en logo's zijn het eigendom van hun respectieve eigenaren.
Vrijwaringsclausule
VOOR ZOVER MAXIMAAL TOEGESTAAN OP GROND VAN HET TOEPASSELIJKE RECHT, WORDEN DEZE HANDLEIDING EN HET ONDERHEEN PRODUCT, INCLUSIEF HARDWARE, SOFTWARE EN FIRMWARE, GELEVERD 'ZOALS ZE ZIJN', INCLUSIEF FOUTEN EN GEBREKEN. HIKVISION GEEFT GEEN GARANTIES, EXPLICIET NOCH IMPLICIET, INCLUSIEF ZONDER BEPERKING CONVERTIBILITEIT, BEVREDIGENDE KWALITEIT OF GESCHIKTHEID VOOR EEN BEPAALD DOEL. GEBRUIK VAN DEZE PRODUCT GEBEURT OP UW EIGEN RISICO. IN GEEN GEVAL IS HIKVISION VERANTWOORDELIJK VOOR SPECIALE, BIJKOMENDE, INCIDENTELE OF INDIRECTE SCHADE, WAARONDER, ONDER ANDERE, SCHADE VAN VERLIES VAN ZAKELIJKE WINST, ZAKELIJKE ONDERBREKING OF VERLIES VAN GEGEVENS, CORRUPTIE OF SYSTEMEN, OF VERLIES VAN DOCUMENTATIE, ONGEACHT OF DIT VOORTVLOEIT UIT CONTRACTBREUK, BENADELING (INCLUSIEF NALATIGHEID), PRODUCTAANSPRAKELIJKHEID OF ANDERS, MET BETREKKING TOT HET PRODUCT, ZELFS ALSHIKVISION OP DE HOOGTE IS GEBRACHT VAN ZULKE SCHADE OF VERLIES.
U ERKENT DAT DE AARD VAN INTERNET INHERENTE VEILIGHEIDSRISICO'S MET ZICH MEE BRENGT, EN HIKVISION GEEN ENKELE VERANTWOORDELIJKHEID NEEMT VOOR ABNORMALE WERKING, PRIVACYVERLIES OF ANDERE SCHADE DIE VOORTVLOEIT UIT CYBERAANVALLEN, HACKERAANVALLEN, VIRUSINFECTIE, OF ANDERE INTERNETVEILIGHEIDSRISICO'S; HIKVISION BIEDT INDIEN NODIG ECHTER TIJDELIJK TECHNISCHE ONDERSTEUNING.
U GAAT AKKOORD MET HET GEBRUIK VAN DEZE PRODUCT IN OVEREENSTEMMING MET ALLE TOEPASBARE WETTEN EN UITSLUITEND U BENT VERANTWOORDELIJK VOOR DE GARANTIE DAT UW GEBRUIK VAN DEZE PRODUCT OVEREENSTEMT MET DE TOEPASBARE WET. U BENT VOORAL VERANTWOORDELIJK DAT HET GEBRUIK VAN DIT PRODUCT GEEN INBREUK MAAKT OP DE RECHTEN VAN DERDEN, INCLUSIEF EN ZONDER BEPERKING DE RECHTEN VAN PUBLICITEIT, INTELLECTUELE EIGENDOM, OF GEGEVENSBESCHERMING EN ANDERE PRIVACYRECHTEN. U MAG DIT PRODUCT NIET GEBRUIKEN VOOR ENIGE ONWETTIG EINDGEBRUIK, MET INBEGRIP VAN DE ONTWIKKELING OF DE PRODUCTIE VAN MASSAVERNIETIGINGSWAPENS, DE ONTWIKKELING OF DE PRODUCTIE VAN CHEMISCHE OF BIOLOGISCHE WAPENS, ALLE ACTIVITEITEN IN HET KADER VAN EVENTUELE NUCLEAIRE EXPLOSIEVEN OF ONVEILIGE NUCLEAIRE BRANDSTOFCYCLUS, OF TER ONDERSTEUNING VAN MENSENRECHTENSCHENDINGEN.
IN HET GEVAL VAN ENIGE CONFLICTEN TUSSEN DEZE HANDLEIDING EN DE TOEPASSELIJKE WETGEVING, PREVALEERT DE LAATSTE.

CE Dit product en, indien van toepassing, de meegeleverde accessoires, zijn gemarkeerd met "CE" en voldoen daardoor aan de toepasbare geharmoniseerde Europese normen zoals vermeld onder de RE-richtlijn 2014/53/EU, de EMC-richtlijn 2014/30/EU, de RoHS-richtlijn 2011/65/EU.

2012/19/EU (WEEE-richtlijn): Producten die met dit symbool zijn gemarkeerd binnen de Europese Unie niet worden weggooid als ongesorteerd huishoudelijk afval. Lever dit product voor een juiste recycling in bij uw plaatselijke leverancier bij aankoop van soortgelijke nieuwe apparatuur, of breng het naar daarvoor aangewezen inzamelpunten. Raadpleeg www.recyclethis.info voor meer informatie

2006/66/EG (Batterijrichtlijn): Dit product bevat een batterij die binnen de Europese Unie niet mag worden weggegooid als ongesorteerd huishoudelijk afval. Zie de productdocumentatie voor specifieke informatie over de batterij. De batterij is gemarkeerd met dit symbool, dat letters kan bevatten die cadmium (Cd), lood (Pb) of kwik (Hg) aanduiden. Lever de batterij voor een juiste recycling in bij uw leverancier of breng een daarvoor aangewezen inzamelpunt. Raadpleeg www.recyclethis.info voor meer informatie

BATTERIJWAARSCHUWING
Vervanging van een batterij van een onjuist type dat een beveiliging kan omzeilen (bijvoorbeeld in het geval van sommige typen lithiumbatterij);
- het weggooien van een batterij in een open vuur of een hete oven of het mechanisch pletten of doorsnijden van een batterij, wat tot een explosie kan leiden;
- een batterij achterlaten in een omgeving met een extreem hoge temperatuur die kan leiden tot een explosie of het lekken van brandbare vloeistoffen of gassen; en
- een batterij die wordt blootgesteld aan extreem lage luchtdruk, wat kan leiden tot een explosie of het lekken van brandbare vloeistof of gas

Gevaar van chemische verbranding
Slik de batterij niet in.
Houd nieuwe en gebruikte batterijen buiten het bereik van kinderen.
Als u vermoedt dat de batterijen zijn ingeslikt of in enig deel van het lichaam zijn gebracht, zoek dan onmiddellijk medische hulp.
Er bestaat explosingsgevaar wanneer de batterij door een onjuist type wordt vervangen.
Vervanging van een batterij door een onjuist type dat een beveiliging kan omzeilen.
Verwijder gebruikte batterijen in overeenstemming met de instructies en plaatselijke regelgeving.
Als het batterijvak niet goed sluit, gebruik het product dan niet langer en houd het buiten bereik van kinderen.

INSTALLATIEWAARSCHUWING
De extra kracht moet gelijk zijn aan drie keer het gewicht van de apparatuur, maar niet minder dan 50 N. De apparatuur en de bijbehorende bevestigingsmiddelen moeten tijdens de installatie stevig vast blijven zitten. De apparatuur, inclusief enige bijbehorende montageplaat, mag na de installatie niet worden beschadigd.

TÜRKÇE

Şema Referansları

1 Görünüm

1. Kurcalama Anahtarı
2. Mod Düğmesi
3. Güç düğmesi
4. Gösterge

Alarm: Mikrodalga Tetiklendi: PIR Tetiklendi:

Maskeli: + Hata: +

2 Kayıt

3 Kurulum

I. Sinyal gücünü kontrol edin.
II. Cihazı kurun.

(C) **Tavana montaj**

(W) **Duvara montaj**

(G) Genel montaj plakası ile montaj.

(L) L montaj plakası ile montaj.

4 Anti-Maskeleme Alarmı

Kullanım Kılavuzu

Daha fazla bilgi ve çalıştırma yardımı için QR kodunu tarayın.

Özellikler

Algılama aralığı	Duvara Montaj: 10m Tavana Montaj: 5m
Otomatik Hassasiyet	Evet
Evcil Hayvan Bağışıklığı	Duvara Montaj: 12Kg Tavana Montaj: Hiçbiri
Mikrodalga Frekansı	24GHz (24,15 ila 24,25GHz)
Kurcalama Koruması	Ön, Arka
LED Göstergeler	Yeşil(PIR), Kırmızı(Mikrodalga), Yeşil+Turuncu(Maske), Mavi(Alarm)
Çalışma Sıcaklığı	-25 °C ila 60 °C (-13 °F ila 140 °F)
Depolama sıcaklığı	-25 °C ila 60 °C (-13 °F ila 140 °F)
Çalışma Nemi	%10 ila %90
Montaj Yüksekliği	2 ila 3,5m
Boyut (GxYxD)	29,2 mm x 134,4 mm x 39,5 mm
Ağırlık	120g
İletim Frekansı	868 MHz
RF aralığı	1,6 km (boş alan)
Batarya Türü	CR123A x 2 (dahil)
Standart Batarya Ömrü	5 Yıl
Düşük Pil Voltajı	2,45 V
Akım	Maks. akım: 24mA Çalışma akımı: 25uA
Braket	L şeklinde adaptör dahildir

Not: düşük voltaj mesajı göründüğünde, en az 30 günlük kullanım olacaktır.

©2022 Hangzhou Hikvision Digital Technology Co., Ltd. Tüm hakları saklıdır.
Bu Kılavuz hakkında
Kılavuz, Ürünü kullanmı ve yönetimi ile ilgili talimatları içerir. Resimler, çizelgeler, görüntüler ve buradaki diğer tüm bilgiler, yalnızca tanımlama ve açıklama amaçlıdır. Kılavuzda bulunan bilgiler, yazılım güncellemeleri veya başka nedenlerden dolayı önceden haber verilmeksizin değiştirilebilir. Bu Kılavuzun en son sürümüne Hikvision web sitesinde (https://www.hikvision.com/) bulabilirsiniz.
Lütfen bu Kılavuzu, Ürünü desteklerme konusunda eğitilmiş profesyonellerin rehberliği ve yardımı ile kullanın.
HIKVISION ve diğer Hikvision'un ticari markaları ve logoları Hikvision'un çeşitli yargı mercilerindeki mülkiyetidir. Bahsedilen diğer ticari markalar ve logolar ilgili sahiplerinin mülkiyetindedir.
Yasal Uyarı
YÜRÜRLÜKTEKİ YASALARIN İZİN VERDİĞİ ÖLÇÜDE, BU KILAVUZ VE AÇIKLANAN ÜRÜN, DONANIMI, YAZILIMI VE ÜRÜN YAZILIMI İLE "OLDUĞU GİBİ" VE "TÜM ARIZALARI VE HATALARI İLE" SAĞLANIR. HIKVISION, ŞİRKETLERİNİN, TİCARİ OLABİLME, MEMNUNİYET KALİTESİ VEYA BELİRLİ BİR AMACA UYGUNLUK GİBİ, ÖRNEĞİN VE BUNLARLA SINIRLI OLMAKSIZIN, ÜRÜNÜN ÖZELLİKLERİNE UYGUNLUĞUNA İLİŞKİN ÖRTÜLÜ VE AÇIK İFADELERİ DAHİL, ÖRNEĞİN VE BUNLARLA SINIRLI OLMAKSIZIN, ÜÇÜNCÜ ŞAHIS HAKLARI İHLALİ İLE İLGİLİ İFADELERİ DAHİL, ÖZEL, ÖRNEK VERİCİ, ARIZİ VEYA DOLAYLI ZARARLAR İÇİN SİZE KARŞI SORUMLU OLMAYACAKTIR.
İNTERNETİN DOĞASININ DOĞAL GÜVENLİK RİSKLERİ BARINDİRDİĞİNİ KABUL EDİYORSUNUZ VE HIKVISION, SİBER SALDIRI, HACKER SALDIRISI, VİRÜS BULAŞMASI VEYA DİĞER İNTERNET GÜVENLİK RİSKLERİNDEN KAYNAKLANAN ANORMAL ÇALIŞMA, GİZLİLİK SIZINTISI VEYA DİĞER ZARARLAR İÇİN HERHANGİ BİR SORUMLULUK KABUL ETMEZ, ANCAK HIKVISION GEREKİRSE ZAMANINDA TEKNİK DESTEK SAĞLAYACAKTIR.
BU ÜRÜNÜ GEÇERLİ TÜM YASALARA UYGUN OLARAK KULLANMAYI KABUL EDİYORSUNUZ VE KULLANIMININ GEÇERLİ YASALARA UYGUN OLMASINI SAĞLAMAKTAN YALNIZCA SİZ SORUMLUSUNUZ. ÖZELLİKLE, BU ÜRÜNÜ, ŞİRKETLERİNİ OLAMAZSANIZ, TANITIM HAKLARI, FİKRİ MÜLKİYET HAKLAR

DANSK

Diagramoversigt

1 Udseende

1. Manipulationskontakt
2. Tilstandskontakt
3. Afbryderkontakt
4. Kontrollampe

Alarm: Udløst af mikrobølge: Udløst af PIR:
Maskeret: + Fejl: +

2 Registrering

3 Installation

I. Kontrollér signalstyrke.
II. Installér enheden.

(C) **Montering i loft**

(W) **Montering på væg**

(G) Montering med standardmonteringsplade.

(L) Montering med L-monteringsplade.

4 Alarm om anti-maskering

Brugervejledning

Scan QR-koden for at få flere oplysninger og hjælp til betjening.

Specifikation

Detektionsrækkevidde	Vægmontering: 10 m Loftsmontering: 5 m
Automatisk følsomhed	Ja
Kæledyrsimmunitet	Vægmontering: 12 kg Loftsmontering: Ingen
Mikrobølgefrekvens	24 GHz (24,15-24,25 GHz)
Manipulationsbeskyttelse	Forside, bagside
LED-indikatorer	Grøn (PIR), rød (mikrobølge), grøn+orange (maske), blå (alarm)
Driftstemperatur	-25 °C til 60 °C
Opbevaringstemperatur	-25 °C til 60 °C
Fugtighed ved drift	10-90 %
Monteringshøjde	2-3,5 m
Mål (BxHxD)	29,2 mm x 134,4 mm x 39,5 mm
Vægt	120 g
Transmissionsfrekvens	868 MHz
RF-rækkevidde	1,6 km (uden forhindringer)
Batteritype	CR123A × 2 (medfølger)
Standard batteriliv	5 år
Lav batteripåvirkning	2,45 V
Strøm	Maks. strøm: 24 mA Hvilestrøm: 25 uA
Beslag	L-formet adapter medfølger

Bemærk: Når besked om lav spænding vises, betyder det, at der mindst er 30 dages brug tilbage.

©2022 Hangzhou Hikvision Digital Technology Co., Ltd. Alle rettigheder forbeholdes.
Om denne vejledning:
Denne vejledning gælder anvisninger om brug og håndtering af produktet. Billeder, diagrammer, illustrationer og alle øvrige oplysninger herefter tjener kun som beskrivelse og forklaring. Oplysningerne i vejledningen er med forbehold for ændring uden varsel på grund af opdateringer af firmware eller andre årsager. Du kan finde den seneste udgave af vejledning på Hikvisions websted (https://www.hikvision.com/).
Brug brugervejledningen under vejledning af og med hjælp fra fagfolk, der er uddannet i understøttelse af produktet.
HIKVISION og andre af Hikvisions varemærker og logoer tilhører Hikvision i forskellige jurisdiktioner. Andre nævnte varemærker og logoer tilhører deres respektive ejere.
Ansvarsfraskrivelse
VELEDNINGEN OG DET HERI BESKREVNE PRODUKT, INKL. HARDWARE, SOFTWARE OG FIRMWARE, LEVERES I STØRST MULIGT OMFANG, DER ER TILLADT VED LOV, "SOM DET ER OG FOREFINDES" OG "MED ALLE DEFEKTER OG FEJL". HIKVISION UDSTEDER INGEN GARANTIER, SOFTVAREGARANTIER ELLER UDSVIGELSESRETTIGHEDER, INKL. UDEN BEGRÆNSNING, VEDRØRENDE SALGBARHED, TILFREDSSTILLENDE KVALITET ELLER EGNETHED TIL ET BESTEMT FORMÅL. DIN BRUG AF PRODUKTET SKER PÅ DIN EGEN RISIKO. UNDER INGEN OMSTÆNDIGHEDER ER HIKVISION ANSVARLIG OVER FOR ORLIGE SKADER, HÆNDELIGE SKADER, FØLGESKADER ELLER INDIREKTE SKADER, INKL. BL.A., SKADER SOM FØLGE AF DRIFTSTAB, DRIFTSFORSTYRRELSER ELLER TAB AF DATA, BESKADIGELSE AF SYSTEMER ELLER TAB AF DOKUMENTATION, UANSET OM DET ER BASERET PÅ KONTRAKTBRUD, SKADESVOLDELSE (HERUNDER UDAN BEGRÆNSNING, PRODUKTANSVAR, ELLER PÅ ANDEN MÅDE) I FORBINDELSE MED BRUGEN AF PRODUKTET, SELVOM HIKVISION ER BLEVET UNDERRETTET I OM MULIGHEDEN FOR SÅDANNE SKADER.
DU ERKLÆRER DIG INDFORSTÅET MED AT BRUGE PRODUKTET I OVEREENSSTEMMELSE MED ALLE GÆLDENDE LOVE, OG DU ER ENANSVARLIG FOR AT SIKRE, AT DIN BRUG OVERHOLDER AL GÆLDENDE LOVGIVNING. DU ER SÅR ANSVARLIG FOR AT BRUGE PRODUKTET PÅ EN MÅDE, DER IKKE KRÆNKER TREDJEPARTERS RETTIGHEDER, HERUNDER, UDEN BEGRÆNSNINGER, RETTIGHEDER VEDRØRENDE OFFENTLIG OMTALE, INTELLEKTUELLE EJENDOMSRETTIGHEDER ELLER RETTIGHEDER VEDRØRENDE DATABESKYTTELSE OG ANDRE RETTIGHEDER VEDRØRENDE PERSONLIGE OPLYSNINGER. DU MÅ IKKE BRUGE PRODUKTET TIL FORBUDTE SLUTANVENDELSER, HERUNDER LOVVIKLIG ELLER FREMSTILLING AF MASSEØDELÆGGELSESVÅBEN, LOVVIKLIG ELLER PRODUKTION AF KEMISKE ELLER BIOLOGISKE VÅBEN, AKTIVITETER I DEN KONTEKST, DER ER KNYTTET TIL ATOMBOMBER ELLER USIKKERT REAKTORBÅDSNEDL, ELLER SOM STØTTE TIL OVERTRÆDELSE AF MENNESKERETTIGHEDER.
I TILFÆLDE AF UOVERENSSTEMMELSE MELLEM VELEDNINGEN OG GÆLDENDE LOVGIVNING GÆLDER SIDSTNÆVNTE.

CE

Produkter og eventuelt medfølgende tilbehør er mærket "CE" og opfylder dette gældende harmoniserede europæiske standarder anført i RE-direktivet 2014/53/EU, EMC-direktivet 2014/30/EU og RoHS-direktivet 2011/65/EU.

2012/19/EU (WEEE-direktiv): Produkter, der er mærket med dette symbol, kan ikke bortskaffes som almindelig husholdningsaffald i EU. Med henblik på korrekt genbrug skal du aflevere produktet til din lokale leverandør ved køb af tilsvarende nyt udstyr eller aflevere det på et dertil indrettet indleveringssted. For yderligere oplysninger se: www.recyclethis.info

2006/66/EF (batteridirektivet): Dette produkt indeholder et batteri, som ikke kan bortskaffes sammen med almindelig husholdningsaffald i EU. Find specifikke oplysninger om batteriet i produktdokumentationen. Batteriet er mærket med dette symbol, som kan indeholde bogstaver, der indikerer indholdet af kadmium (Cd), og/eller kviksølv (Hg). Med henblik på korrekt genbrug skal du aflevere batteriet til din leverandør eller til et dertil indrettet indleveringssted. Du kan få flere oplysninger her: www.recyclethis.info

ADVARSEL OM BATTERI

Udskiftning af et batteri med en ukorrekt type, som kan sætte en sikkerhedsforanstaltning ud af kraft (for eksempel, ved brug af nogle typer litium-batterier).
– bortskaffelse af et batteri i åben ild eller en varm ovn, knusning eller opskæring af et batteri, hvilket kan forårsage en eksplosion
– opbevaring af et batteri i omgivelser med ekstremt høje temperaturer kan resultere i en eksplosion eller lækage af brandfarlig væske eller gas, og
– eksponering af et batteri for ekstremt lavt lufttryk, hvilket kan forårsage en eksplosion eller udslip af brandfarlige væske eller gas.

Fare for ætsning
Slug ikke batteriet.
Hold eye og bruske batterier væk fra børn.
Hvis du tror, at en person har slugt et batteri eller placeret det i en del af kroppen, skal du øjeblikkelig søge lægehjælp.
Fare for eksplosion, hvis et batteri udskiftes med en ukorrekt type.
Udskiftning af et batteri af en ukorrekt type, som kan sætte en sikkerhedsforanstaltning ud af kraft.
Brugte batterier skal bortskaffes i henhold til instruktioner og lokale lovkrav.
Hvis batterirummet ikke lukker forsvarligt, skal du stoppe med at bruge produktet og holde det væk fra børn.

ADVARSEL OM INSTALLATION

Den ekstra styrke skal være lig med tre gange vægten af udstyret, men ikke mindre end 50 N. Udstyret og dets tilhørende monteringsenheder skal holdes sikre under installationen. Udstyret, herunder eventuelle tilhørende monteringsplade; må ikke beskadiges under installationen.

MAGYAR

Az ábra jelölései

1 Külső megjelenés

1. Szabotázskapcsoló
2. Módváltó kapcsoló
3. Főkapcsoló
4. Jelzőfény

Riasztás: Mikrohullám aktiválva: PIR aktiválva:
Eltakarva: + Hiba: +

2 Regisztrálás

3 Telepítés

I. Ellenőrizze a jelerősséget.
II. Telepítse a készüléket.

(C) **Rögzítés mennyezeten**

(W) **Falra szerelhető**

(G) Szerelés általános rögzítőlapra.

(L) Szerelés L-alakú rögzítőlapra.

4 Eltakarásriasztás

Felhasználói útmutató

Szkennelje be a QR-kódot további információkért és üzemeltetési segítségért.

Specifikáció

Észlelési tartomány	Szerelés falra: 10 m Szerelés mennyezetre: 5 m
Automatikus érzékenység	Igen
Kisállat-érzéketlenség	Szerelés falra: 12 kg Szerelés mennyezetre: nincs
Mikrohullám frekvenciája	24 GHz (24,15 – 24,25GHz)
Szabotázsvédelem	Elöl,hátul
LED-kijelzők	Zöld(PIR), piros(mikrohullám), zöld+narancssárga(maszk), kék(riasztás)
Üzemi hőmérséklet	-25 °C és 60 °C között (-13 °F és 140 °F között)
Tárolási hőmérséklet	-25 °C és 60 °C között (-13 °F és 140 °F között)
Üzemi páratartalom	10% – 90%
Szerelési magasság	2 – 3,5m
Méretek (szé x ma x mé)	29,2 mm x 134,4 mm x 39,5 mm
Súly	120 gramm
Átviteli frekvencia	868 MHz
RF hatótávolság	1,6 km (szabadban)
Akkumulátor típusa	CR123A × 2 (a csomag része)
Szabványos akkumulátor-é lettartam	5 év
Alacsony akkufeszültség	2,45 V
Áramerősség	Max. áramerősség: 24 mA Nyugalmi áramerősség: 25 uA
Konzol	L-alakú adapter a csomag része

Megjegyzés: a készülék az alacsony feszültsége figyelmeztető üzenet megjelenését követően még 30 napig használható.

©2022 Hangzhou Hikvision Digital Technology Co., Ltd. Minden jog fenntartva.
Az útmutatóról kapcsolatos tudnivalók:
Az útmutató az termékhez tartozó utasítások és kezelésre vonatkozó utasításokat tartalmaz. Az ittszerepelő képek, diagramok, ábrák és egyéb tartalmak az egyszerű leírás és magyarázatok céljait. Az Útmutatóban szereplő információk a firmware-frissítések és egyéb okok miatt előzetes értesítés nélkül változhatnak. Az Útmutató legfrissebb változatát keresse fel a Hikvision weboldalát (https://www.hikvision.com/).
Az Útmutatót a termékkel kapcsolatos tájékoztatók megfelelő képesítéssel rendelkező szakemberek támogatásával és útmutatásával együttműködve.
Az HIKVISION, valamint a Hikvision egyéb védjegyei és logói a Hikvision tulajdonát képezik különböző joghatóságokban. Az említett egyéb védjegyek és logók a megfelelő tulajdonosok tulajdonát képezik.
Felelősségkizárás
EZZ A KÉZIKÖNYVET, VALAMINT A BENNE SZEREPLŐ TERMÉKET ANNAK HARDVER-, SZOFTVER-ÖSSZETEVŐVEL ÉS FIRMWARE-ÉVELEGYÜTT „AHOGYAN VAN" ALAPON, A TÖRVÉNY ÁLTAL ENGEDÉLYEZHETŐ LEGNAGYOBB MÉRTÉKBEN KERÜLI ÁTADÁSRA. A HIKVISION NEM VÁLLAL SEM KIFEJEZETT, SEM TÖRVÉNY ÁLTAL VELELMEZETT JÓTÁLLÁST, TÖBBEK KÖZÖTT – DE NEM KORLÁTOZVA – A TERMÉK ÉRTÉKESÍTHETŐSÉGÉRE, MEGFELELŐ MINŐSÉGÉRE, VALAMINT ADOTT CÉLRA VALÓ ALKALMASSÁGÁRA. A TERMÉKET KOCKÁZATA SALAT HASZNÁLJA. A HIKVISION SEMMILYEN ESETBEN SEM VÁLLAL FELELŐSSÉGET ÖN FELÉ SEMMILYEN KÜLÖNLEGES, KÖVETKEZMÉNYES, JÁRULÉKOS VAGY KÖZVETLENT KÁROT, BELEÉRTVE TÖBBEK KÖZÖTT A TERMÉK HASZNÁLATÁVAL ÖSSZEFÜGGŐEN AZ ÜZLETI HASZON ELVESZTÉSÉBŐL, AZ ÜZLETMENET MEGSZAKADÁSÁBÓL, VALAMINT AZ ADATOK VAGY DOKUMENTUMOK ELVESZTÉSÉBŐL, ERŐSÍTŐ KÁRDAK TÖRTÉNJEN ÉZ SZERZŐDÉSSZEGÉSŐL VAGY KÁRMENTŐEN (BELEÉRTVE A GONDATLANSÁGOT) EREDMENYEKENT, MÉG AKKOR SEM, HA A HIKVISION VÁLLALATOT TÁJÉKOZTATTÁK AZ ILYEN KÁROK LEHETŐSÉGÉRŐL VAGY KÖVETKEZTÉBEN.
ÖN TUDOMÁSUL VESZI, HOGY AZ INTERNET TERMÉSZETÉBŐL FAKADÓAN REJT KOCKÁZATOKAT, ÉS A HIKVISION SEMMILYEN FELELŐSSÉGET NEM VÁLLAL A RENDELLENES MŰDÖDÉSÉRT, A SZEMÉLYES ADATOK KISZIVÁRGÁSÁRT VAGY MÁS OLYAN KÁROKÉRT, AMELYEKET KIBERTÁMADÁSOK, HACKERTÁMADÁSOK, VÍRUSFERTŐZÉSEK VAGY MÁSI LEHETŐSÉG BIZTONSÁGI VESZÉLYEK OKOZTAK, A HIKVISION AZONBAN KÉRÉSRE DÖBBEN SZÁZADIK VÁRHATÁSZTVIGYÜT. ÖN ELFOGADJA, HOGY EZT A TERMÉKET KIZÁRÓLAG A VONATKOZÓ TÖRVÉNYI ELŐÍRÁSOK BETARTÁSÁVAL HASZNÁLJA, ÉS HOGY A VONATKOZÓ TÖRVÉNYEKNEK MEGFELELŐ HASZNÁLAT KIZÁRÓLAG AZ ÖN FELELŐSSÉGE. KÜLÖNÖSEKPENN AZ ÖN FELELŐSSÉGE, HOGY A TERMÉK HASZNÁLATA SORÁN NE SÉRTSE HARMADIK FÉL JOGAIT, BELEÉRTVE, DE NEM KORLÁTOZVA A NYILVÁNOSSÁGRA, SZELLEMI TULAJDONRA, ADATOK VÉDELMÉRE ÉS EGYÉB SZEMÉLYES ADATOKRA VONATKOZÓ JOGOKAT. A TERMÉKET NEM HASZNÁLHATJA TILTOTT CÉLRA, BELEÉRTVE A TÖMEGPUSZTÍTÓ FEGYVEREK FEJLESZTÉSÉT VAGY GYÁRTÁSÁT, VALAMINT BÁRMILYEN, ROBBANÁSVESZÉLYES VAGY NEM BIZTONÁGOS NUKLEÁRIS HASADÓANYAG-CIKLUSSAL KAPCSOLATOS TEVÉKENYSÉGET, ELLETVE EMBERI JOGI VISSZAÉLÉSEKET TÁMOGATÓ MÓDON TÖRTÉNŐ FELHASZNÁLÁST. HA A JELEN KÉZIKÖNYV ÉS A HATÁLYOS TÖRVÉNY KÖZÖTT ELLENTMONDÁS TÁMADTALHATÓ, AKKOR AZ UTÓBBI A MÉRVADÓ.

CE

Ez a termék és tartozékai (amennyiben vannak) „CE" jelöléssel vannak ellátva, ezáltal megfelelnek a következő irányelvekben foglalt harmonizált európai szabványoknak: 2014/53/EU (RE-irányelv), 2014/30/EU (EMC-irányelv), 2011/65/EU (RoHS-irányelv).

2012/19/EU (WEEE-irányelv): Az ezzel a jelzéssel ellátott termékeket nem lehet szelektálatlan kommunális hulladékként elhelyezni az Európai Unióban. A megfelelő újrahasznosítás érdekében vigye vissza ezt a terméket helyi értékesítőjének, amikor új, egyenértékű berendezést vásárol, vagy adja le a kijelölt gyűjtőhelyeken. További információkért keresse fel az alábbi honlapot: www.recyclethis.info

2006/66/EC (akkumulátorokról szóló irányelv): Ez a termék olyan elemet tartalmaz, amelyet nem lehet szelektálatlan kommunális hulladékként elhelyezni az Európai Unióban. A termékdokumentációt tartalmazó elemekre vonatkozó részletes információkért olvassa el a termékhez tartozó utasítást az elemről. Az elem ezzel a jelzéssel van ellátva. A jelzésen megjelölhetők lehetnek a kadmiumot (Cd), ólmot (Pb) vagy higanyt (Hg) jelző betűjelek. A megfelelő újrahasznosítás érdekében vigye vissza az elemet a választás helyére, vagy vigye egy kijelölt gyűjtőhelyre. További információkért keresse fel az alábbi honlapot: www.recyclethis.info

AKKUMULÁTOR-FIGYELMEZTETÉS

Az akkumulátor nem megfelelő típusúra cserélni, ami tönkreteheti a biztonsági berendezést (például bizonyos típusú lítium-akkumulátorok esetében);
– az akkumulátort tűzbe vagy forró sütőbe dobni, illetve az akkumulátort összezúzni, vagy felvágni, ami robbanást okozhat;
– az akkumulátort magas hőmérsékletű környezetben hagyni, amely az akkumulátor felrobbanásához vagy gyúlékony folyadékok és gázok szivárgásához vezethet; és
– az akkumulátort rendkívül alacsony légnyomásnak kitenni, ami robbanást, illetve gyúlékony folyadék vagy gáz szivárgását okozhatja

Kémiai égési veszélye
Ne nyelje le az akkumulátort.
Az új és használt akkumulátorok gyermekektől elzárva tartandók.
Az elem lenyelésének vagy más testrészükbe helyezésének gyanúja esetén azonnal orvosi ellátást kell kérni.
Az akkumulátor nem megfelelő típusú való lecserélése robbanásveszélyes.
Az akkumulátor nem megfelelő típusúra való lecserélése, ami tönkreteheti a biztonsági berendezést.
A használt akkumulátorok hulladékcsökkentő az útmutatóinak és a helyi előírásoknak megfelelően vigyze.
Ha az elemtartó rekesz nem záródik megfelelően, ne használja a terméket és gyermekektől tartsa elzárva.

TELEPÍTÉSI FIGYELMEZTETÉS

A tartóerőfölöttet legyen egyenlő a berendezés súlyának háromszorosával, de legalább 50 N legyen. Telepítés során a berendezések és a szerelőanyagaknak biztonságosnak kell lennük. A telepítés befejeztével a berendezés és a rögzítőelemez nem lehet sérült.

POLSKI

Opis diagramu

1 Elementy urządzenia

1. Przełącznik zabezpieczenia antysabotażowego
2. Przełącznik trybu
3. Przełącznik zasilania
4. Sygnalizacja

Alarm: Wyzwalanie mikrofalowe: Wyzwalanie PIR:
Maska: + Usterka: +

2 Rejestracja

3 Instalacja

I. Sprawdź siłę sygnału.
II. Zainstaluj urządzenie.

(C) **Montaż sufitowy**

(W) **Montaż ścienny**

(G) Montaż z uniwersalną płytą montażową.

(L) Montaż z płytą montażową L.

4 Alarm ochrony przed maskowaniem

Podręcznik użytkownika

Zeskanuj kod QR, aby uzyskać więcej informacji i opisów procedur.

Specyfikacje

Zasięg detekcji	Montaż ścienny: 10 m Montaż sufitowy: 5 m
Automatyczna regulacja czułości	Tak
Funkcja niereagowania na zwierzęta	Montaż ścienny: 12 kg Montaż sufitowy: Brak
Zabezpieczenie antysabotażowe	Przednie, tylne
Wskaźniki	Niebieski (alarm), zielony + pomarańczowy (maska) , Niebieski (alarm)
Temperatura (użytkowanie)	Od –25°C do +60°C
Temperatura (przechowywanie)	Od –25°C do +60°C
Wilgotność (użytkowanie)	Od 10% do 90%
Wysokość montażu	2,0 – 3,5 m
Wymiary (szer. x wys. x głęb.)	29,2 mm × 134,4 mm × 39,5 mm
Waga	118,5 g
Częstotliwość transmisji	868 MHz
Zasięg łączności radiowej	1,6 km (otwarta przestrzeń)
Typ baterii	CR123A (dwie szt. w pakiecie z produktem)
Wydajność baterii	5 lat
Niskie napięcie baterii	2,45 V
Prąd	Prąd maks.: 24 mA Prąd spoczynkowy: 25 μA
Uchwyt	Adapter w kształcie litery L w zestawie z produktem

Uwaga: gdy wyświetlany jest komunikat o niskim napięciu baterii, bateria zapewnia zasilanie jeszcze przez co najmniej 30 dni.

© 2022 Hangzhou Hikvision Digital Technology Co., Ltd. Wszelkie prawa zastrzeżone.
Opis podręcznika
Podręcznik zawiera instrukcje dotyczące korzystania z produktu i obchodzenia się z nim. Zdjęcia, rysunki, wykresy i pozostałe informacje zamieszczone w podręczniku wyłącznie dla celów informacyjnych i opisowych. Informacje zamieszczone w podręczniku mogą ulec zmianie bez powiadomienia w związku z aktualizacjami oprogramowania układowego lub w innych okolicznościach. Najnowszą wersję tego podręcznika jest dostępna w witrynie internetowej firmy Hikvision (https://www.hikvision.com/).
Oprócz tego podręcznika należy korzystać z porad i pomocy specjalistów z działu pomocy technicznej i wsparcia.
HIKVISION oraz inne znaki towarowe i logo Hikvision są własnością firmy Hikvision w różnych jurysdykcjach. Inne znaki towarowe i logo użyte w podręczniku należą do odpowiednich właścicieli.
Zastrzeżenia prawne
W PEŁNYM ZAKRESIE DOZWOLONYM PRZEZ OBOWIĄZUJĄCE PRAWO TEN PODRĘCZNIK, OPISANY PRODUKT I ZWIĄZANE Z NIM WYPOSAŻENIE ORAZ OPROGRAMOWANIE APLIKACYJNE I UKŁADOWE SĄ UDOSTĘPNIANE BEZ GWARANCJI. FIRMA HIKVISION NIE UDZIELA ZADNYCH WYRAŹNYCH ANI DOROZUMIANYCH GWARANCJI, TAKICH JAK GWARANCJE DOTYCZĄCE PRZYDATNOŚCI HANDLOWEJ, JAKOŚCI LUB PRZYDATNOŚCI DO OKREŚLONEGO CELU. UŻYTKOWNIK KORZYSTA Z PRODUKTU NA WŁASNE RYZYKO. NIEZALEŻNIE OD OKOLICZNOŚCI FIRMA HIKVISION NIE PONOSI ODPOWIEDZIALNOŚCI ZA STRATY SPECJALNE, WYNIKOWE, PRZYPADKOWE LUB POŚREDNIE, TAKIE JAK STRATA OCZEKIWANYCH ZYSKÓW Z DZIAŁALNOŚCI BIZNESOWEJ, PRZERWY W DZIAŁALNOŚCI BIZNESOWEJ, USZKODZENIE SYSTEMÓW ALBO STRATA DANYCH LUB DOKUMENTACJI, WYNIKAJĄCE Z NARUSZENIA UMOWY, PRZEWINIENIA (ŁĄCZNIE Z ZANIEDBANIEM) LUB INNYCH ROSZCZEŃ W ZWIĄZKU Z UŻYTKOWANIEM PRODUKTU, NAWET JEŚLI FIRMA HIKVISION ZOSTAŁA POINFORMOWANA O MOŻLIWOŚCI WYSTĄPIENIA TAKICH SZKÓD LUB STRAT.
UŻYTKOWNIK PRZYMUSI DO WIADOMOŚCI, ŻE KORZYSTANIE Z INTERNETU JEST ZWIĄZANE Z ZAGROŻENIAMI DLA BEZPIECZEŃSTWA. A FIRMA HIKVISION NIE PONOSI ODPOWIEDZIALNOŚCI ZA NIEPRAWIDŁOWE FUNKCJONOWANIE, WYCIEK POUFNYCH INFORMACJI LUB INNE SZKODY WYNIKAJĄCE Z ATAKU CYBERNETYCZNEGO, ATAKU HAKERA, DZIAŁANIA WIRUSÓW LUB INNYCH ZAGROŻEŃ DLA BEZPIECZEŃSTWA W INTERNECIE. FIRMA HIKVISION ZAPEWNI JEDNAK TERMINOWĄ POMOC TECHNICZNĄ, JEŻELI BĘDZIE TO WYMAGANE.
UŻYTKOWNIK ZOBOWIĄZUJE SIĘ DO KORZYSTANIA Z PRODUKTU ZGODNIE Z OBOWIĄZUJĄCYMI PRZEPISAMI. W SZCZEGÓLNOŚCI UŻYTKOWNIK JEST ZOBOWIĄZANY DO KORZYSTANIA Z PRODUKTU W SPOSÓB, KTÓRY NIE NARUSZA PRAW STRON TRZECH, DOTYCZĄCYCH NA PRZYKŁAD WŁASNOŚCI KOMERCYJNEGO, WŁASNOŚCI INTELEKTUALNEJ LUB OCHRONY DANYCH I PRYWATNOŚCI. UŻYTKOWNIK NIE BĘDZIE UŻYWAĆ PRODUKTU DO CELÓW ZABRONIONYCH, TAKICH JAK OPRACOWANIE LUB PRODUKCJA BRONI MASOWEGO RAŻENIA ALBO BRONI CHEMICZNEJ LUB BIOLOGICZNEJ ORAZ DZIAŁANIA ZWIĄZANE Z MATERIAŁAMI WYBUCHOWYMI NUKLEARNYMI, NIEBEZPIECZNYM CYKLEM PALIWOWYM NIE ZABEZPIECZONYM PRZEZ CZYNNIKA.
W PRZYPADKU NIEZGODNOŚCI NINIEJSZEGO PODRĘCZNIKA Z OBOWIĄZUJĄCYM PRAWEM, WYŻSZY PRIORYTET BĘDZIE MIAŁO OBOWIĄZUJĄCE PRAWO.

CE

Ten produkt i ewentualnie dostarczone z nim akcesoria oznaczono symbolem „CE" oznaczającym zgodność z odpowiednimi ujednoliconymi normami europejskimi, uwzględnionymi w dyrektywie radiowej (RE) 2014/53/EU, dyrektywie 2014/30/EU w sprawie kompatybilności elektromagnetycznej (EMC) i dyrektywie 2011/65/EU w sprawie ograniczenia stosowania niektórych substancji w sprzęcie elektrycznym i elektronicznym (RoHS).

Dyrektywa 2012/19/EU w sprawie zużytego sprzętu elektrycznego i elektronicznego (WEEE): Produktów oznaczonych tym symbolem nie wolno utylizować na obszarze Unii Europejskiej. Jako niereglamentowane odpady komunalne. Aby zapewnić prawidłowy recykling, należy zwrócić ten produkt do lokalnego dostawcy przy zakupie równoważnego nowego urządzenia lub utylizować go w wyznaczonym punkcie selektywnej zbiórki odpadów. Aby uzyskać więcej informacji, należy wejść na stronę internetową www.recyclethis.info.

Dyrektywa 2006/66/EC w sprawie baterii i akumulatorów: Ten produkt zawiera baterię, której nie wolno utylizować na obszarze Unii Europejskiej jako niereglamentowane odpady komunalne. Szczegółowe informacje dotyczące baterii zamieszczono w dokumentacji produktu. Bateria jest oznaczona tym symbolem, który może także zawierać litery wskazujące na zawartość kadmu (Cd), ołowiu (Pb) lub rtęci (Hg). Aby zapewnić prawidłowy recykling, należy zwrócić baterię do dostawcy lub przekazać ją do wyznaczonego punktu zbiórki. Aby uzyskać więcej informacji, skorzystaj ze strony internetowej www.recyclethis.info.

PRZESTROGA DOTYCZĄCA BATERII

Zainstalowanie nieodpowiedniego typu baterii może spowodować zagrożenie (dotyczy na przykład niektórych baterii litowych).
– Wrzucanie baterii do ognia lub rozgrzanego piekarnika oraz mechaniczne miażdżenie baterii może spowodować wybuch;
– Wysoka temperatura w otoczeniu może spowodować wybuch baterii albo wyciek palnej cieczy lub gazu.
– Ekstremalnie niskie ciśnienie powietrza w otoczeniu może spowodować wybuch baterii albo wyciek palnej cieczy lub gazu.

Zagrożenie oparzeniem chemicznym
Nie wolno połykać baterii.
Nowe i używane baterie należy przechowywać w miejscu niedostępnym dla dzieci.
Jeżeli istnieje przypuszczać, że baterię zostały połknięte lub w inny sposób dostały się do wnętrza ciała, należy niezwłocznie skorzystać z porady/pomocy medycznej.
Zainstalowanie nieodpowiedniej baterii może spowodować wybuch.
Zainstalowanie nieodpowiedniej baterii może spowodować zagrożenie.
Zużyte baterie należy utylizować zgodnie z instrukcjami i lokalnymi przepisami.
Jeżeli zasobnik na baterie nie jest prawidłowo zamknięty, należy zrezygnować z użycia produktu i umieścić go w miejscu niedostępnym dla dzieci.

PRZESTROGA DOTYCZĄCA INSTALACJI

Zawracisz uwzględnienie jest obciążenie trzykrotnie większe niż ciężar urządzenia, ale nie mniejsze niż 50 N. Urządzenie i elementy montażowe powinny być zabezpieczone podczas instalacji. Podczas instalacji należy chronić wyposażenie, takie jak płyta montażowa, przed uszkodzeniem.

ROMÂNĂ

Referințe diagramă

1 Aspect

1. Comutator alterare
2. Comutator mod
3. Întrerupător
4. Indicator

Alarmă: Microunde declanşate: PIR declanşat:
Mascare: + Eroare: +

2 Înscriere

3 Instalarea

I. Verificaţi puterea semnalului.
II. Instalaţi dispozitivul.

(C) **Montare pe tavan**

(W) **Montare pe perete**

(G) Montare cu placă de montaj generală.

(L) Montare cu placă de montaj L.

4 Alarmă anti-mascare

Manual de utilizare

Scanaţi codul QR pentru mai multe informaţii şi ajutor de operare.

Specificaţii

Interval de detectare	Montare pe perete: 10 m Montare pe tavan: 5 m
Sensibilitate automată	Da
Imunitate animale	Montare pe perete: 12 Kg Montare pe tavan: Niciuna
Frecvenţă microunde	24 GHz (de la 24,15 până la 24,25 GHz)
Protecţie împotriva manipulării	Faţă, Spate
Indicatoare LED	Verde (PIR), roşu (microunde), Verde + portocaliu (mască), albastru (alarmă)
Temperatura de funcţionare	De la -25 °C la 60 °C (de la -13 °F la 140 °F)
Temperatura de depozitare	De la -25 °C la 60 °C (de la -13 °F la 140 °F)
Umiditatea de funcţionare	De la 10% la 90%
Înălţimea de montare	De la 2 până la 3,5 m
Dimensiune (LxÎxD)	29,2 mm x 134,4 mm x 39,5 mm
Greutate	120 g
Frecvenţa de transmisie	868 MHz
Interval FR	1,6 km (spaţiu neutilizat)
Tip baterie	CR123A × 2 (inclus)
Durata de viaţă standard a bateriei	5 ani
Tensiune scăzută a bateriei	2,45 V
Curent	Curent maxim: 24 mA Curent de repaus: 25 uA
Braţ	Adaptor în formă de L inclus

Notă: când apare mesajul de joasă tensiune, vor fi cel puţin 30 de zile de utilizare.

©2022 Hangzhou Hikvision Digital Technology Co., Ltd. Toate drepturile rezervate.
Despre acest manual
Manualul este destinat pentru utilizare pentru și gestionarea produsului. Fotografiile, graficele și imaginile, precum și celelalte informații expuse în continuare sunt prezente exclusiv în scop descriptiv și explicativ. Informațiile din Manual pot fi modificate fără notificare, ca urmare a actualizărilor de firmware sau din alte motive. Vă rugăm să găsiți cea mai recentă versiune a acestui manual pe site-ul web al Hikvision (https://www.hikvision.com/).
Vă rugăm să utilizați acest manual cu îndrumarea și asistența profesioniștilor instruiți în asistența pentru acest produs.
HIKVISION și alte mărci comerciale și logo-uri ale Hikvision sunt proprietățile Hikvision în diferite jurisdicții. Alte mărci comerciale și logo-uri menționate reprezintă proprietatea de drepturi a deținătorilor respectivi.
Declinarea răspunderii legale
ÎN LIMITA LEGII APLICABILE, ACEST MANUAL ȘI PRODUSUL DESCRIS, ÎMPREUNĂ CU HARDWARE-UL, SOFTWARE-UL ȘI FIRMWARE-ULAFERENTE, SUNT OFERITE „ASA CUM SUNT" ȘI „CU TOATE DEFECTURILE ȘI ERORILE". HIKVISION NU OFERĂ NICIO GARANȚIE, NICI ÎN MOD EXPRES SI NICI IMPLICIT, IN CEEA CE PRIVESTE INCLUSIV, DAR FARĂ LIMITARE LA COMERCIABILITATEA, CALITATEA SATISFĂCĂTOARE, SAU UTILITATEA PENTRU UN ANUMIT SCOP. DVS. VEȚI UTILIZA ACEST PRODUS PE PROPRIA DVS. RISC. ÎN NICIUN CAZ, HIKVISION NU VA FI RĂSPUNDĂTORE PE A DVS. PENTRU ORICE DAUNE INDIRECTE, SPECIALE, DAUNE PENTRU PIERDEREA PROFITULUI, INTRERUPEREA APACERII SAU PIERDEREA DE DATE, DEFECTURILE SISTEMELOR SAU PIERDEREA DOCUMENTA-IEI, PE BAZA ÎNCĂLCĂRII CONTRACTULUI, UNEI INFRACȚIUNI (INCLUSIV NEGLIJENȚĂ), RĂSPUNDERIA PENTRU PRODUSE SAU PRINTR-UN ALT MOD LEGAT DE UTILIZAREA PRODUSULUI, CHIAR DACĂ HIKVISION A FOST INFORMAT ÎN PREALABIL DESPRE POSIBILITATEA APARIȚIEI UNOR ASTFEL DE DAUNE SAU PRIVIND ORICE PRETENȚII DE ORICE NATURĂ ÎMPOTRIVA DVS. ÎNȚELEGEȚI CĂ ACEST MANUAL ESTE ÎNTOCMIT PE BAZA NATURII INTERNETULUI, CARE ESTE ÎNSOȚITĂ DE RISCURI ȘI PRICINI DE NATURĂ DIVERSĂ, ÎNCLUSIV DE ATACURI CIBERNETICE, ATAC AL HACKERILOR, INFECȚII CU VIRUȘI SAU ALTOR RISCURI PRIVIND SECURITATEA PE INTERNET; CU TOATE ACESTEA, HIKVISION VA OFERI SUPORT TEHNIC ÎN TIMP UTIL, DACĂ ESTE NECESAR.
SUNTETI DE ACORD SĂ UTILIZA I ACEST PRODUS ÎN CONFORMITATE CU TOATE LEGILE APLICABILE, DEVENIND RESPONSABIL PENTRU UTILIZAREA ÎN CONFORMITATE CU LEGEA APLICABILĂ. SUNTE I, DE ASEMENEA, RESPONSABIL PENTRU UTILIZAREA ACESTUI PRODUS FĂRĂ A ÎNCĂLCA DREPTURILE ALOR, INCLUSIV, DAR FĂRĂ A SE LIMITA LA DREPTURILE PUBLICITĂȚII, DREPTURILE DE PROPRIETATE INTELECTUALĂ SAU DREPTUL LA PROTECIE LA DATELE ALTOR DREPTURI PRIVATE. NU UTILIZA I ACEST PRODUS PENTRU UTILIZĂRI FINALE INTERZISE, INCLUSIV DEZVOLTAREA SAU PRODUCEREA DE ARME DE DISTRUGERE ÎN MASĂ, DEZVOLTAREA SAU PRODUCE IA DE

ΕΛΛΗΝΙΚΑ

Αναφορές διαγράμματος

1 Εμφάνιση

1. Διακόπτης παραβίασης
2. Διακόπτης τρόπου λειτουργίας
3. Διακόπτης ενεργοποίησης
4. Ενδεικτική λυχνία

Συναγερμός: Ενεργοποίηση μικροκυμάτων:
Ενεργοποίηση PIR: Φίμωση: + Βλάβη: +

2 Εγγραφή

3 Εγκατάσταση

I. Ελέγξτε την ισχύ του σήματος.
II. Εγκαταστήστε τη συσκευή.

(C) **Τοποθέτηση στην οροφή**

(W) **Επιτοίχια στήριξη**

(G) Τοποθέτηση με βάση τοποθέτησης γενικής χρήσης.

(L) Τοποθέτηση με βάση τοποθέτησης τύπου L.

4 Συναγερμός αναγνώρισης φίμωσης

Εγχειρίδιο χρήστη

Σαρώστε τον κώδικα QR για περισσότερες πληροφορίες και βοήθεια λειτουργίας.

Προδιαγραφές

Εύρος ανίχνευσης	Επιτοίχια τοποθέτηση: 10 m Τοποθέτηση στην οροφή: 5 m
Αυτόματη ευαισθησία	Ναι
Ατρωσία κατοικίδιων	Επιτοίχια τοποθέτηση: 12 kg Τοποθέτηση στην οροφή: καμία
Συχνότητα μικροκυμάτων	24 GHz (24,15 έως 24,25 GHz)
Προστασία παραποίησης	Μπροστά, Πίσω
Ενδεικτικές λυχνίες LED	Πράσινο (PIR), Κόκκινο (μικροκύματα), Πράσινο+Πορτοκαλί (φίμωση), Μπλε (συναγερμός)
Θερμοκρασία λειτουργίας	-25 °C έως 60 °C (-13 °F έως 140 °F)
Θερμοκρασία φύλαξης	-25 °C έως 60 °C (-13 °F έως 140 °F)
Υγρασία λειτουργίας	10% έως 90%
Ύψος στερέωσης	2 έως 3,5m
Διαστάσεις (ΠxΥxΒ)	29,2 mm x 134,4 mm x 39,5 mm
Βάρος	120g
Συχνότητα μετάδοσης	868 MHz
Εμβέλεια RF	1,6 km (ανοικτός χώρος)
Τύπος μπαταρίας	CR123A x 2 (περιλαμβάνονται)
Τυπική διάρκεια μπαταρίας	5 χρόνια
Χαμηλή τάση μπαταρίας	2,45 V
Ένταση ρεύματος	Μέγ. ένταση ρεύματος: 24 mA Ρεύμα ηρεμίας: 25 uA
Στήριγμα	Περιλαμβάνεται προσαρμογέας σχήματος L

HRVATSKI

Grafički prikazi

1 Izgled

1. Prekidač zaštite od neovlaštenog pristupa
2. Prekidač za izmjenu načina rada
3. Prekidač napajanja
4. Indikator

Alarm: Mikroval pokrenut:
Pasivni infracrveni senzor pokrenut:
Maska: + Pogreška: +

2 Prijava

3 Postavljanje

I. Provjerite jačinu signala.
II. Instalirajte uređaj.

(C) **Stropna montaža**

(W) **Zidna montaža**

(G) Montaža s pomoću obične pričvrsne ploče.

(L) Montaža s pomoću pričvrsne ploče u obliku slova L.

4 Alarm s funkcijom antimasking

Korisnički priručnik

Za više informacija i pomoć skenirajte QR kod.

Specifikacija

Raspon detekcije	Zidna montaža: 10 m Stropna montaža: 5 m
Automatska osjetljivost	Da
Opcija nedetektiranja životinja	Zidna montaža: 12 kg Stropna montaža: nema
Mikrovalna frekvencija	24 GHz (24,15 do 24,25 GHz)
Zaštita od neovlaštene izmjene	Prednja strana, stražnja strana
LED indikatori	Zeleno (pasivni infracrveni senzor), crveno (mikrovalni), zeleno + narančasto (maska), plavo (alarm)
Ograničenje temperature	-25 °C do 60 °C (-13 °F do 140 °F)
Temperatura skladištenja	-25 °C do 60 °C (-13 °F do 140 °F)
Vlažnost	10 % do 90 %
Visina za postavljanje	2 do 3,5 m
Dimenzije (ŠxVxD)	29,2 mm x 134,4 mm x 39,5 mm
Težina	120 g
Frekvencija prijenosa	868 MHz
Raspon radijske frekvencije	1,6 km (slobodan prostor)
Vrsta baterije	CR123A x 2 (uključeno)
Vijek trajanja baterije	5 godina
Nizak napon baterije	2.45 V
Struja	Maks. struja: 24 mA Struja u mirovanju: 25 uA
Nosač	Uključen adapter u obliku slova L

УКРАЇНСЬКА

Пояснення до схеми

1 Зовнішній вигляд

1. Реле захисту від несанкціонованого доступу
2. Перемикач режимів роботи
3. Вимикач живлення
4. Індикатор

Тривога: Спрацювання мікрохвильового блоку:
Спрацювання ІЧ-блоку:
Маскування: + Несправність: +

2 Реєстрація

3 Установлення

I. Перевірте якість сигналу.
II. Установіть пристрій.

(C) **Монтаж на стелі**

(W) **Монтаж на стіні**

(G) Монтаж за допомогою монтажної пластини загального призначення.

(L) Монтаж за допомогою L-подібної монтажної пластини.

4 Антимаскувальна тривога

Посібник користувача

Зіскануйте QR-код для отримання додаткової інформації та довідки щодо використання.

Технічні характеристики

Дальність виявлення	Монтаж на стіні: 10 м Монтаж на стелі: 5 м
Автоматичне налаштування чутливості	Так
Захист від спрацювання на тварин	Монтаж на стіні: 12 кг Монтаж на стелі: Ні
Частота мікрохвильового випромінювання	24 ГГц (від 24,15 до 24,25 ГГц)
Захист від пошкодження	Спереду, ззаду
Світлодіодні індикатори	Зелений (ІЧ), червоний (мікрохвильовий), зелений+оранжевий (маскування), синій (тривога)
Робоча температура	Від -25 °C до 60 °C (від -13 °F до 140 °F)
Температура зберігання	Від -25 °C до 60 °C (від -13 °F до 140 °F)
Робоча вологість повітря	від 10% до 90%
Висота монтажу	Від 2 до 3,5 м
Розміри (ШxВxГ)	29,2 мм x 134,4 мм x 39,5 мм
Вага	120 г
Частота передачі	868 МГц
Дальність радіозв'язку	1,6 км (на відкритому просторі)
Тип акумулятора	CR123A × 2 шт. (входять у комплект)
Стандартний строк роботи акумулятора	5 років
Напруга низького заряду батареї	2,45 В
Струм	Макс. струм: 24 мА Струм у стані спокою: 25 мкА
Кронштейн	L-подібний перехідник у комплекті

SLOVENŠČINA

Referenčni diagrami

1 Pregled naprave

1. Stikalo za nedovoljeno poseganje
2. Stikalo za način
3. Vklopno stikalo
4. Indikator

Alarm: Mikroval sprožen: PIR sprožen:
Maskirano: + Napaka: +

2 Vpis

3 Namestitev

I. Preverite moč signala.
II. Namestite napravo.

(C) **Stropna montaža**

(W) **Namestitev na steno**

(G) Montaža z običajno montažno ploščo.

(L) Montaža z montažno ploščo v obliki črke L.

4 Alarm anti-maskiranja

Uporabniški priročnik

Če želite več informacij in pomoč pri delovanju, optično preberite kodo QR.

Tehnični podatki

Območje zaznavanja+A3:B21	Stenska namestitev: 10 m Stropna namestitev: 5 m
Samodejna občutljivost	Da
Neobčutljivost na hišne ljubljenčke	Stenska namestitev: 12 kg Stropna namestitev: N/A
Frekvenca mikrovalov	24 GHz (od 24,15 do 24,25 GHz)
Zaščita pred modifikacijami	Spredaj, zadaj
LED-indikatorji	Zelena (PIR), rdeča (mikroval), zelena+oranžna (maska), modra (alarm)
Operativna temperatura	od −25 °C do 60 °C (od −13 °F do 140 °F)
Temperatura skladiščenja	od −25 °C do 60 °C (od −13 °F do 140 °F)
Razpon vlage pri delovanju	od 10 do 90 %
Višina namestitve	od 2 do 3,5 m
Dimenzije (ŠxVxG)	29,2 mm x 134,4 mm x 39,5 mm
Teža	120 g
Frekvenca prenosa	868 MHz
RF-razpon	1,6 km (prazen prostor)
Vrsta baterije	CR123A × 2 (priloženo)
Življenjska doba standardne baterije	5 let
Nizka napetost baterije	2,45 V
Tok	Največji tok: 24 mA Mirovni tok: 25 uA
Nosilec	Priložen je adapter v obliki črke L

SRPSKI

Reference dijagrama

1 Izgled

1. Prekidač za sprečavanje neovlašćenih izmena
2. Prebacivanje režima
3. Prekidač za napajanje
4. Indikator

Alarm: Mikrotalas aktiviran: PIR aktiviran:
Maskirano: + Greška: +

2 Uvrštavanje

3 Instalacija

I. Proverite jačinu signala.
II. Instalirajte uređaj.

(C) **Postavljanje na plafon**

(W) **Postavljanje na zid**

(G) Montaža pomoću obične montažne ploče.

(L) Montaža pomoću montažne ploče u obliku slova L.

4 Alarm za antimaskiranje

Korisnički priručnik

Skenirajte QR kôd za više informacija i pomoć prilikom rada.

Specifikacija

Opseg detekcije	Postavljanje na zid: 10 m Postavljanje na plafon: 5 m
Automatska osetljivost	Da
Neosetljivost na kućne ljubimce	Postavljanje na zid: 12 kg Postavljanje na plafon: Nema
Frekvencija mikrotalasa	24 GHz (od 24,15 do 24,25 GHz)
Zaštita od neovlašćenih izmena	Prednja, zadnja
LED indikatori	Zeleno (PIR), crveno (mikrotalas), zeleno+narandžasto (maska), plavo (alarm)
Radna temperatura	-25 °C do 60 °C (-13 °F do 140 °F)
Temperatura skladištenja	-25 °C do 60 °C (-13 °F do 140 °F)
Radna vlažnost	Od 10 % do 90 %
Visina montaže	od 2 do 3,5 m
Dimenzija (Š x V x D)	29,2 mm x 134,4 mm x 39,5 mm
Težina	120 g
Frekvencija prenosa	868 MHz
RF opseg	1,6 km (slobodan prostor)
Tip baterije	CR123A x 2 (uključena)
Standardni radni vek baterije	5 godina
Nizak napon baterije	2,45 V
Struja	Maks. struja: 24 mA Struja mirovanja: 25 uA
Nosač	Adapter u obliku slova L uključen

Σημείωση: όταν εμφανιστεί το μήνυμα χαμηλής τάσης, θα έχετε τουλάχιστον 30 ημέρες χρήσης.

Napomena: kada se pojavi poruka o niskom naponu, preostalo je najmanje 30 dana upotrebe.

Примітка: після появи попередження про низьку напругу пристрій працюватиме протягом щонайменше 30 днів.

Opomba: ko se prikaže sporočilo o nizki napetosti, lahko uporabljate še vsaj 30 dni.

Napomena: kad se pojavi poruka za nizak napon, ostaje bar 30 dana korišćenja.

©2022 Hangzhou Hikvision Digital Technology Co., Ltd. Με την επιφύλαξη παντός δικαιώματος.
Πληροφορίες για το παρόν εγχειρίδιο
Το Εγχειρίδιο περιλαμβάνει οδηγίες για τη χρήση και τη διαχείριση του Προϊόντος. Οι φωτογραφίες, τα διαγράμματα, οι εικόνες και όλες οι άλλες πληροφορίες που ακολουθούν προορίζονται μόνο για περιγραφή και επεξήγηση. Οι πληροφορίες που περιέχονται στο Εγχειρίδιο υπόκεινται σε αλλαγές, χωρίς προειδοποίηση. Λόγω ενημερώσεων υλικολογισμικού ή για άλλους λόγους, θρείτε την τελευταία έκδοση αυτού του Εγχειριδίου στον ιστότοπο της Hikvision (https://www.hikvision.com/).
Συνιστάται να χρησιμοποιήσετε το παρόν Εγχειρίδιο υπό την καθοδήγηση και τη βοήθεια επαγγελματιών εκπαιδευμένων στην υποστήριξη του Προϊόντος.
"HIKVISION" και άλλα εμπορικά σήματα και λογότυπα της Hikvision αποτελούν ιδιοκτησία της Hikvision σε διάφορες δικαιοδοσίες. Λοιπά εμπορικά σήματα και λογότυπα που αναφέρονται αποτελούν ιδιοκτησία των αντίστοιχων ιδιοκτητών.
Αποποίηση ευθύνης
ΕΤΟΝ ΜΕΓΙΣΤΟ ΒΑΘΜΟ ΠΟΥ ΕΠΙΤΡΕΠΕΤΑΙ ΑΠΟ ΤΟ ΕΦΑΡΜΟΣΤΟ ΔΙΚΑΙΟ, ΤΟ ΠΑΡΟΝ ΕΓΧΕΙΡΙΔΙΟ ΚΑΙ ΤΟ ΠΡΟΪΟΝ ΠΟΥ ΠΕΡΙΓΡΑΦΕΤΑΙ, ΜΑΖΙ ΜΕ ΤΟΝ ΥΛΙΚΟ ΕΞΟΠΛΙΣΜΟ, ΤΟ ΛΟγΙΣΜΙΚό ΚΑΙ ΤΟ ΥΛΙΚΟΔΕΓΜΙΚό, ΠΑΡΕΧΟΝΤΑΙ «ΩΣ ΕΧΟΥΝ» ΚΑΙ «ΜΕ ΟΛΑ ΤΑ ΣΦΑΛΜΑΤΑ ΚΑΙ ΒΛΑΒΕΣ». Η HIKVISION ΔΕΝ ΠΑΡΕΧΕΙ ΕΓΓΥΗΣΕΙΣ, ΡΗΤΕΣ ΕΓΓΥΗΣΕΙΣ, ΣΥΜΠΕΡΙΛΑΜΒΑΝΟΜΕΝΩΝ ΕΜΠΟΡΙΚΗΣ, ΕΜΠΟΡΕΥΣΙΜΟΤΗΤΑΣ ΕΠΑΡΚΕΙΑΣ, ΚΑΚΟΣΧΕΤΙΣΜΟΥ ΚΑΙ ΚΑΤΑΛΛΗΛΟΤΗΤΑΣ ΓΙΑ ΣΥΓΚΕΚΡΙΜΕΝΟ ΣΚΟΠΟ. Η ΧΡΗΣΗ ΤΟΥ ΠΡΟΪΟΝΤΟΣ ΑΠΟ ΕΑΣ ΠΝΕΤΑΙ ΜΕ ΔΙΚΟ ΣΑΣ ΚΙΝΔΥΝΟ. ΣΕ ΚΑΜΙΑ ΠΕΡΙΠΤΩΣΗ Η HIKVISION ΔΕΝ ΕΙΝΑΙ ΥΠΕΥΘΥΝΗ ΑΠΕΝΑΝΤΙ ΣΑΣ ΓΙΑ ΤΙΣ ΟΠΟΙΑΔΗΠΟΤΕ ΕΙΔΙΚΕ, ΑΠΟΒΕΤΙΚΕ, ΣΥΜΠΤΟΜΑΤΙΚΕ Η ΕΜΜΕΣΕΣ ΖΗΜΙΕΣ, ΣΥΜΠΕΡΙΛΑΜΒΑΝΟΜΕΝΩΝ ΜΕΤΑΞΥ ΑΛλΩΝ, ΖΗΜΙΕΣ ΓΙΑ ΕΠΙΧΕΙΡΗΜΑΤΙΚΕΣ ΚΕΡΔΟΥς, ΑΝΑΚΟΠΗ ΕΠΙΧΕΙΡΗΜΑΤΙΚΟΥ ΛΕΙΤΟΥΡΓΙΑΣ Η ΑΠΩΛΕΙΑ ΔΕΔΟΜΕΝΩΝ, ΚΑΤΑΣΤΡΟΦΗ ΣΥΣΤΗΜΑΤΩΝ, Η ΑΠΩΛΕΙΑ ΤΕΚΜΗΡΙΩΝΕΣ, ΒΛΕΒΙ ΑΕΘΤΗΣΗΣ ΣΥΜΒΑΣΗΣ, ΑΔΙΚΟΡΡΑΞΙΑΣ ΣΥΜΠΕΡΙΛΑΜΒΑΝΟΜΕΝΗΣ ΤΗΣ ΑΜΕΛΕΙΑΣ, ΕΠΙΠΗΡΕΑ ΑΠΟΦΑΣΕΩΝ Ο ΠΡΟΪΟΝΤΟΣ, Η ΑΛλΕΣ ΠΟΣ, ΑΠΟΜΑ ΚΑΙ ΕΑΝ Η HIKVISION ΕΧΕΙ ΕΝΗΜΕΡΩΘΕΙ ΓΙΑ ΤΗΝ ΠΙΘΑΝΟΤΗΤΑ ΤΕΤΟΙΩΝ ΖΗΜΙΩΝ Η ΑΠΩΛΕΙΩΝ.
ΑΝΑΛΟΓΙΚΕΣ ΟΠΙ Η ΦΥΣΙΚΕ ΠΡΟΣΤΑΣΙΑ ΔΙΑΔΙΚΤΥΟΥ ΕΝΕΧΕΙ ΕΠΤΕΝΕΣ ΚΙΝΔΥΝΟΥΣ ΑΣΦΑΛΕΙΑΣ, ΚΑΙ Η HIKVISION ΔΕΝ ΑΝΑΛΑΜΒΑΝΕΙ ΟΥΔΕΜΙΑ ΕΥΘΥΝΗ ΓΙΑ ΤΗΝ ΚΑΝΟΝΙΚΗ ΛΕΙΤΟΥΡΓΙΑ, ΔΙΑΡΡΟΗ ΑΠΟΡΡΗΤΩΝ ΔΕΔΟΜΕΝΩΝ Η ΑΛλΕΣ ΖΗΜΙΕΣ ΠΟΥΠΡΟΚΥΠΤΟΥΝ ΑΠΟ ΚΥβΕΡΝΟ ΕΠΙΘΕΣΕΙΣ, ΕΠΙθΕΣΕΙΣ ΧΑΚΕΡ, ΜΟΛΥΝΣΗΣ ΑΠΟ ΙΟ Η ΕΛΛΟΣ ΔΙΑΔΙΚΤΥΑΚΟΣ ΚΙΝΔΥΝΟΣ ΑΣΦΑΛΕΙΑΣ. ΕΠΙΠΕΠΟ Η HIKVISION ΔΑ ΠΑΡΕΧΕΙ ΤΗ ΔΥΝΑΤΗ ΥΠΟΣΤΗΡΙΞΗ ΣΕ ΘΕΜΑΤΑ ΚΥβΕΡΝΟΑΣΦΑΛΕΙΑΣ ΚΑΙ ΕΠΙΚΑΙΡΟΠΟΙΗΣΗ ΛΟγΙΣΜΙΚΟΥ, ΕΑΝ ΤΟ ΠΡΟΪΟΝ ΛΕΙΤΟΥΡΓΕΙ ΜΕ ΤΗΝ ΤΕΛΕΥΤΑΙΑ ΕΚΔΟΣΗ ΛΟγΙΣΜΙΚΟΥ ΚΑΙ ΕΑΝ ΤΟ ΠΡΟΪΟΝ ΕΧΕΙ ΤΕΘΕΙ ΣΕ ΛΕΙΤΟΥΡΓΙΑ ΟΙ ΠΡΟΔΙΑΓΡΑΦΕΣ ΚΥΒΕΡΝΟΑΣΦΑΛΕΙΑΣ. ΕΠΙΠΕΠΟΝΤΩΝ ΤΩΝ ΑΝΩΤΕΡΩΝ ΑΝΑΛΟΓΙΚΩΝ ΚΙΝΔΥΝΩΝ, Η ΧΡΗΣΗ ΤΟΥ ΠΡΟΪΟΝΤΟΣ ΜΕ ΤΟΝΤΟΝΤΟΝ

SVENSKA

Diagramreferenser

1 Översikt

1. Sabotagekontakt
2. Lägesomkopplare
3. Strömbrytare
4. Indikering

Larm: Mikrovåg utlöst: PIR utlöst:
Maskning: + Fel: +

2 Registrering

3 Montering

I. Kontrollera signalstyrkan.
II. Montera enheten.

(C) **Takmontering**

(W) **Väggmontering**

(G) Monterad med allmän monteringsplatta.

(L) Montering med L-formad monteringsplatta.

4 Larm för antimaskning

Bruksanvisning

Skanna QR-koden för mer information och hjälp med funktioner.

Specifikationer

Detekteringsområde	Väggfäste : 10 m Takfäste: 5 m
Automatisk känslighet	Ja
Husdjursimmun	Väggfäste: 12 kg Takfäste: Ingen
Mikrovågsfrekvens	24 GHz (24,15 till 24,25 GHz)
Sabotageskydd	Fram, bak
Lysdiodindikeringar	Grön (PIR-detektor), röd (mikrovåg), grön + orange (maskad), blå (larm)
Drifttemperatur	-25 °C till 60 °C (-13 °F till 140 °F)
Förvaringstemperatur	-25 °C till 60 °C (-13 °F till 140 °F)
Luftfuktighet vid drift	10 till 90 %
Monteringshöjd	2 till 3,5 m
Mått (B x H x D)	29,2 x 134,4 x 39,5 mm
Vikt	120 g
Överföringsfrekvens	868 MHz
RF-räckvidd	1,6 km (fri sikt)
Batterityp	CR123A × 2 (medföljer)
Standard batterilivslängd	5 år
Låg batterispänning	2,45 V
Strömförbrukning	Max. ström: 24 mA Vilolström: 25 uA
Fäste	L-formad adapter medföljer

Obs! När meddelandet om låg spänning visas återstår minst 30 dagars användning.

©2022 Hangzhou Hikvision Digital Technology Co., Ltd. Med ensamrätt.
Om bruksanvisningen
Bruksanvisningen innehåller anvisningar för användning och underhåll av produkten. Bilder, diagram och illustrationer och all annan övrig information är enbart avsedda som beskrivningar och förklaringar. Informationen i bruksanvisningen kan, utan föregående meddelande, komma att ändras, vid uppgradering av firmware eller av andra skäl. Den senaste versionen av bruksanvisningen finns på Hikvisions webbplats (https://www.hikvision.com/).
Använd bruksanvisning tillsammans med vägledning och assistans av yrkespersonser som utbildats i att ge stöd för produkten.
HIKVISION och andra varumärken och logotyper för Hikvision tillhör Hikvision i olika jurisdiktioner. Andra varumärken och logotyper som omnämns tillhör respektive ägare.
Ansvarsfriskrivning
BRUKSANVISNINGEN OCH DEN PRODUKT SOM BESKRIVS, MED DESS HÅRDVARA, MJUKVARA OCH FIRMWARE TILLHANDAHÅLLES"I BEFINTLIGT SKICK" OCH "MED ALLA FEL OCH BRISTER". SÅ LÅNGT DETTA ÄR TILLÅTET ENLIGT TILLÄMPLIG LAGSTIFTNING, HIKVISION GER INGA GARANTIER VÄRKEN UTTRYCKLIGA ELLER UNDERFÖRSTÅDDA, INKLUDERANDE UTAN BEGRÄNSNING, FÖR SÄLJBARHET, TILLFREDSSTÄLLANDE KVALITET ELLER LÄMPLIGHET FÖR ETT VISST ÄNDAMÅL. ANVÄNDNING AV PRODUKTEN SKER HELT PÅ EGEN RISK. HIKVISION KAN INTE UNDER NÅGRA OMSTÄNDIGHETER HÅLLAS ANSVARIGA FÖR EVENTUELLA SÄRSKILDA SKADOR, FOLJDSKADOR ELLER INDIREKTA SKADOR, INKLUSIVE, BLAND ANNAT SKADESTÅND FÖR FÖRLORAD AFFÄRSVINST, VERKSAMHETSSTÖRNING, FÖRLUST AV INFORMATION ELLER DOKUMENTATION, GIVSETT OM DETTA BASERAS PÅ AVTALSBRUTT, ÅTALBAR HANDLING (INKLUSIVE FÖRSUMLIGHET), PRODUKTANSVAR ELLER ANNAT I SAMBAND MED ANVÄNDNINGEN AV PRODUKTEN, ÄVEN OM HIKVISION HAR MEDDELATS OM RISKEN FÖR SÅDANA SKADOR ELLER FÖRLUSTER. DU ACCEPTERAR ATT INTERNET TILL SIN NATUR INNEBÄR INBYGGDA SÄKERHETSRISKER OCH HIKVISION TAR INGET ANSVAR FÖR ONORMAL ANVÄNDNING, INTEGRITETSLÄCKAGE ELLER ANDRE SKADER SOM ORSAKAS AV CYBERATTACKER, HACKERATTACKER, VIRUSANGREP, ELLER ANDRE SÄKERHETSRISKER SOM ÄR FÖRKNIPPADE MED INTERNET. HIKVISION KOMMER DOCK ATT TILLHANDAHÅLLA LÄMPLIG TEKNISK SUPPORT OM SÅ KRÄVS.
DU ACCEPTERAR ATT ANVÄNDA PRODUKTEN I ENLIGHET MED ALLA TILLÄMPLIGA LAGAR OCH DU ÄR ENSAMMANSVARIG FÖR ATT SÄKERSTÄLLA ATT DIN ANVÄNDNING ÖVERENSSTÄMMER MED LAGEN. DU ÅTAGER DIG ÄVEN ATT ANVÄNDA PRODUKTEN PÅ ETT SÄTT SOM ÄR INTE INKRÄKTAR PÅ NÅGRA RÄTTIGHETER SOM ÄGS AV TREDJE PART, INKLUSIVE UTAN BEGRÄNSNING, NÄRVARO AV EMOTIONSRÄTTIGHETER ELLER LOVER OM DATABESKYTTELSE OCH PERSONVERN. DU SKAL INTE BRUK PRODUKTEN TILL ULOVLIGE FORMÅL, BLANT ANNAT UTVIKLING ELLER PRODUKSJON AV MASSEØDELEGGELSESVÅPEN, UTVIKLING ELLER PRODUKSJON AV KJEMISKE OG BIOLOGISKE VÅPEN, ENHVER FORM FOR ATTERVIRKNING ELLER UTFØRELSE AV KJERNEFYSISK MATERIALE ELLER I FORBINDELSE MED BRUDD PÅ MENNESKERETTIGHETENE.
I DE FALL INNEHÅLLET I BRUKSANVISNINGEN STÅR I KONFLIKT MED TILLÄMPLIGA LAGAR, GÄLLER DE SISTNÄMNDA.

NORSK

Diagramreferanser

1 Utseende

1. Sabotasjebryter
2. Modusbryter
3. Strømbryter
4. Indikator

Alarm: Utløst av mikrobølge: PIR-utløst:
Maskert: + Feil: +

2 Registrering

3 Installasjon

I. Kontroller signalstyrken.
II. Installer enheten.

(C) **Takmontering**

(W) **Veggmontering**

(G) Montering med den generelle monteringsplaten.

(L) Montering med L-monteringsplate.

4 Anti-maskeringsalarm

Brukerhåndbok

Skan QR-koden for mer informasjon og driftshjelp.

Spesifikasjon

Deteksjonsområde	Veggmontert: 10 m Takmontert: 5 m
Autosensitivitet	Ja
Kjæledyrimmun	Veggmontert: 12 kg Takmontert: Ingen
Mikrobølgefrekvens	24 GHz (24,15 til 24,25 GHz)
Sabotasjebeskyttelse	Foran, bak
LED-indikatorer	Grønn (PIR), rød (mikrobølge), grønn + oransje (maske), blå (alarm)
Driftstemperatur	-25 °C til 60 °C (-13 °F til 140 °F)
Oppbevaringstemperatur	-25 °C til 60 °C (-13 °F til 140 °F)
Driftsluftfuktighet	10 % til 90 %
Monteringshøyde	2 til 3,5 m
Dimensjon (BxHxD)	29,2 mm x 134,4 mm x 39,5 mm
Vekt	120 g
Overføringsfrekvens	868 MHz
RF-rekkevidde	1,6 km (uten hindringer)
Batteritype	CR123A × 2 (inkludert)
Standard batteritid	5 år
Lav batterispenning	2,45 V
Strøm	Maksimumsstrøm: 24 mA Hvilestrøm: 25 uA
Brakett	L-formet adapter inkludert

Merk: Når meldingen om lav spenning vises, vil det være minst 30 dagers bruk.

©2022 Hangzhou Hikvision Digital Technology Co., Ltd. Med enerett.
Om denne Brukerhåndboken
Denne brukerhåndboken forklarer hvordan produktet skal brukes og vedlikeholdes. Bilder, tabeller og alt annen informasjon er kun ment som beskrivelser og forklaringer. Informasjonen i brukerhåndboken kan bli endret uten varsel, f.eks. på grunn av fastvareoppdateringer. Du finner den nyeste versjonen av denne håndboken på nettstedet til Hikvision (https://www.hikvision.com/).
Bruk denne håndboken i kombinasjon med hjelp fra profesjonelle fagfolk når du bruker produktet.
HIKVISION og andre Hikvision-varemerker og logoer tilhører Hikvision i forskjellige jurisdiksjoner. Andre varemerker og logoer som presenteres, tilhører respektive eiere.
Juridisk advarsel
DENNE HÅNDBOKEN OG PRODUKTET DEN GJELDER FOR (MASKINVARE, PROGRAMVARE OG PROGRAMVARE) LEVERES«SOM DET ER.» INKLUDERT ALLE FEIL OG MANGLER. TIL DEN GRAD DETTE TILLATES AV GJELDENDE LOVVERK. HIKVISION GIR INGEN GARANTIER, HVERKEN DIREKTE ELLER UNDERFORSTÅTTE, OM BLANT ANNET SALGBARHET, TILFREDSSTILLENDE KVALITET ELLER EGNETHET FOR SPESIFIKKE FORMÅL. ALL BRUK AV PRODUKTET SKJER UTELUKKENDE PÅ DIN EGEN RISIKO. HIKVISION ER IKKE UNDER NOEN OMSTENDIGHETER ANSVARLIGE OVERFOR DEG FOR EVENTUELLE SPESIELLE SKADER, FØLGESKADER, TILFELDIGE SKADER ELLER INDIREKTE SKADER, INKLUDERT BLANT ANNET TAP AV FORTJENESTE, AVBRUDD I FORRETNINGSDRIFT, TAP AV DATA, SKADER PÅ DATASYSTEMER ELLER TAP AV DOKUMENTASJON ENTEN DIPPÅSTÅ I FORBINDELSE MED BRUKEN AV DETTE PRODUKTET, UAVHENGIG AV OM DETTE SKER GRUNNET KONTRAKTSBRUDD, FORSØMMELSE, PRODUKTFEIL ELLER ANNET, SELV NÅR HIKVISION HAR BLITT VARSLET OM ATSLIKE SKADER KAN OPPSTÅ.
FO FORSTÅR AT INTERNETTS NATUR GIR IUNGÅELIGE OG IBOENDE SIKKERHETSRISKER, OG AT HIKVISION ER IKKE ANSVARLIG FOR DRIFTSAVIKK, TAP AV PERSONVERN ELLER ANDRE SKADER SOM STAMMER FRA CYBERANGREP, HACKERANGREP, VIRUS ELLER ANDRE INTERNETT-RELATERTE SIKKERHETSRISKER. HIKVISION TILBYR LIKEVEL TEKNISK STØTTE VED BEHOV.
DU GJØR DEG KJENT MED AT PRODUKTET SKAL BRUKES I SAMSVAR MED ALLE GJELDENDE LOVER, OG AT DU ER ENSANSVARLIG FOR Å BRUKE DETTE PRODUKTET PÅ EN MÅTE SOM IKKE KRENKER RETTIGHETENE TIL TREDJEPARTER, BLANT ANNET RETT TIL PUBLISERING, IMMATERIELLE EIENDOMSRETTIGHETER ELLER LOVER OM DATABESKYTTELSE OG PERSONVERN. DU SKAL IKKE BRUKE PRODUKTET TIL ULOVLIGE FORMÅL, BLANT ANNET UTVIKLING ELLER PRODUKSJON AV MASSEØDELEGGELSESVÅPEN, UTVIKLING ELLER PRODUKSJON AV KJEMISKE OG BIOLOGISKE VÅPEN, ENHVER FORM FOR ATTERVIRKNING ELLER UTFØRELSE AV KJERNEFYSISK MATERIALE ELLER I FORBINDELSE MED BRUDD PÅ MENNESKERETTIGHETENE.
HVIS DET OPPSTÅR KONFLIKTER MELLOM BRUKERHÅNDBOKEN OG GJELDENDE LOVERK, ER DET SISTNEVNTE SOM GJELDER.

БЪЛГАРСКИ

Разяснение на схемата

1 Изглед

1. Ключ за намеса
2. Превключвател на режима
3. Ключ на захранването
4. Индикатор

Аларма: Микровълново задействане: PIR задействане:
Маскиране: + Неизправност: +

2 Регистриране

3 Инсталация

I. Проверете силата на сигнала.
II. Инсталирайте устройството.

(C) **Таванен монтаж**

(W) **Стенен монтаж**

(G) Монтаж с обикновена монтажна пластина.

(L) Монтаж с Г-образна монтажна пластина.

4 Аларма антимаскиране

Ръководство за употреба

Сканирайте QR кода за повече информация и помощ при експлоатация.

Спецификация

Обхват на действие	Стенен монтаж: 10 м Таванен монтаж: 5 м
Автоматична чувствителност	Да
Защита срещу задействане от домашни любимци	Стенен монтаж: 12 кг Таванен монтаж: Няма
Честота на микровълните	24 GHz (24,15 до 24,25 GHz)
Защита срещу намеса	Предна, задна
Светодиодни индикатори	Зелен (PIR), червен (микровълни), зелен+оранжев (маска), син (аларма)
Работна температура	-25°C до 60°C (-13°F до 140°F)
Температура на съхранение	-25°C до 60°C (-13°F до 140°F)
Работна влажност	10% до 90%
Височина на монтаж	2 до 3,5 м
Размери (Ш x В x Д)	29,2 мм x 134,4 мм x 39,5 мм
Тегло	120 г
Честота на предаване	868 MHz
Радиочестотен диапазон	1,6 км (на открито)
Тип батерия	CR123A x 2 (включени)
Стандартен живот на батерите	5 години
Ниско напрежение на батерията	2,45 V
Ток	Макс. ток: 24 mA Ток в покой: 25 uA
Скоба	Включен Г-образен адаптер

Забележка: след появяването на съобщението за ниско напрежение устройството може да се използва още поне 30 дни.

©2022 Hangzhou Hikvision Digital Technology Co., Ltd. Всички права запазени.
Относно тази ръководство
Тази ръководство включва инструкции за употребата и управлението на продукта. Снимките, диаграмите, изображенията и цялата останала информация по-долу служат само за описание и обяснение. Информацията, съдържаща се в ръководството, подлежи на промяна без предварително уведомление поради актуализация на фърмуера или другите причини. Последните най-новата версия на тази ръководство на уебсайта на Hikvision (https://www.hikvision.com/).
Използвайте тази ръководство съвместно насоките и съдействието на специалистите, обучени в поддържането на продукта.
HIKVISION и другите търговски марки и лога на Hikvision са собственост на Hikvision в различни юрисдикции. Другите споменати търговски марки и лога са собственост на съответните им собственици.
Отказ от отговорност
ТЯМА РЪКОВОДСТВО И ОПИСАНИЯТА ПРОДУКТ, ЗАЕДНО С НЕГОВИТЕ ХАРДУЕР, СОФТУЕР И ФЪРМУЕР СЕ ПРЕДОСТАВЯТ "ТАКИВА, КАКВИТО СА" И "С ВСИЧКИ НЕИЗПРАВНОСТИ И ГРЕШКИ". ДО МАКСИМАЛНАТА СТЕПЕН, РАЗРЕШЕНА ОТ ПРИЛОЖИМОТО ЗАКОНОДАТЕЛСТВО, HIKVISION НЕ ДАВА НИКАКВИ ОСВЕДОМИ, ИЗРИЧНИ ИЛИ ПОДРАЗБИРАЩИ СЕ ГАРАНЦИИ, ВКЛЮЧИТЕЛНО ЗА ПРИГОДНОСТ ЗА ПРОДАЖБА, ЗАДОВОЛИТЕЛНО КАЧЕСТВО ИЛИ ПРИГОДНОСТ ЗА ОПРЕДЕЛЕНА ЦЕЛ. ИЗПОЛЗВАНЕТО НА ПРОДУКТА Е НА ВАШ СОБСТВЕН РИСК. HIKVISION В НИКАКЪВ СЛУЧАЙ НЕ НОСИ ОТГОВОРНОСТ СПРЯМО ВАС ЗА ВСЕВОЗМОЖНИ СПЕЦИАЛНИ, ПОСЛЕДВАЩИ, СЛУЧАЙНИ ИЛИ КОСВЕНИ ЩЕТИ, ВКЛЮЧИТЕЛНО, НО НЕ САМО ЩЕТИ, СВЪРЗАНИ С ПРОГНОЗНАТА ПЕЧАЛБА, ПРЕКЪСВАНЕ НА БИЗНЕС ДЕЙНОСТТА ИЛИ ЗАГУБА НА ДАННИ, ПОВЕДЕН В ДЕСТВИЕМ КОЕТО ЗАГУБА НА ДОКУМЕНТАЦИЯ, НЕЗАВИСИМО ДАЛИ СЕ ДЪЛЖАТ НА НАРУШЕНИЕ НА ДОГОВОР, ЗАКОНОНАРУШЕНИЕ (ВКЛЮЧИТЕЛНО НЕБРЕЖНОСТ), ОТГОВОРНОСТ ВЪВ ВРЪЗКА С ПРОДУКТА ИЛИ ПО ДРУГ НАЧИН СВЪРЗАНИ С УПОТРЕБАТА НА ПРОДУКТА, ДОРИ И АКО HIKVISION СА ВИЕ ИНФОРМИРАНИ ЗА ВЪЗМОЖНОСТТА ОТ ТАКИВА ЩЕТИ ИЛИ ЗАГУБИ.
ВИЕ РАЗБИРАТЕ И ПРИЕМАТЕ, ЧЕ ЕСТЕСТВото НА ИНТЕРНЕТ ПРЕДПОЛАГА ПРИСЪЩИ РИСКОВЕ ЗА СИГУРНОСТТА И HIKVISION НЕ ПОЕМА НИКАКВА ОТГОВОРНОСТ ЗА НЕПРАВИЛНА РАБОТА, ИЗТИЧАНЕ НА ПОВЕРИТЕЛНА ДАННИ ИЛИ ДРУГИ ЩЕТИ, ПРОИЗТИЧАЩИ ОТ КИБЕРАТАКА, ХАКЕРСКА АТАКА, ЗАРАЗА С ВИРУСИ ИЛИ ДРУГИ СВЪРЗАНИ С ИНТЕРНЕТ РИСКОВЕ ЗА СИГУРНОСТТА; HIKVISION ОБАЧЕ ЩЕ ПРЕДОСТАВИ НАВРЕМЕННА ТЕХНИЧЕСКА ПОДДРЪЖКА, АКО СЕ НАЛОЖИ.
ВИЕ ПРИЕМАТЕ ДА ИЗПОЛЗВАТЕ ТОЗИ ПРОДУКТ В СЪОТВЕТСТВИЕ С ВСИЧКИ ПРИЛОЖИМИ ЗАКОНИ И НОСИТЕ ПЪЛНА ОТГОВОРНОСТ ЗА УПОТРЕБАТА НА ПРОДУКТА СЪГЛАСно ПРИЛОЖИМОТО ЗАКОНОДАТЕЛСТВО; ПО-СПЕЦИАЛНО ВИЕ НОСИТЕ ОТГОВОРНОСТ ЗА УПОТРЕБАТА НА ТОЗИ ПРОДУКТ ПО НАЧИН, КОЙТО НЕ НАРУШАВА ПРАВАТА НА ТРЕТИ СТРАНИ, ВКЛЮЧИТЕЛНО, НО НЕ САМО, ПРАВОТО НА ПУБЛИЧНОСТ, ПРАВОТО НА ИНТЕЛЕКТУАЛНА СОБСТВЕНОСТ ИЛИ ЗАЩИТА НА ДАННИТЕ. КАКВО И ДРУГИ ПРАВА ЗА ТОВЕРИТЕЛНОСТ: ТОЗИ ПРОДУКТ НЕ МОЖЕ ДА СЕ ИЗПОЛЗВА ЗА ЗАБРАНЕНИ ЯДРЕНИ ЦЕЛИ, ВКЛЮЧИТЕЛНО ЗА РАЗРАБОТВАНЕ ИЛИ ПРОИЗВОДСТВО НА ОРЪЖИЯ ЗА МАСОВО УНИЩОЖАВАНЕ, РАЗРАБОТВАНЕ ИЛИ ПРОИЗВОДСТВО НА ХИМИЧЕСКИ ИЛИ БИОЛОГИЧНИ ОРЪЖИЯ, ВСЯКАКВО И ВСЮАКАВА ДЕЙНОСТИ, СВЪРЗАНИ С ЯДРЕНИ ЕКСПЛОЗИВИ, ОТКАЗИ ЯДРЕНО-ГОРИВНИ ЦИКЛИ ИЛИ СВЪРЗАНИ С НАРУШАВАНЕ НА ПРАВАТА НА ЧОВЕКА.
В СЛУЧАЙ НА КАКВИТО И ДА БИЛО ПРОТИВОРЕЧИЯ МЕЖДУ ТОВА РЪКОВОДСТВО И ПРИЛОЖИМИТЕ ЗАКОНИ, ПОСЛЕДНИТЕ ИМАТ ПРЕДИМСТВО.

HEBREW

הפניות לתרשים

1 תרשים רכיבים

1. מתג חבלה
2. מתג מצב
3. מתג הפעלה
4. מחוון

מופעל PIR: מיקרוגל הופעל: אזעקה:
תקלה: + ממוסך: +

2 הרשמה

3 התקנה

1. בדוק עוצמת אות.
2. התקן את המכשיר.

(C) **התקנת תקרה**

(W) **הרכבה על קיר**

(G) התקנה באמצעות לוחית הרכבה כללית.

(L) התקנה באמצעות לוחית הרכבה בצורת L.

4 אזעקת מניעת מסוך

מדריך למשתמש

סרוק קוד QR למידע נוסף ועזרה בתפעול.

מיפרט

טווח זיהוי	התקנת קיר: 10 מ' התקנת תקרה: 5 מ'
רגישות אוטומטית	כן
חסין מפני חיות מחמד	התקנת קיר: 12 ק"ג התקנת תקרה: ללא
תדר מיקרוגל	24GHz (24.15 עד 24.25 GHz)
הגנה מפני חבלה	חזית, אחור
נוריות לד	ירוק (PIR), אדום (מיקרוגל), ירוק+כתום (מיסוך), כחול (אזעקה)
טמפרטורת עבודה	-25 עד 60 מעלות צלזיוס (-13 עד 140 מעלות פרנהייט)
טמפרטורת אחסון	-25 עד 60 מעלות צלזיוס (-13 עד 140 מעלות פרנהייט)
לחות הפעלה	10% עד 90%
גובה התקנה	2 עד 3.5 מ'
מידות (רוחב X גובה X עומק)	29.2 מ"מ X 134.4 מ"מ X 39.5 מ"מ
משקל	120 ג'
תדר שידור	868MHz
טווח RF	1.6 ק"מ (שטח פנוי)
סוג סוללה	2 סוללות CR123A (כלולות)
אורך סטנדרטי של חיי סוללה	5 שנים
מתח סוללה נמוך	2.45V
זרם	זרם מקסימלי: 24mA זרם במנוחה (Quiescent): 25uA
תושבת	מתאם בצורת L כלול

הערה: כאשר הסימן למתח סוללה נמוך יופיע יהיו עוד 30 ימי שימוש לפחות.

©2022 Hangzhou Hikvision Digital Technology Co., Ltd. כל הזכויות שמורות.
מידע על אודות המדריך זה
המדריך כולל הוראות לשימוש במוצר ולתחזוקה. תמונות, תרשימים, תמונות ומידע אחר והמידע המפורט להלן נועדו למטרות תיאור והסבר בלבד. המידע הכלול במדריך עלול להשתנות, בין היתר, עקב עדכון קושחה או מסיבות אחרות. מומלץ לאתר גרסה עדכנית בפורום לאתר האינטרנט של Hikvision (https://www.hikvision.com/).
השתמש במדריך בהנחיה ובסיוע של מקצועני המומחים בתחומי המוצר.
HIKVISION וסימנים מסחריים וסמלילים אחרים הם רכוש של Hikvision בתחומים משפטיים שונים. סימנים מסחריים וסמלילים אחרים המוזכרים הם רכוש של בעליהם המתאימים.
כתב ויתור
בכל זה המדריך המתואר על כל החלק הישיר, מדריך זה והמוצר המתואר, לרבות החומרה, התוכנה והקושחה שלו, מסופקים על בסיס "כמו שהוא"ו"עם כל הטעויות והאי-דיוקים". אין מקבלת אחריות, ערבויות או משתמעות, לרבות, אך לא רק, הכללה מסחרית, איכות מספקת ו"כן" או התאמה למטרה מסוימת, ושימוש שאינו מפר בחוק בהתאם לכלל. בשום מקרה לא תהיה לHIKVISION חבות כלשהי כלפיך בגין נזקים מיוחדים, המצדדים, מקריים או בלתי ישירים, לרבות, בין השאר, בגין הפסדי רווחים עסקיים, הפרעה לניהול העסק או אבדן נתונים, קיימת מערכות או אבדן תיעוד, בין אם הם מוגשים שלא בהתאם לכלל, עשלה (לרבות רשלנות), מחחמות על מוצר או איראע אחר הקשורים לשימוש במוצר, גם אם HIKVISION קבלה הודעה מראש שהם עלולים לגרום לנזקים אבדן כאלה.
אתה מקבל ומסכים שטבעתה האינטרנט מכניבה השתה לסיכוני אבטחה מובנים ושתברת HIKVISION לא תקבל על עצמה אחריות לנזקי לעשלה לא תקינה, דליפת מידע אישי או נזקים אחרים כתוצרים מתקפת סייבר, התקפת כופרים, נגיע בפיריסים או סיסוי אבטחת אינטרנט אחרים, לצורך הסמכה, HIKVISION תספק תמיכה מכנית בעיתי הנכון על פי דרישה.
אתה מסכים להשתמש במוצר תוך שיר לכל התקנים הישימים ואשתה תכיה האחריב הבלעדי לוודא שאשימוש שלך מתישב עם הדתק הישים. בנוסף, אתה אחראי להשתמש במוצר בשום שסיר מטרה אסור על פי שלב, לרבות, ומבלי לגרוע מכלל, זמיאת פרשק, זמאת קטיות אי הנבה על נתונים וזמיות מרגשת אחרת, נאסר עליך להשתמש במוצר לכל מטרה בלתי חוקית, לרבות פיתוח או ייצור של כלי נשק להשמדה המונית, אמצעי אי-ייצור של כלי נשק כימיים או ביולוגיים אינלגיות בלשון בהקשר של חומרי נפץ גרעיניים או אנרגיה גרעינית, פעולה לגרוע שאיש בטוח אל לתמיכה בפגיעה בזכויות אדם.
בנקרה של התנגשות בין המדריך הזה ובין חוקי הישים, האחרון גובר.
מקור זה - שאם הכרך המלא, הנאמרים הכלולים שמסמך מוצרים כמוך "CE" מוענים בדרישות הקקנים המתאימים האיכותים האיכותים בנוגע לבטיחות, בריאות, אבטחה, הגנת הסביבה ויעילות אנרגטית, RoHS 2011/65/EU, RE 2014/53/EC, EMC 2014/30/EC, ELVD 2014/35/EC, ERP 2009/125/EC, Directive 2014/30/EU, Directive 2014/35/EU, Directive 2014/53/EU, Directive 2011/65/EC, Directive 2009/125/EC, Directive 2012/19/EU (WEEE) EU/2012/19 מקנן אלקטרוני (WEEE): באיחוד האירופי, אין להשליך מוצרים המוארים מסל זה לאשפה עירונית ללא מיון סלעיה. לפחות נאצן, הוראת אתר המוצר לסוף המקומי עם הרכישה של מוצר חלופי חדש או השליך אותו לאשפה בנקודת איסוף מיעודת. לפירוט נוסף, ראה: www.recycleths.info.
מקן EC/2006/66 (סוללות): מוצר זה כולל סוללה. באיחוד האירופי, אין להשליך סוללות לאשפה עירונית ללא מיפוח. עיין בהוראי הייעוד של המוצר לסיוע בסוללות. בנוסף, הסוללה מסומנת בסמל זה, שליד נשאתן לדפיס בצבע אדום (Cd), עופרת (Pb), מכיל ב-כסיד (Hg). אם בכסיד מכיל יותר מ-0.0005% בכסף, הוראה אם הסוללה לסוף המקומי או השליך אותה לאשפה בנקודת איסוף מיעודת. לפירוט נוסף, ראה: www.recycleths.info.
הוראות בטיחות בסוללה:
הוראות בטיחות בסוללה:
הוראות בטיחות בסוללה: