Fractal

Meshify 2 Compact User guide

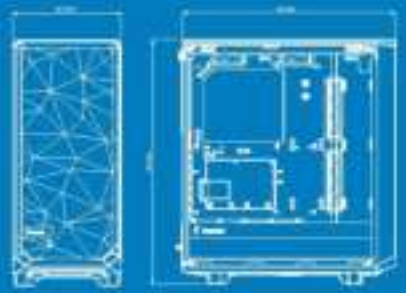

Anwenderleitfaden / Guide de l'utilisateur / Guía del usuario / Användarguide / Руководство пользователя / ユーザーガイド / 用户指导 / 使用者指南

Fractal

Formerly known as Fractal Design, Celsius, Kelvin, Integra, Vesta, Mobile-Mini, Design

Introduction

Einführung / Presentation / Introduction / Introduzione / Introducción / Introdução / 紹介 / 介绍 / 소개

Builder's Guide

Montageanleitung / Guide de montage / Guida al montaggio / Montaje / Montagegids / Руководство по сборке / 組立ガイド / 装机指南 / 조립 가이드

Optional Steps

Optionale Schritte / Étapes facultatives / Passi opzionali / Pasos opcionales / Passos opcionais / Optie stappen / Дополнительные шаги / オプション手順 / 可选步骤 / 선택 단계

Additional Info

Weitere Informationen / Informations supplémentaires / Informazioni aggiuntive / Información adicional / Informação adicional / Extra informatie / Дополнительная информация / 追加情報 / 附加信息 / 추가 정보

Support and Service

Support und Kundendienst / Assistance technique et maintenance / Supporto servizio e manutenza / Soporte y servicio técnico / Suporte e serviço / Ondersteuning en service / Поддержка и обслуживание / サポートとサービス / 支持与服务 / 지원 및 서비스

Introduction

Builder's Guide

Optional Steps

Additional Info

Support

Specification

Introduction / Specifications / Expansion Slots / Dimensions / Cooling

Case dimensions (H x W x D)	454 x 210 x 475 mm
3.5/2.5" Universal drive positions	2 (2 included)
Dedicated 2.5" drive positions	4 (2 included)
Motherboard compatibility	ATX, mATX, ITX
Power supply type	ATX
Front ports	USB Type-C, 2x USB 3.0, Audio & Mic
Front radiator	360 mm max
Top radiator	240 mm max
Rear radiator	120 mm max
Bottom radiator	120 mm max
PSU max length	180 mm max recommended with Hard Drive Cage
GPU max length (see p.46 for more details)	**Meshify 2 Compact** - 341 mm with front fans, 360 without front fan **Meshify 2 Compact RGB** - 349 mm
CPU cooler max height	169 mm

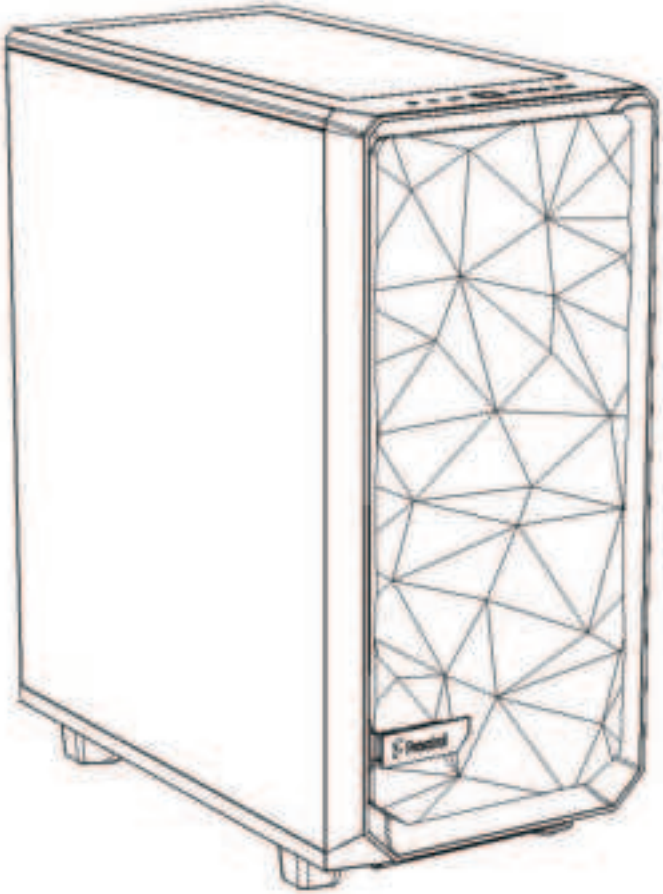

Case Overview

Meshify 2 Compact

Computer Gehäuse - Übersicht / Vue d'ensemble du boîtier de l'ordinateur / Resumen de la caja de la computadora / Cuboriévanéit / Обзор компьютерных случаев / コンピュータのケース情報 / 计算机案例概述 / 計算機案例概述

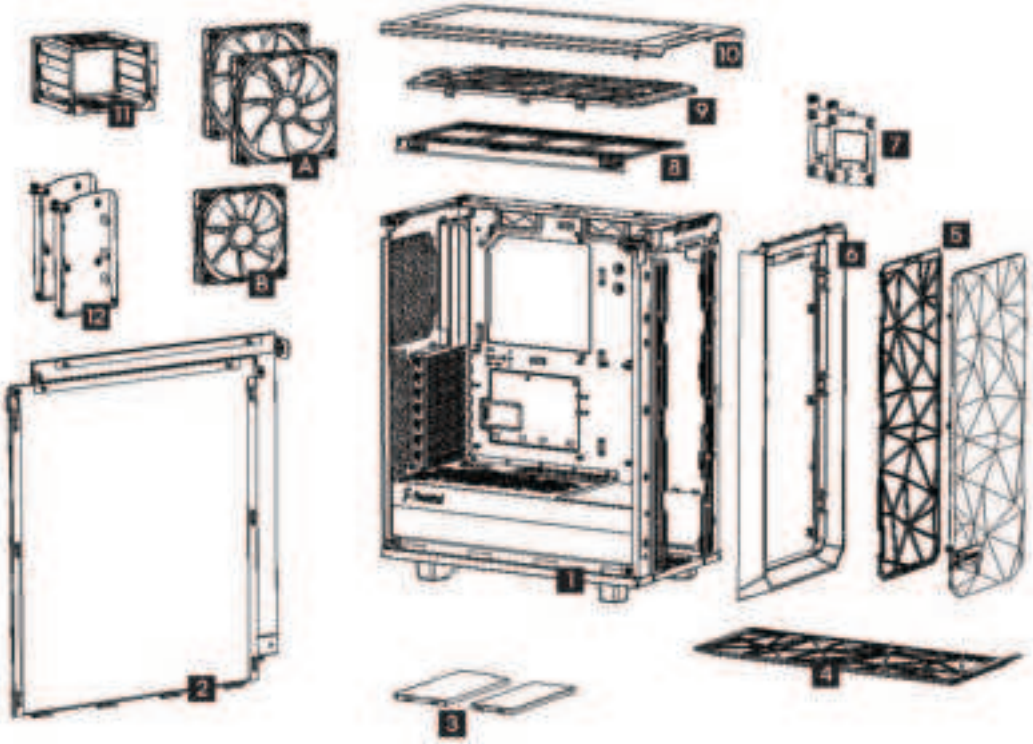

1 Chassis

Chassis / Châssis / Armazón / Chassi / Шасси / シャーシ / 机箱 / 機殼

3 Shroud Inlays

Shroud Inlays / Cache Inlays / Insertos reforzados / Shroud-inlägg / Sisuprinsessa screen / シュラウドインレー / 散热罩嵌体 / 外殼嵌入式護罩

5 Two-Part Front Filter

Zweigeteilter Frontfilter / Filtro frontal / Filtro delantero / Tvöskipt framfilter / Передний фильтр / 前面フィルター / 前面防尘网组件 / 前方防塵網模組

7 2 x 2.5" Brackets

2 x 2,5 Zoll Laufwerkbügel / 2 Supports de 2,5" / 2 soportes de 2,5" / 2x 2,5" Rattpiltar / 2 кронштейна для накопителей 2,5" / 2ラインドブラケット x2 / 2个2.5英寸的支架 / 2.5吋托架*2

9 Top Filter

Obenir Filter / Filtre supérieur / Filtro superior / Toppfilter / Верхний фильтр / 上部フィルター / 顶部过滤网 / 頂部濾網

11 Hard Drive Cage

Festplattenkäfig / Cage de disque dur / Cage para unidad de disco duro / Hårddiskbur / отсек для жестких дисков / ハードドライブケージ / 硬盘笼 / 硬碟籠

A 2 x Dynamic X2 GP-14 fan

2 Dynamic X2 Lüfter GP-14 / 2 ventilateur dynamique X2 GP-14 / 2x ventilador Dynamic X2 GP-14 / 2x Dynamic X2 GP-14 fläkt / 2 вентилятор Dynamic X2 GP-14 / 2x Dynamic X2 GP-14ファン / 2x Dynamic X2 GP-14风扇 / 2x Dynamic X2 GP-14 風扇

B 1 x Dynamic X2 GP-12 fan

1 Dynamic X2 Lüfter GP-12 / 1 ventilateur dynamique X2 GP-12 / 1x ventilador Dynamic X2 GP-12 / 1x Dynamic X2 GP-12 fläkt / 1 вентилятор Dynamic X2 GP-12 / 1x Dynamic X2 GP-12ファン / 1x Dynamic X2 GP-12风扇 / 1x Dynamic X2 GP-12 風扇

Meshify 2 Compact RGB

2 Side Panels

Seitenteile / Panneaux latéraux / Paneles laterales / Sidepanelen / Sivuseinä ranskaa / 側面パネル / 侧面板 / 측면패널

4 Bottom Filter

Bodenfilter / Filtre du bas / Filtro inferior / Bottomfilter / Нижний фильтр / 底面フィルター / 底部过滤器 / 底部필터

6 Front Bezel

Frontpanel / Panneau avant / Panel frontal / Frontpanel / Передняя панель / フロントパネル / 前面板 / 前面板

8 Top Bracket

Top Bracket / Support supérieur / Soporte superior / Staffa della top / Верхний кронштейн / 上部ブラケット / 顶部支架 / 顶部托架

10 Top Panel

Obere Platte / Panneau supérieur / Panel superior / Tappanel / Верхняя панель / 上部パネル / 顶板 / 頂板

12 2 x 3.5"/ 2.5" Trays

2x 2.5/3.5-Zoll-Trays / 2 plateaux de 3.5 et 2.5 pouces respectivement / 2x bandejas de 3.5"/ 2.5" / 2x 3.5" / 2.5" Hårddiskvaggor / 2 ночноа для дисков 3.5"/2.5" / 2x 3.5"/ 2.5" トレイ / 2个3.5"/ 2.5"硬盘支架 / 2x 3.5"/ 2.5" 硬碟座

C 4x Aspect 12 RGB PWM Fan

4x Aspect-Lüfter 12 RGB PWM / 4 ventilateur Aspect 12 RGB PWM / 4x ventilador Aspect 12 RGB PWM / 4x Aspect 12 RGB PWM-fläkt / 4 ventilatore Aspect 12 RGB PWM / 4x Aspect 12 RGB PWM ファン / 4x Aspect 12 RGB PWM 风扇 / 4x Aspect 12 RGB PWM 風扇

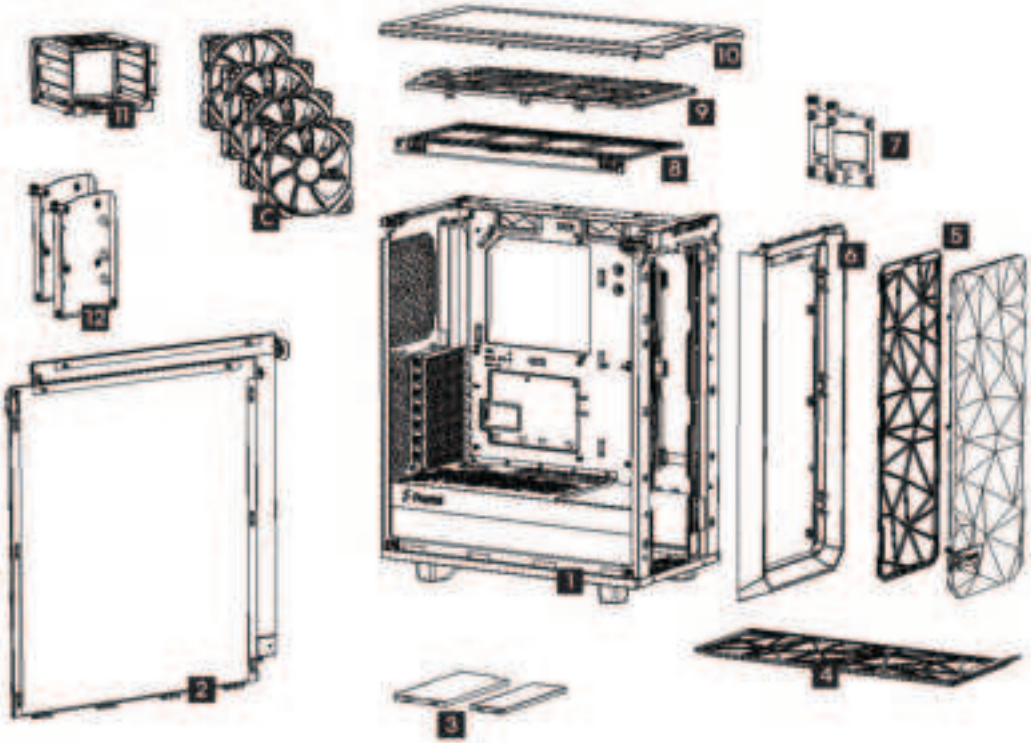

Double GPU Build Example

PC Build mit Dual-GPU / Structure pour processeur graphique double / Sistema GPU doble / Konfiguration mit doppelte GPU / Конфигурация с двумя видеопроцессорами / デュアルGPUビルド / 雙GPU組裝示意圖 / 雙 GPU 組裝示意圖

2.5" Drives:	2
3.5" Drives:	2
GPU Length:	2 x 280 mm (up to 305 mm possible)
Top Fans:	2 x 140 mm
Front Radiator:	280 x 140 mm (max 145 mm wide)

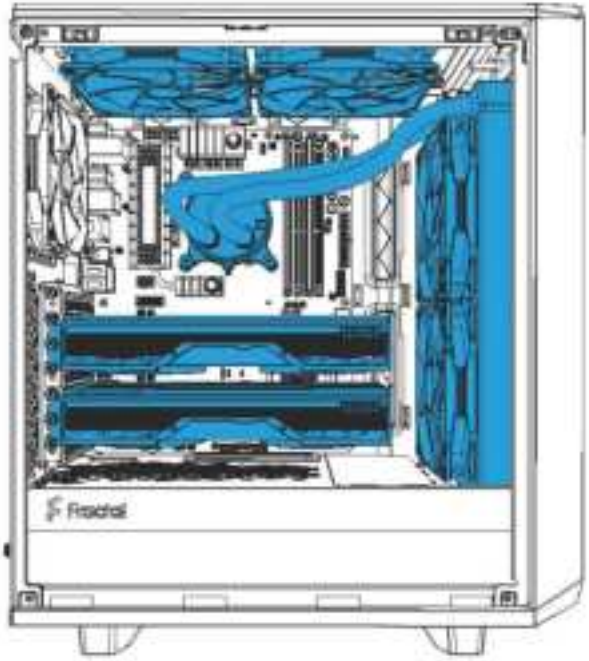

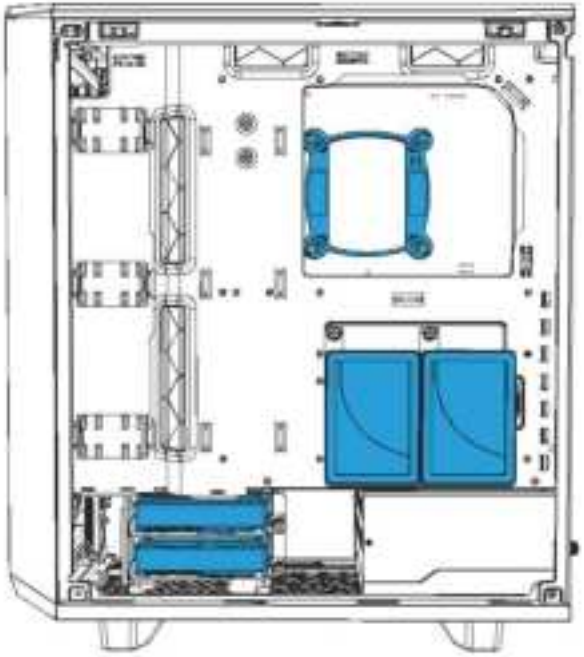

SSD Build Example

PC-Build mit SSD / Structure pour disque SSD / Sistema SSD / SSD konfiguraties / Конфигурация с SSD дисков / SSDにふさわ / SSD組裝示意 / SSD 組裝示意圖

2.5" Drives:	6 (extra trays sold separately)
GPU Length:	280 mm (up to 341 mm possible)
Front Fans:	3 x 120 mm
Top Radiator:	240 x 120 mm

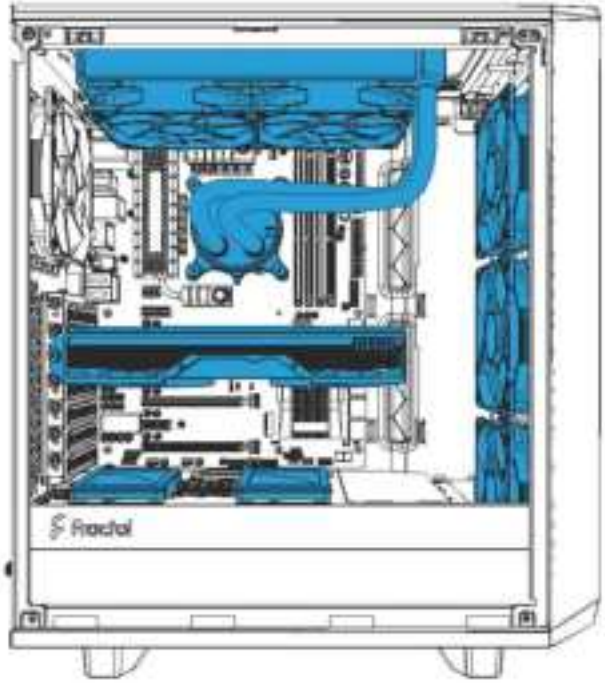

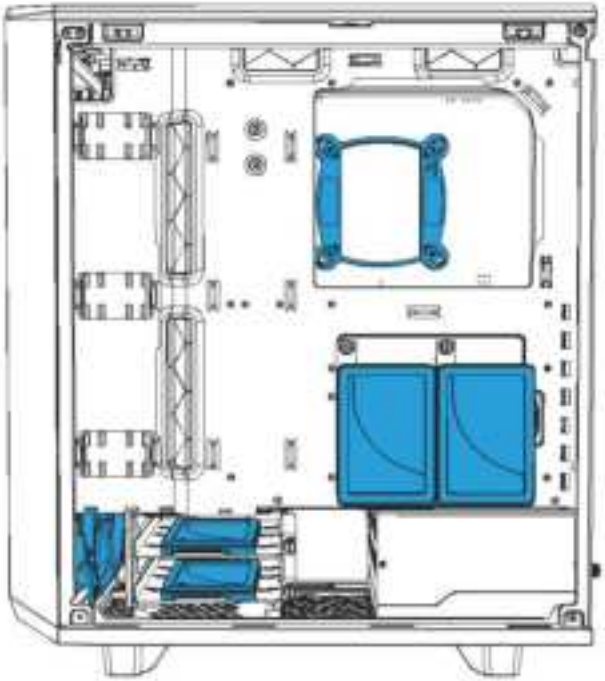

Accessory Box Contents

Zubehörbox - Inhalt / Contenu de la boîte d'accessoires / Contenido de la caja de accesorios / Innehåll i tillbehörsbox / Комплектация коробки с аксессуарами / アクセサリ ボックスの内容 / 配件盒内容 / 配件盒內容

x9

Mounting Screw (6-32) / Montageschraube (6-32) / Vis de montage (6-32) / Tornillo de montaje (6-32) / Monteringsskruv (6-32) / Винт крепления (6-32) / 取り付け用ねじ (6-32) / 安装螺钉 (6-32) / 安裝螺絲 (6-32)

x16

Mounting Screw (M3) / Montageschraube (M3) / Vis de montage (M3) / Tornillo de montaje (M3) / Monteringsskruv (M3) / Винт крепления (M3) / 取り付け用ねじ (M3) / 安装螺钉 (M3) / 安裝螺絲 (M3)

x8

HDD Dampener / Laufwerksdämpfer / Amortisseur pour disque dur / Amortiguador de unidad de disco duro / Hårddiskdämpare / Виброизолятор накопителя / ハードドライブ用ダンパー / 硬盘驱动器减振器 / 硬碟夾具器

x1

Additional motherboard standoff / Zusätzliche Hauptplatinenaufnahme / Entretoise pour carte-mère supplémentaire / Separador de la placa base adicional / Extra moderkortdistans / Дополнительная стойка материнской платы / 追加のマザーボード用スタンドオフ / 额外主板支架 / 附加主機板支架

x8

3.5" Drive Screw / 3,5-Zoll-Laufwerk-Schraube / Vis du disque dur 3,5 / Tornillo para la unidad 3,5" / Skruv för 3,5" enhet / Винт для привода или диска 3,5" / 3.5 インチ ドライブ用ネジ / 3.5" 硬碟螺杆 / 3.5" 硬碟螺釘

x4

Power Supply Screw / Netzteilschraube / Vis de l'alimentation / Tornillo para la fuente de alimentación / Nätaggregatskruv / Винт для установки блока питания / 電源装置用ネジ / 电源用螺丝 / 電源供應器用螺絲

x8

Cable Tie / Kabelbinder / Serre-câbles / Sujetacables / Buntband / Кабельная стяжка / ケーブルタイ / 束线带 / 束線帶

x1

Standoff Tool / Abstandshalter-Werkzeug / Outil pour les entretoises / Ajustador manual para separadores / Hylsnyckel för distanser / Инструмент для опор / スタンドオフ / 螺柱工具 / 螺柱工具

Builder's Guide

[illegible]

Remove Side Panels

Ausbau Seitenbleche / Enlever les panneaux latéraux / Retire los paneles laterales / Montare av sidepaneler / Сначала боковые панели / 側面パネルの取り外し / 拆下側面板 / 拆除側面面板

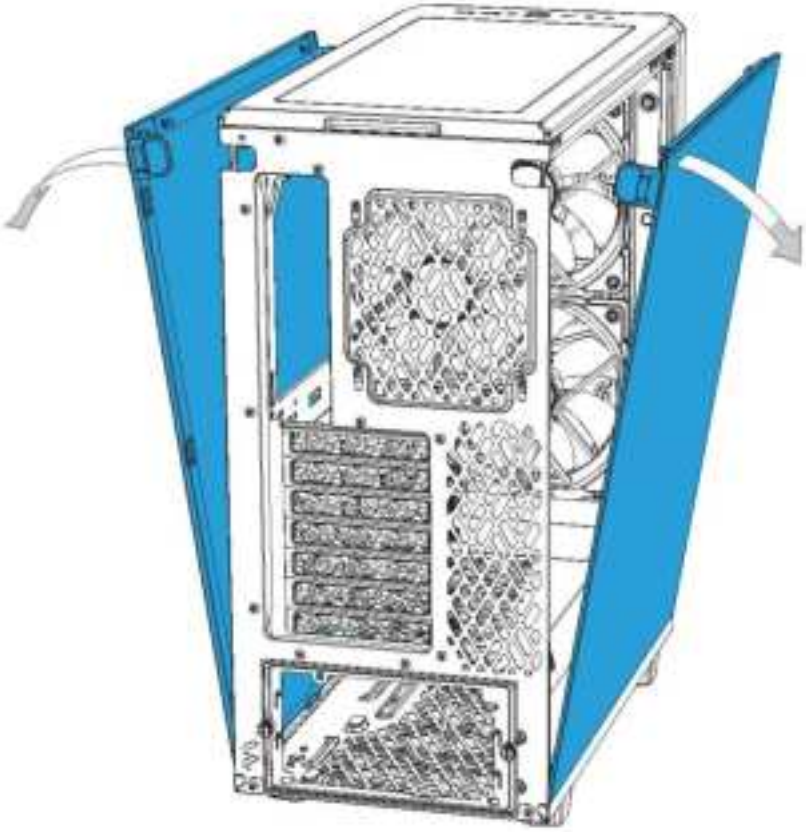

Install the Power Supply

Installation Netzteil / Installer le bloc d'alimentation / Instalar la fuente de alimentación / Installera strömförsörjningsdel / Установка блока питания / 電源装置の取り付け / 安装电源 / 安裝電源供應器

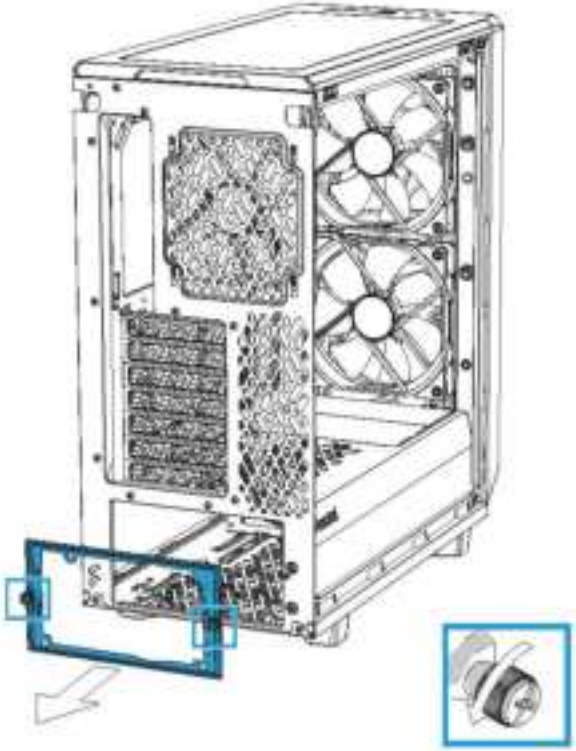

1.

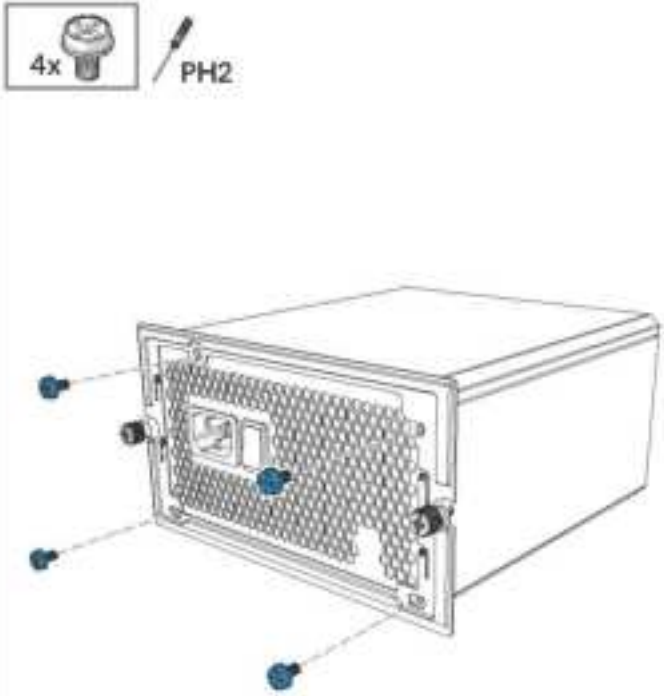

2.

Remove the Top Bracket

Top Bracket abnehmen / Retirer le support supérieur / Retire el soporte superior / Montera av fästplåten i toppen / Сняните верхнюю кронштейн / 上部ブラケットを取り外す / 拆下頂部支架 / 移除頂部托架

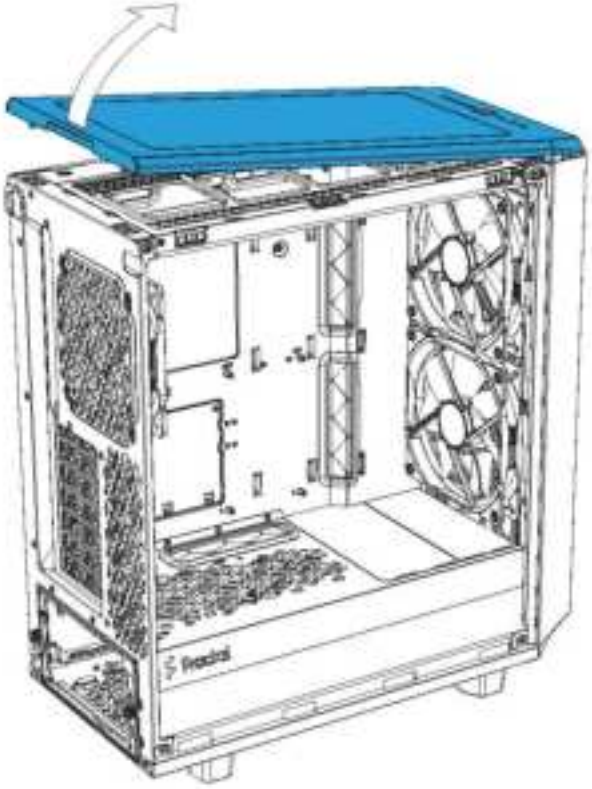

1.

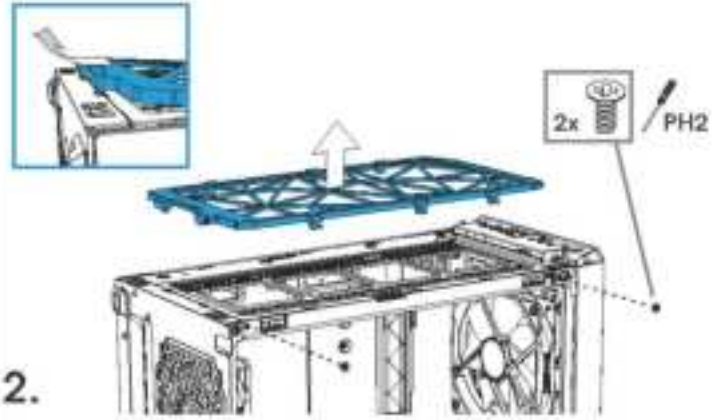

2.

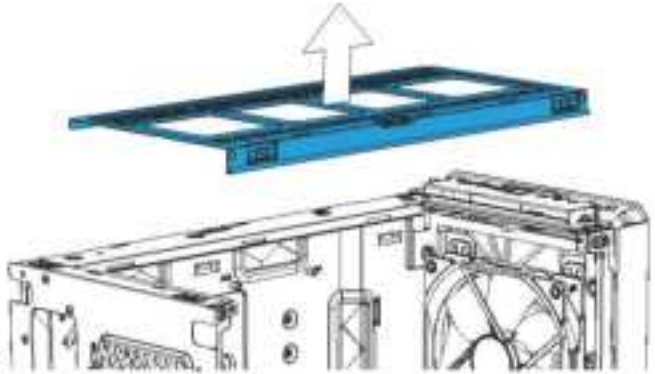

3.

Install the I/O Shield

Installieren Sie die I/O Schild / Installer la plaque d'E/S / Instale la protección de E/S / Installera I/O-plåten / Установите заглушку / Установка планки / I/O シールドの取り付け / 安装I/O 挡板 / 安裝 I/O 擋板

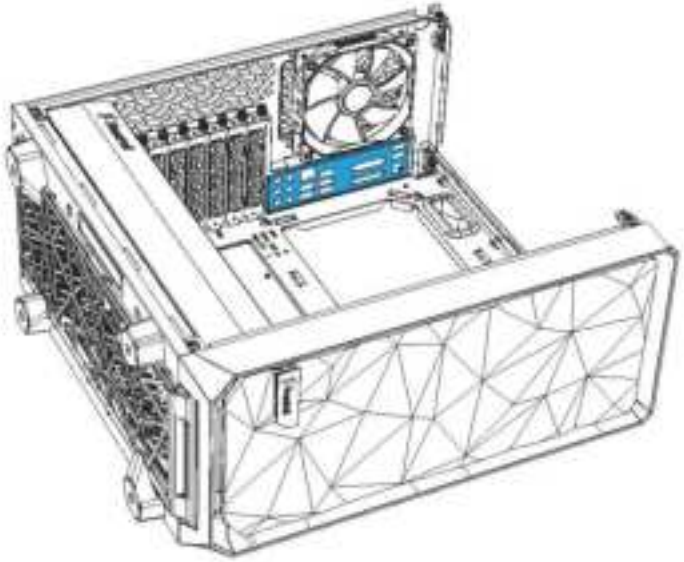

Included with motherboard / Im Lieferumfang des Motherboards enthalten / Fourni avec carte mère / Incluido con la placa base / Inkluderad med moderkort / Включено в состав материнской платы / マザーボードに同梱 / 随附于主板 / 隨附於主機板

Prepare the Motherboard

Vorbereitung Hauptplatine / Préparer la carte mère / Prepare la placa base / Förbered moderkortet / Подготовка материнской платы / マザーボードの準備 / 准备主板 / 準備主機板

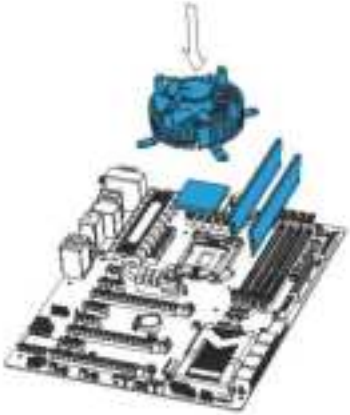

1.

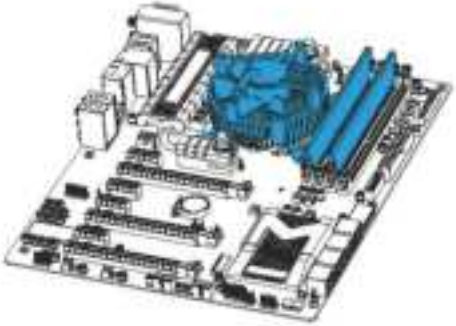

2.

Install the Motherboard Assembly

Installation Hauptplatinenzubehör / Installer l'ensemble carte mère / Instale la placa base / Instalaro materkortet / Установите сборку материнской платы / マザーボードアセンブリの取り付け / 安装主板组件 / 安裝主機板組件

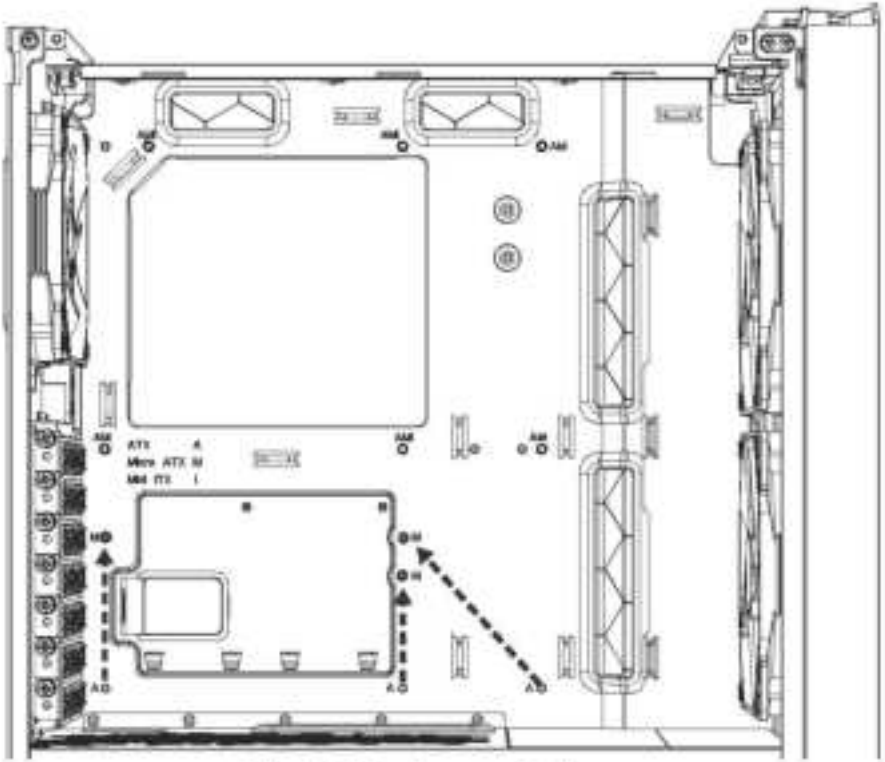

1.

M-ATX: A → M

IMPORTANT: Match the motherboard mounting holes to the standoffs / ACHTUNG: Achten Sie darauf, diese die Schraublöcher des Motherboards mit den Abstandshalten Gewindehülsen / IMPORTANT : Faites correspondre les trous de montage de la carte mère aux entretoises / IMPORTANTE: Haga coincidir los orificios de montaje de la placa base con los separadores / VIKTIGT: Anpassa distanser efter moderkortets montageöglor / 重要: マザーボードの取付穴とスタンドオフが一致するようにしてください / 重要：请将主板安装孔与隔离柱对齐 / 重要：请将主板安裝孔與隔離柱對齊

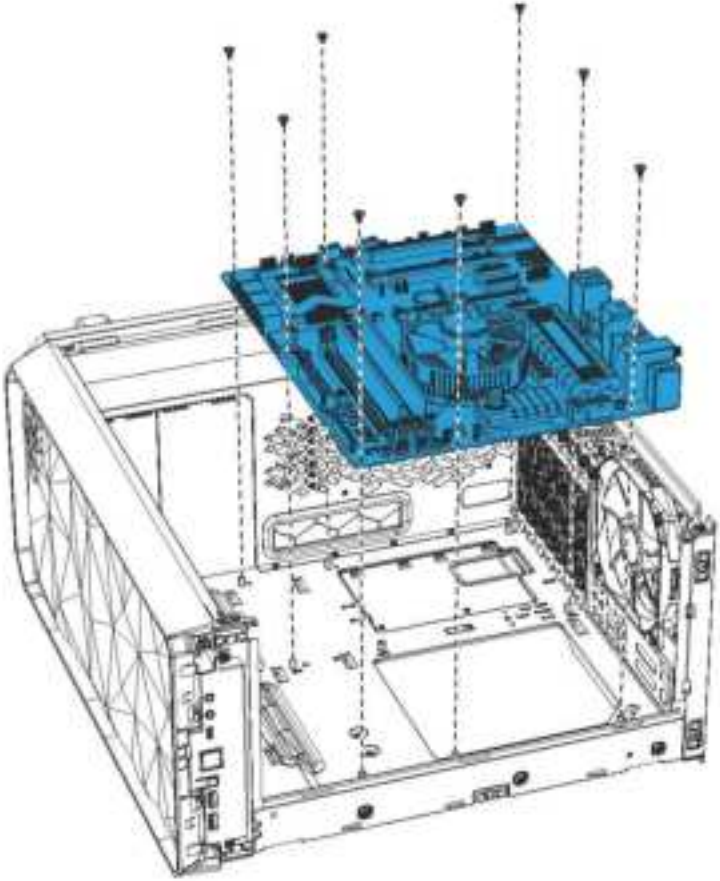

2.

Connect Cables for Front I/O and Fans

Anschlusskabel für Front-I/O und Lüfter / Câbles de connexion des E/S avant et des ventilateurs / Conecte los cables para los ventiladores y E/S frontales / Koppla in kablar till fronten och fläktarna / Соединительные кабели для передней панели разъемов и вентиляторов / 前面 I/O 及ぶ ファン用の接続ケーブル / 前置 I/O 接口和风扇连接线缆 / 連結至前 I/O 與風扇的纜線

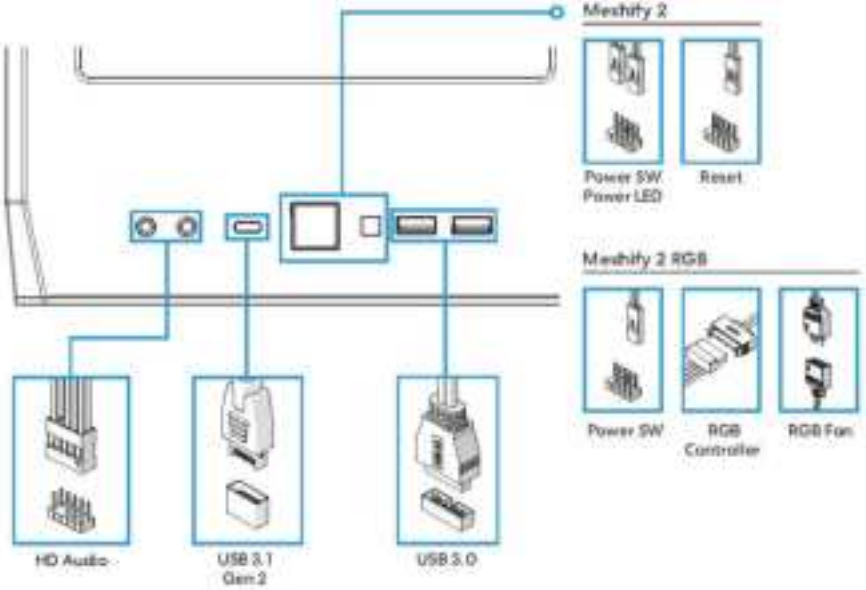

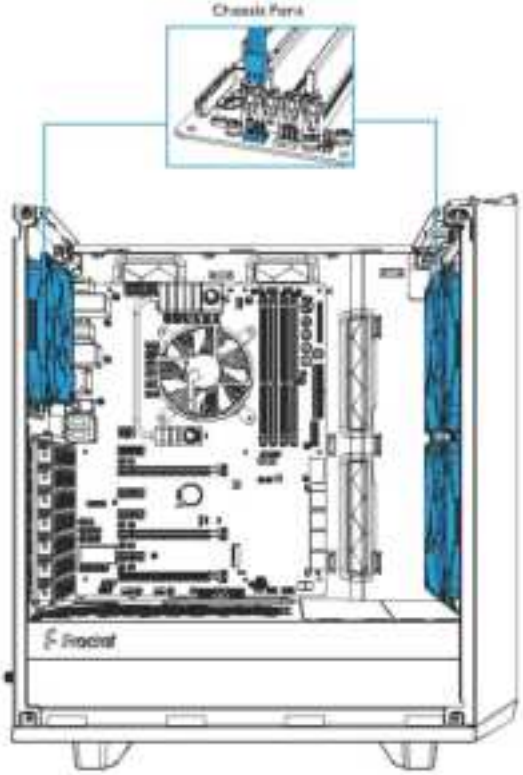

Connect RGB Fans *

RGB-Lüfter anschließen / Branchez les ventilateurs RGB / Conecte los ventiladores RGB / Anslut RGB-fläktar / Подключить RGB вентиляторы / RGBファンを接続 / 连接RGB风扇 / 連接RGB風扇

1.

3.

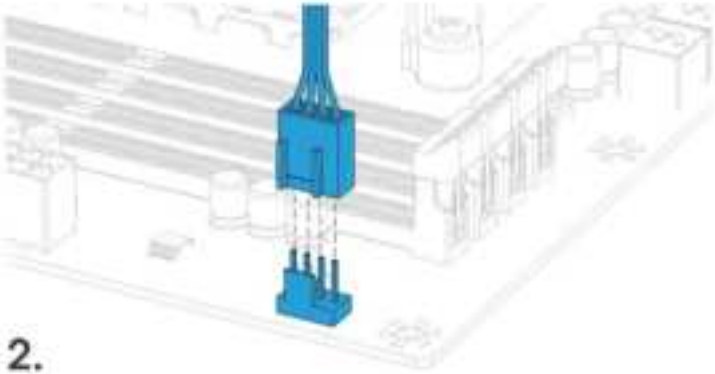

2.

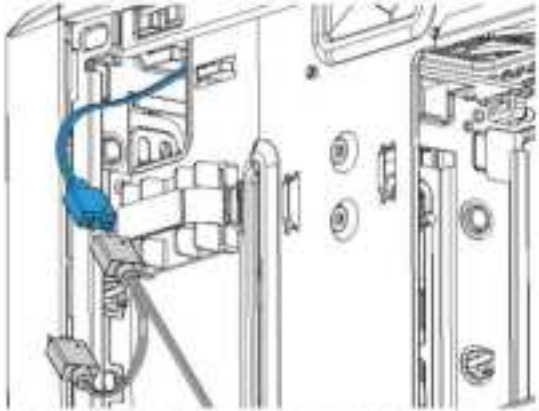

4.

* Included in RGB version / Enthalten in der RGB-Version / Incluso siguiendo la versión RGB / Inkluderad i RGB-version / Включено в RGB версию / 付属はRGBバージョンに対応 / 随产品附赠RGB版本 / 隨產品附贈RGB版本

Install the Graphics Card

Installation Grafikkarte / Installer la carte graphique / Instale la tarjeta gráfica / Installera grafikkortet / Установка графического плату / グラフィックカードの取り付け / 安装显卡 / 安裝顯示卡

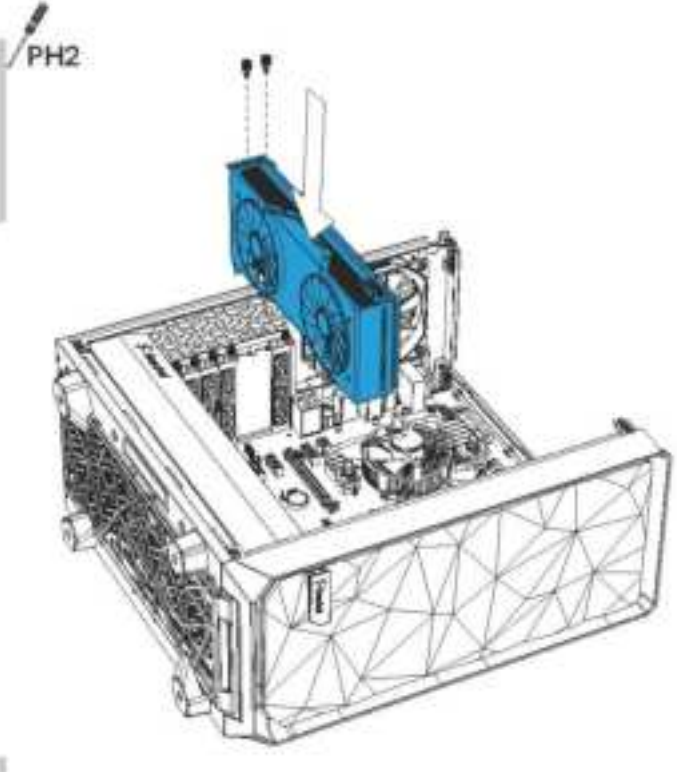

Install a 2.5" Drive

Installation 2.5-Zoll-Laufwerk / Installer un disque dur de 2,5" / Instale una unidad de 2,5" / Installera en 2,5" disk / Установка накопителя 2,5" / 2.5インチドライブの取り付け / 安装2.5英寸驱动器 / 安裝一個2.5英吋磁碟機

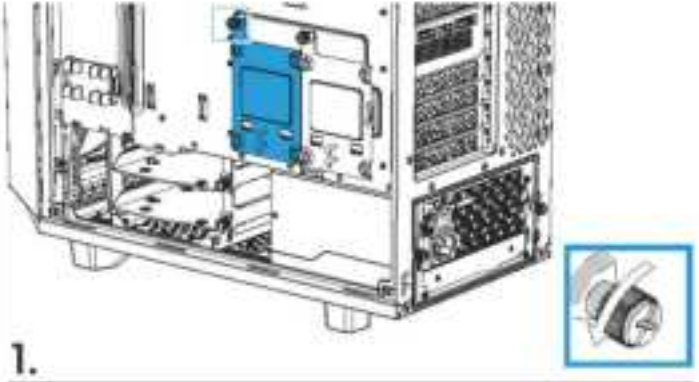

1.

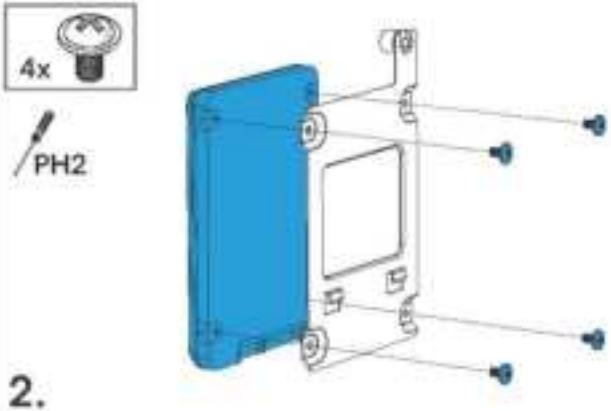

2.

Install a 3.5"/ 2.5" Drive

Installation 3.5-/2.5-Zoll-Laufwerk / Installer un disque dur de 3,5" ou 2,5" / Instala una unidad de 3,5"/ 2,5" / Installera en 3,5"/ 2,5" disk / Установите накопитель 3,5"/ 2,5" / 3.5インチ/2.5インチ ドライブの取り付け / 安装3.5/2.5英寸驱动器 / 安裝一個3.5英吋/2.5英吋磁碟機

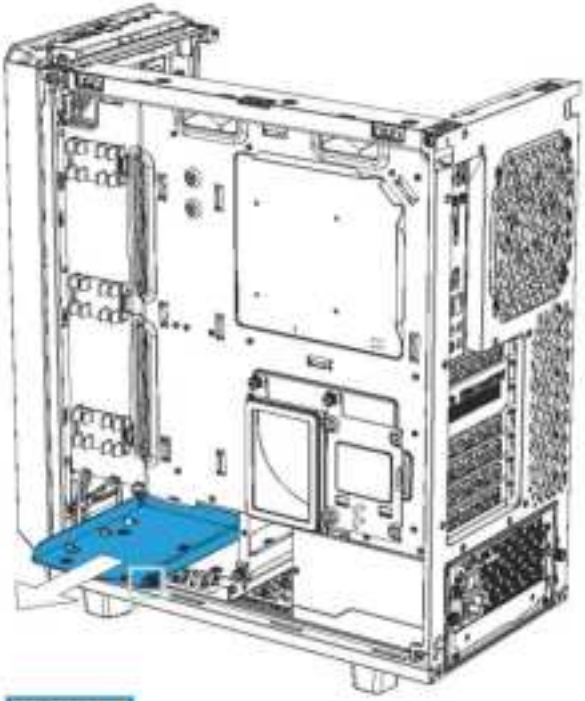

1.

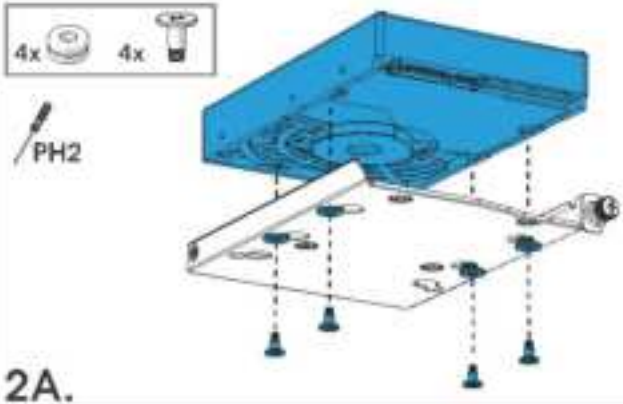

2A.

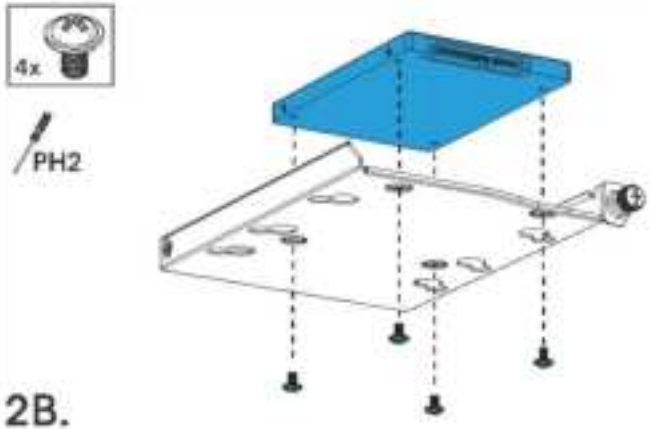

2B.

Reattach Top Panel

Top Panel wieder anbringen / Replacer el flacc le panneau supérieur / Vuelva a colocar el panel superior / Återmontera toppanel / Прикрепите верхнюю панель / トップパネルの取り付け / 重新安装顶部面板 / 重新裝上頂部面板

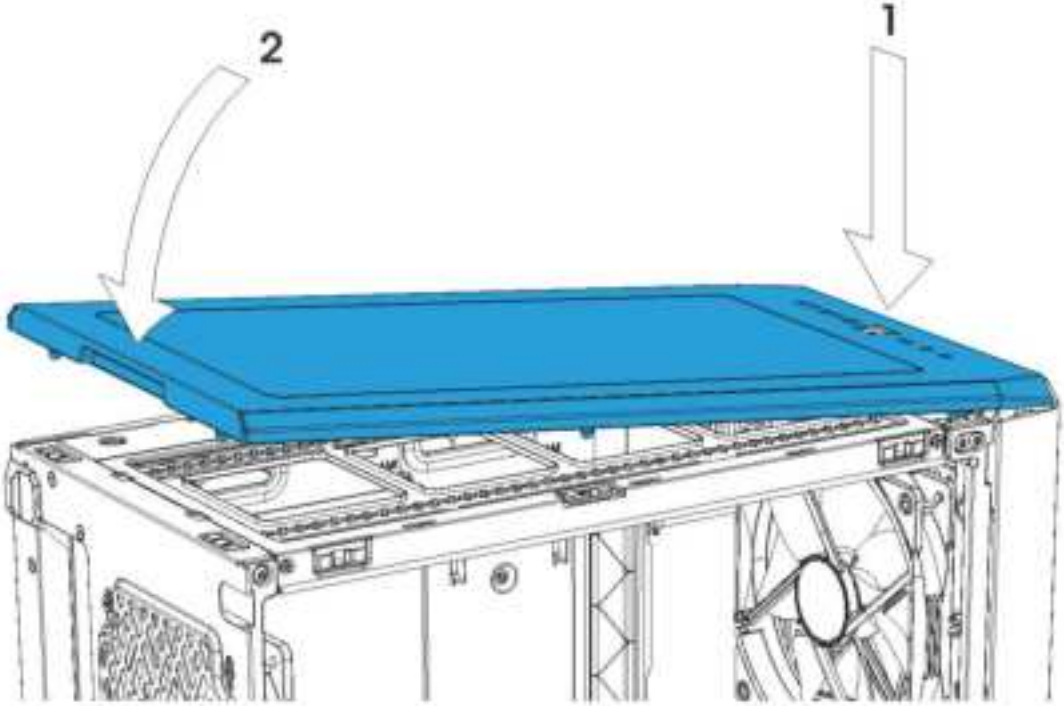

Optional Steps

[illegible]

Relocate the Hard Drive Cage

Laufwerkkäfig umsetzen / Positionner une cage de disque dur / Reubique una caja de disco duro / Flytta hårddiskbunken / Переместите отсек дискового накопителя / ハードドライブケージの取り付け / 重新定位硬盘驱动器托架 / 硬碟一體機重裝

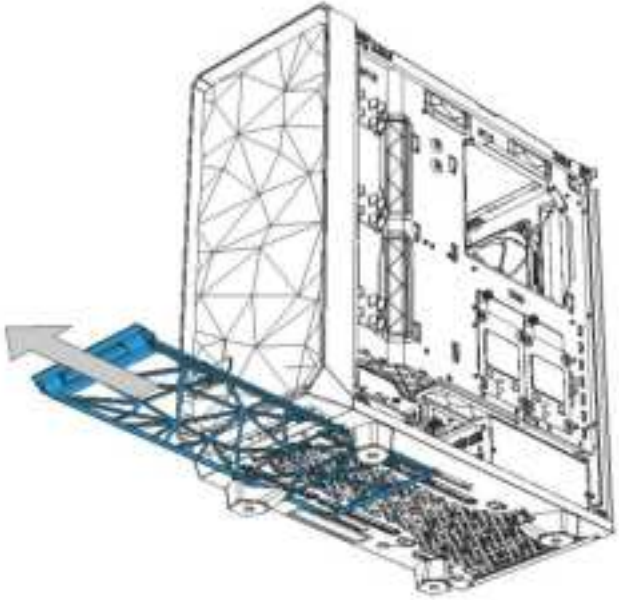

1.

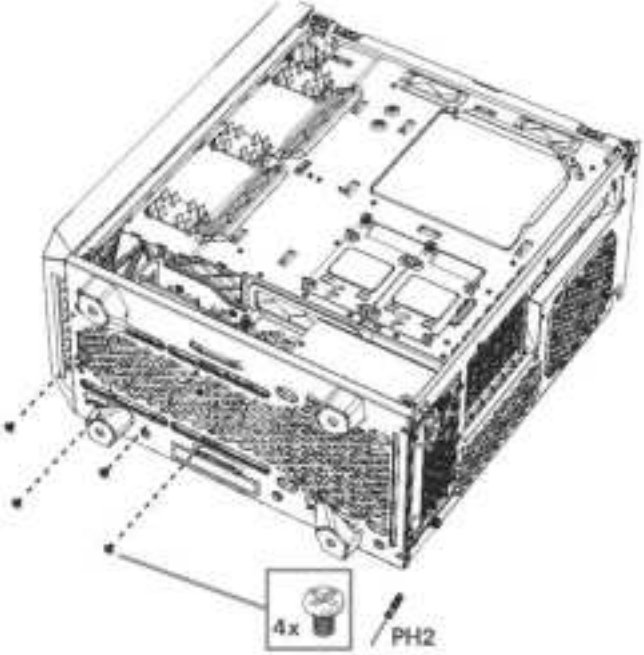

2.

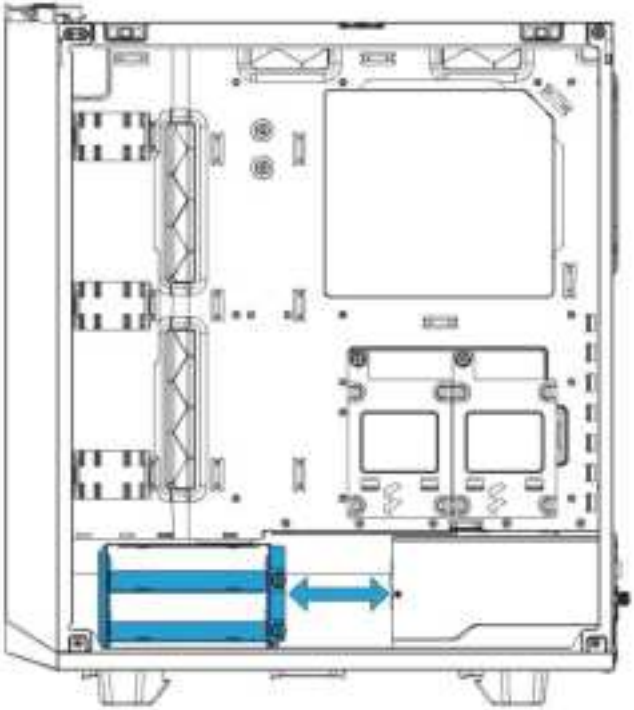

3.

Remove the Hard Drive Cage

Festplattenkäfig herausnehmen / Déplacer une cage de disque dur / Retire una caja de disco duro / Ta bort hårddiskburen /
Сняв отсек для жестких носителей / ハードドライブケージの取り外し / 拆下硬盘驱动器托架 / 移除一個硬碟籠架

Meshify 2 Compact + RGB

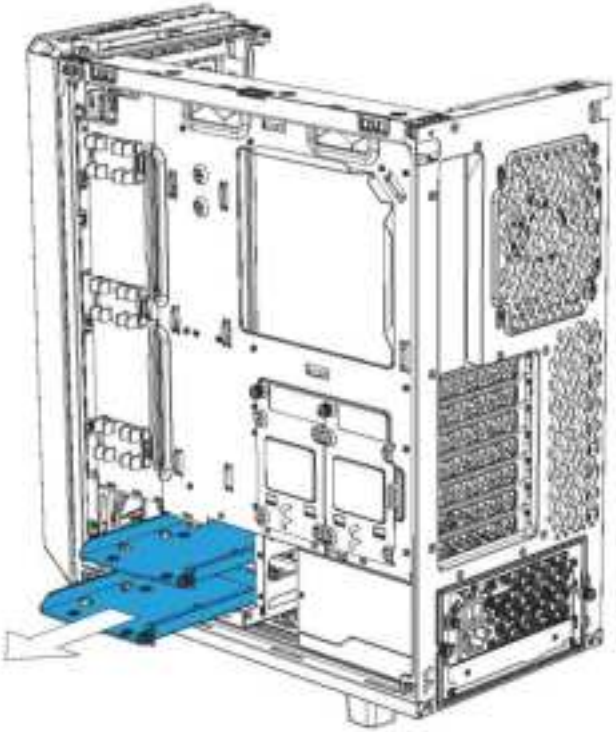

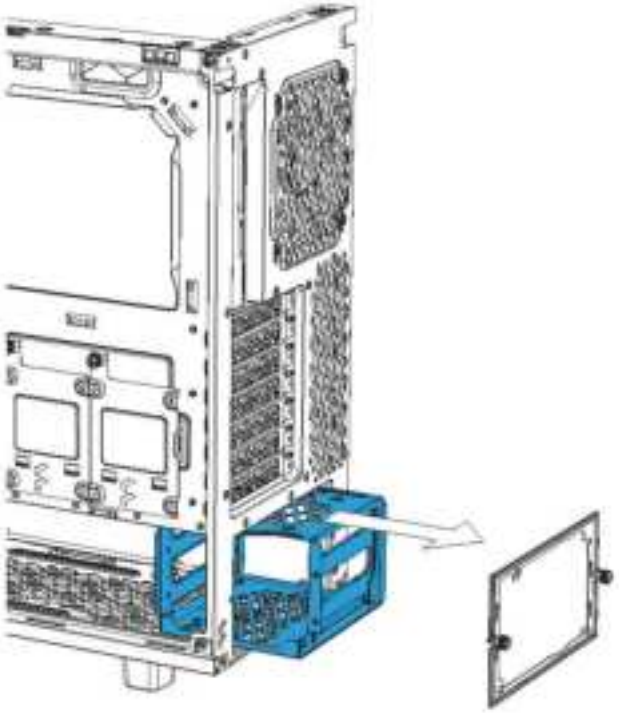

A.

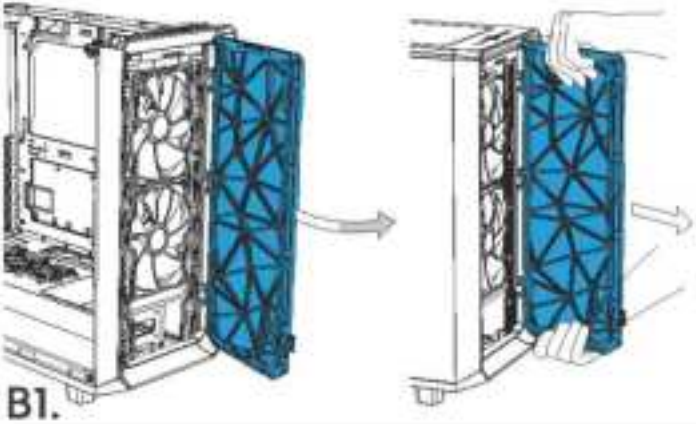

B1.

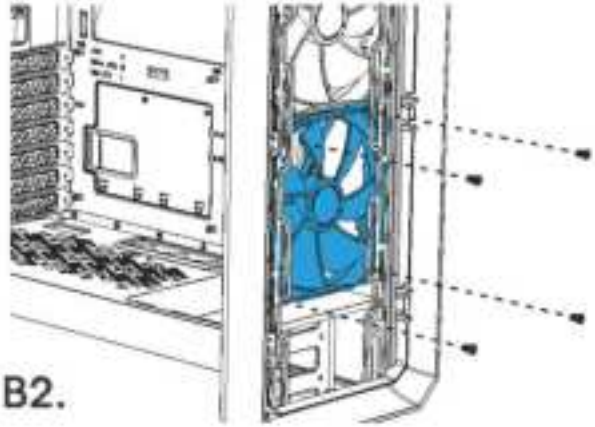

B2.

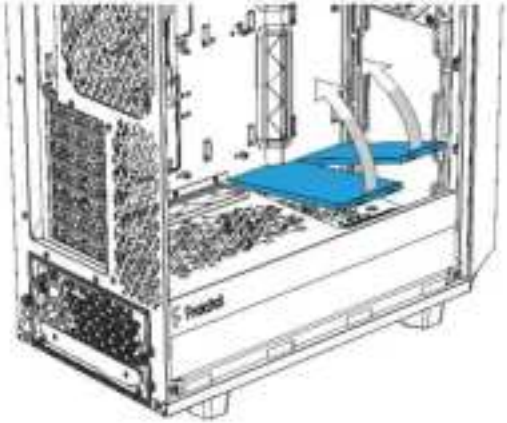

B3.

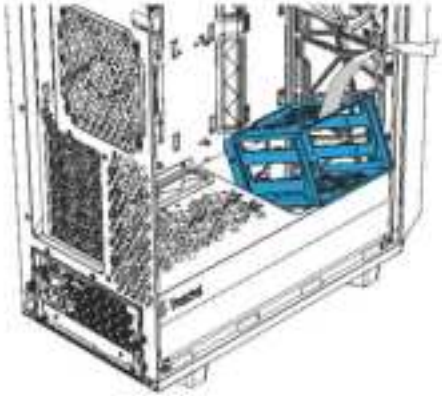

B4.

Install 3.5"/2.5" Drive with Optional Multibracket *

Montage von 3.5"/2.5" Laufwerken mittels optionaler Multibracket / Installez le disque de 3,5 ou de 2,5 pouces avec le support Multibracket en option /
Instale la unidad de 3,5"/2,5" con Multibracket opcional / Installera 3,5"/2,5" disk tillsammans med Multibracket (tillbehör) / Установите 3,5"/2,5" привод с опциональным Multibracket (Мультибрекет) /
オプションの「マルチブラケット」を使用した3.5インチ/2.5インチ ドライブの取り付け / 可以选择多功能支架安装3.5寸/2.5寸硬盘 / 可選擇使用多功能支架安裝3.5吋/2.5吋硬碟

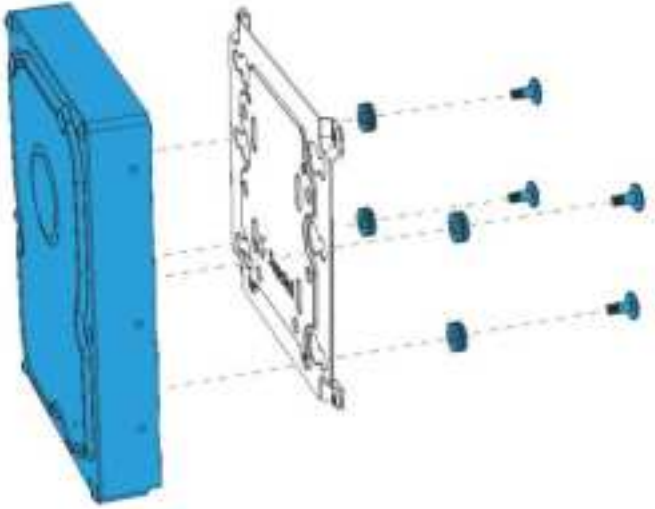

1A.

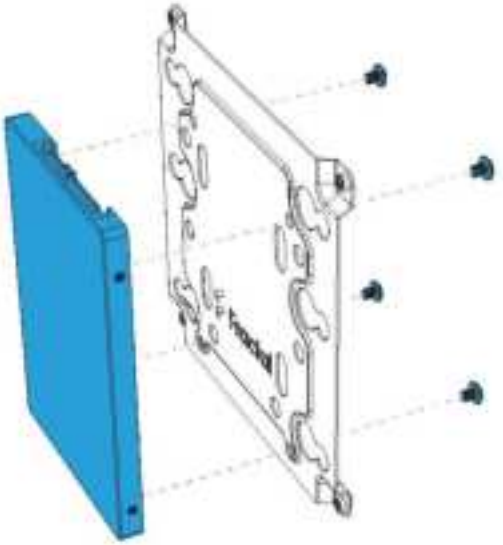

1B.

* Multibracket available separately / Multibracket separat erhältlich / Le support Multibracket est disponible séparément / Multibracket está disponible por separado / Multibracket tillgänglig separat / Мультибрекет доступен отдельно / マルチブラケットは別売りです / 多功能支架需另行购买 / 多功能支架另外購買提供

Optional steps

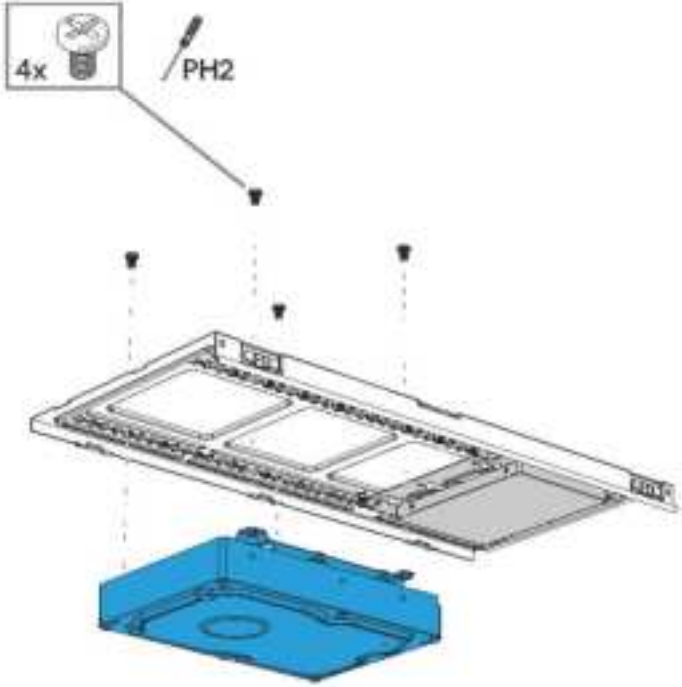

2.

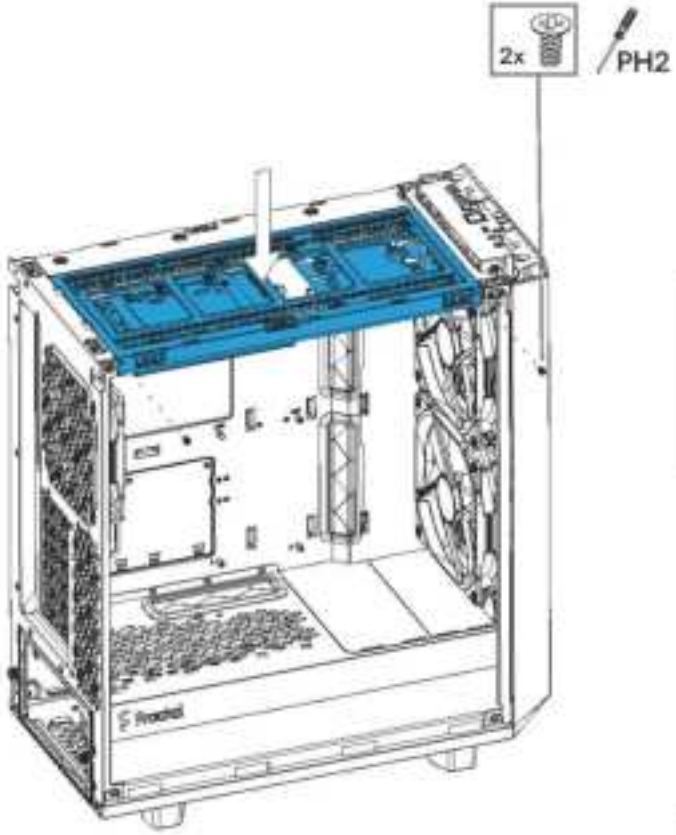

Alternative Placement of 2.5" Drive Trays

Alternative Anordnung von 2,5"-Laufwerkseinschüben / Emplacement alternatif pour les plateaux de disques durs de 2,5" / Ubicación alternativa de las bandejas de unidades de 2,5" / Alternativ placering av 2,5"-fästplåtar / Альтернативное размещение лотков для 2,5" дисков / 2.5"ドライブトレイの代替配置 / 高品质安装2.5英寸硬盘 / 2.5 吋磁碟機替代放置

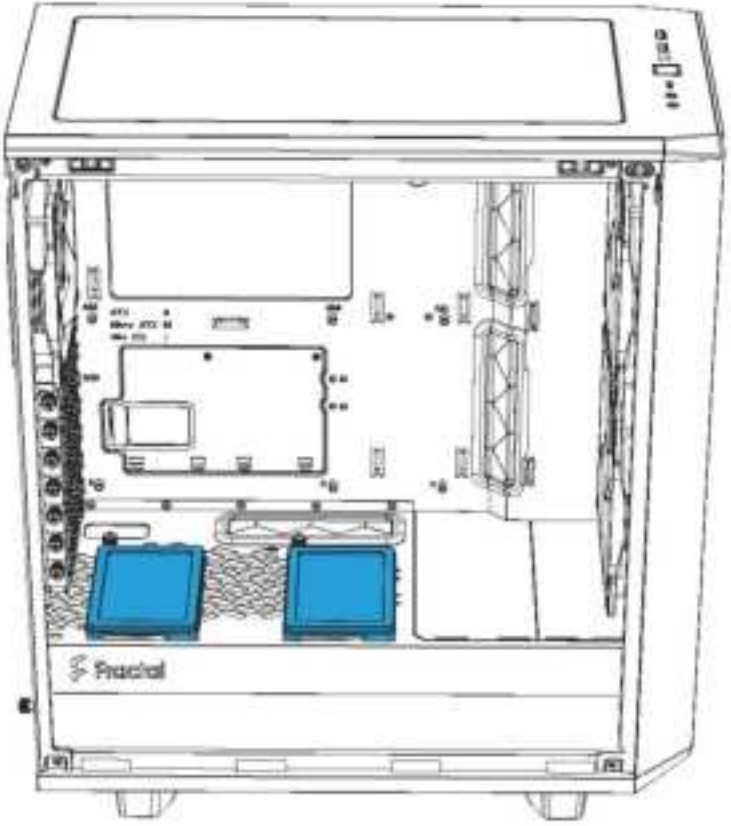

Remove Top and Front Panels for Easier Access

Ausbau Top-Cover und Frontblende / Enlever les panneaux supérieur et frontal / Retire los paneles superior y frontal / Montera av top- och frontpanel / Снимите верхнюю и передние панели / 上部および前面(フタおよび)外し / 移下上部板和前面板 / 卸除上部與正面面板

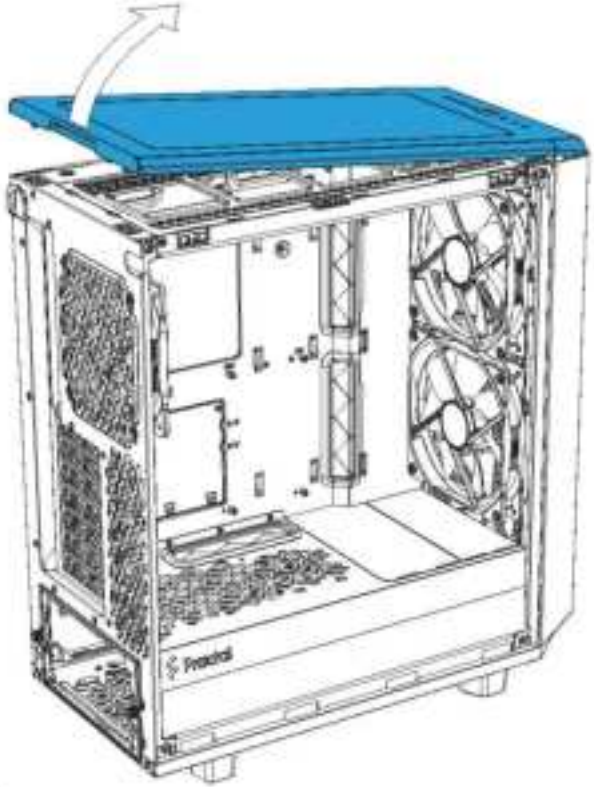

1.

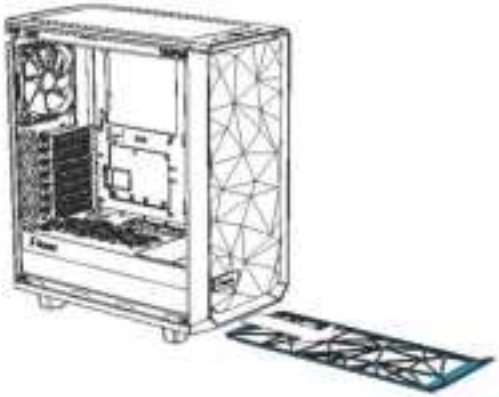

2.

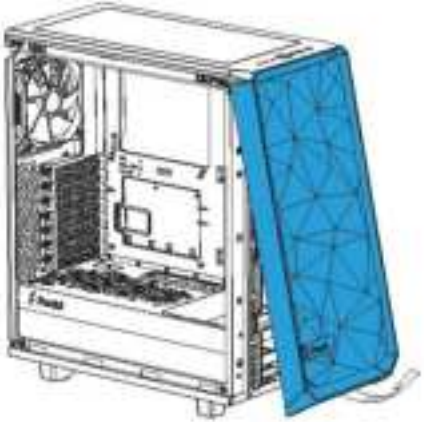

3.

Detach Front Filter

Nehmen Sie den Frontfilter ab / Détachez le filtre frontal / Separar el filtro frontal / Lossa frontfilret / Снять передний фильтр /
前面のフィルターを取り外す / 拆卸前置防尘过滤网 / 拆卸前置防塵過濾網

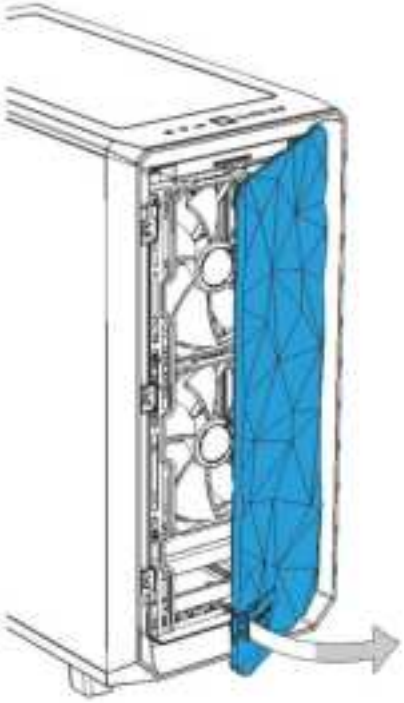

1.

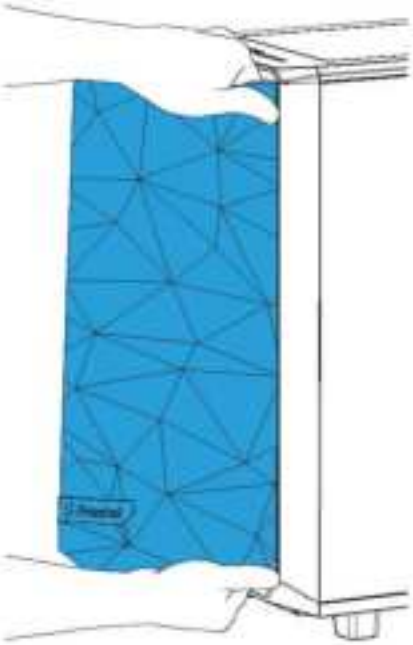

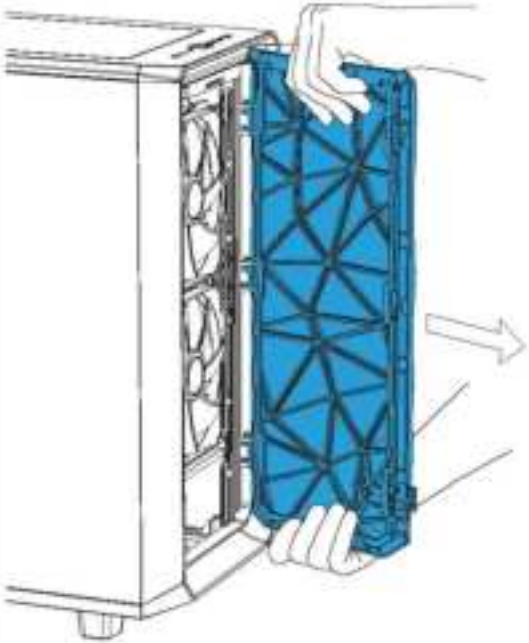

2.

Reattach Front Filter

Bringen Sie den Frontfilter wieder an. / Réattachez le filtre frontal. / Colocar el filtro frontal / Fixer frontfiltret / Прикрепить на место переднего фильтра. / 前面のフィルター部品に戻す。/ 重新安裝前面防塵過濾網 / 重新安裝前端防塵濾網

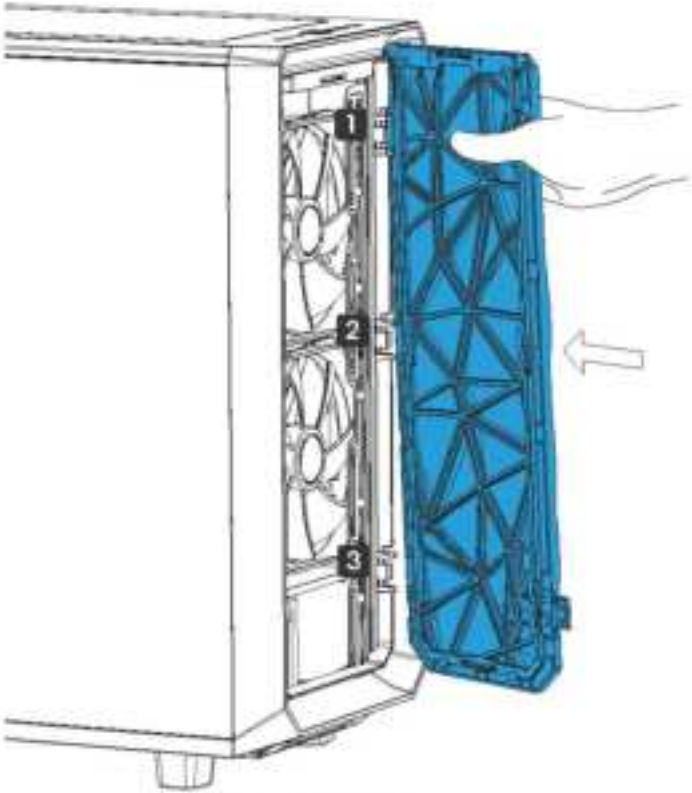

1 → 2 → 3

Remove One or Both Inlays for Fan or Radiator Space

Inlays ausbauen für zusätzlichen Platz für Lüfter oder Radiatoren / Retirer un ou deux inlays pour l'espace ventilateur ou radiateur / Retire uno o dos insertos para el espacio del ventilador o radiador / Ta bort ett eller bägge inlägget för fläkt eller radiatorutrymme / Удалите один или два вставных экранных экрана для высвобождения пространства для вентилятора или радиатора / ファンまたはラジエーターの空間確保用インレーの取り外し / 拆下一个或两个用来腾出风扇或散热器的空间 / 移除一個或二個內嵌空間以騰出風扇或散熱器空間

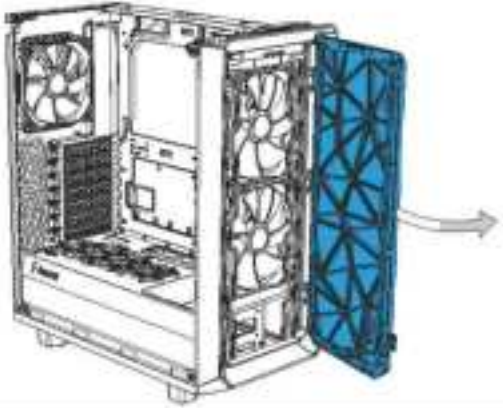

A1.

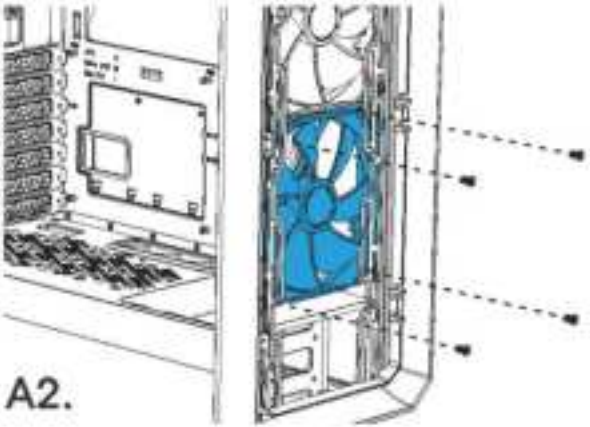

A2.

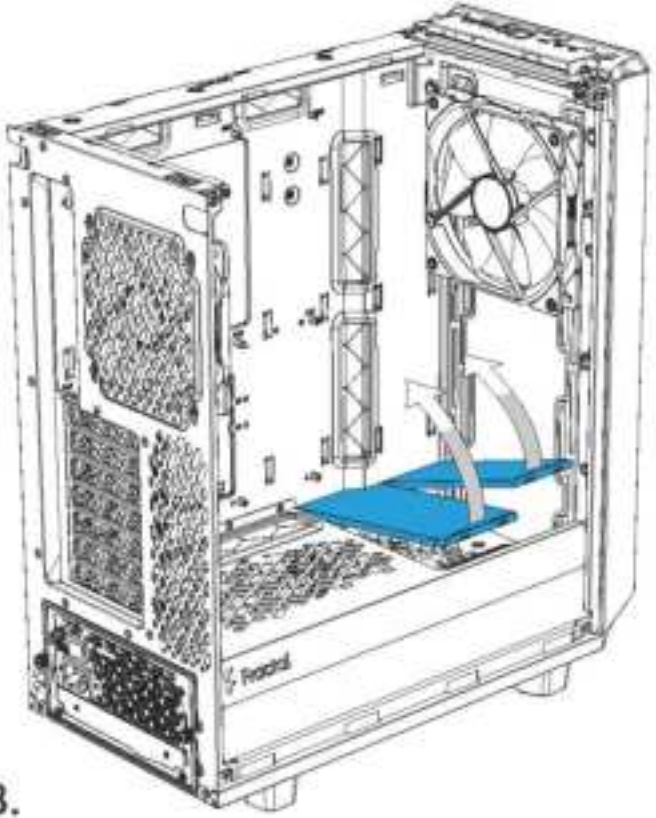

A3.

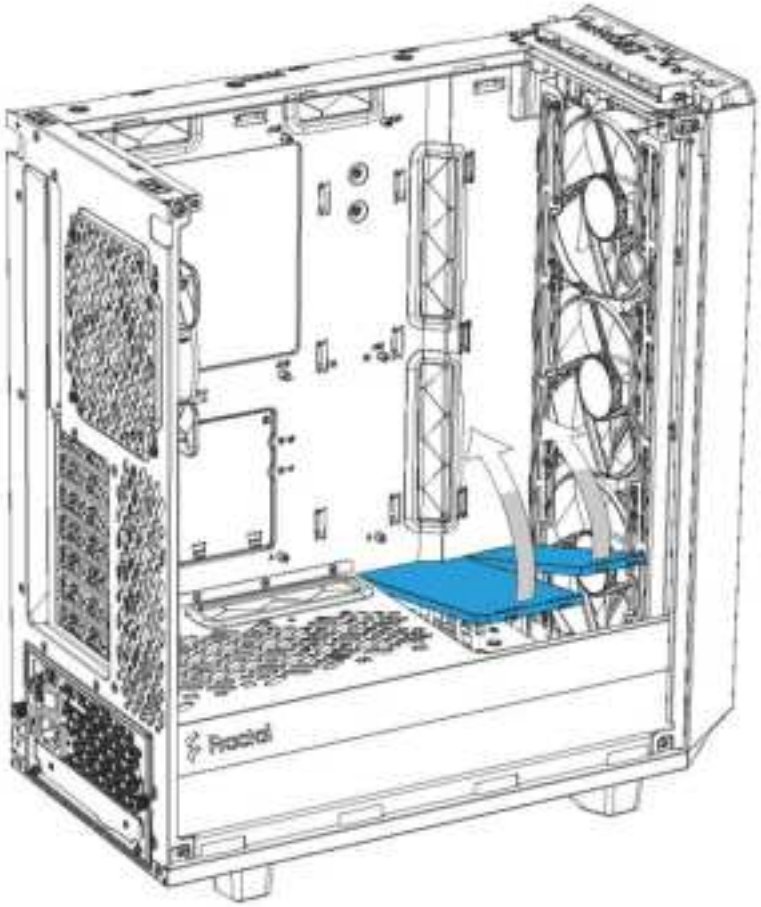

B.

Remove Front Filter for Increased Airflow

Entfernen Sie den Staubfilter an der Front für zusätzlichen Airflow / Retirez le filtre du fraiant pour augmenter la circulation d'air / Retire el filtro frontal para un mayor flujo de aire / Avlägsna främre damm filter för ökat luftflöde / Снимите передний фильтр для увеличения притока воздуха / 前面フィルターを取り外してエアフローを強化 / 拆下前方除塵濾網以增加氣流 / 拆下前方除塵濾網以增加氣流

1.

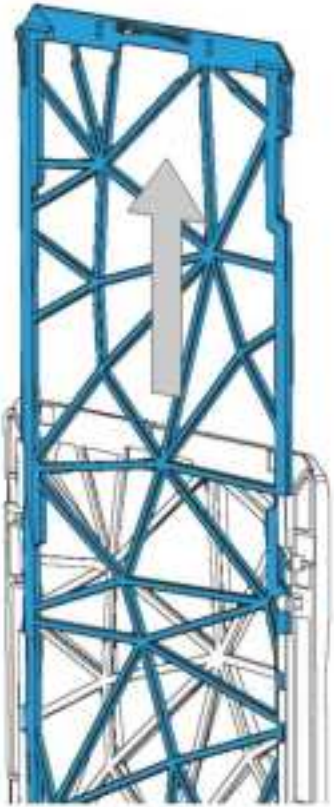

2.

Using the RGB Controller *

Mitsis RGB Controller / Utilisation du contrôleur RGB / Uso del controlador RGB / Användning av RGB-kontroller / Використання контролера RGB / RGBコントローラーの使用 / 使用RGB控制器 / 使用RGB控制器

Mode – press and hold (2s)
Northern lights (overrides color change)
Static color
Breathing
Maruqee
Dual color
Off

Color – press and release
Red
Green
Blue
Orange
Cyan
Yellow
Purple
White
Color cycle
Freeze color
Long rainbow
Short rainbow

* Included in RGB version / Inclusion dans la version RGB / Incluso en la versión RGB / Medfogat i RGB-version / Доставка в RGB версии / RGBバージョンに付属 / 附于RGB版本内 / 包括RGB版本内

Additional Info

Possible Fan Locations

Mögliche Lüfteranordnung / Emplacements possibles des ventilateurs / Posibles ubicaciones de los ventiladores / Möjliga fläktpositioner / Miejsca przykładowe wentylatorów / ファンを設置できる場所 / 全部风扇的位置 / 全部电扇的位置

120 mm

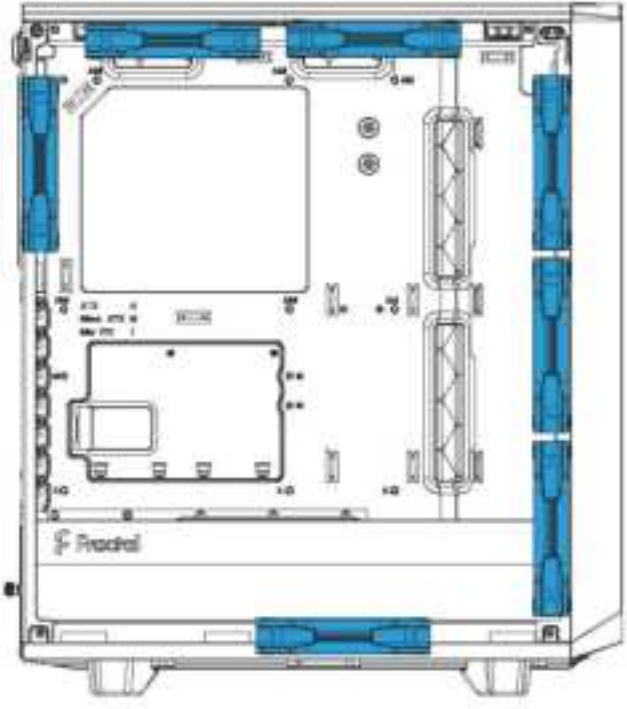

140 mm

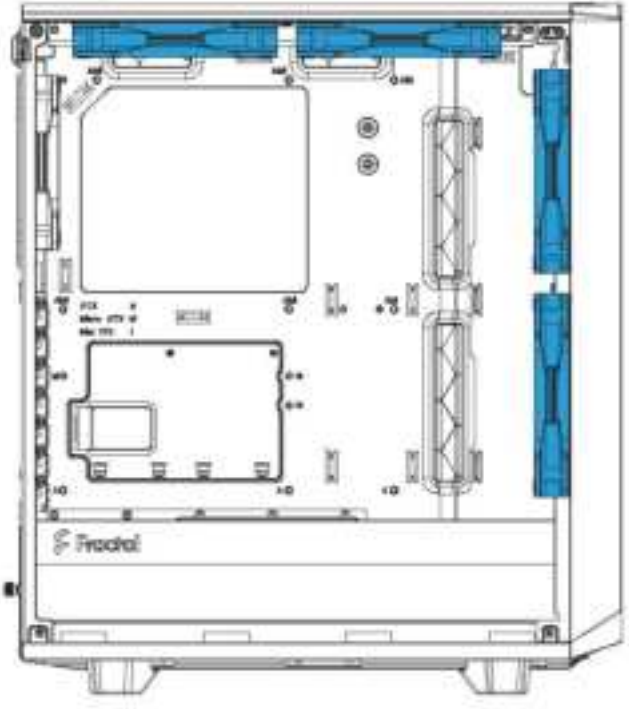

Water Cooling Radiator Options

Optionen für Wasserkühlungen / Options de radiateurs de refroidissement par eau / Opciones de radiadores de refrigeración líquida / Vattenkylningsradiatorer / Установка радиатора водяного охлаждения / 水冷ラジエーターオプション / 水冷散熱器選項 / 水冷散热器选项

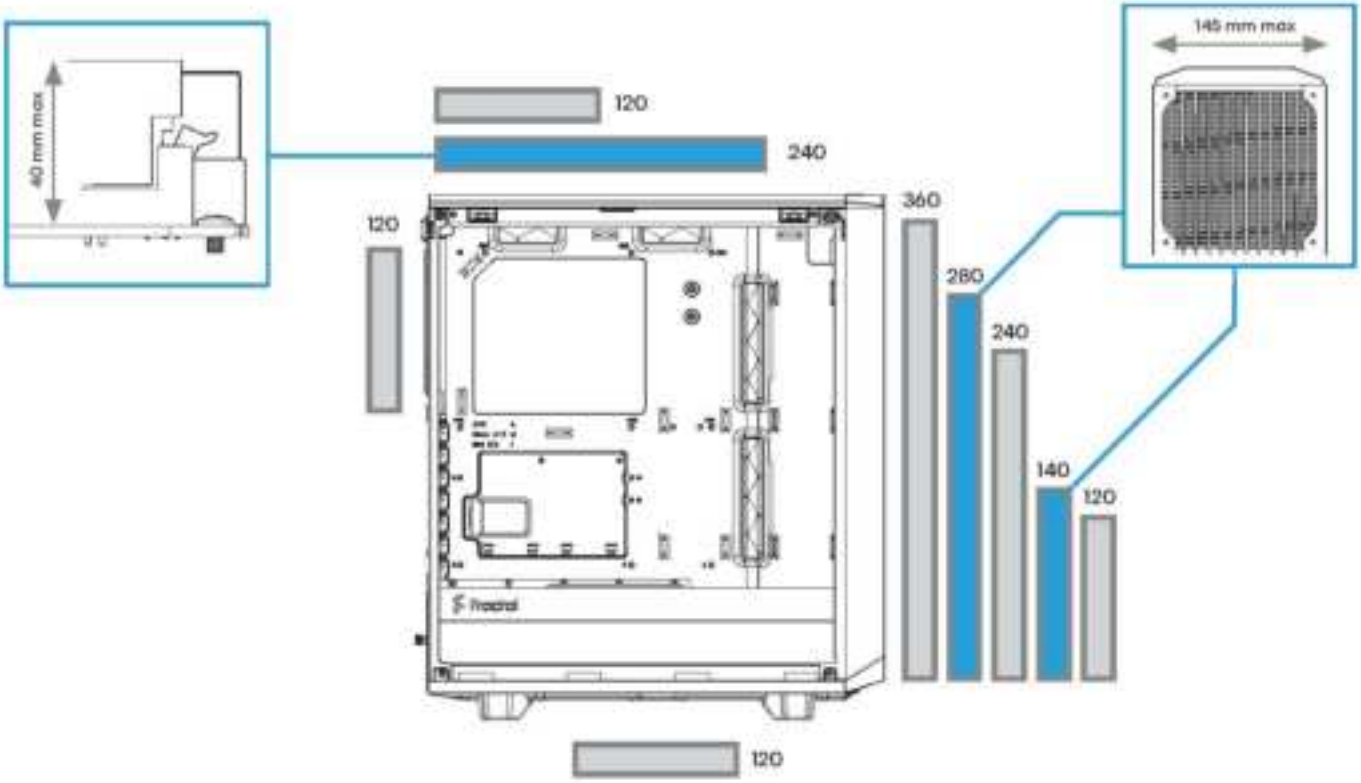

Possible Water Cooling Setup

Mögliche Wasserkühlung-Setups / Possibilités d'installer des systèmes de refroidissement par eau / Posibles ajustes de refrigeración por agua / Exempel på vattenkylningssystem / Возможные настройки водного охлаждения / 水冷初めセットアップ / 可能的水冷散热装置安装位 / 可安裝水冷散熱裝置

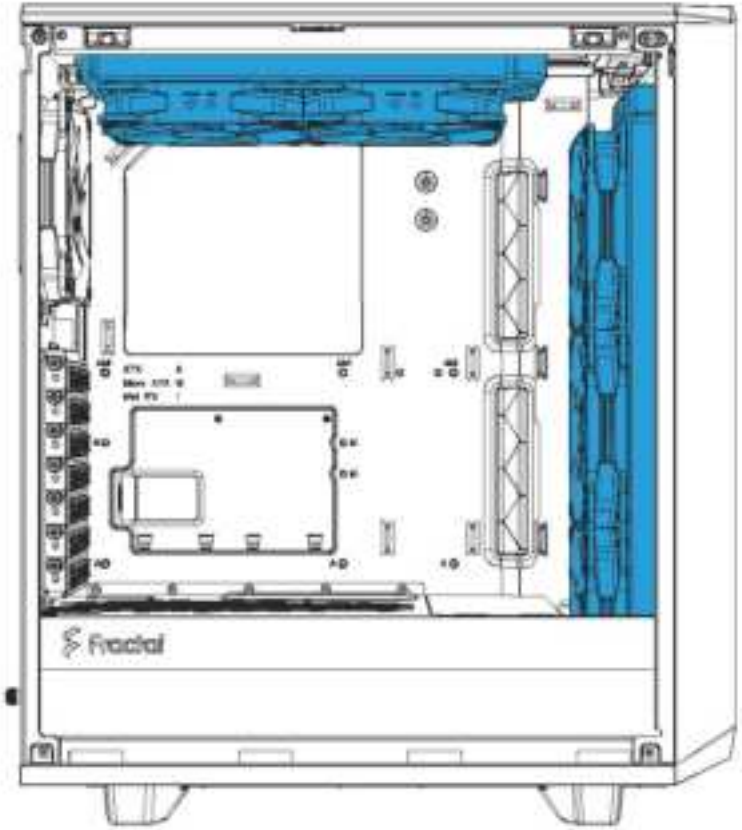

Top: 240x120

Front: 360x120

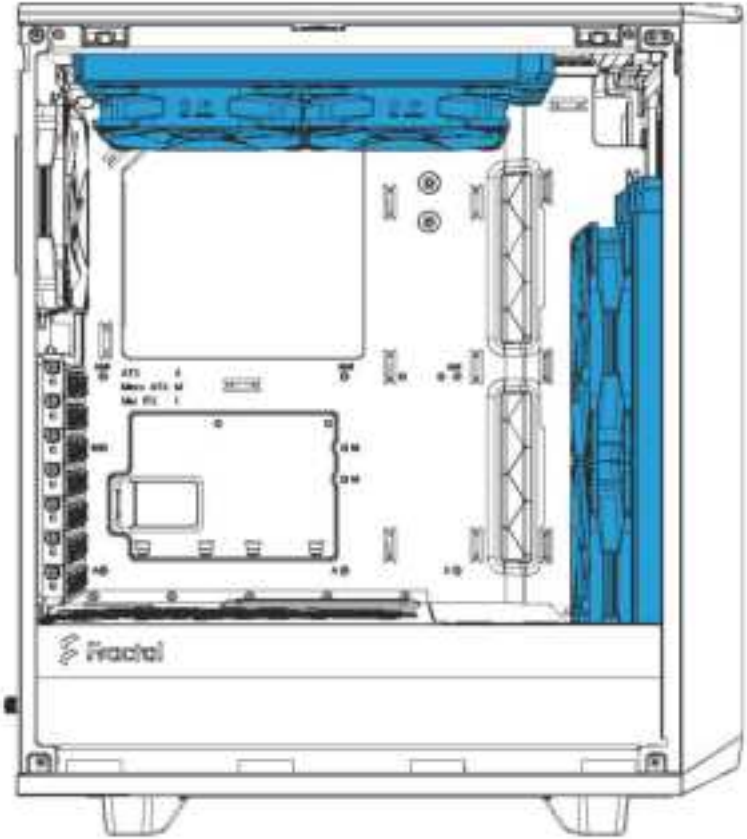

Top: 240x120

Front: 280x140

Dust Maintenance

Staubschutz / Сервисобслуж / Limpieza del polvo y mantenimiento / Underhåll av damm filter / Temizlik ve bakım / 防塵メンテナンス / 防尘保养 / 防塵保養

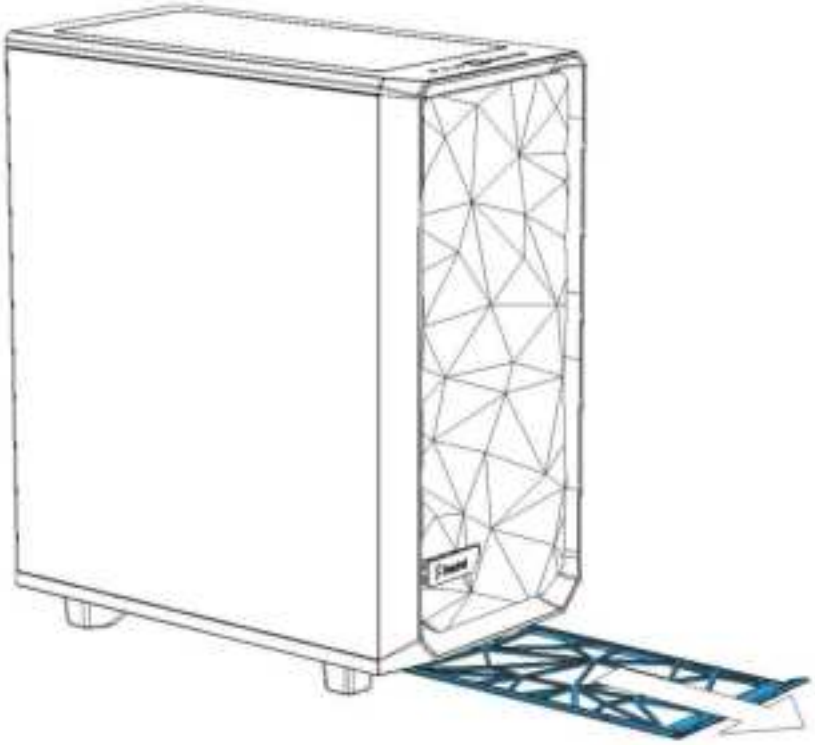

1.

2.

3.

Dust Maintenance

Staubschutz / Dépoussiérage / Limpieza del polvo y mantenimiento / Underhåll av damnfilter / Sauperis on nuzer / 防塵メンテナンス / 防尘保养 / 防塵保養

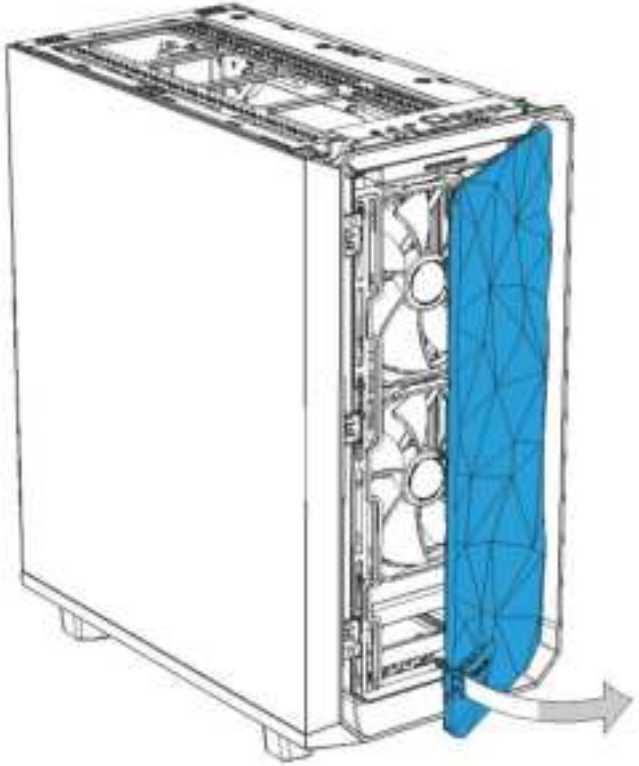

4.

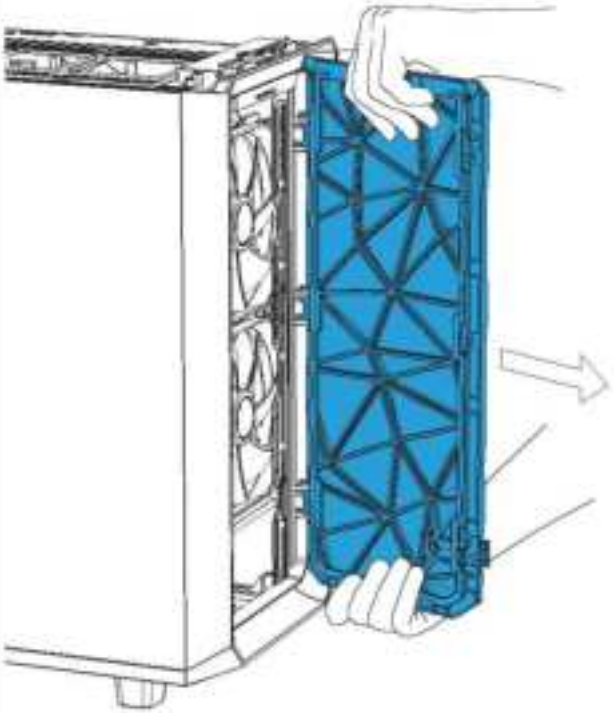

5.

6.

7.

8.

CPU Cooler Limitations

CPU-Kühler Grenzwerte / Limitations du refroidissement du processeur / Limitaciones del enfriador de la CPU / Rajoitteet tär CPU-kylän / Ограничения для кулера ЦП / CPU クーラーの制限 / CPU冷却器的局限性 / CPU 散熱器限制

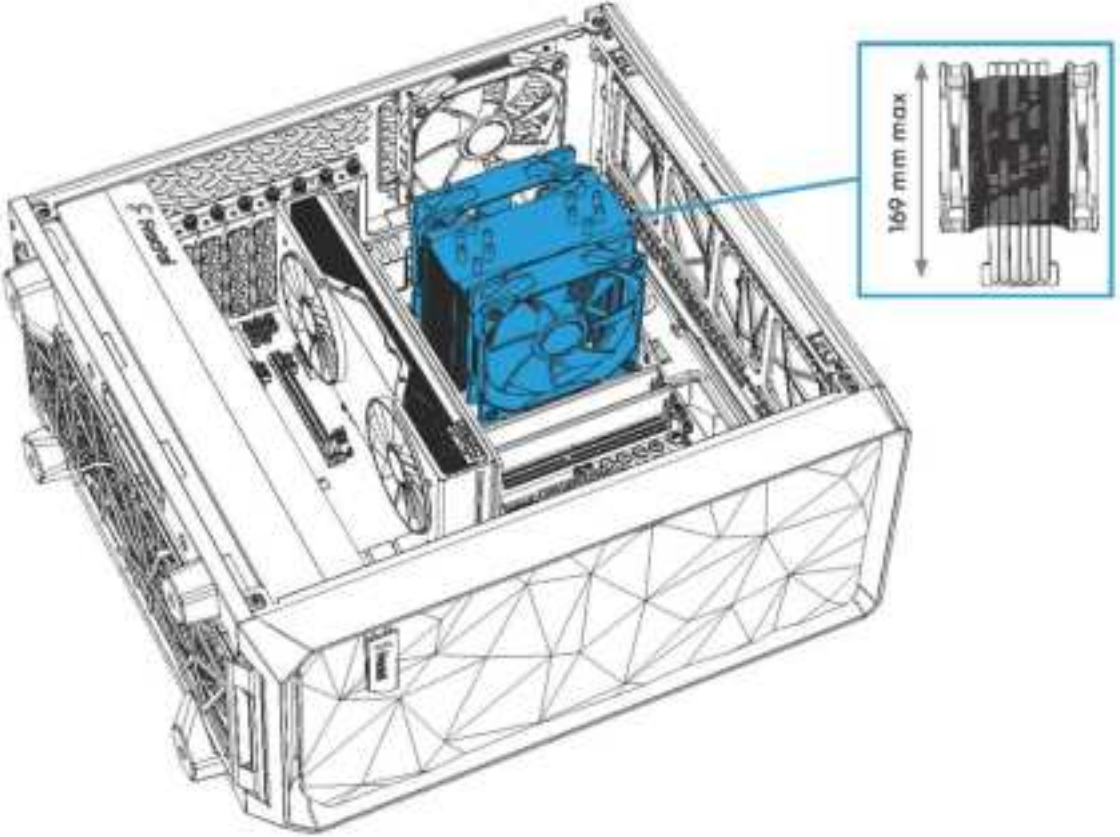

Graphics Card Limitations

Grafikkarte Grenzwert / Limitations de carte graphique / Limitaciones de la tarjeta gráfica / Restriktioner för grafikkort / Ограничения для графических карт / グラフィックカードの制限事項 / 显卡限制 / 顯示卡限制

Meshify 2 Compact

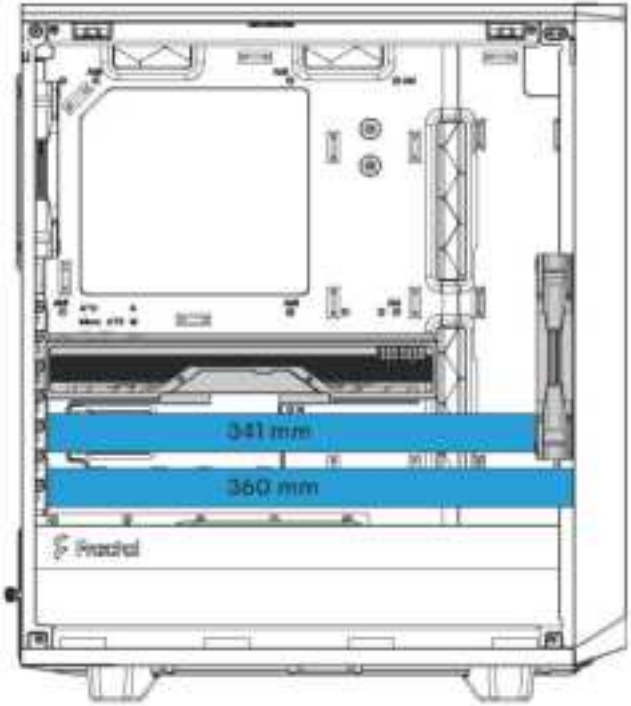

Meshify 2 Compact RGB

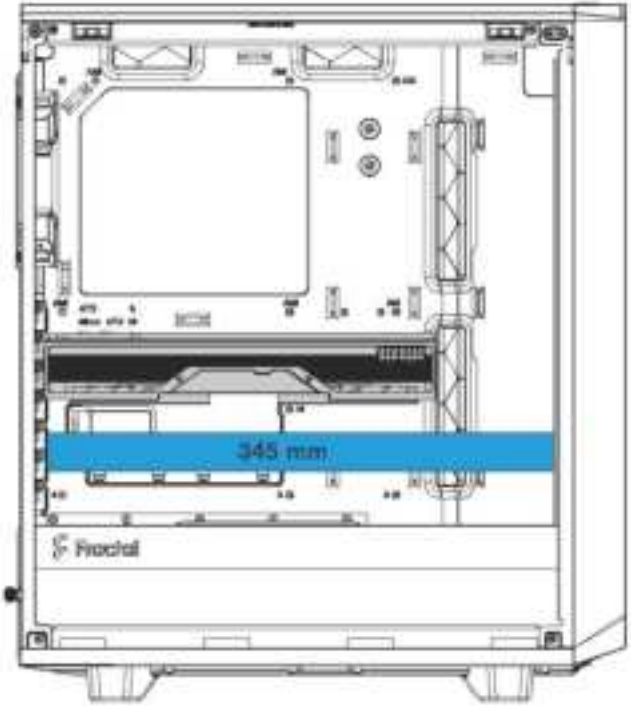

Fan Specification

Technische Daten / Spécifications / Especificaciones / Specificationer / Технические характеристики / 性能 / 規格 / 規格

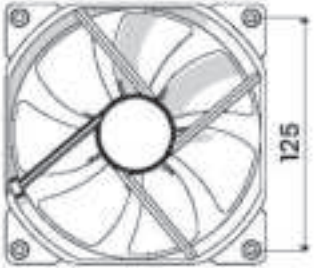

Dynamic X2 GP-14

Type of fan:	3-pin DC
Rated voltage:	12V DC
Maximum rated input current:	0.20 A
Max speed:	1000 RPM

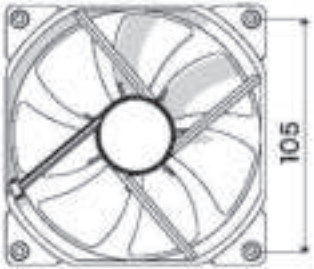

Dynamic X2 GP-12

Type of fan:	3-pin DC
Rated voltage:	12V DC
Maximum rated input current:	0.18 A
Max speed:	1200 RPM

Aspect 12 RGB PWM *

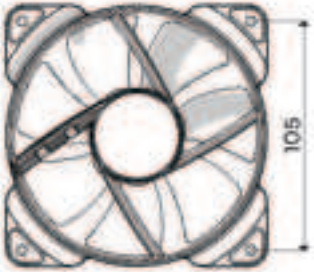

Type of fan:	4-pin PWM
Rated voltage:	12V DC
Maximum rated input current:	0.37 A
Max speed:	2000 RPM
LED input voltage:	5V
LED max. rated input current:	0.3 A
RGB connector:	3-pin Adressable

* Included in RGB version or sold separately / In RGB-Version eingeschlossen oder separat angeboten / Comprís dans la version RVB ou vendu séparément / Se incluye en la versión RGB o se vende por separado / Inklusiveret i RGB-versionen eller salgs separat / Входит в комплект RGB-версии или продается отдельно / RGBバージョンに内蔵または別売り / 包含在RGB版本内或单独销售 / 包含在RGB版本中或單獨銷售

Support and Service

Support and Service / [illegible] / [illegible] / [illegible]

For Assistance, Please Contact

Unterstützung erhalten Sie hier: / Pour l'assistance technique, veuillez contacter / Para obtener ayuda, por favor contacte / För assistans, var god kontakta / Если необходима помощь, пожалуйста, свяжитесь с нами / サポートが必要な場合は、お問い合わせください / 如需帮助，请联系 / 如需協助，請聯絡 / 도움이 필요하시면 문의하십시오

1 STEP 1: Go to "support.fractal-design.com"

2 STEP 2: Click on "New support ticket"

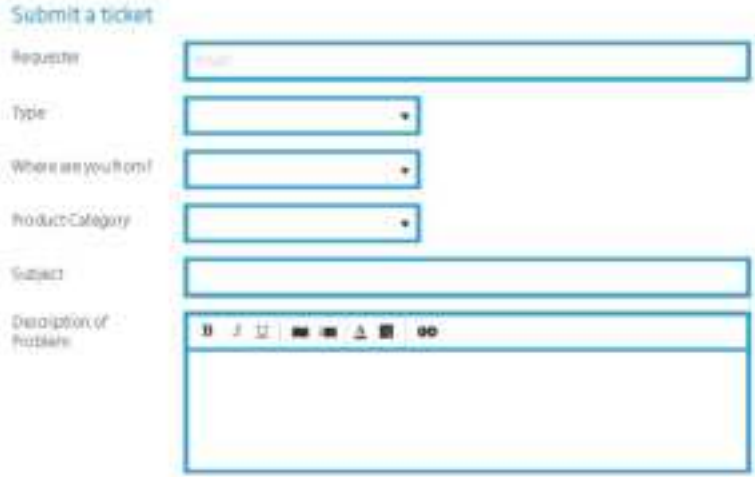

3 STEP 3: Fill in ticket request and submit

Limited Warranty and Limitations of Liability

The product is warranted for twenty-four (24) months from the date of delivery to the user, against defects in materials and workmanship. Within this limited warranty period, the product will either be repaired or replaced at Fractal Design's discretion. Warranty claims must be returned to the dealer who sold the product, shipping prepaid.

The warranty does not cover:

- Products which have been used for unintended purposes, misused, improperly connected or repaired in such a way that is not in accordance with the intended instructions
- Products damaged from an Act of Nature, including but not limited to lightning, fire, flood and earthquake
- Products whose serial number has been tampered with or removed
- Products which have not been installed in accordance with the user manual

Fractal Design's maximum liability is limited to the current market value of the product (original sale value, excluding shipping, handling and other fees). Fractal Design shall not be liable for any other damage or loss, including but not limited to loss of profit, revenue, or data, or any other direct or consequential damage, even if Fractal Design has been advised of the possibility of such damages.

Eingeschränkte Garantie und Garantieeinschränkungen

Bei diesem Produkt gewähren wir dem Endverbraucher eine Garantie von zwei Jahren ab Lieferung, gegen Defekte in Material und Verarbeitung. Innerhalb der eingeschränkten Garantiezeit wird ein Produkt nach Fractal Designs Ermessen repariert oder ausgetauscht. Garantieansprüche müssen beim jeweiligen Händler gemeldet werden. Versandkosten müssen vom Käufer.

Nicht von der Garantie abgedeckt werden:

- Produkte, die für nicht vorgesehene Zwecke benutzt, falsch angeschlossen oder zur Bestimmungsgemäßen Einsatzzwecke oder zum Verständnis geändert wurden.
- Produkte, die durch Naturgewalten, Feuer, Blitz, Wasser und Erdbeben beschädigt wurden.
- Produkte, deren Seriennummer entfernt oder verändert wurde.
- Von der Bedienungsanleitung abweichend installierte Produkte.

Die Haftbarkeit gegenüber von Fractal Design ist auf den aktuellen Marktwert des Produktes begrenzt (ohne Versand- und andere Gebühren). Transport- und sonstige Schäden Fractal Design übernimmt keine Haftung für Schäden oder Verlust von Informationen, entgangenen Gewinne, Erträge oder Daten sowie Folge- und Folgeschäden, auch nicht wenn Fractal Design auf die Möglichkeit solcher Schäden hingewiesen wurde.

Garantie limitée et limites de responsabilité

Ce produit est garanti pendant vingt-quatre (24) mois à compter de la date de livraison à l'utilisateur, contre les défauts de matériaux ou de fabrication. Dans cette période de garantie limitée, le produit sera réparé ou remplacé au choix de Fractal Design. Les réclamations doivent être adressées au revendeur ayant vendu le produit, frais de port payés.

La garantie ne couvre pas ce qui suit :

- Les produits qui ont été utilisés à des fins inappropriées, utilisés de manière inappropriée, installés ou réparés d'une façon non conforme aux instructions prévues à cet effet.
- Les produits qui ont été endommagés par des causes naturelles, y compris mais sans s'y limiter, la foudre, les incendies, les inondations et les tremblements de terre.
- Produits dont le numéro de série a été altéré ou enlevé.
- Produits non installés conformément au mode d'emploi.

La responsabilité maximale de Fractal Design est limitée à la valeur du marché actuelle du produit (valeur initiale de vente, hors frais d'expédition et autres frais). Fractal Design ne se saurait être responsable d'aucun autre dommage ou perte, y compris mais sans s'y limiter, la perte de profit, de revenus ou de données, ou tout autre dommage direct ou consécutif, même si Fractal Design a été prévenu de la possibilité de tels dommages.

Garantía limitada y limitación de responsabilidad

Este producto es garantizado contra defectos de materiales y de fabricación por un período de veinticuatro (24) meses a partir de la fecha de entrega al usuario final. Dentro de este período de garantía limitada, los productos serán reparados o reemplazados, a la discreción de Fractal Design. Las reclamaciones deberán ser presentadas al vendedor que vendió el producto, con portes pagados.

La garantía no cubre:

- Productos que hayan sido utilizados para propósitos no previstos, que se hayan manejado de forma incorrecta o que se hayan reparado de una forma que no esté conforme con las instrucciones previstas.
- Productos dañados por la fuerza de la naturaleza como por ejemplo, sin limitación, tormentas, incendios, inundaciones y terremotos.
- Productos cuyo número de serie haya sido alterado o eliminado.
- Productos que no se hayan instalado de acuerdo con las instrucciones suministradas en el manual del usuario.

La responsabilidad máxima de Fractal Design se limita al valor de mercado actual del producto (valor inicial de venta, excluyendo los portes de envío y de otros gastos). Fractal Design no será responsable de ningún otro daño o pérdida, incluyendo, sin limitarse a ellos, la pérdida de beneficios, ingresos o datos, así como daños indirectos o directos, aunque Fractal Design haya sido advertido de la posibilidad de dichos daños.

Begränsad garanti och ansvarsbegränsningar

[illegible]

Generell skador

- [illegible]
- [illegible]
- [illegible]
- [illegible]

[illegible]

Ограниченная гарантия и ограничение ответственности

[illegible]

Кроме того, не относятся к распространенным убыткам причины:

- [illegible]
- [illegible]
- [illegible]
- [illegible]

[illegible]

限定保证与责任范围

[illegible]

一般损坏

- [illegible]
- [illegible]
- [illegible]
- [illegible]

[illegible]

有限保证及责任范围

[illegible]

我们不保证下列：

- [illegible]
- [illegible]
- [illegible]
- [illegible]

[illegible]

限定保証と責任範囲

[illegible]

一般的な損害

- [illegible]
- [illegible]
- [illegible]
- [illegible]

[illegible]

Fractal

© Fractal Design. All rights reserved.
Fractal Design, the Fractal Design logotypes, product names and other specific elements are trademarks of Fractal Design, registered in Sweden. Other product and company names mentioned herein may be trademarks of their respective companies. Contents and specifications as described or illustrated are subject to change without notice.

Fractal Gaming AB
Victor Hasselblads Gata 16A,
S-421 31, Västra Frölunda, Sweden

Designed in Sweden
fractal-design.com

Represented by:
Authorised Rep Compliance Ltd.
ARC House
Thurnham
Lancaster
LA2 0DT
UK