VEVOR®

TOUGH TOOLS, HALF PRICE

Technical Support and E-Warranty Certificate www.vevor.com/support

SAFE BOX

USER MANUAL

MODEL:SS-1380CZ

We continue to be committed to provide you tools with competitive price.
"Save Half", "Half Price" or any other similar expressions used by us only represents an estimate of savings you might benefit from buying certain tools with us compared to the major top brands and doses not necessarily mean to cover all categories of tools offered by us. You are kindly reminded to verify carefully when you are placing an order with us if you are actually saving half in comparison with the top major brands.

VEVOR®

TOUGH TOOLS, HALF PRICE

SAFE BOX

MODEL:SS-1380CZ

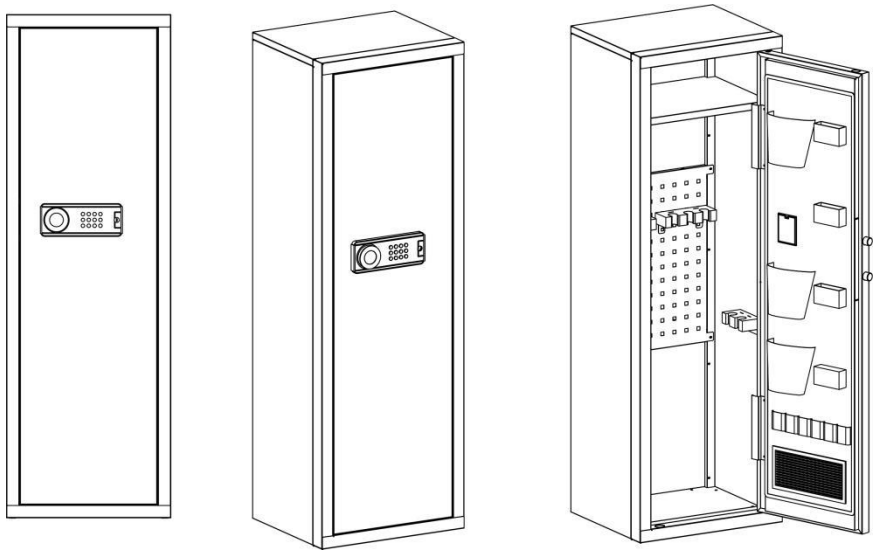

NEED HELP? CONTACT US!

Have product questions? Need technical support? Please feel free to contact us:

Technical Support and E-Warranty Certificate
www.vevor.com/support

This is the original instruction, please read all manual instructions carefully before operating. VEVOR reserves a clear interpretation of our user manual. The appearance of the product shall be subject to the product you received. Please forgive us that we won't inform you again if there are any technology or software updates on our product.

	Warning-To reduce the risk of injury, user must read instructions manual carefully.
	This device complies with Part 15 of the FCC Rules. Operation is subject to the following two conditions:(1)This device may not cause harmful interference, and (2)this device must accept any interference received, including interference that may cause undesired operation.
	This product is subject to the provision of European Directive 2012/19/EC. The symbol showing a wheelie bin crossed through indicates that the product requires separate refuse collection in the European Union. This applies to the product and all accessories marked with this symbol. Products marked as such may not be discarded with normal domestic waste, but must be taken to a collection point for recycling electrical and electronic devices

WARNING

1. Danger of Tipping Over

- A child or adult can tip the safe and be killed or seriously injured.
- Serious injury may occur to children and adults if the safe is not secured before installation.
- Children should not play with or around the safe at any time.

2. Please Do Not Put the Emergency Key, the External Power Box In The Safe BOX

PARTS LIST

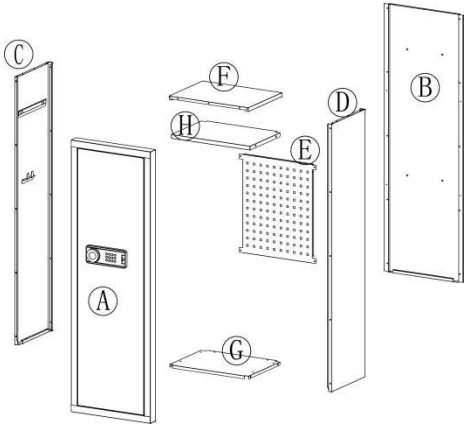
C
F
H
D
B
E
A
G

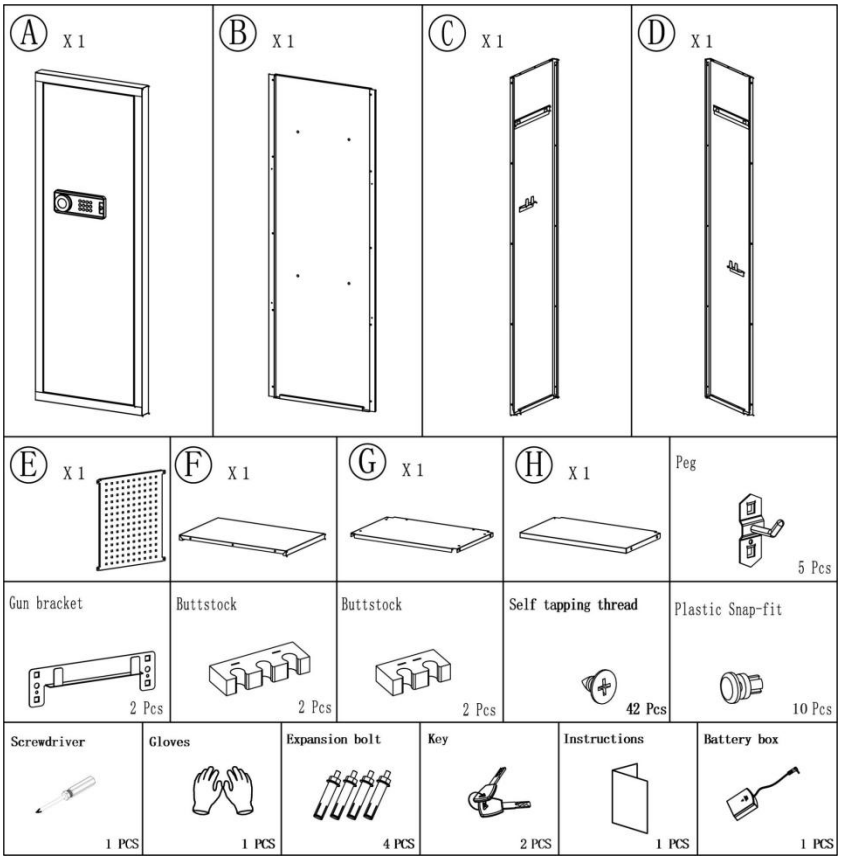
A X 1
B X 1
C X 1
D X 1
E X 1
F X 1
G X 1
H X 1
Peg
5 Pcs
Gun bracket
2 Pcs
Buttstock
2 Pcs
Buttstock
2 Pcs
Self tapping thread
42 Pcs
Plastic Snap-fit
10 Pcs
Screwdriver
1 PCS
Gloves
1 PCS
Expansion bolt
4 PCS
Key
2 PCS
Instructions
1 PCS
Battery box
1 PCS

INSTRUCTIONS

STEP 1

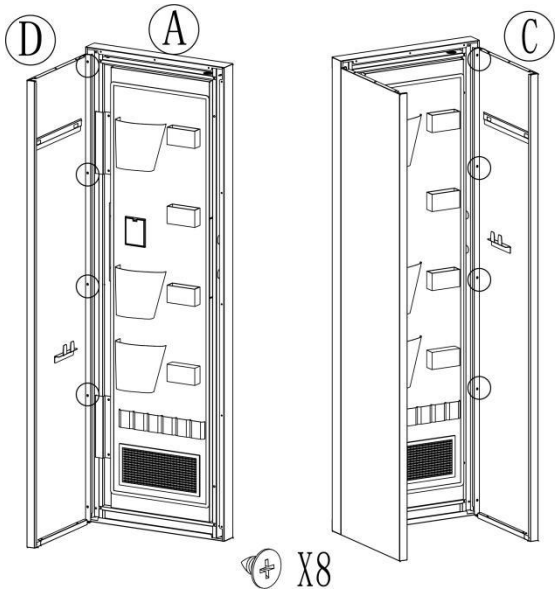

Link Ⓐ,Ⓒ,Ⓓ with Self tapping threads.

Note:The bottom screws are not installed.

STEP 2

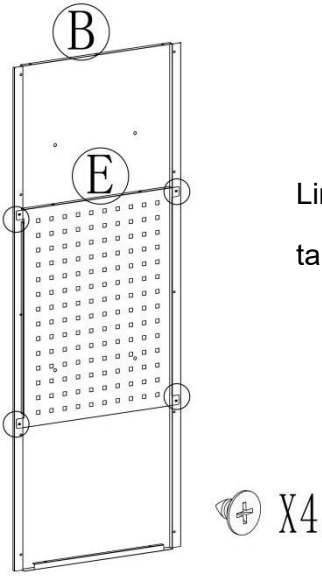

Link Ⓑ , Ⓔ with Self tapping threads.

STEP 3

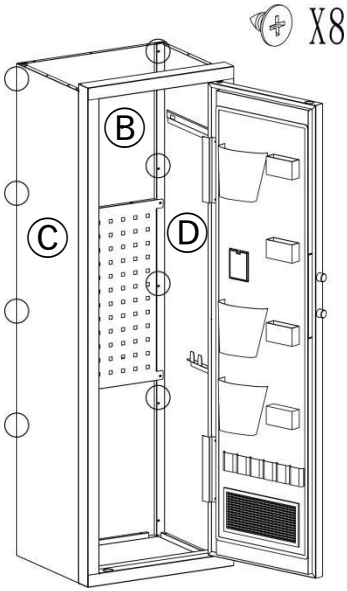

Link Ⓑ,Ⓒ,Ⓓ with Self tapping threads.

Note:The bottom screws are not installed.

STEP 4

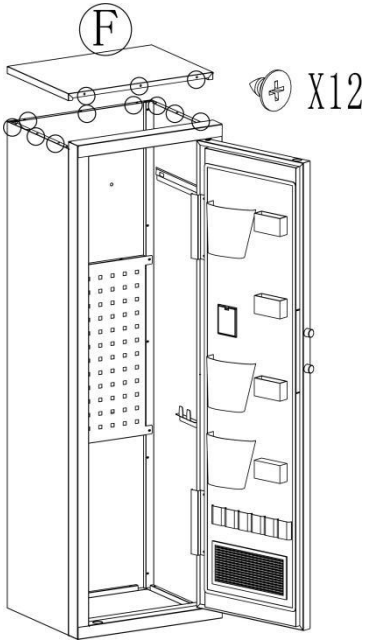

Install Ⓕ and secure with Self tapping threads.

STEP 5

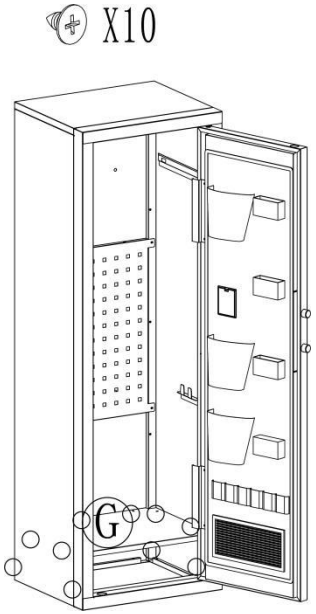

Install Ⓖ and secure with Self tapping threads.

STEP 6

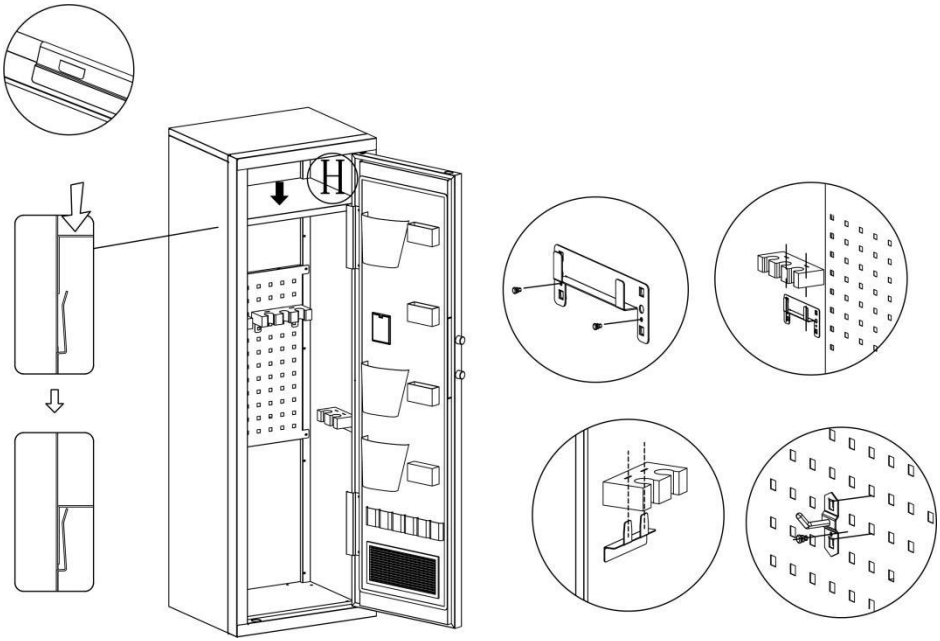

OPENING YOUR SAFE FOR THE FIRST TIME

Open the door for the first time, use the configured emergency key to open the door. The operation steps are as follows:

1. Press down to open the emergency lock cover.	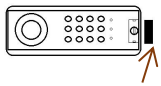	4.Install the battery and open the battery case
2. Insert the emergency key into the keyhole and push it to rotate 65° counterclockwise.	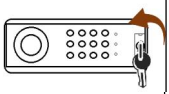	5.Make sure the battery matches '+' and '-' in the box. (**not including 4 alkaline 1.5V batteries**)
3.Turn the handle clockwise and the safe door opens.	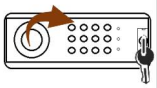	6.Weak power, emergency method start: Emergency key

DESCRIPTION:

1.This product has 2 sets of passwords. Factory original password: "1234", factory management password: "12456".

2. Yellow: normal reminder, or wrong password reminder.

3. Green: unlock and light up for 6-7 seconds.

4. Red: low battery indicator.

PERSONAL PASSWORD SETTING

1. In the state of opening the door, press the internal setting button of the door, the buzzer will sound twice, and the yellow indicator light will be on.

2. Enter any new 1-8 digit password within 3 seconds. Press "#" or "*" to confirm. If the buzzer sounds twice and the yellow light goes off, the password has been set successfully.

3. **Notice**: After your password is set, please test the new password to make

sure it is valid. If you enter the wrong password, the yellow light will light up and three beeps will sound, just re-enter the correct password.

MANAGE PASSWORD SETTINGS

1. In the state of opening the door, press the number key "0" twice "00", and then press the internal setting button of the door. The buzzer sounds twice, the yellow indicator light is on,
2. Enter any new 1-8 digit password within 3 seconds. Press "#" or "*" key to confirm, the buzzer will sound twice and the yellow indicator light will off which shows the management password has been set successfully.

Notice: Do not set personal password same with management code.

THREE WAYS TO OPEN THE SAFE

1. **Emergency Key + Knob:** For the first time, forget the password, and the battery is out of power. Insert the emergency key vertically, turn it to the left, and at the same time turn the knob to the right to open.

2. **Password + Knob:** Daily unlock. Enter the personal password or management password, press "#" or "*", and then turn the knob to the right to open.

3. **Password + Knob + External Power Box:** The internal battery is dead, the key is damaged or lost. Insert the external power box, enter the personal password or management password, press "#" or "*" , and then turn the knob to the right to open.

LOW BATTERY ALERT

1. If the battery voltage is below 4.8V, the red light will come on and the warning will flash.
2. If the battery voltage is below 3.8V, user operation is prohibited. 6 beeps will indicate that the battery is low and needs to be replaced.

VIGILANCE SETTING AND DEACTIVATION

1. Alarm on setting: In the standby state, press the "*" key, buzzer will sound once, and the yellow indicator light. Then it starts the vibrating alarm state.

2. Conditions for the automatic alarm to sound: ①The safe will alarm when it is hit by a certain external force or vibration; ②Enter the wrong password three consecutive times.

3. The duration of the alarm sound: automatically stop after 1 minute.

4. Alarm cancellation setting: ①Enter the correct password, the green indicator light is on. It immediately cancels the alarm sound and turn off the vibration alarm; ②Open the door with the key and take out a battery.

TECHNICAL PARAMETERS

Model	SS-1380CZ
Working Voltage Range	4.2-7 V
Working Power	Four 5th "AA" alkaline batteries
Product Size	450*382*1380mm

Manufacturer: Shanghaimuxinmuyeyouxiangongsi
Address: Baoshanqu Shuangchenglu 803long 11hao 1602A-1609shi Shanghai
Imported to AUS: SIHAO PTY LTD, 1 ROKEVA STREETEASTWOOD NSW 2122 Australia
Imported to USA: Sanven Technology Ltd.
Suite 250,9166 Anaheim Place, Rancho Cucamonga, CA 91730

EC	REP

SHUNSHUN GmbH
Römeräcker 9 Z2021,76351
Linkenheim-Hochstetten,Germany
euvertreter@gmail.com
+49 1727041930

UK	REP

Pooledas Group Ltd
Unit 5 Albert Edward House, The
Pavilions Preston, United Kingdom
pooledas123@gmail.com
Tel: 01772418127

Made In China

VEVOR®

TOUGH TOOLS, HALF PRICE

Technical Support and E-Warranty Certificate

www.vevor.com/support

VEVOR®

TOUGH TOOLS, HALF PRICE

Technisch Support- und E-Garantie-Zertifikat www.vevor.com/support

SAFE

BENUTZERHANDBUCH

MODELL: SS-1380CZ

We continue to be committed to provide you tools with competitive price.
"Save Half", "Half Price" or any other similar expressions used by us only represents an estimate of savings you might benefit from buying certain tools with us compared to the major top brands and doses not necessarily mean to cover all categories of tools offered by us. You are kindly reminded to verify carefully when you are placing an order with us if you are actually saving half in comparison with the top major brands.

VEVOR®

TOUGH TOOLS, HALF PRICE

SAFE BOX

MODELL: SS-1380CZ

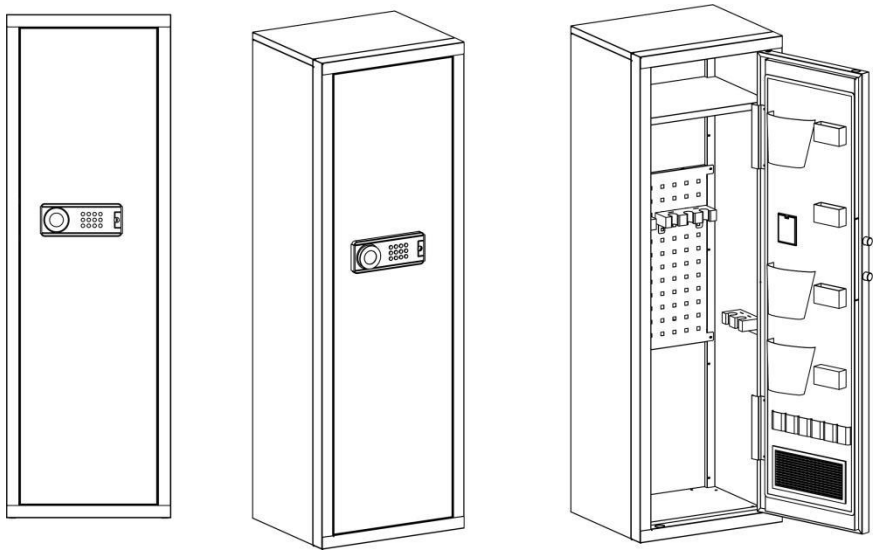

NEED HELP? CONTACT US!

Have product questions? Need technical support? Please feel free to contact us:

Technical Support and E-Warranty Certificate
www.vevor.com/support

This is the original instruction, please read all manual instructions carefully before operating. VEVOR reserves a clear interpretation of our user manual. The appearance of the product shall be subject to the product you received. Please forgive us that we won't inform you again if there are any technology or software updates on our product.

	Warnung: Um das Verletzungsrisiko zu verringern, muss der Benutzer die Bedienungsanleitung sorgfältig lesen.
	Dieses Gerät entspricht Teil 15 der FCC-Bestimmungen. Der Betrieb unterliegt den folgenden beiden Bedingungen: (1) Dieses Gerät darf keine schädlichen Störungen verursachen und (2) dieses Gerät muss alle empfangenen Störungen akzeptieren, einschließlich Störungen, die einen unerwünschten Betrieb verursachen können.
	Dieses Produkt unterliegt den Bestimmungen der europäischen Richtlinie 2012/19/EG. Das Symbol einer durchgestrichenen Mülltonne weist darauf hin, dass das Produkt in der Europäischen Union einer getrennten Müllsammlung bedarf. Dies gilt für das Produkt und alle Zubehörteile, die mit diesem Symbol gekennzeichnet sind. Als solche gekennzeichnete Produkte dürfen nicht über den normalen Hausmüll entsorgt werden, sondern müssen an einer Sammelstelle für das Recycling von Elektro- und Elektronikgeräten abgegeben werden

WARNING

1. Gefahr des Umkippens _

• Ein Kind oder ein Erwachsener kann den Safe umkippen und tödlich oder schwer verletzt werden.

• Es kann zu schweren Verletzungen bei Kindern und Erwachsenen kommen, wenn der Tresor vor der Installation nicht gesichert wird.

• Kinder sollten zu keiner Zeit mit oder in der Nähe des Safes spielen.

2. Bitte stecken Sie den Notschlüssel und die externe Strombox nicht in den Safe

PARTS LIST

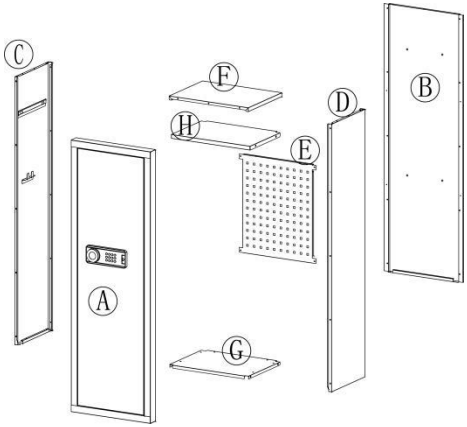
C
F
H
D
B
E
A
G

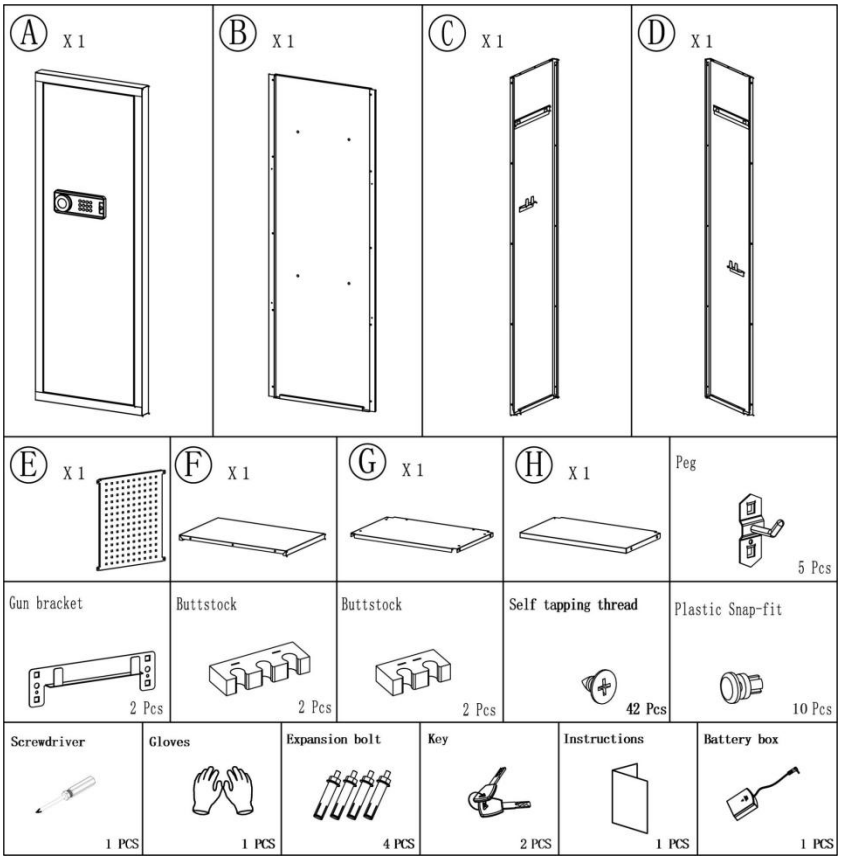
A X 1
B X 1
C X 1
D X 1
E X 1
F X 1
G X 1
H X 1
Peg
5 Pcs
Gun bracket
2 Pcs
Buttstock
2 Pcs
Buttstock
2 Pcs
Self tapping thread
42 Pcs
Plastic Snap-fit
10 Pcs
Screwdriver
1 PCS
Gloves
1 PCS
Expansion bolt
4 PCS
Key
2 PCS
Instructions
1 PCS
Battery box
1 PCS

INSTRUCTIONS

SCHRITT 1

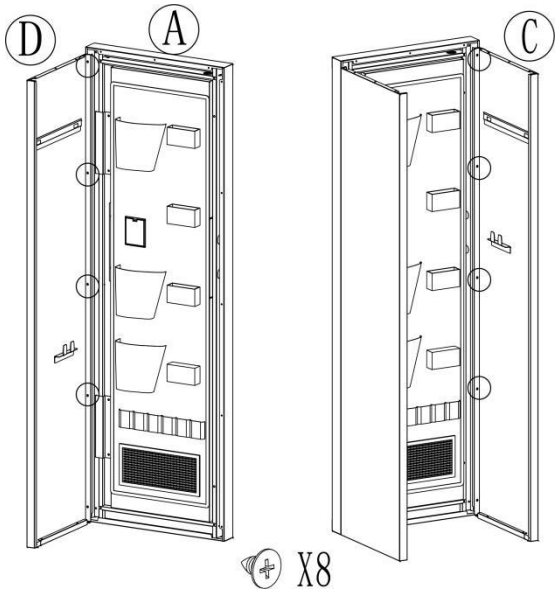

Link Ⓐ,Ⓒ,Ⓓ with Self tapping threads.

Note:The bottom screws are not installed.

SCHRITT 2

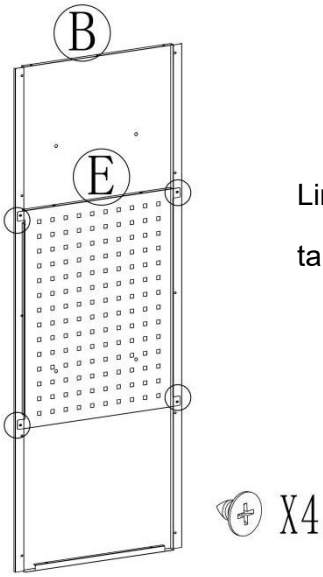

Link Ⓑ , Ⓔ with Self tapping threads.

SCHRITT 3

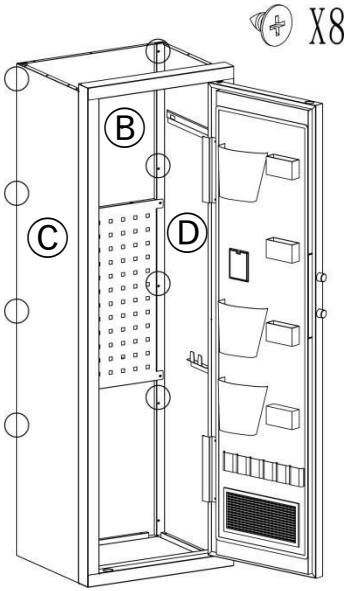

Link Ⓑ,Ⓒ,Ⓓ with Self tapping threads.

Note:The bottom screws are not installed.

SCHRITT 4

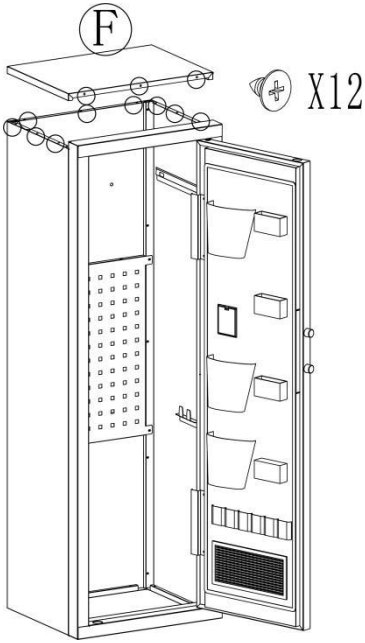

Install Ⓕ and secure with Self tapping threads.

SCHRITT 5

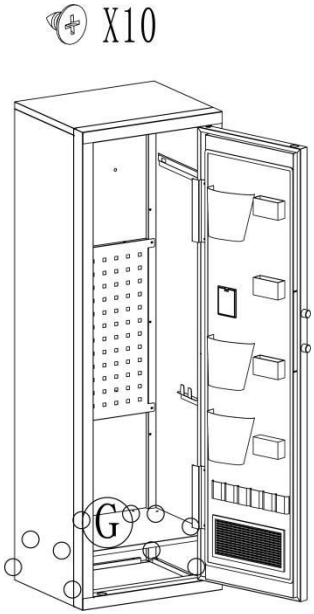

Install Ⓖ and secure with Self tapping threads.

SCHRITT 6

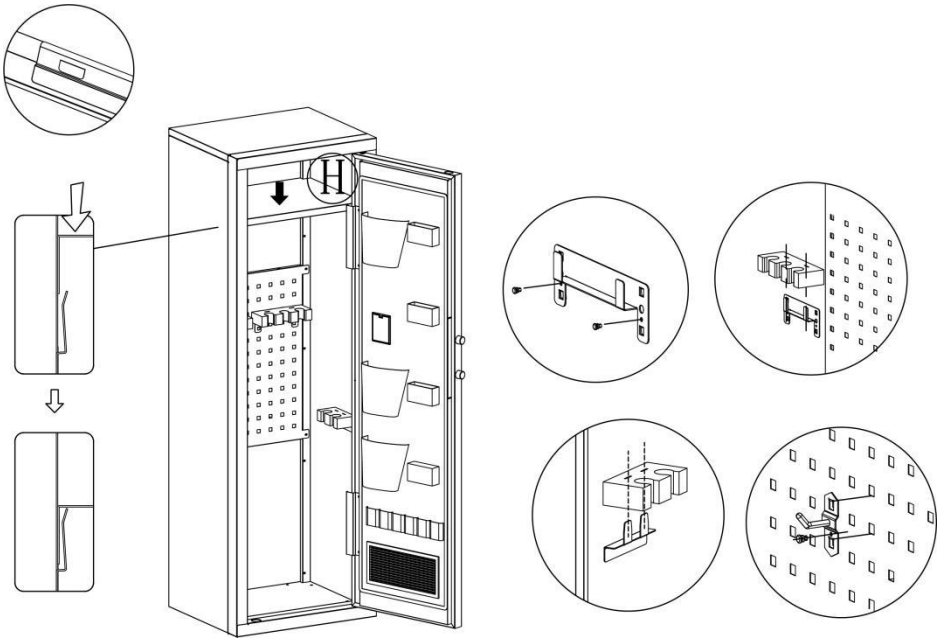

OPENING YOUR SAFE FOR THE FIRST TIME

Öffnen Sie die Tür zum ersten Mal und verwenden Sie zum Öffnen der Tür den konfigurierten Notschlüssel. Die Arbeitsschritte sind wie folgt:

1. Drücken Sie nach unten, um die Notverriegelungsabdeckung zu öffnen.	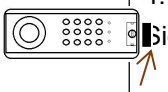	4. Legen Sie die Batterie ein und öffnen Sie das Batteriefach
2. Stecken Sie den Notschlüssel in das Schlüsselloch und drücken Sie ihn, um ihn um 6 5° gegen den Uhrzeigersinn zu drehen .	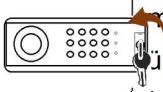	5. Stellen Sie sicher, dass die Batterie mit „ + “ und „ - “ in der Box übereinstimmt . (**ohne 4 Alkali-1,5-V-Batterien**)
3. Drehen Sie den Griff im Uhrzeigersinn und die Tresortür öffnet sich .	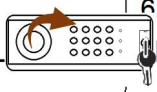	6. Schwache Leistung, Notstart : Notschlüssel

DESCRIPTION:

1.This product has 2 sets of passwords. Factory original password: "1234", factory management password: "12456".
2. Yellow: normal reminder, or wrong password reminder.
3. Green: unlock and light up for 6-7 seconds.
4. Red: low battery indicator.

PERSONAL PASSWORD SETTING

1. Drücken Sie beim Öffnen der Tür die interne Einstelltaste der Tür. Der Summer ertönt zweimal und die gelbe Kontrollleuchte leuchtet.
2. Geben Sie innerhalb von 3 Sekunden ein neues 1- bis 8-stelliges Passwort ein. Drücken Sie „#“ oder „*“ zur Bestätigung. Wenn der Summer zweimal

ertönt und das gelbe Licht erlischt, wurde das Passwort erfolgreich festgelegt.
3. **Hinweis** : Nachdem Sie Ihr Passwort festgelegt haben, testen Sie bitte das neue Passwort, um sicherzustellen, dass es gültig ist. Wenn Sie das falsche Passwort eingeben, leuchtet das gelbe Licht auf und es ertönen drei Pieptöne. Geben Sie einfach das richtige Passwort erneut ein.

MANAGE PASSWORD SETTINGS

1. Drücken Sie beim Öffnen der Tür zweimal die Zifferntaste „0“. „0 0 “ und drücken Sie dann die interne Einstelltaste der Tür. Der Summer ertönt zweimal, die gelbe Kontrollleuchte leuchtet,
2. Geben Sie innerhalb von 3 Sekunden ein neues 1- bis 8-stelliges Passwort ein. Drücken Sie zur Bestätigung die Taste „#“ oder „*“. Der Summer ertönt zweimal und die gelbe Anzeigelampe erlischt, was anzeigt, dass das Verwaltungspasswort erfolgreich festgelegt wurde.

Hinweis : Legen Sie nicht das gleiche persönliche Passwort wie den Verwaltungscode fest.

THREE WAYS TO OPEN THE SAFE

1. **Notrufschlüssel + Knopf:** Wenn Sie zum ersten Mal das Passwort vergessen, ist die Batterie leer. Stecken Sie den Notschlüssel senkrecht ein, drehen Sie ihn nach links und drehen Sie gleichzeitig den Knopf nach rechts, um ihn zu öffnen.

2. **Passwort + Knopf:** Tägliche Entsperrung. Geben Sie das persönliche Passwort oder das Verwaltungspasswort ein, drücken Sie „#“ oder „*“ und drehen Sie dann den Knopf nach rechts, um es zu öffnen.

3. **Passwort + Knopf + externe Strombox:** Die interne Batterie ist leer, der Schlüssel ist beschädigt oder verloren. Setzen Sie die externe Strombox ein,

geben Sie das persönliche Passwort oder Verwaltungspasswort ein, drücken Sie „#“ oder „*“ und drehen Sie dann den Knopf nach rechts, um ihn zu öffnen.

LOW BATTERY ALERT

1. Wenn die Batteriespannung unter 4,8 V liegt, leuchtet das rote Licht auf und die Warnung blinkt.
2. Wenn die Batteriespannung unter 3,8 V liegt, ist der Benutzerbetrieb verboten. 6 Pieptöne zeigen an, dass die Batterie schwach ist und ausgetauscht werden muss.

VIGILANCE SETTING AND DEACTIVATION

1. Alarm-Ein-Einstellung: Drücken Sie im Standby-Modus die Taste „*“, der Summer ertönt einmal und die gelbe Anzeigelampe leuchtet auf. Dann beginnt der Vibrationsalarmzustand.

2. Bedingungen für das Ertönen des automatischen Alarms: ①Der Safe löst einen Alarm aus, wenn er von einer bestimmten äußeren Kraft oder Vibration getroffen wird; ②Geben Sie dreimal hintereinander das falsche Passwort ein.

3. Die Dauer des Alarmtons: Stoppt automatisch nach 1 Minute.

4. Einstellung der Alarmlöschung: ①Geben Sie das richtige Passwort ein, die grüne Kontrollleuchte leuchtet. Der Alarmton wird sofort abgebrochen und der Vibrationsalarm ausgeschaltet. ②Öffnen Sie die Tür mit dem Schlüssel und nehmen Sie eine Batterie heraus.

TECHNICAL PARAMETERS

Modell	SS-1380CZ
Arbeiten Stromspannung _ Reichweite _	4,2-7 V
Arbeiten Leistung _	Vier 5. „AA“-Alkalibatterien
Produktgröße	450*382*1380mm

Hersteller: Shanghaimuxinmuyeyouxiangongsi
Adresse: Baoshanqu Shuangchenglu 803long 11hao 1602A-1609shi Shanghai
Importiert nach AUS: SIHAO PTY LTD, 1 ROKEVA STREETEASTWOOD NSW 2122 Australien
Importiert in die USA: Sanven Technology Ltd.
Suite 250 , 9166 Anaheim Place, Rancho Cucamonga, CA 91730

EC REP

SHUNSHUN GmbH
Römeräcker 9 Z2021,76351
Linkenheim-Hochstetten,Germany
euvertreter@gmail.com
+49 1727041930

UK REP

Pooledas Group Ltd
Unit 5 Albert Edward House, The
Pavilions Preston, United Kingdom
pooledas123@gmail.com
Tel: 01772418127

In China hergestellt

VEVOR®

TOUGH TOOLS, HALF PRICE

Technisch Support- und E-Garantiezertifikat

www.vevor.com/support

VEVOR®

TOUGH TOOLS, HALF PRICE

Technique Assistance et certificat de garantie électronique

www.vevor.com/support

COFFRE-FORT

MANUEL DE L'UTILISATEUR

MODÈLE:SS-1380CZ

We continue to be committed to provide you tools with competitive price.
"Save Half", "Half Price" or any other similar expressions used by us only represents an estimate of savings you might benefit from buying certain tools with us compared to the major top brands and doses not necessarily mean to cover all categories of tools offered by us. You are kindly reminded to verify carefully when you are placing an order with us if you are actually saving half in comparison with the top major brands.

VEVOR®

TOUGH TOOLS, HALF PRICE

SAFE BOX

MODÈLE:SS-1380CZ

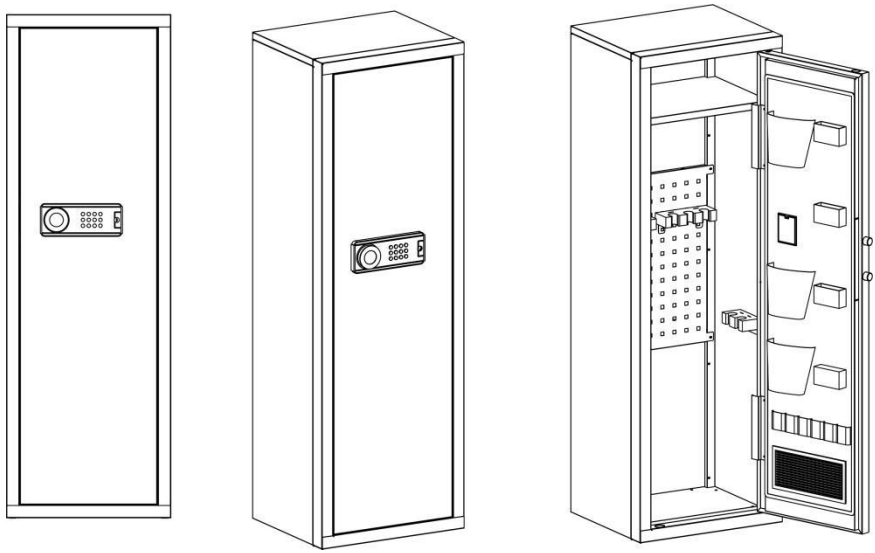

NEED HELP? CONTACT US!

Have product questions? Need technical support? Please feel free to contact us:

Technical Support and E-Warranty Certificate
www.vevor.com/support

This is the original instruction, please read all manual instructions carefully before operating. VEVOR reserves a clear interpretation of our user manual. The appearance of the product shall be subject to the product you received. Please forgive us that we won't inform you again if there are any technology or software updates on our product.

	Avertissement : Pour réduire le risque de blessure, l'utilisateur doit lire attentivement le manuel d'instructions.
	Cet appareil est conforme à la partie 15 des règles FCC. Son fonctionnement est soumis aux deux conditions suivantes : (1) Cet appareil ne doit pas provoquer d'interférences nuisibles et (2) cet appareil doit accepter toute interférence reçue, y compris les interférences susceptibles de provoquer un fonctionnement indésirable.
	Ce produit est soumis aux dispositions de la directive européenne 2012/19/CE. Le symbole représentant une poubelle barrée indique que le produit nécessite une collecte sélective des déchets dans l'Union européenne. Ceci s'applique au produit et à tous les accessoires marqués de ce symbole. Les produits marqués comme tels ne peuvent pas être jetés avec les ordures ménagères normales, mais doivent être déposés dans un point de collecte pour le recyclage des appareils électriques et électroniques.

WARNING

1. Risque de basculement _

• Un enfant ou un adulte peut faire basculer le coffre-fort et être tué ou gravement blessé.

• Des blessures graves peuvent survenir aux enfants et aux adultes si le coffre-fort n'est pas sécurisé avant l'installation.

• Les enfants ne doivent à aucun moment jouer avec ou autour du coffre-fort.

2. Veuillez ne pas mettre la clé d'urgence ni le boîtier d'alimentation

externe dans le coffre-fort.

PARTS LIST

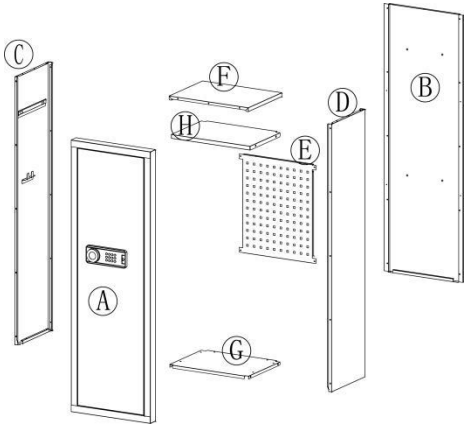
C
F
H
D
B
E
A
G

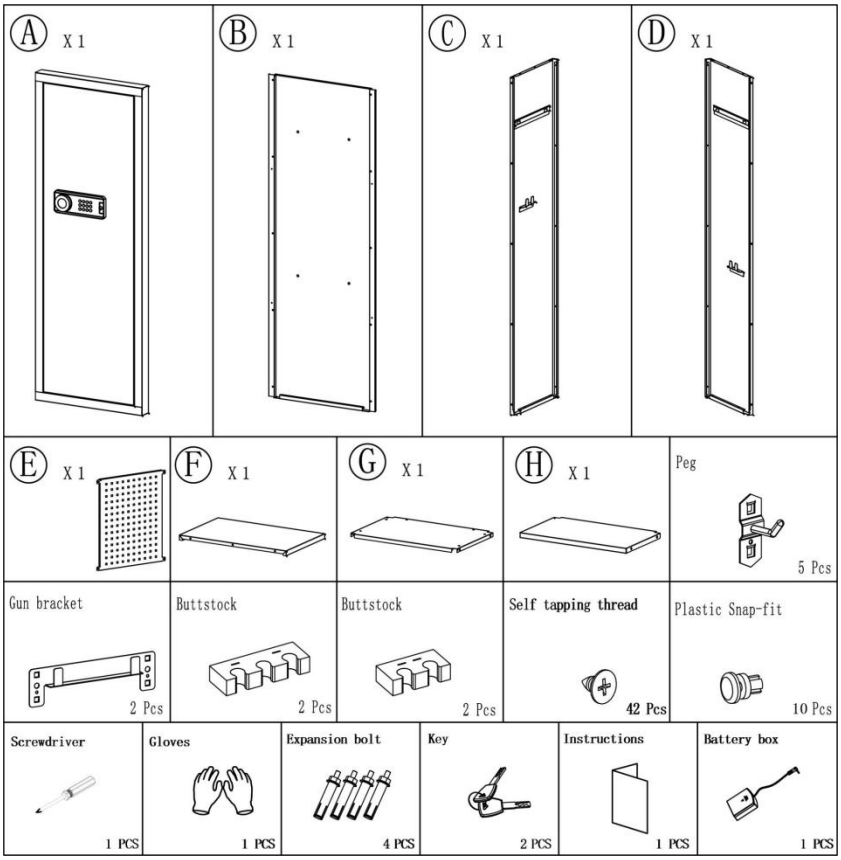
A X 1
B X 1
C X 1
D X 1
E X 1
F X 1
G X 1
H X 1
Peg
5 Pcs
Gun bracket
2 Pcs
Buttstock
2 Pcs
Buttstock
2 Pcs
Self tapping thread
42 Pcs
Plastic Snap-fit
10 Pcs
Screwdriver
1 PCS
Gloves
1 PCS
Expansion bolt
4 PCS
Key
2 PCS
Instructions
1 PCS
Battery box
1 PCS

INSTRUCTIONS

ÉTAPE 1

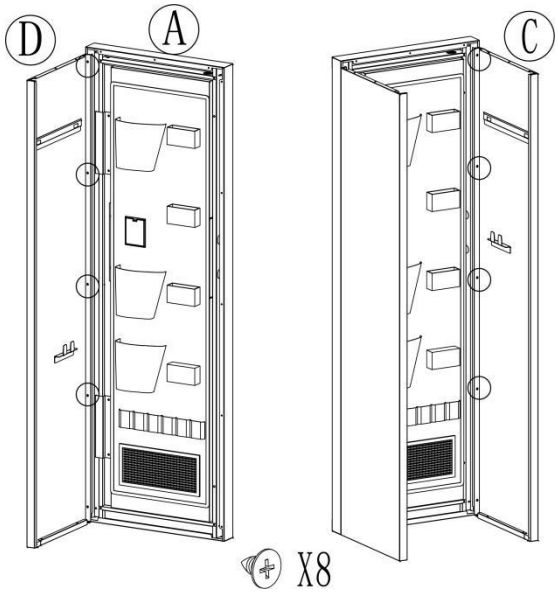

Link Ⓐ,Ⓒ,Ⓓ with Self tapping threads.

Note:The bottom screws are not installed.

ÉTAPE 2

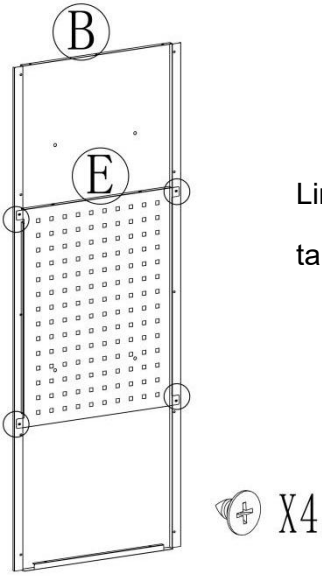

Link Ⓑ , Ⓔ with Self tapping threads.

ÉTAPE 3

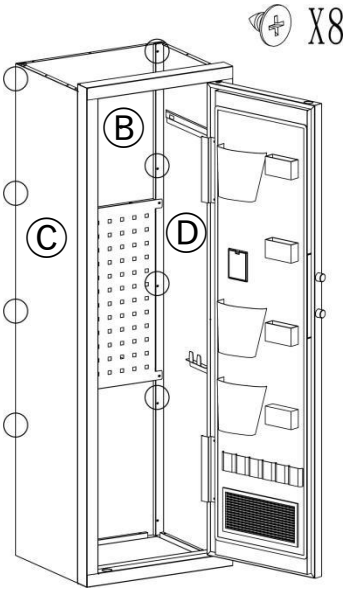

Link Ⓑ,Ⓒ,Ⓓ with Self tapping threads.

Note:The bottom screws are not installed.

ÉTAPE 4

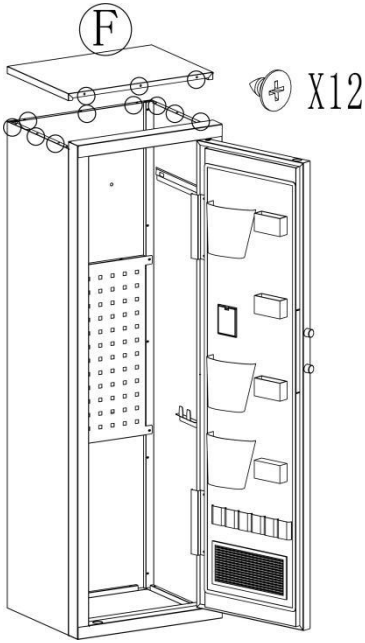

Install Ⓕ and secure with Self tapping threads.

ÉTAPE 5

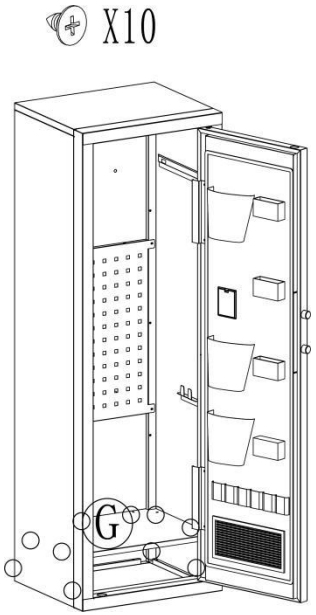

Install Ⓖ and secure with Self tapping threads.

ÉTAPE 6

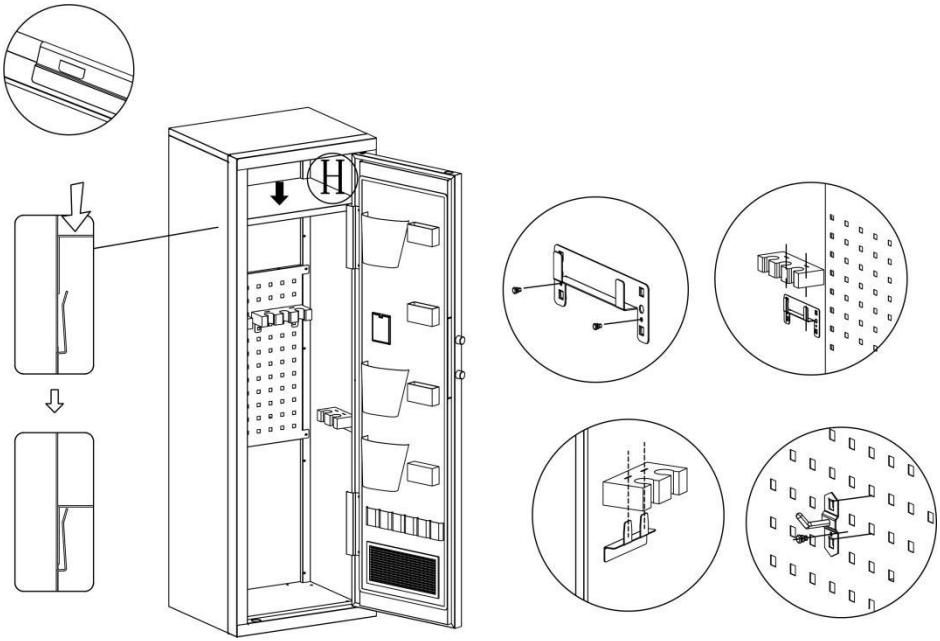

OPENING YOUR SAFE FOR THE FIRST TIME

Ouvrez la porte pour la première fois, utilisez la clé d'urgence configurée pour ouvrir la porte. Les étapes de l'opération sont les suivantes :

1. Appuyez pour ouvrir le couvercle du verrouillage d'urgence.	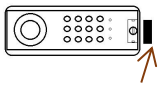	4. Installez la batterie et ouvrez le boîtier de la batterie
2. Insérez la clé d'urgence dans le trou de la serrure et poussez-la pour la faire pivoter de 6 à 5° dans le sens inverse des aiguilles d'une montre .	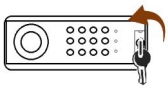	5. Assurez-vous que la batterie correspond à « + » et « - » dans la case . (**non compris 4 piles alcalines 1,5 V**)
3. Tournez la poignée dans le sens des aiguilles d'une montre et la porte du coffre-fort s'ouvre.	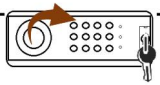	6. Faible puissance, démarrage de la méthode d'urgence : Clé d'urgence

DESCRIPTION:

1.This product has 2 sets of passwords: Factory original password: "1234", factory management password: "12456".

2. Yellow: normal reminder, or wrong password reminder.

3. Green: unlock and light up for 6-7 seconds.

4. Red: low battery indicator.

PERSONAL PASSWORD SETTING

1. En état d'ouverture de la porte, appuyez sur le bouton de réglage interne de

la porte, la sonnerie retentira deux fois et le voyant jaune sera allumé.
2. Saisissez tout nouveau mot de passe de 1 à 8 chiffres dans les 3 secondes. Presse "#" ou "*" pour confirmer. Si le buzzer retentit deux fois et que le voyant jaune s'éteint, le mot de passe a été défini avec succès.
3. **Remarque** : Une fois votre mot de passe défini, veuillez tester le nouveau mot de passe pour vous assurer qu'il est valide. Si vous entrez un mauvais mot de passe, le voyant jaune s'allumera et trois bips retentiront, ressaisissez simplement le mot de passe correct.

MANAGE PASSWORD SETTINGS

1. En état d'ouverture de la porte, appuyez deux fois sur la touche numérique "0" "0 0 ", puis appuyez sur le bouton de réglage interne de la porte. Le buzzer retentit deux fois, le voyant jaune est allumé,
2. Saisissez tout nouveau mot de passe de 1 à 8 chiffres dans les 3 secondes. Appuyez sur la touche « # » ou « * » pour confirmer, le buzzer retentira deux fois et le voyant jaune s'éteindra, indiquant que le mot de passe de gestion a été défini avec succès.

Remarque : Ne définissez pas le mot de passe personnel de la même manière que le code de gestion.

THREE WAYS TO OPEN THE SAFE

1. **Clé d'urgence + bouton :** pour la première fois, oubliez le mot de passe et la batterie est déchargée. Insérez la clé de secours verticalement, tournez-la vers la gauche et tournez en même temps le bouton vers la droite pour ouvrir.

2. **Mot de passe + bouton :** déverrouillage quotidien. Entrez le mot de passe personnel ou le mot de passe de gestion, appuyez sur "#" ou "*" , puis tournez le bouton vers la droite pour ouvrir.

3. **Mot de passe + bouton + boîtier d'alimentation externe :** la batterie interne est morte, la clé est endommagée ou perdue. Insérez le boîtier d'alimentation externe, entrez le mot de passe personnel ou le mot de passe de gestion, appuyez sur "#" ou "*" , puis tournez le bouton vers la droite pour ouvrir.

LOW BATTERY ALERT

1. Si la tension de la batterie est inférieure à 4,8 V, le voyant rouge s'allumera et l'avertissement clignotera.
2. Si la tension de la batterie est inférieure à 3,8 V, l'utilisation par l'utilisateur est interdite. 6 bips indiqueront que la batterie est faible et doit être remplacée.

VIGILANCE SETTING AND DEACTIVATION

1. Réglage de l'alarme : en état de veille, appuyez sur la touche "*", le buzzer retentira une fois et le voyant jaune. Ensuite, il démarre l'état d'alarme vibrante.

2. Conditions pour que l'alarme automatique retentisse : ①Le coffre-fort émet une alarme lorsqu'il est frappé par une certaine force ou vibration externe ; ②Entrez le mauvais mot de passe trois fois consécutives.

3. La durée du son de l'alarme : s'arrête automatiquement après 1 minute.

4. Paramètres d'annulation d'alarme : ①Entrez le mot de passe correct, le voyant vert est allumé. Il annule immédiatement le son de l'alarme et éteint l'alarme vibrante ; ②Ouvrez la porte avec la clé et retirez une pile.

TECHNICAL PARAMETERS

Modèle	SS-1380CZ
Fonctionnement Tension _ Gamme _	4,2-7 V
Fonctionnement Pouvoir _	Quatre 5ème piles alcalines « AA »
Taille du produit	450*382*1380mm

Fabricant : Shanghaimuxinmuyeyouxiangongsi
Adresse : Baoshanqu Shuangchenglu 803long 11hao 1602A-1609shi Shanghai
Importé en Australie : SIHAO PTY LTD, 1 ROKEVA STREETASTWOOD NSW 2122 Australie
Importé aux États-Unis : Sanven Technology Ltd.
Suite 250 , 9166 Anaheim Place, Rancho Cucamonga, CA 91730

EC REP

SHUNSHUN GmbH
Römeräcker 9 Z2021,76351
Linkenheim-Hochstetten,Germany
euvertreter@gmail.com
+49 1727041930

UK REP

Pooledas Group Ltd
Unit 5 Albert Edward House, The
Pavilions Preston, United Kingdom
pooledas123@gmail.com
Tel: 01772418127

Fabriqué en Chine

VEVOR®

TOUGH TOOLS, HALF PRICE

Technique Assistance et certificat de garantie électronique

www.vevor.com/support

VEVOR®

TOUGH TOOLS, HALF PRICE

Technisch Ondersteuning en e-garantiecertificaat www.vevor.com/support

KLUIS

HANDLEIDING

MODEL: SS-1380CZ

We continue to be committed to provide you tools with competitive price.
"Save Half", "Half Price" or any other similar expressions used by us only represents an estimate of savings you might benefit from buying certain tools with us compared to the major top brands and doses not necessarily mean to cover all categories of tools offered by us. You are kindly reminded to verify carefully when you are placing an order with us if you are actually saving half in comparison with the top major brands.

VEVOR®

TOUGH TOOLS, HALF PRICE

SAFE BOX

MODEL: SS-1380CZ

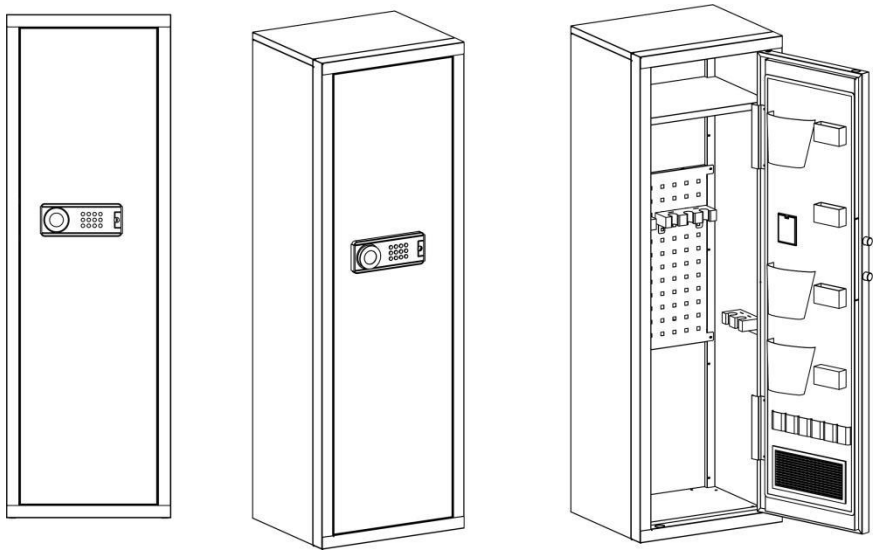

NEED HELP? CONTACT US!

Have product questions? Need technical support? Please feel free to contact us:

Technical Support and E-Warranty Certificate
www.vevor.com/support

This is the original instruction, please read all manual instructions carefully before operating. VEVOR reserves a clear interpretation of our user manual. The appearance of the product shall be subject to the product you received. Please forgive us that we won't inform you again if there are any technology or software updates on our product.

	Waarschuwing-Om het risico op letsel te verminderen, moet de gebruiker de handleiding zorgvuldig lezen.
	Dit apparaat voldoet aan Deel 15 van de FCC-regels. Het gebruik is onderworpen aan de volgende twee voorwaarden: (1) Dit apparaat mag geen schadelijke interferentie veroorzaken, en (2) dit apparaat moet alle ontvangen interferentie accepteren, inclusief interferentie die een ongewenste werking kan veroorzaken.
	Dit product valt onder de bepalingen van de Europese richtlijn 2012/19/EG. Het symbool met een doorgestreepte afvalcontainer geeft aan dat het product in de Europese Unie een aparte afvalinzameling vereist. Dit geldt voor het product en alle accessoires die met dit symbool zijn gemarkeerd. Producten die als zodanig gemarkeerd zijn, mogen niet met het normale huisvuil worden weggegooid, maar moeten naar een inzamelpunt voor recycling van elektrische en elektronische apparaten worden gebracht

WARNING

1. Gevaar voor kantelen _

• Een kind of volwassene kan de kluis kantelen en gedood of ernstig gewond raken.

• Er kan ernstig letsel ontstaan bij kinderen en volwassenen als de kluis niet is vastgezet vóór de installatie.

• Kinderen mogen nooit met of rond de kluis spelen.

2. Plaats de noodsleutel en de externe voedingskast niet in de kluis

PARTS LIST

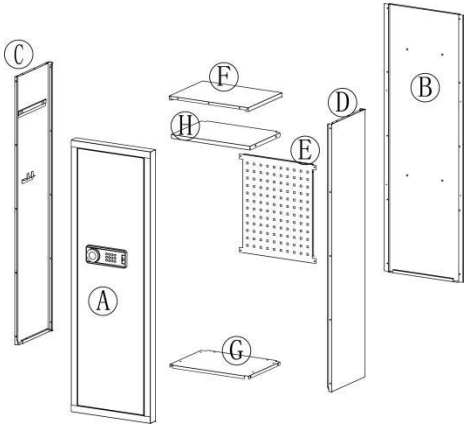
C
F
H
D
B
E
A
G

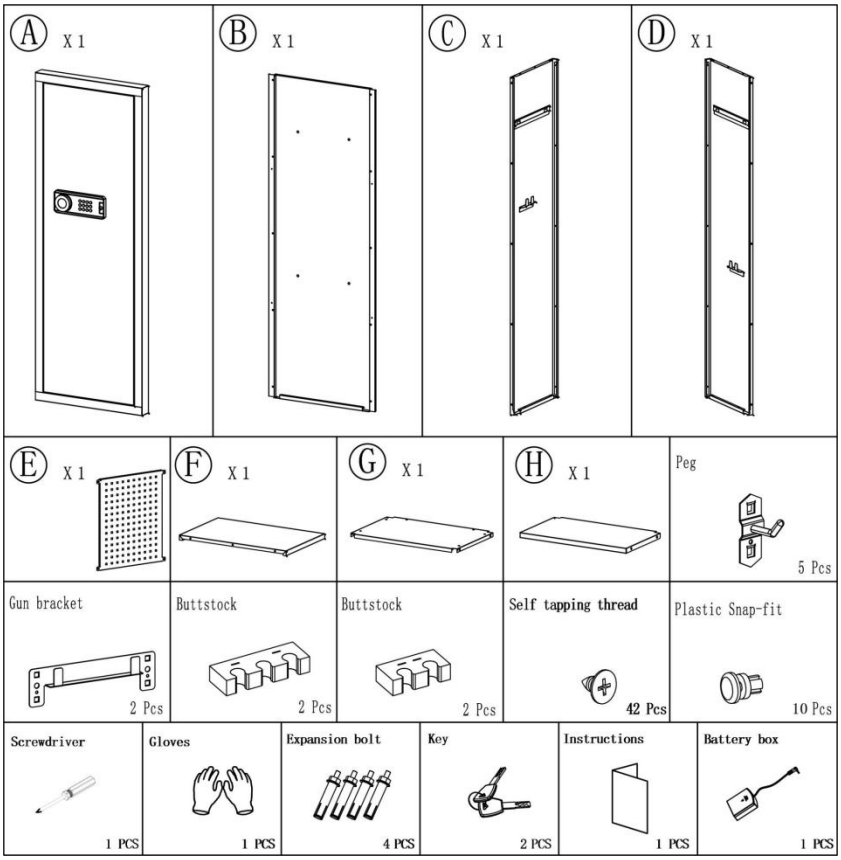
A X 1
B X 1
C X 1
D X 1
E X 1
F X 1
G X 1
H X 1
Peg
5 Pcs
Gun bracket
2 Pcs
Buttstock
2 Pcs
Buttstock
2 Pcs
Self tapping thread
42 Pcs
Plastic Snap-fit
10 Pcs
Screwdriver
1 PCS
Gloves
1 PCS
Expansion bolt
4 PCS
Key
2 PCS
Instructions
1 PCS
Battery box
1 PCS

INSTRUCTIONS

STAP 1

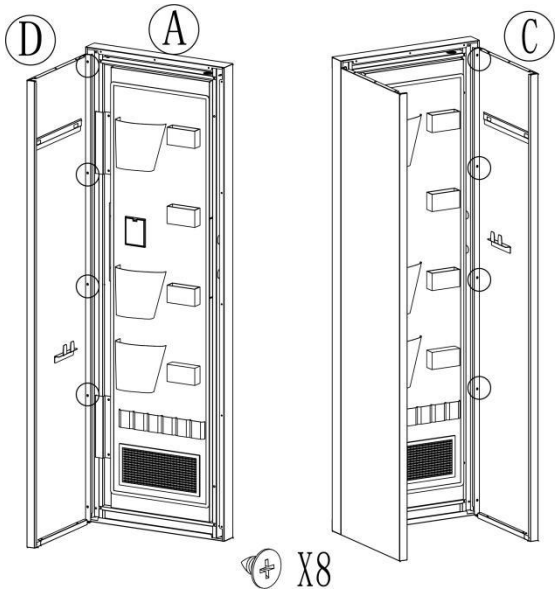

Link Ⓐ,Ⓒ,Ⓓ with Self tapping threads.

Note:The bottom screws are not installed.

STAP 2

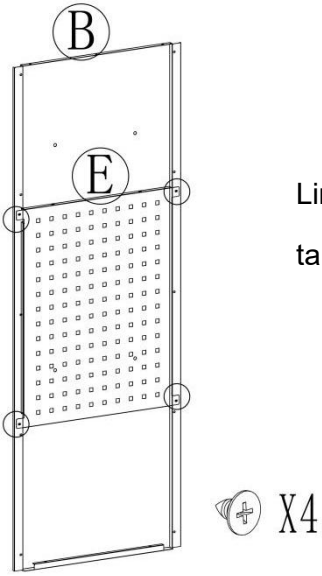

Link Ⓑ , Ⓔ with Self tapping threads.

STAP 3

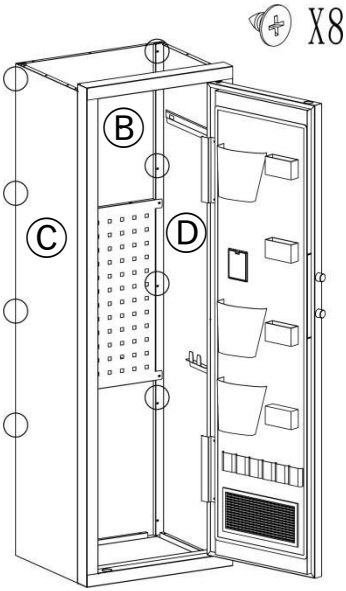

Link Ⓑ,Ⓒ,Ⓓ with Self tapping threads.

Note:The bottom screws are not installed.

STAP 4

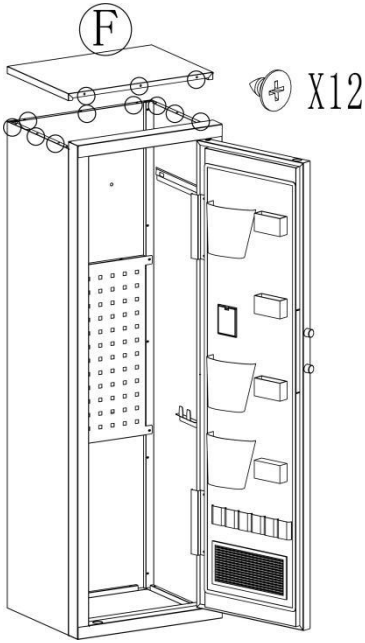

Install Ⓕ and secure with Self tapping threads.

STAP 5

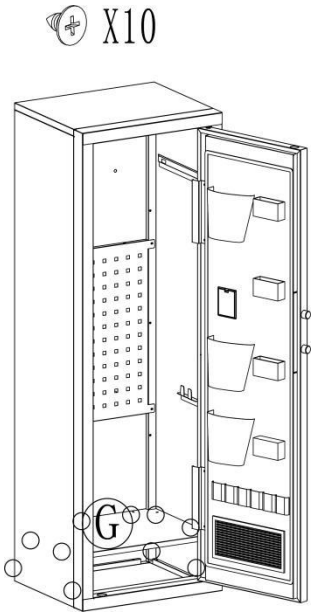

Install Ⓖ and secure with Self tapping threads.

STAP 6

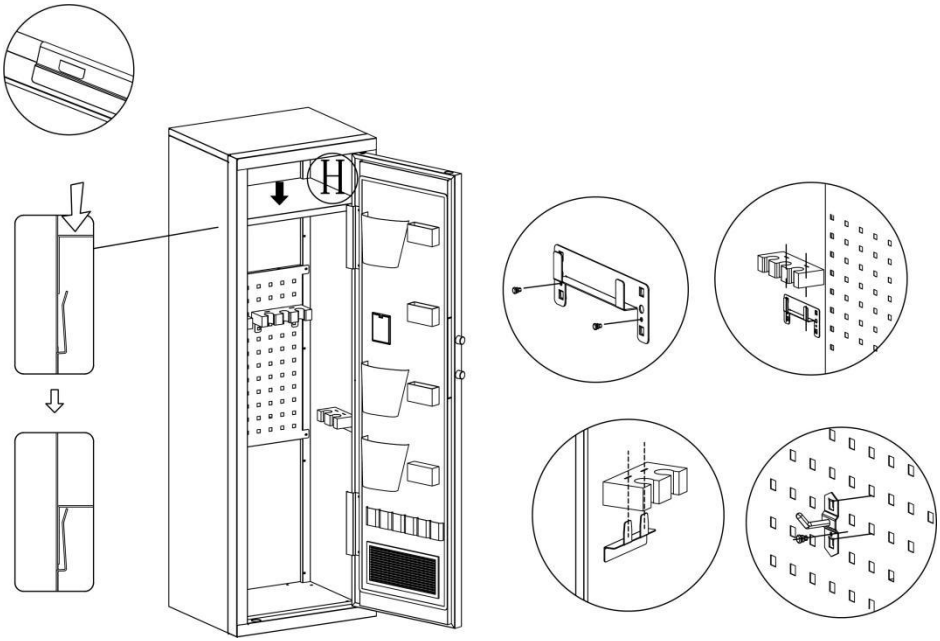

OPENING YOUR SAFE FOR THE FIRST TIME

Open de deur voor de eerste keer, gebruik de geconfigureerde noodsleutel om de deur te openen. De bedieningsstappen zijn als volgt:

1. Druk omlaag om het deksel van het noodslot te openen.	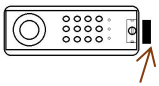	4. Installeer de batterij en open de batterijhouder
2. Steek de noodsleutel in het sleutelgat en druk hem 6 5° tegen de klok in .	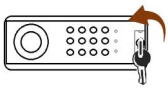	5. Zorg ervoor dat de batterij overeenkomt met ' + ' en ' - ' in de doos . (**exclusief 4 alkalische 1,5 V-batterijen**)
3. Draai de hendel met de klok mee en de kluisdeur gaat open .	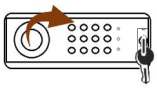	6. Zwakke stroom, start van de noodmethode : Noodsleutel

DESCRIPTION:

1.This product has 2 sets of passwords. Factory original password: "1234", factory management password: "12456".

2. Yellow: normal reminder, or wrong password reminder.

3. Green: unlock and light up for 6-7 seconds.

4. Red: low battery indicator.

PERSONAL PASSWORD SETTING

1. Terwijl u de deur opent, drukt u op de interne instelknop van de deur, de zoemer klinkt twee keer en het gele indicatielampje brandt.
2. Voer binnen 3 seconden een nieuw wachtwoord van 1 tot 8 cijfers in. druk op "#" of "*" om te bevestigen. Als de zoemer tweemaal klinkt en het gele lampje uitgaat, is het wachtwoord succesvol ingesteld.
3. **Opmerking** : nadat uw wachtwoord is ingesteld, test u het nieuwe

wachtwoord om er zeker van te zijn dat het geldig is. Als u het verkeerde wachtwoord invoert, gaat het gele lampje branden en klinken er drie pieptonen. Voer gewoon het juiste wachtwoord opnieuw in.

MANAGE PASSWORD SETTINGS

1. Terwijl u de deur opent, drukt u twee keer op de cijfertoets "0". "0 0 ", en druk vervolgens op de interne instelknop van de deur. De zoemer klinkt twee keer, het gele indicatielampje brandt,
2. Voer binnen 3 seconden een nieuw wachtwoord van 1 tot 8 cijfers in. Druk op de toets "#" of "*" om te bevestigen. De zoemer klinkt twee keer en het gele indicatielampje gaat uit, wat aangeeft dat het beheerwachtwoord succesvol is ingesteld.

Let op : Stel het persoonlijke wachtwoord niet hetzelfde in als de beheercode.

THREE WAYS TO OPEN THE SAFE

1. **Noodsleutel + knop:** Vergeet voor de eerste keer het wachtwoord en de batterij is leeg. Steek de noodsleutel verticaal in het slot, draai hem naar links en draai tegelijkertijd de knop naar rechts om te openen.

2. **Wachtwoord + knop:** Dagelijks ontgrendelen. Voer het persoonlijke wachtwoord of het beheerwachtwoord in, druk op "#" of "*" en draai vervolgens de knop naar rechts om te openen.

3. **Wachtwoord + knop + externe voedingskast:** de interne batterij is leeg, de sleutel is beschadigd of verloren. Plaats de externe voedingskast, voer het persoonlijke wachtwoord of het beheerwachtwoord in, druk op "#" of "*" en draai vervolgens de knop naar rechts om te openen.

LOW BATTERY ALERT

1. Als de accuspanning lager is dan 4,8 V, gaat het rode lampje branden en knippert de waarschuwing.
2. Als de accuspanning lager is dan 3,8 V, is bediening door de gebruiker verboden. 6 pieptonen geven aan dat de batterij bijna leeg is en vervangen moet worden.

VIGILANCE SETTING AND DEACTIVATION

1. Alarm aan-instelling: druk in de stand-bymodus op de toets "*", de zoemer klinkt één keer en het gele indicatielampje gaat branden. Vervolgens begint het de trilalarmstatus.

2. Voorwaarden voor het automatisch afgaan van het alarm: ①De kluis geeft een alarm af als deze wordt geraakt door een bepaalde externe kracht of trilling; ②Voer drie keer achter elkaar het verkeerde wachtwoord in.

3. De duur van het alarmgeluid: stopt automatisch na 1 minuut.

4. Instelling alarmannulering: ①Voer het juiste wachtwoord in, het groene indicatielampje brandt. Het annuleert onmiddellijk het alarmgeluid en schakelt het trilalarm uit; ②Open de deur met de sleutel en verwijder een batterij.

TECHNICAL PARAMETERS

Model	SS-1380CZ
Werken Spanning _ Bereik _	4,2-7 V

Werken Stroom _	Vier 5e "AA"-alkalinebatterijen
Product grootte	450*382*1380mm

Fabrikant: Shanghaimuxinmuyeyouxiangongsi
Adres: Baoshanqu Shuangchenglu 803long 11hao 1602A-1609shi Shanghai
Geïmporteerd naar AUS: SIHAO PTY LTD, 1 ROKEVA STREETEASTWOOD NSW 2122 Australië
Geïmporteerd naar de VS: Sanven Technology Ltd.
Suite 250 , 9166 Anaheim Place, Rancho Cucamonga, CA 91730

EC	REP

SHUNSHUN GmbH
Römeräcker 9 Z2021,76351
Linkenheim-Hochstetten,Germany
euvertreter@gmail.com
+49 1727041930

UK	REP

Pooledas Group Ltd
Unit 5 Albert Edward House, The Pavilions Preston, United Kingdom
pooledas123@gmail.com
Tel: 01772418127

Gemaakt in China

VEVOR®

TOUGH TOOLS, HALF PRICE

Technisch Ondersteuning en e-garantiecertificaat

www.vevor.com/support

VEVOR®

TOUGH TOOLS, HALF PRICE

Technisch Ondersteuning en e-garantiecertificaat www.vevor.com/support

KLUIS

HANDLEIDING

MODEL: SS-1380CZ

We continue to be committed to provide you tools with competitive price.
"Save Half", "Half Price" or any other similar expressions used by us only represents an estimate of savings you might benefit from buying certain tools with us compared to the major top brands and doses not necessarily mean to cover all categories of tools offered by us. You are kindly reminded to verify carefully when you are placing an order with us if you are actually saving half in comparison with the top major brands.

VEVOR®

TOUGH TOOLS, HALF PRICE

SAFE BOX

MODEL: SS-1380CZ

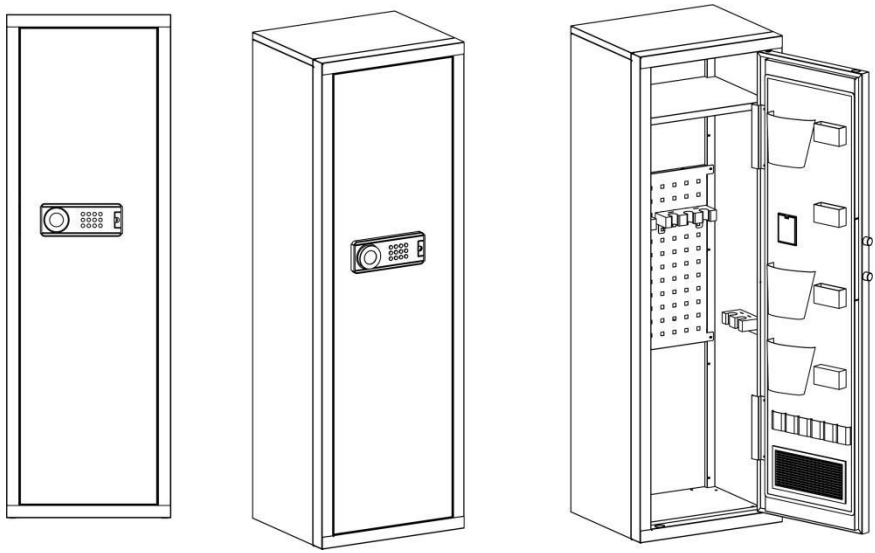

NEED HELP? CONTACT US!

Have product questions? Need technical support? Please feel free to contact us:

Technical Support and E-Warranty Certificate
www.vevor.com/support

This is the original instruction, please read all manual instructions carefully before operating. VEVOR reserves a clear interpretation of our user manual. The appearance of the product shall be subject to the product you received. Please forgive us that we won't inform you again if there are any technology or software updates on our product.

	Waarschuwing-Om het risico op letsel te verminderen, moet de gebruiker de handleiding zorgvuldig lezen.
	Dit apparaat voldoet aan Deel 15 van de FCC-regels. Het gebruik is onderworpen aan de volgende twee voorwaarden: (1) Dit apparaat mag geen schadelijke interferentie veroorzaken, en (2) dit apparaat moet alle ontvangen interferentie accepteren, inclusief interferentie die een ongewenste werking kan veroorzaken.
	Dit product valt onder de bepalingen van de Europese richtlijn 2012/19/EG. Het symbool met een doorgestreepte afvalcontainer geeft aan dat het product in de Europese Unie een aparte afvalinzameling vereist. Dit geldt voor het product en alle accessoires die met dit symbool zijn gemarkeerd. Producten die als zodanig gemarkeerd zijn, mogen niet met het normale huisvuil worden weggegooid, maar moeten naar een inzamelpunt voor recycling van elektrische en elektronische apparaten worden gebracht

WARNING

1. Gevaar voor kantelen _

• Een kind of volwassene kan de kluis kantelen en gedood of ernstig gewond raken.

• Er kan ernstig letsel ontstaan bij kinderen en volwassenen als de kluis niet is vastgezet vóór de installatie.

• Kinderen mogen nooit met of rond de kluis spelen.

2. Plaats de noodsleutel en de externe voedingskast niet in de kluis

PARTS LIST

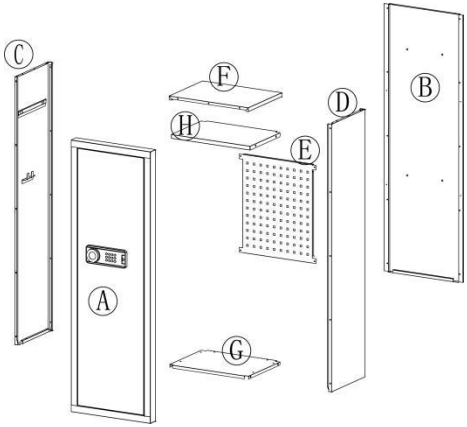
C
F
H
D
B
E
A
G

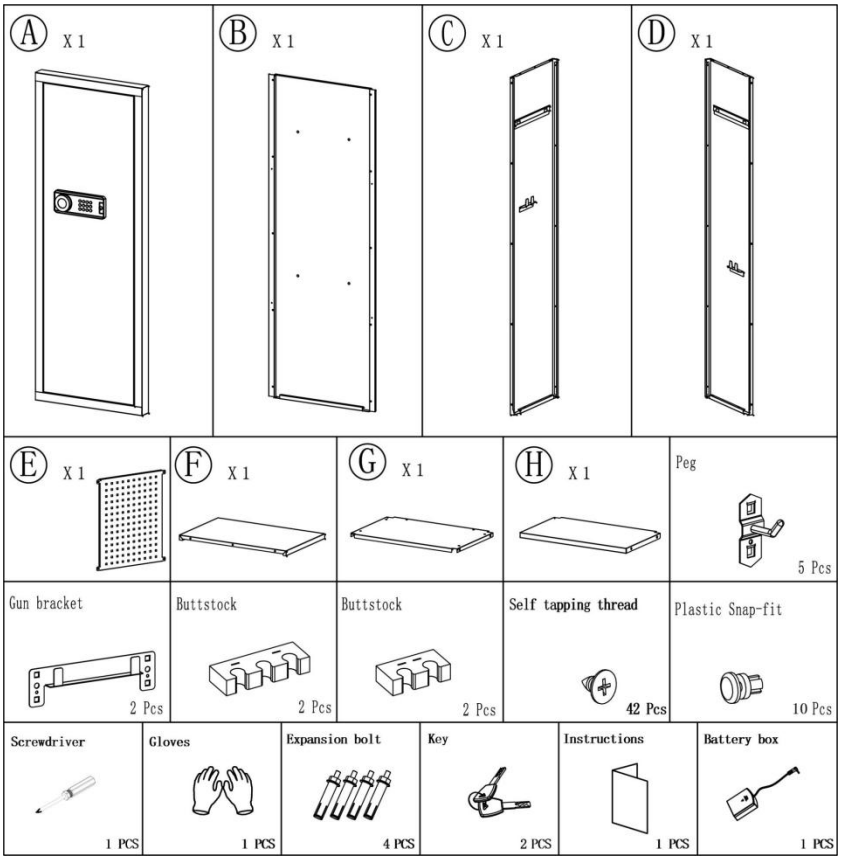
A X 1
B X 1
C X 1
D X 1
E X 1
F X 1
G X 1
H X 1
Peg
5 Pcs
Gun bracket
2 Pcs
Buttstock
2 Pcs
Buttstock
2 Pcs
Self tapping thread
42 Pcs
Plastic Snap-fit
10 Pcs
Screwdriver
1 PCS
Gloves
1 PCS
Expansion bolt
4 PCS
Key
2 PCS
Instructions
1 PCS
Battery box
1 PCS

INSTRUCTIONS

STAP 1

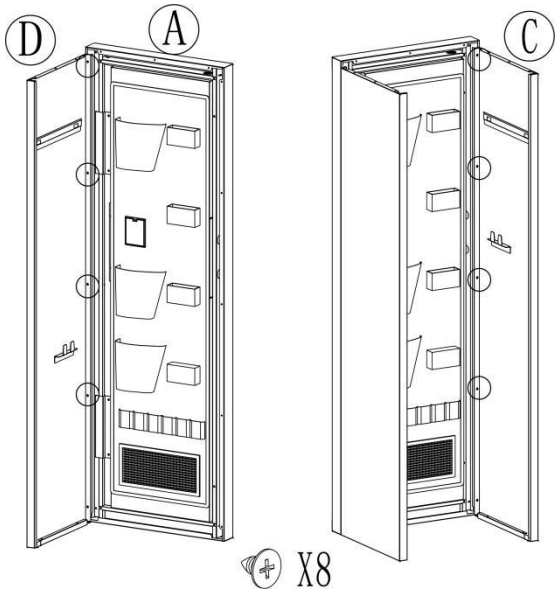

Link Ⓐ,Ⓒ,Ⓓ with Self tapping threads.

Note:The bottom screws are not installed.

STAP 2

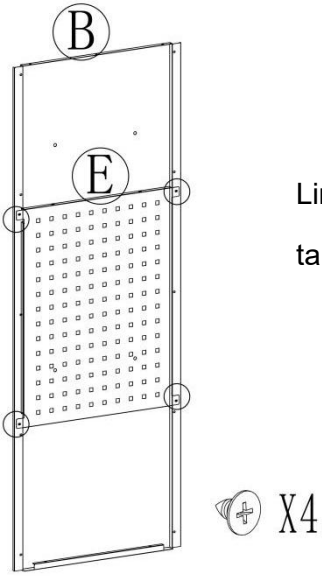

Link Ⓑ , Ⓔ with Self tapping threads.

STAP 3

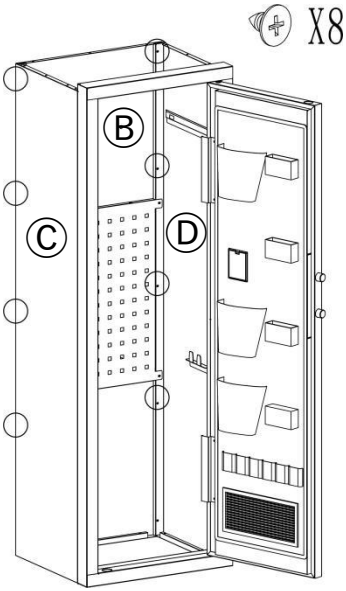

Link Ⓑ,Ⓒ,Ⓓ with Self tapping threads.

Note:The bottom screws are not installed.

STAP 4

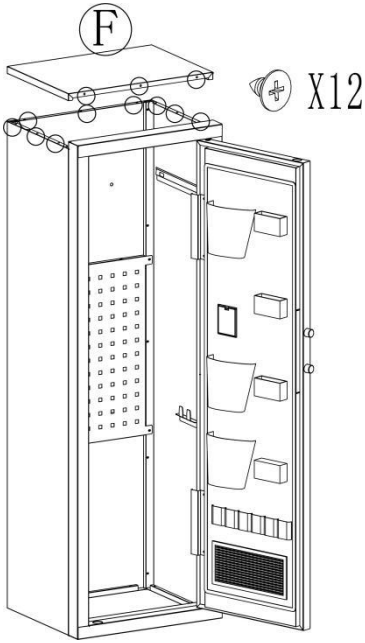

Install Ⓕ and secure with Self tapping threads.

STAP 5

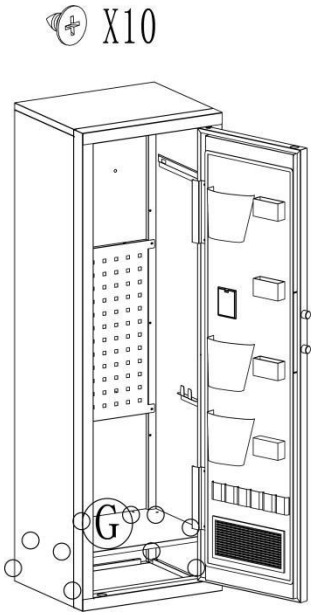

Install Ⓖ and secure with Self tapping threads.

STAP 6

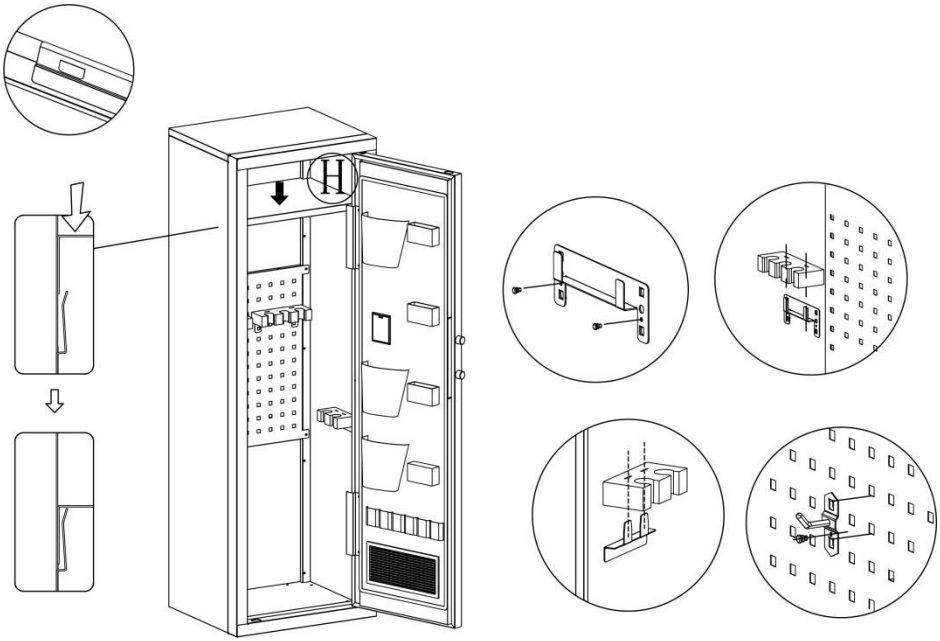

OPENING YOUR SAFE FOR THE FIRST TIME

Open de deur voor de eerste keer, gebruik de geconfigureerde noodsleutel om de deur te openen. De bedieningsstappen zijn als volgt:

1. Druk omlaag om het deksel van het noodslot te openen.	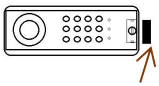	4. Installeer de batterij en open de batterijhouder
2. Steek de noodsleutel in het sleutelgat en druk hem 6 5° tegen de klok in .	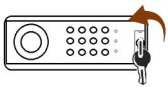	5. Zorg ervoor dat de batterij overeenkomt met ' + ' en ' - ' in de doos . (**exclusief 4 alkalische 1,5 V-batterijen**)
3. Draai de hendel met de klok mee en de kluisdeur gaat open .	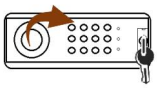	6. Zwakke stroom, start van de noodmethode : Noodsleutel

DESCRIPTION:

1.This product has 2 sets of passwords. Factory original password: "1234", factory management password: "12456".

2. Yellow: normal reminder, or wrong password reminder.

3. Green: unlock and light up for 6-7 seconds.

4. Red: low battery indicator.

PERSONAL PASSWORD SETTING

1. Terwijl u de deur opent, drukt u op de interne instelknop van de deur, de zoemer klinkt twee keer en het gele indicatielampje brandt.
2. Voer binnen 3 seconden een nieuw wachtwoord van 1 tot 8 cijfers in. druk op "#" of "*" om te bevestigen. Als de zoemer tweemaal klinkt en het gele lampje uitgaat, is het wachtwoord succesvol ingesteld.
3. **Opmerking** : nadat uw wachtwoord is ingesteld, test u het nieuwe

wachtwoord om er zeker van te zijn dat het geldig is. Als u het verkeerde wachtwoord invoert, gaat het gele lampje branden en klinken er drie pieptonen. Voer gewoon het juiste wachtwoord opnieuw in.

MANAGE PASSWORD SETTINGS

1. Terwijl u de deur opent, drukt u twee keer op de cijfertoets "0". "0 0 ", en druk vervolgens op de interne instelknop van de deur. De zoemer klinkt twee keer, het gele indicatielampje brandt,
2. Voer binnen 3 seconden een nieuw wachtwoord van 1 tot 8 cijfers in. Druk op de toets "#" of "*" om te bevestigen. De zoemer klinkt twee keer en het gele indicatielampje gaat uit, wat aangeeft dat het beheerwachtwoord succesvol is ingesteld.

Let op : Stel het persoonlijke wachtwoord niet hetzelfde in als de beheercode.

THREE WAYS TO OPEN THE SAFE

1. **Noodsleutel + knop:** Vergeet voor de eerste keer het wachtwoord en de batterij is leeg. Steek de noodsleutel verticaal in het slot, draai hem naar links en draai tegelijkertijd de knop naar rechts om te openen.

2. **Wachtwoord + knop:** Dagelijks ontgrendelen. Voer het persoonlijke wachtwoord of het beheerwachtwoord in, druk op "#" of "*" en draai vervolgens de knop naar rechts om te openen.

3. **Wachtwoord + knop + externe voedingskast:** de interne batterij is leeg, de sleutel is beschadigd of verloren. Plaats de externe voedingskast, voer het persoonlijke wachtwoord of het beheerwachtwoord in, druk op "#" of "*" en draai vervolgens de knop naar rechts om te openen.

LOW BATTERY ALERT

1. Als de accuspanning lager is dan 4,8 V, gaat het rode lampje branden en knippert de waarschuwing.
2. Als de accuspanning lager is dan 3,8 V, is bediening door de gebruiker verboden. 6 pieptonen geven aan dat de batterij bijna leeg is en vervangen moet worden.

VIGILANCE SETTING AND DEACTIVATION

1. Alarm aan-instelling: druk in de stand-bymodus op de toets "*", de zoemer klinkt één keer en het gele indicatielampje gaat branden. Vervolgens begint het de trilalarmstatus.

2. Voorwaarden voor het automatisch afgaan van het alarm: ①De kluis geeft een alarm af als deze wordt geraakt door een bepaalde externe kracht of trilling; ②Voer drie keer achter elkaar het verkeerde wachtwoord in.

3. De duur van het alarmgeluid: stopt automatisch na 1 minuut.

4. Instelling alarmannulering: ①Voer het juiste wachtwoord in, het groene indicatielampje brandt. Het annuleert onmiddellijk het alarmgeluid en schakelt het trilalarm uit; ②Open de deur met de sleutel en verwijder een batterij.

TECHNICAL PARAMETERS

Model	SS-1380CZ
Werken Spanning _ Bereik _	4,2-7 V

Werken Stroom _	Vier 5e "AA"-alkalinebatterijen
Product grootte	450*382*1380mm

Fabrikant: Shanghaimuxinmuyeyouxiangongsi
Adres: Baoshanqu Shuangchenglu 803long 11hao 1602A-1609shi Shanghai
Geïmporteerd naar AUS: SIHAO PTY LTD, 1 ROKEVA STREETEASTWOOD NSW 2122 Australië
Geïmporteerd naar de VS: Sanven Technology Ltd.
Suite 250 , 9166 Anaheim Place, Rancho Cucamonga, CA 91730

EC	REP

SHUNSHUN GmbH
Römeräcker 9 Z2021,76351
Linkenheim-Hochstetten,Germany
euvertreter@gmail.com
+49 1727041930

UK	REP

Pooledas Group Ltd
Unit 5 Albert Edward House, The Pavilions Preston, United Kingdom
pooledas123@gmail.com
Tel: 01772418127

Gemaakt in China

VEVOR®

TOUGH TOOLS, HALF PRICE

Technisch Ondersteuning en e-garantiecertificaat

www.vevor.com/support

VEVOR®

TOUGH TOOLS, HALF PRICE

Teknisk Support och e-garanticertifikat www.vevor.com/support

KASSASKÅP

ANVÄNDARMANUAL

MODELL: SS-1380CZ

We continue to be committed to provide you tools with competitive price.
"Save Half", "Half Price" or any other similar expressions used by us only represents an estimate of savings you might benefit from buying certain tools with us compared to the major top brands and doses not necessarily mean to cover all categories of tools offered by us. You are kindly reminded to verify carefully when you are placing an order with us if you are actually saving half in comparison with the top major brands.

VEVOR®

TOUGH TOOLS, HALF PRICE

SAFE BOX

MODELL: SS-1380CZ

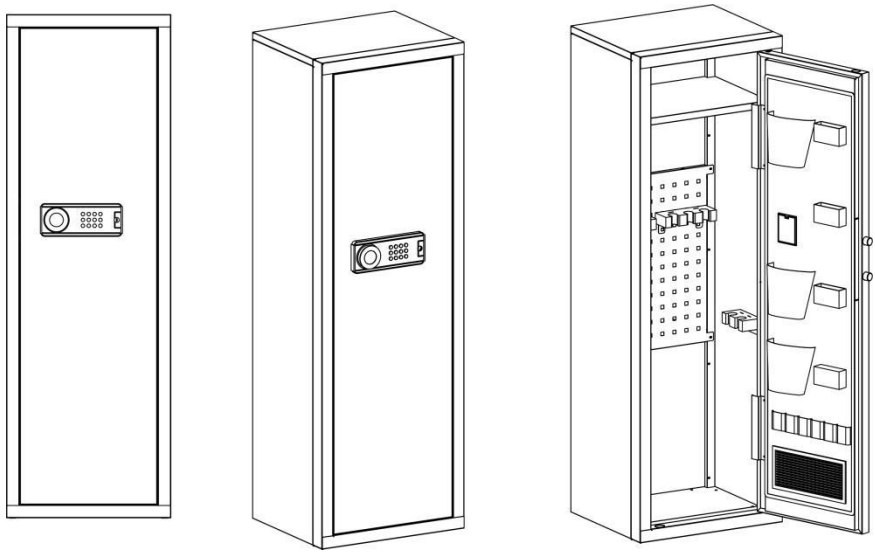

NEED HELP? CONTACT US!

Have product questions? Need technical support? Please feel free to contact us:

Technical Support and E-Warranty Certificate
www.vevor.com/support

This is the original instruction, please read all manual instructions carefully before operating. VEVOR reserves a clear interpretation of our user manual. The appearance of the product shall be subject to the product you received. Please forgive us that we won't inform you again if there are any technology or software updates on our product.

	Varning - För att minska risken för skada måste användaren läsa instruktionerna noggrant.
	Denna enhet uppfyller del 15 av FCC-reglerna. Driften är föremål för följande två villkor: (1) Den här enheten får inte orsaka skadliga störningar och (2) den här enheten måste acceptera alla mottagna störningar, inklusive störningar som kan orsaka oönskad funktion.
	Denna produkt omfattas av bestämmelserna i det europeiska direktivet 2012/19/EC. Symbolen som visar en soptunna korsad anger att produkten kräver separat sophämtning i EU. Detta gäller för produkten och alla tillbehör märkta med denna symbol. Produkter märkta som sådana får inte slängas tillsammans med vanligt hushållsavfall, utan måste lämnas till en insamlingsplats för återvinning av elektriska och elektroniska apparater

WARNING

1. Risk för tippning _

• Ett barn eller en vuxen kan tippa kassaskåpet och dödas eller skadas allvarligt.

• Allvarliga skador kan uppstå för barn och vuxna om kassaskåpet inte är säkrat före installationen.

• Barn ska inte leka med eller runt kassaskåpet när som helst.

2. Placera inte nödnyckeln, den externa strömboxen i kassaskåpet

PARTS LIST

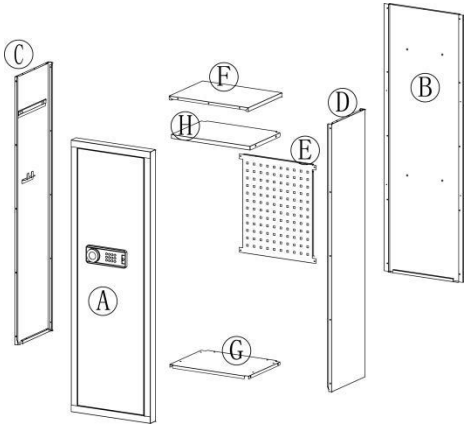
C
F
H
D
B
E
A
G

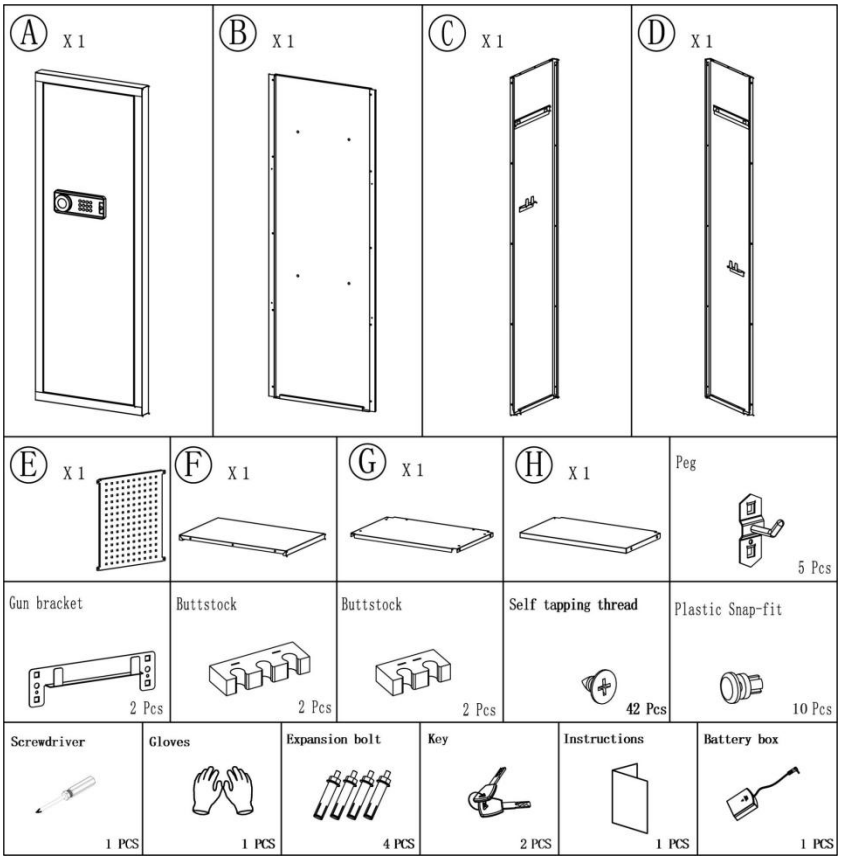
A X 1
B X 1
C X 1
D X 1
E X 1
F X 1
G X 1
H X 1
Peg
5 Pcs
Gun bracket
2 Pcs
Buttstock
2 Pcs
Buttstock
2 Pcs
Self tapping thread
42 Pcs
Plastic Snap-fit
10 Pcs
Screwdriver
1 PCS
Gloves
1 PCS
Expansion bolt
4 PCS
Key
2 PCS
Instructions
1 PCS
Battery box
1 PCS

INSTRUCTIONS

STEG 1

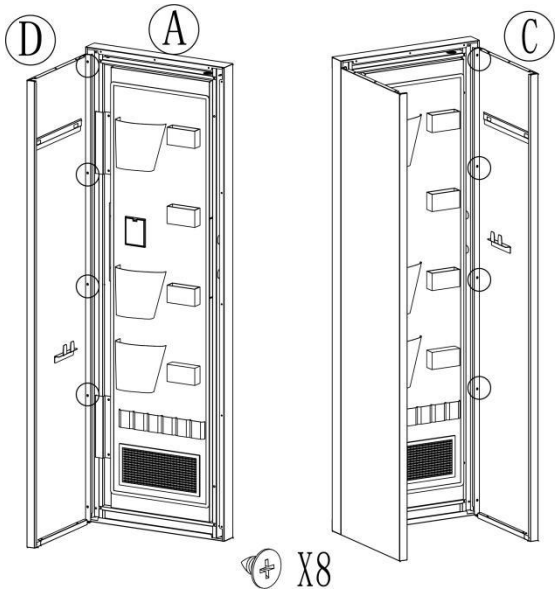

Link Ⓐ,Ⓒ,Ⓓ with Self tapping threads.

Note:The bottom screws are not installed.

STEG 2

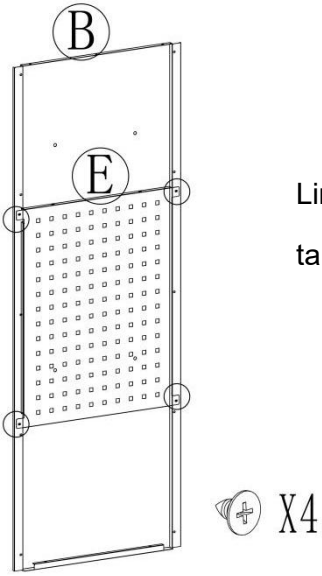

Link Ⓑ , Ⓔ with Self tapping threads.

STEG 3

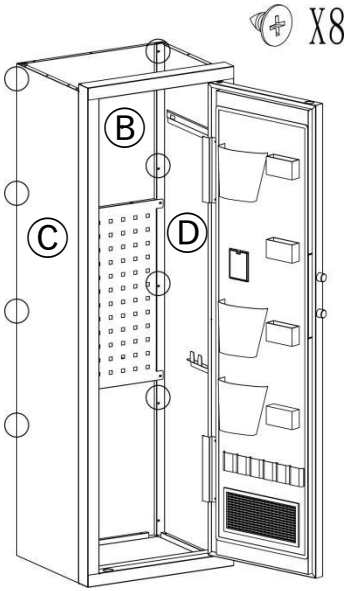

Link Ⓑ,Ⓒ,Ⓓ with Self tapping threads.

Note:The bottom screws are not installed.

STEG 4

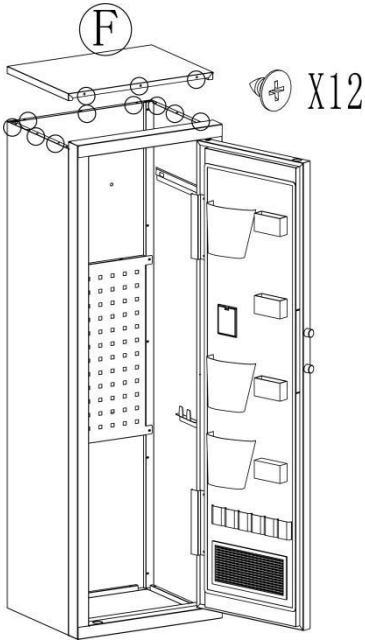

Install Ⓕ and secure with Self tapping threads.

STEG 5

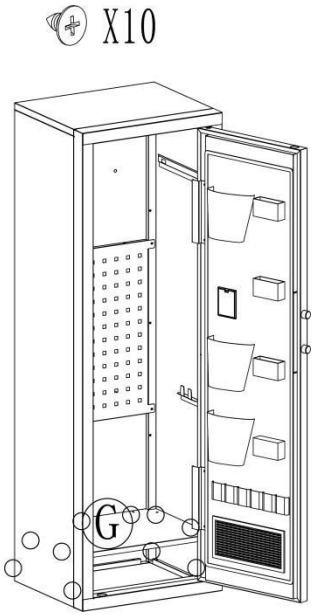

Install Ⓖ and secure with Self tapping threads.

STEG 6

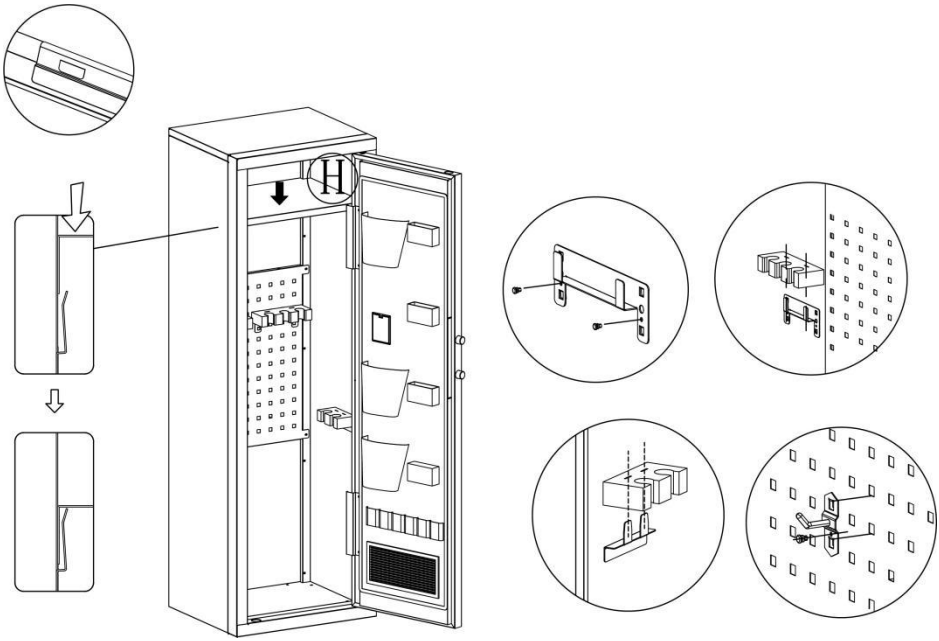

OPENING YOUR SAFE FOR THE FIRST TIME

Öppna dörren för första gången, använd den konfigurerade nödnyckeln för att öppna dörren. Operationsstegen är som följer:

1. Tryck nedåt för att öppna nödlåset.	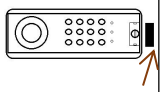	4. Sätt i batteriet och öppna batterifacket
2. Sätt in nödnyckeln i nyckelhålet och tryck in den för att rotera 6 5° moturs .	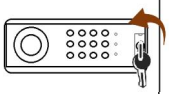	5. Se till att batteriet matchar ' + ' och ' - ' i lådan . (**exklusive 4 alkaliska 1,5V batterier**)
3. Vrid handtaget medurs och kassaskåpsdörren öppnas .	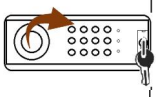	6. Svag kraft, nödmetodstart : Nödnyckel

DESCRIPTION:

1.This product has 2 sets of passwords. Factory original password: "1234", factory management password: "12456".

2. Yellow: normal reminder, or wrong password reminder.

3. Green: unlock and light up for 6-7 seconds.

4. Red: low battery indicator.

PERSONAL PASSWORD SETTING

1. När dörren öppnas trycker du på den interna inställningsknappen på dörren, summern ljuder två gånger och den gula indikatorlampan kommer att lysa.
2. Ange ett nytt 1-8-siffrigt lösenord inom 3 sekunder. Tryck "#" eller "*" för att bekräfta. Om summern ljuder två gånger och den gula lampan slocknar, har lösenordet ställts in.
3. **Observera** : När ditt lösenord har ställts in, testa det nya lösenordet för att säkerställa att det är giltigt. Om du anger fel lösenord kommer den gula

lampan att tändas och tre pip ljuder, skriv bara in rätt lösenord igen.

MANAGE PASSWORD SETTINGS

1. När dörren öppnas trycker du två gånger på sifferknappen "0". "0 0 ", och tryck sedan på den interna inställningsknappen på dörren. Summern ljuder två gånger, den gula indikatorlampan lyser,
2. Ange ett nytt 1-8-siffrigt lösenord inom 3 sekunder. Tryck på "#" eller "*" för att bekräfta, summern ljuder två gånger och den gula indikatorlampan släcks vilket visar att hanteringslösenordet har ställts in.

Observera : Ställ inte in personligt lösenord på samma sätt som hanteringskoden.

THREE WAYS TO OPEN THE SAFE

1. **Nödknapp + ratt:** Glöm lösenordet för första gången och batteriet är slut. Sätt i nödnyckeln vertikalt, vrid den åt vänster och vrid samtidigt vredet åt höger för att öppna.

2. **Lösenord + ratt:** Daglig upplåsning. Ange det personliga lösenordet eller hanteringslösenordet, tryck på "#" eller "*" och vrid sedan ratten åt höger för att öppna.

3. **Lösenord + Knopp + Extern Power Box:** Det interna batteriet är urladdat, nyckeln är skadad eller förlorad. Sätt i den externa strömboxen, ange det personliga lösenordet eller hanteringslösenordet, tryck på "#" eller "*" och vrid sedan ratten åt höger för att öppna.

LOW BATTERY ALERT

1. Om batterispänningen är under 4,8V kommer den röda lampan att tändas och varningen blinkar.
2. Om batterispänningen är under 3,8V är användarmanövrering förbjuden. 6 pip indikerar att batteriet är lågt och måste bytas ut.

VIGILANCE SETTING AND DEACTIVATION

1. Larm vid inställning: I standby-läge, tryck på "*"-tangenten, summern ljuder en gång och den gula indikatorlampan. Sedan startar den vibrerande larmtillståndet.

2. Villkor för att det automatiska larmet ska ljuda: ① Skåpet larmar när det träffas av en viss yttre kraft eller vibration; ②Ange fel lösenord tre gånger i följd.

3. Larmljudets varaktighet: stoppas automatiskt efter 1 minut.

4. Inställning för att avbryta larm: ①Ange rätt lösenord, den gröna indikatorlampan lyser. Den avbryter omedelbart larmljudet och stänger av vibrationslarmet; ②Öppna dörren med nyckeln och ta ut ett batteri.

TECHNICAL PARAMETERS

Modell	SS-1380CZ
Arbetssätt Spänning _ R ange	4,2-7 V
Arbetssätt Kraft _	Fyra 5:e "AA" alkaliska batterier
Produktstorlek	450*382*1380mm

Tillverkare: Shanghaimuxinmuyeyouxiangongsi
Adress: Baoshanqu Shuangchenglu 803long 11hao 1602A-1609shi Shanghai
Importerad till AUS: SIHAO PTY LTD, 1 ROKEVA STREETEASTWOOD NSW 2122 Australien
Importerad till USA: Sanven Technology Ltd.
Suite 250 , 9166 Anaheim Place, Rancho Cucamonga, CA 91730

EC	REP

SHUNSHUN GmbH
Römeräcker 9 Z2021,76351
Linkenheim-Hochstetten,Germany
euvertreter@gmail.com
+49 1727041930

UK	REP

Pooledas Group Ltd
Unit 5 Albert Edward House, The
Pavilions Preston, United Kingdom
pooledas123@gmail.com
Tel: 01772418127

Tillverkad i Kina

VEVOR®

TOUGH TOOLS, HALF PRICE

Teknisk Support och e-garanticertifikat

www.vevor.com/support

VEVOR®

TOUGH TOOLS, HALF PRICE

Técnico Soporte y certificado de garantía electrónica www.vevor.com/support

CAJA FUERTE

MANUAL DE USUARIO

MODELO:SS-1380CZ

We continue to be committed to provide you tools with competitive price.
"Save Half", "Half Price" or any other similar expressions used by us only represents an estimate of savings you might benefit from buying certain tools with us compared to the major top brands and doses not necessarily mean to cover all categories of tools offered by us. You are kindly reminded to verify carefully when you are placing an order with us if you are actually saving half in comparison with the top major brands.

VEVOR®

TOUGH TOOLS, HALF PRICE

SAFE BOX

MODELO:SS-1380CZ

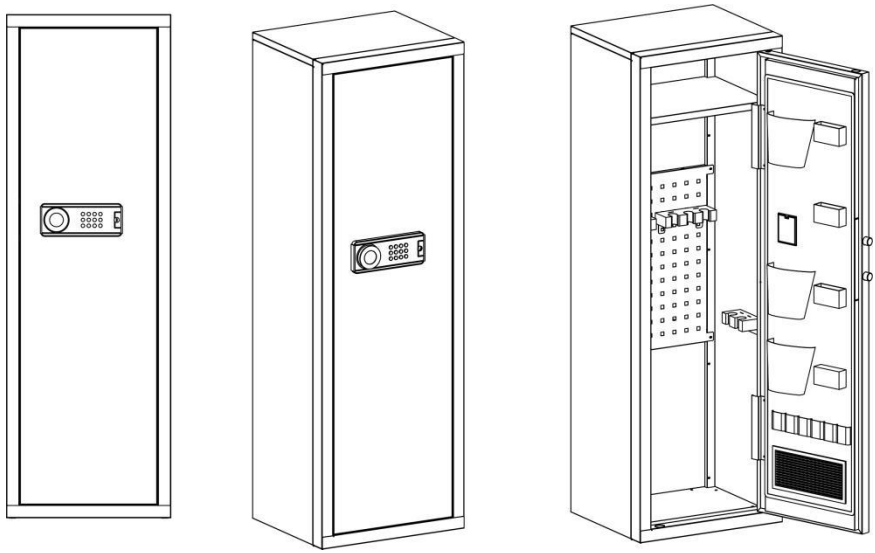

NEED HELP? CONTACT US!

Have product questions? Need technical support? Please feel free to contact us:

Technical Support and E-Warranty Certificate
www.vevor.com/support

This is the original instruction, please read all manual instructions carefully before operating. VEVOR reserves a clear interpretation of our user manual. The appearance of the product shall be subject to the product you received. Please forgive us that we won't inform you again if there are any technology or software updates on our product.

	Advertencia: para reducir el riesgo de lesiones, el usuario debe leer atentamente el manual de instrucciones.
	Este dispositivo cumple con la Parte 15 de las normas de la FCC. El funcionamiento está sujeto a las dos condiciones siguientes: (1) Este dispositivo no puede causar interferencias dañinas y (2) este dispositivo debe aceptar cualquier interferencia recibida, incluidas las interferencias que puedan causar un funcionamiento no deseado.
	Este producto está sujeto a las disposiciones de la Directiva Europea 2012/19/CE. El símbolo que muestra un contenedor con ruedas tachado indica que el producto requiere recogida selectiva de basura en la Unión Europea. Esto se aplica al producto y a todos los accesorios marcados con este símbolo. Los productos marcados como tales no podrán desecharse con la basura doméstica normal, sino que deberán llevarse a un punto de recogida para el reciclaje de aparatos eléctricos y electrónicos.

WARNING

1. Peligro de vuelco _

• Un niño o un adulto puede volcar la caja fuerte y morir o sufrir lesiones graves.

• Pueden ocurrir lesiones graves a niños y adultos si la caja fuerte no está asegurada antes de la instalación.

• Los niños no deben jugar con o alrededor de la caja fuerte en ningún momento.

2. No coloque la llave de emergencia ni la caja de alimentación

externa en la CAJA DE SEGURIDAD

PARTS LIST

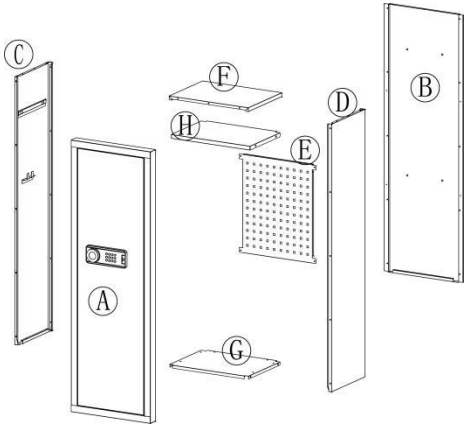
C
F
H
D
B
E
A
G

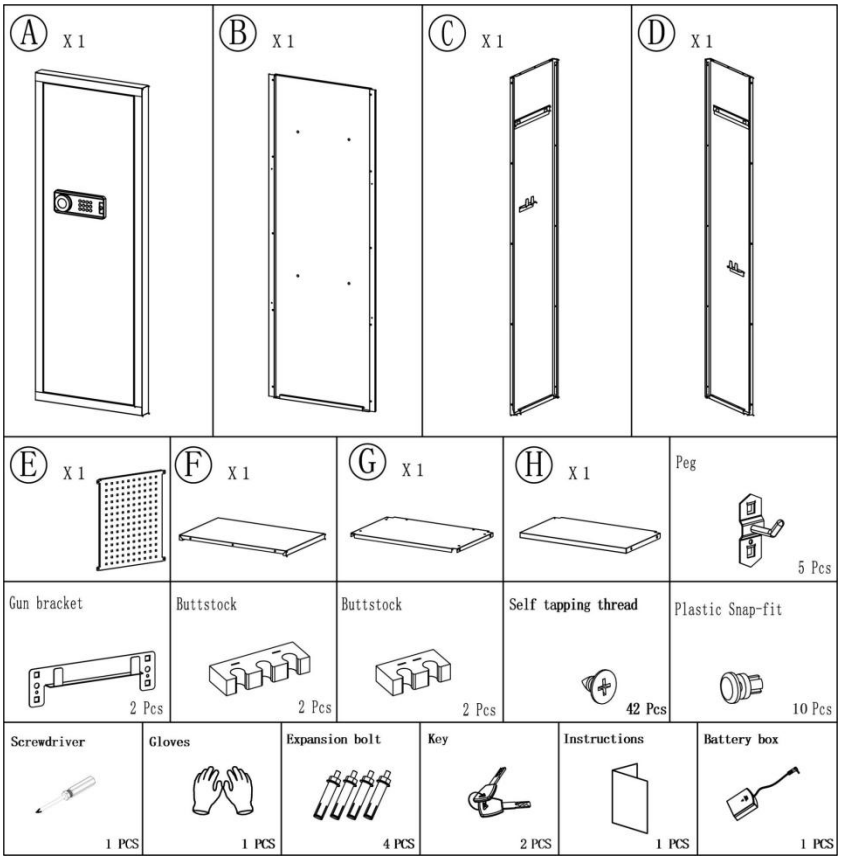
A X 1
B X 1
C X 1
D X 1
E X 1
F X 1
G X 1
H X 1
Peg
5 Pcs
Gun bracket
2 Pcs
Buttstock
2 Pcs
Buttstock
2 Pcs
Self tapping thread
42 Pcs
Plastic Snap-fit
10 Pcs
Screwdriver
1 PCS
Gloves
1 PCS
Expansion bolt
4 PCS
Key
2 PCS
Instructions
1 PCS
Battery box
1 PCS

INSTRUCTIONS

PASO 1

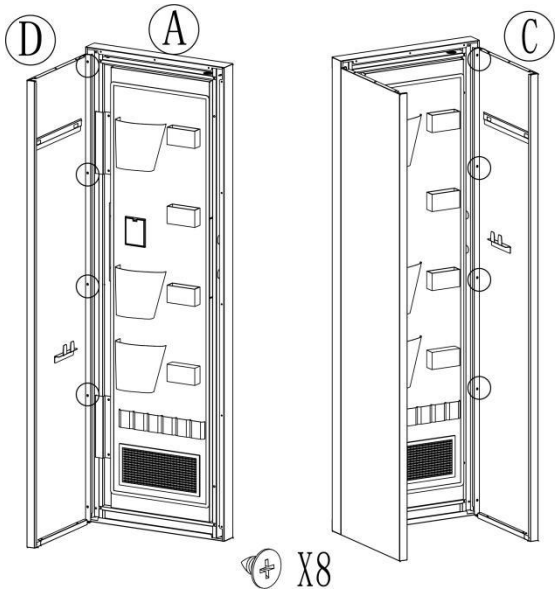

Link Ⓐ,Ⓒ,Ⓓ with Self tapping threads.

Note:The bottom screws are not installed.

PASO 2

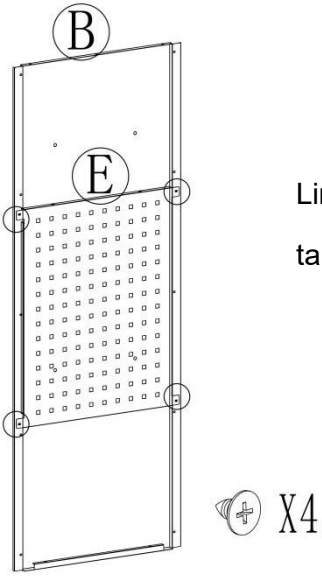

Link Ⓑ , Ⓔ with Self tapping threads.

PASO 3

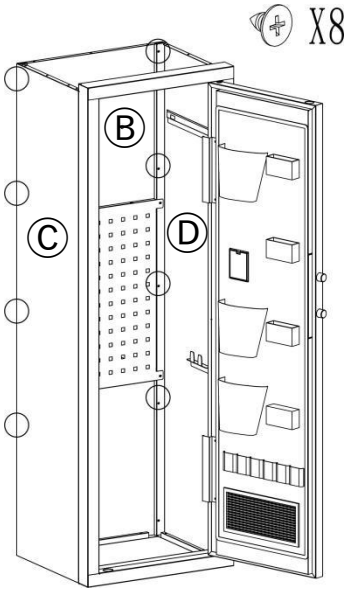

Link Ⓑ,Ⓒ,Ⓓ with Self tapping threads.

Note:The bottom screws are not installed.

ETAPA 4

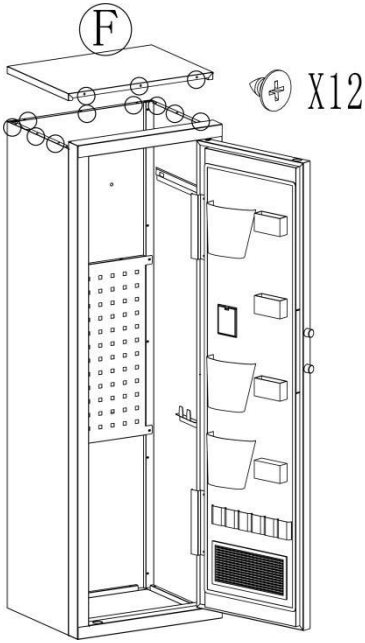

Install Ⓕ and secure with Self tapping threads.

PASO 5

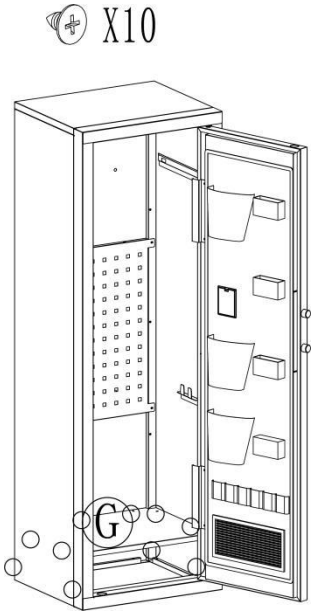

Install Ⓖ and secure with Self tapping threads.

PASO 6

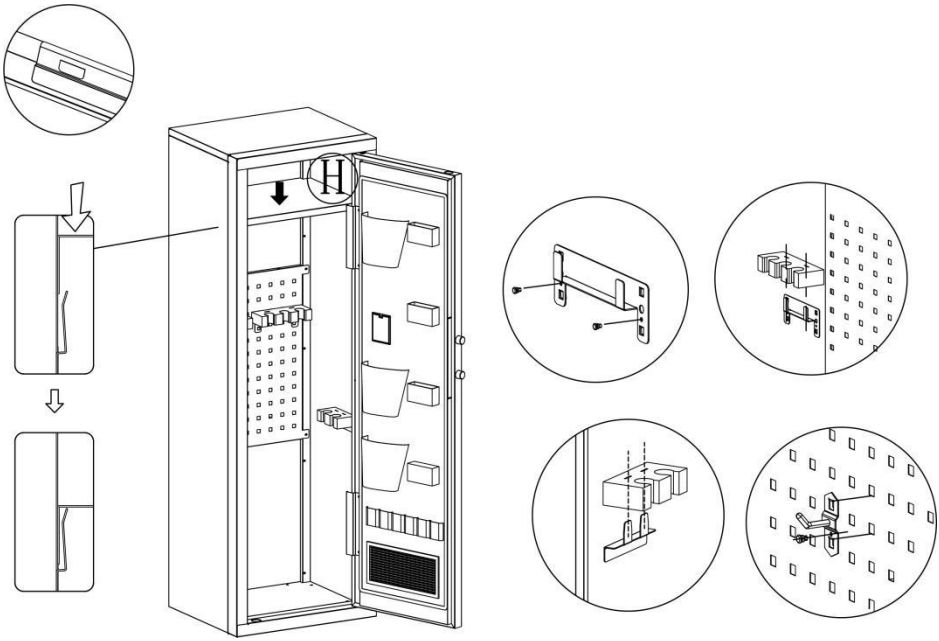

OPENING YOUR SAFE FOR THE FIRST TIME

Abra la puerta por primera vez, use la llave de emergencia configurada para abrir la puerta. Los pasos de la operación son los siguientes:

1. Presione hacia abajo para abrir la cubierta del bloqueo de emergencia.		4. Instale la batería y abra la caja de la batería.
2. Inserte la llave de emergencia en el ojo de la cerradura y empújela para girarla 6 5° en el sentido contrario a las agujas del reloj .		5. Asegúrese de que la batería coincida con ' + ' y ' - ' en el cuadro . (**sin incluir 4 pilas alcalinas de 1,5 V**)
3. Gire la manija en el sentido de las agujas del reloj y se abrirá la puerta de la caja fuerte.		6. Energía débil, inicio del método de emergencia: llave de emergencia

DESCRIPTION:

1.This product has 2 sets of passwords. Factory original password: "1234", factory management password: "12456".

2. Yellow: normal reminder, or wrong password reminder.

3. Green: unlock and light up for 6-7 seconds.

4. Red: low battery indicator.

PERSONAL PASSWORD SETTING

1. En el estado de apertura de la puerta, presione el botón de configuración interna de la puerta, el timbre sonará dos veces y la luz indicadora amarilla se

encenderá.
2. Ingrese cualquier contraseña nueva de 1 a 8 dígitos en 3 segundos. Prensa "#" o "*" para confirmar. Si el timbre suena dos veces y la luz amarilla se apaga, la contraseña se ha establecido correctamente.
3. **Aviso** : una vez configurada su contraseña, pruebe la nueva contraseña para asegurarse de que sea válida. Si ingresa la contraseña incorrecta, la luz amarilla se encenderá y sonarán tres pitidos, simplemente vuelva a ingresar la contraseña correcta.

MANAGE PASSWORD SETTINGS

1. En el estado de apertura de la puerta, presione la tecla numérica "0" dos veces "0 0 ", y luego presione el botón de configuración interna de la puerta. El timbre suena dos veces, la luz indicadora amarilla está encendida,
2. Ingrese cualquier contraseña nueva de 1 a 8 dígitos en 3 segundos. Presione la tecla "#" o "*" para confirmar, el timbre sonará dos veces y la luz indicadora amarilla se apagará, lo que muestra que la contraseña de administración se ha configurado correctamente.

Aviso : No establezca la misma contraseña personal que el código de administración.

THREE WAYS TO OPEN THE SAFE

1. **Tecla de emergencia + perilla:** por primera vez, olvida la contraseña y la batería se agota. Inserte la llave de emergencia verticalmente, gírela hacia la izquierda y al mismo tiempo gire el pomo hacia la derecha para abrir.

2. **Contraseña + Perilla:** Desbloqueo diario. Ingrese la contraseña personal o la contraseña de administración, presione "#" o "*" y luego gire la perilla hacia la derecha para abrir.

3. **Contraseña + Perilla + Caja de alimentación externa:** La batería interna está agotada, la llave está dañada o perdida. Inserte la caja de alimentación externa, ingrese la contraseña personal o la contraseña de administración, presione "#" o "*" y luego gire la perilla hacia la derecha para abrir.

LOW BATTERY ALERT

1. Si el voltaje de la batería es inferior a 4,8 V, la luz roja se encenderá y la advertencia parpadeará.
2. Si el voltaje de la batería es inferior a 3,8 V, se prohíbe la operación por parte del usuario. 6 pitidos indicarán que la batería está baja y es necesario reemplazarla.

VIGILANCE SETTING AND DEACTIVATION

1. Configuración de alarma: en el estado de espera, presione la tecla "*", sonará el timbre una vez y se encenderá el indicador amarillo. Luego inicia el estado de alarma vibratoria.

2. Condiciones para que suene la alarma automática: ①La caja fuerte emitirá una alarma cuando sea golpeada por una determinada fuerza o vibración externa; ②Ingrese la contraseña incorrecta tres veces consecutivas.

3. Duración del sonido de la alarma: se detiene automáticamente después de 1 minuto.

4. Configuración de cancelación de alarma: ①Ingrese la contraseña correcta, la luz indicadora verde está encendida. Cancela inmediatamente el sonido de la alarma y apaga la alarma por vibración; ②Abra la puerta con la llave y saque la batería.

TECHNICAL PARAMETERS

Modelo	SS-1380CZ
Laboral Voltaje _ Rango _	4,2-7 voltios
Laboral Fuerza _	Cuatro pilas alcalinas de quinta categoría "AA"
Tamaño del producto	450*382*1380mm

Fabricante: Shanghaimuxinmuyeyouxiangongsi
Dirección: Baoshanqu Shuangchenglu 803long 11hao 1602A-1609shi Shanghai
Importado a AUS: SIHAO PTY LTD, 1 ROKEVA STREETEASTWOOD NSW 2122 Australia
Importado a EE. UU.: Sanven Technology Ltd.
Suite 250 , 9166 Anaheim Place, Rancho Cucamonga, CA 91730

EC REP

SHUNSHUN GmbH
Römeräcker 9 Z2021,76351
Linkenheim-Hochstetten,Germany
euvertreter@gmail.com
+49 1727041930

UK REP

Pooledas Group Ltd
Unit 5 Albert Edward House, The
Pavilions Preston, United Kingdom

Hecho en china

VEVOR®

TOUGH TOOLS, HALF PRICE

Técnico Certificado de soporte y garantía electrónica

www.vevor.com/support

VEVOR®

TOUGH TOOLS, HALF PRICE

Tecnico Supporto e certificato di garanzia elettronica www.vevor.com/support

CASSETTA DI SICUREZZA

MANUALE D'USO

MODELLO:SS-1380CZ

We continue to be committed to provide you tools with competitive price.
"Save Half", "Half Price" or any other similar expressions used by us only represents an estimate of savings you might benefit from buying certain tools with us compared to the major top brands and doses not necessarily mean to cover all categories of tools offered by us. You are kindly reminded to verify carefully when you are placing an order with us if you are actually saving half in comparison with the top major brands.

VEVOR®

TOUGH TOOLS, HALF PRICE

SAFE BOX

MODELLO:SS-1380CZ

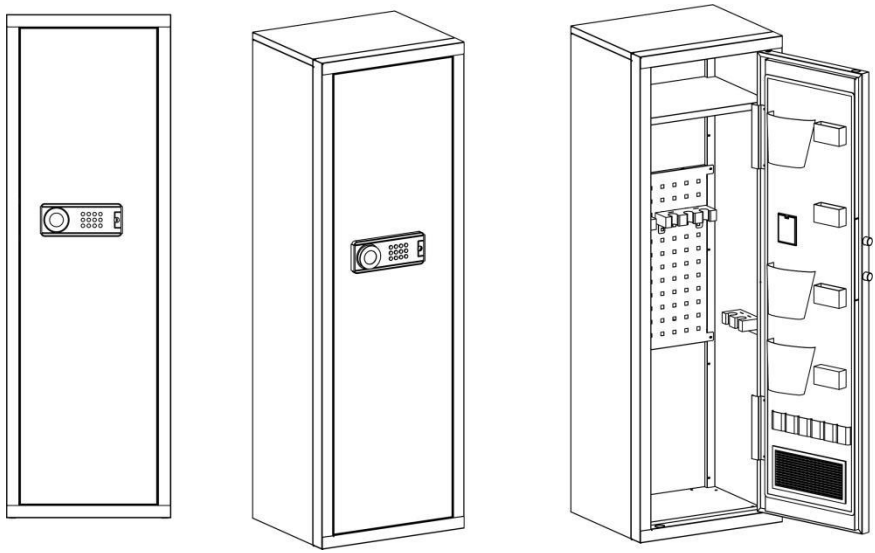

NEED HELP? CONTACT US!

Have product questions? Need technical support? Please feel free to contact us:

Technical Support and E-Warranty Certificate
www.vevor.com/support

This is the original instruction, please read all manual instructions carefully before operating. VEVOR reserves a clear interpretation of our user manual. The appearance of the product shall be subject to the product you received. Please forgive us that we won't inform you again if there are any technology or software updates on our product.

	Avvertenza: per ridurre il rischio di lesioni, l'utente deve leggere attentamente il manuale di istruzioni.
	Questo dispositivo è conforme alla Parte 15 delle norme FCC. Il funzionamento è soggetto alle seguenti due condizioni: (1) Questo dispositivo non può causare interferenze dannose e (2) questo dispositivo deve accettare qualsiasi interferenza ricevuta, comprese le interferenze che potrebbero causare un funzionamento indesiderato.
	Questo prodotto è soggetto alle disposizioni della Direttiva Europea 2012/19/CE. Il simbolo del bidone della spazzatura barrato indica che nell'Unione Europea il prodotto richiede la raccolta differenziata dei rifiuti. Ciò vale per il prodotto e tutti gli accessori contrassegnati da questo simbolo. I prodotti contrassegnati come tali non possono essere smaltiti con i normali rifiuti domestici, ma devono essere portati in un punto di raccolta per il riciclaggio di dispositivi elettrici ed elettronici

WARNING

1. Pericolo di ribaltamento _

• Un bambino o un adulto potrebbe ribaltare la cassaforte e morire o ferirsi gravemente.

la cassaforte non viene fissata prima dell'installazione, bambini e adulti potrebbero subire gravi lesioni .

• I bambini non devono mai giocare con o nelle vicinanze della cassaforte.

2. Si prega di non inserire la chiave di emergenza o l'alimentatore esterno nella cassetta di sicurezza

PARTS LIST

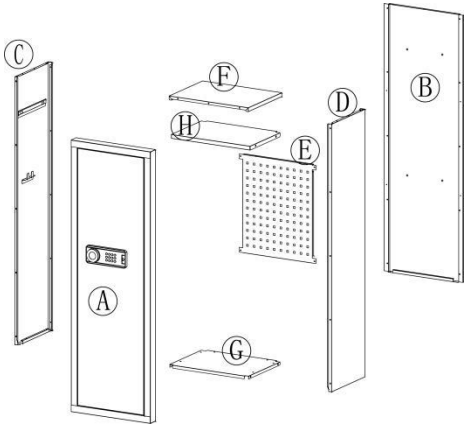
C
F
H
D
B
E
A
G

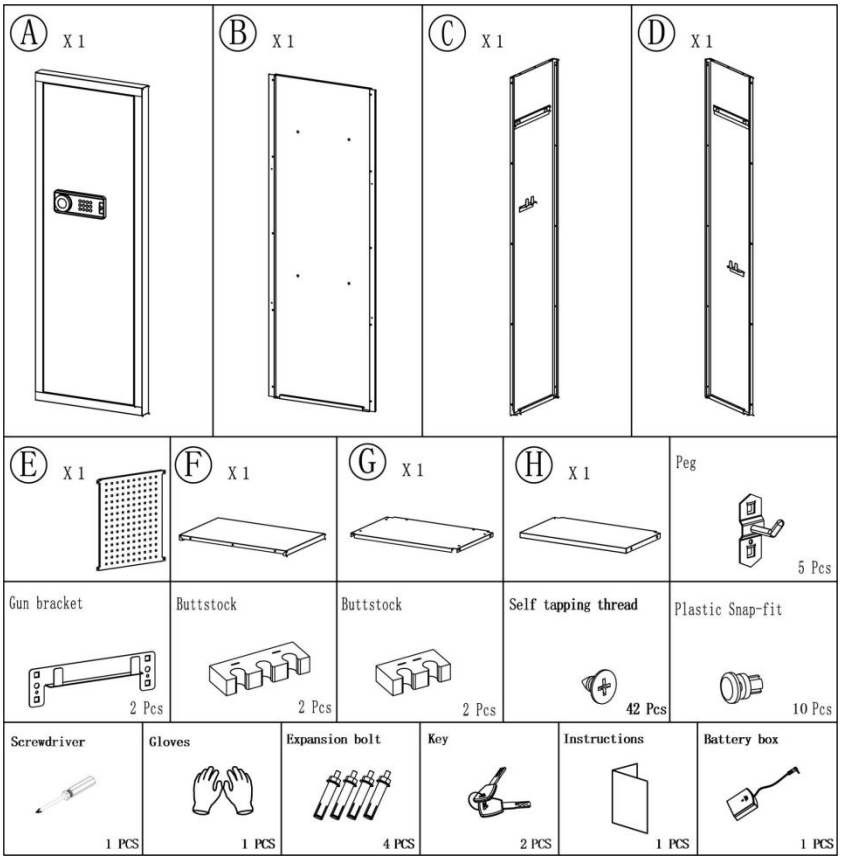
A X 1
B X 1
C X 1
D X 1
E X 1
F X 1
G X 1
H X 1
Peg
5 Pcs
Gun bracket
2 Pcs
Buttstock
2 Pcs
Buttstock
2 Pcs
Self tapping thread
42 Pcs
Plastic Snap-fit
10 Pcs
Screwdriver
1 PCS
Gloves
1 PCS
Expansion bolt
4 PCS
Key
2 PCS
Instructions
1 PCS
Battery box
1 PCS

INSTRUCTIONS

PASSO 1

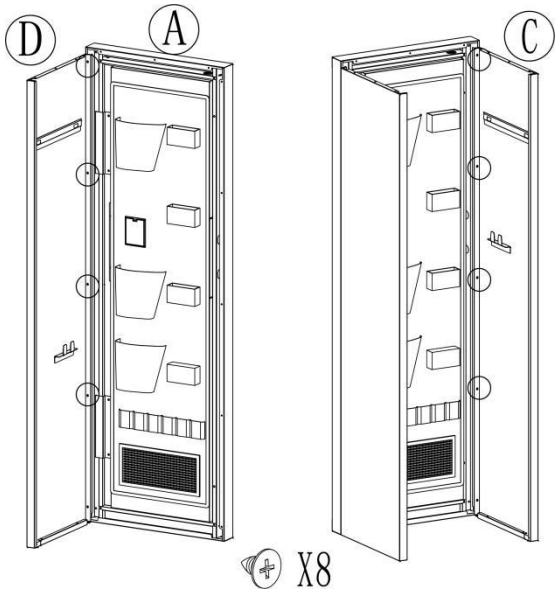

Link Ⓐ,Ⓒ,Ⓓ with Self tapping threads.

Note:The bottom screws are not installed.

PASSO 2

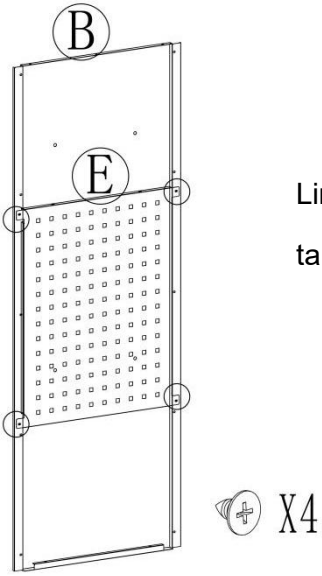

Link Ⓑ , Ⓔ with Self tapping threads.

PASSO 3

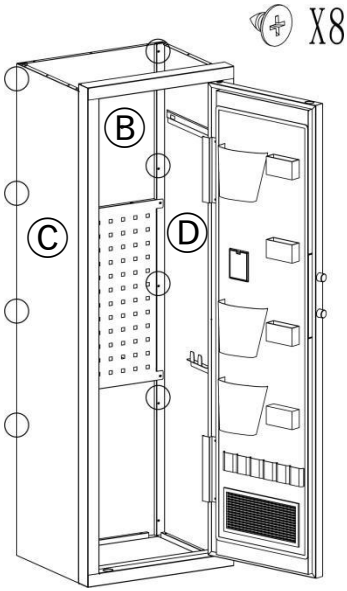

Link Ⓑ,Ⓒ,Ⓓ with Self tapping threads.

Note:The bottom screws are not installed.

PASSO 4

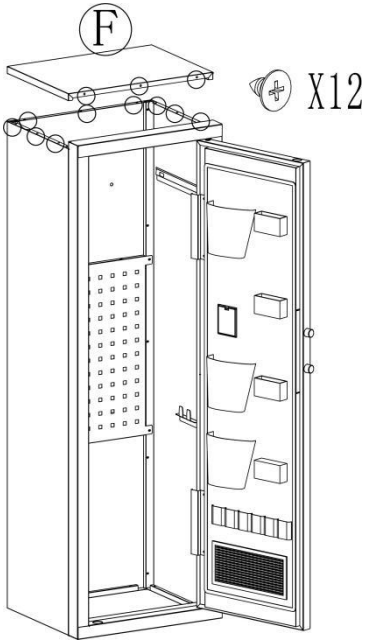

Install Ⓕ and secure with Self tapping threads.

PASSO 5

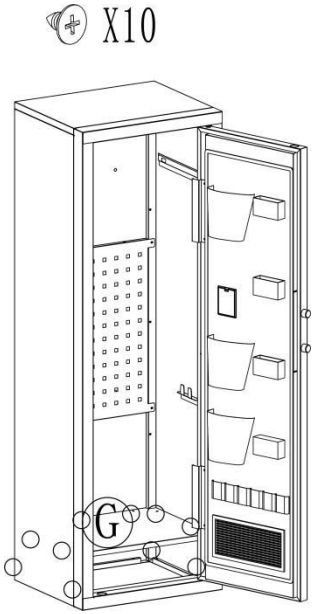

Install Ⓖ and secure with Self tapping threads.

PASSO 6

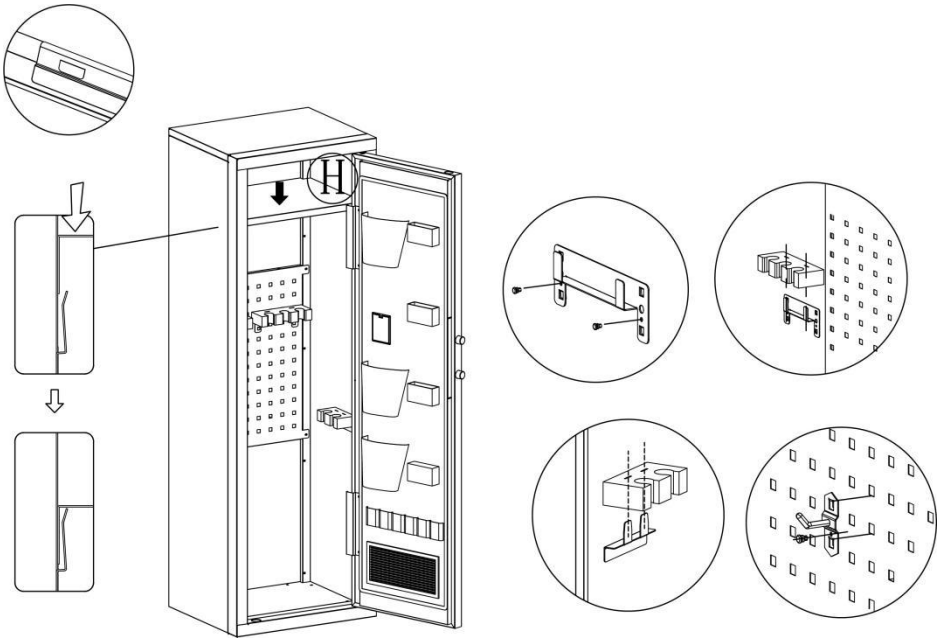

OPENING YOUR SAFE FOR THE FIRST TIME

Apri la porta per la prima volta, usa la chiave di emergenza configurata per aprire la porta. Le fasi operative sono le seguenti:

1. Premere verso il basso per aprire il coperchio del blocco di emergenza.	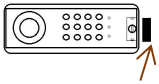	4. Installare la batteria e aprire la custodia della batteria
2. Inserire la chiave di emergenza nella serratura e spingerla per ruotare di 6 5° in senso antiorario .	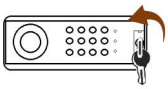	5. Assicurati che la batteria corrisponda a ' + ' e ' - ' nella confezione . (**escluse 4 batterie alcaline da 1,5 V**)
3. Ruotare la maniglia in senso orario e la porta della cassaforte si apre .	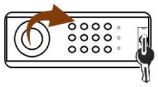	6. Potenza debole, avvio del metodo di emergenza: Chiave di emergenza

DESCRIPTION:

1.This product has 2 sets of passwords. Factory original password: "1234", factory management password: "12456".

2. Yellow: normal reminder, or wrong password reminder.

3. Green: unlock and light up for 6-7 seconds.

4. Red: low battery indicator.

PERSONAL PASSWORD SETTING

1. Nello stato di apertura della porta, premere il pulsante di impostazione interna della porta, il cicalino suonerà due volte e la spia gialla si accenderà.
2. Inserisci qualsiasi nuova password da 1 a 8 cifre entro 3 secondi. Premere "#" o "*" per confermare. Se il cicalino suona due volte e la luce gialla si spegne, la password è stata impostata correttamente.

3. **Avviso** : dopo aver impostato la password, testare la nuova password per assicurarsi che sia valida. Se inserisci la password sbagliata, si accenderà la luce gialla e verranno emessi tre segnali acustici, basta inserire nuovamente la password corretta.

MANAGE PASSWORD SETTINGS

1. Nello stato di apertura della porta, premere due volte il tasto numerico "0". "0 0 ", quindi premere il pulsante di impostazione interna della porta. Il cicalino suona due volte, la spia gialla è accesa,
2. Inserisci qualsiasi nuova password da 1 a 8 cifre entro 3 secondi. Premere il tasto "#" o "*" per confermare, il cicalino suonerà due volte e la spia gialla si spegnerà, indicando che la password di gestione è stata impostata correttamente.

Avviso : non impostare la password personale insieme al codice di gestione.

THREE WAYS TO OPEN THE SAFE

1. **Tasto di emergenza + manopola:** per la prima volta, si dimentica la password e la batteria è scarica. Inserire verticalmente la chiave di emergenza, girarla verso sinistra e contemporaneamente ruotare il pomello verso destra per aprire.

2. **Password + manopola:** sblocco giornaliero. Immettere la password personale o la password di gestione, premere "#" o "*" , quindi ruotare la manopola verso destra per aprire.

3. **Password + Manopola + Alimentatore esterno:** la batteria interna è scarica, la chiave è danneggiata o persa. Inserire l'alimentatore esterno, inserire la password personale o la password di gestione, premere "#" o "*" , quindi ruotare la manopola verso destra per aprire.

LOW BATTERY ALERT

1. Se la tensione della batteria è inferiore a 4,8 V, la luce rossa si accenderà e l'avviso lampeggerà.
2. Se la tensione della batteria è inferiore a 3,8 V, l'utilizzo da parte dell'utente è vietato. 6 segnali acustici indicheranno che la batteria è scarica e deve essere sostituita.

VIGILANCE SETTING AND DEACTIVATION

1. Impostazione dell'allarme attivato: in stato di standby, premere il tasto "*", il cicalino suonerà una volta e l'indicatore giallo si accenderà. Quindi avvia lo stato di allarme a vibrazione.

2. Condizioni affinché l'allarme automatico suoni: ①La cassaforte emette un allarme quando viene colpita da una determinata forza o vibrazione esterna; ②Inserisci la password sbagliata per tre volte consecutive.

3. La durata del suono dell'allarme: si interrompe automaticamente dopo 1 minuto.

4. Impostazione cancellazione allarme: ①Immettere la password corretta, la spia verde è accesa. Annulla immediatamente il suono dell'allarme e disattiva l'allarme a vibrazione; ②Aprire la porta con la chiave ed estrarre la batteria.

TECHNICAL PARAMETERS

Modello	SS-1380CZ

Lavorando Voltaggio _ Allineare _	4,2-7 V
Lavorando Energia _	Quattro quinte batterie alcaline "AA".
Taglia del prodotto	450*382*1380mm

Produttore: Shanghaimuxinmuyeyouxiangongsi
Indirizzo: Baoshanqu Shuangchenglu 803long 11hao 1602A-1609shi Shanghai
Importato in AUS: SIHAO PTY LTD, 1 ROKEVA STREETEASTWOOD NSW 2122 Australia
Importato negli Stati Uniti: Sanven Technology Ltd.
Suite 250 , 9166 Anaheim Place, Rancho Cucamonga, CA 91730

EC REP

SHUNSHUN GmbH
Römeräcker 9 Z2021,76351
Linkenheim-Hochstetten,Germany
euvertreter@gmail.com
+49 1727041930

UK REP

Pooledas Group Ltd
Unit 5 Albert Edward House, The
Pavilions Preston, United Kingdom
pooledas123@gmail.com
Tel: 01772418127

Made in China

VEVOR®

TOUGH TOOLS, HALF PRICE

Tecnico Supporto e certificato di garanzia elettronica

www.vevor.com/support