TRISTAR

(EN) User manual
(NL) Gebruiksaanwijzing
(FR) Manuel de l'utilisateur

Beverage cooler Grand Saigneé

WR-7506

WWW.TRISTAR.EU

Tristar Europe B.V. | Swaardvenstraat 65
5048 AV Tilburg | The Netherlands

A

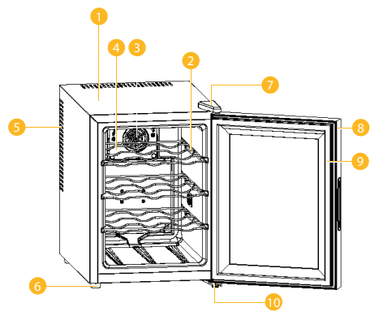

B

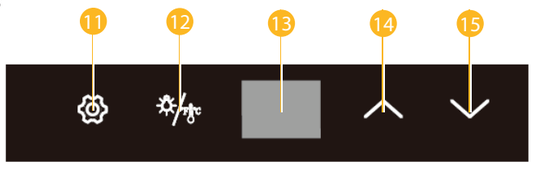

(EN) User manual

Beverage Cooler Grand Saigneé

FOREWORD

About this document

This user manual contains all the information for correct, safe, and efficient use of the appliance.
Ensure you have fully read and understood the instructions in this user manual before you use the appliance.
Always store this user manual in a safe place near the appliance for future reference.

Original instructions

This manual is originally written in English. All other languages are translated documents.

Support

For spare parts and more information about the appliance, please visit www.tristar.eu.

Symbols used

Symbol	Description
WARNING	Signal word used to indicate a potentially hazardous situation which, if not avoided, could result in death or serious injury.
CAUTION	Signal word used to indicate a potentially hazardous situation which, if not avoided, could result in minor or moderate injury.
NOTICE	Signal word used to address practices not related to physical injury.
	Indicates additional information or emphasis on an instruction.
	Applicable in France: The product or packaging can be recycled and components must be disposed of separately. Follow the local regulations.
	Applicable in Italy: The product or packaging can be recycled and components must be disposed of separately. Follow the local regulations.
CE	This product complies with conformity requirements of the applicable European regulations or directives.
	The Green Dot is the registered trademark of Der Grüne Punkt – Duales System Deutschland GmbH and is protected as a trademark worldwide. The logo may only be used by customers of DSD GmbH holding a valid trademark usage contract or by engaged waste management companies within the Federal Republic of Germany. This also applies to reproduction of the logo by third parties in a dictionary, an encyclopaedia or an electronic database containing a reference manual.
	The universal recycling symbol, logo, or icon is an internationally recognized symbol used to designate recyclable materials. The recycling symbol is in the public domain and is not a trademark.
	This symbol is used for marking materials intended to come into contact with food in the European Union as defined in regulation (EC) No 1935/2004.
	Protection class 1: Earth ground

APPLIANCE DESCRIPTION

About this appliance

The TristarWR-7506 is a beverage cooler with the energy class: F. It has a temperature range of 5 - 18°C.

Intended use

This appliance is intended for indoor use only.
This appliance is intended exclusively for domestic, non-commercial use.
This appliance is intended to be used in household and similar applications such as:
- farm houses;
- by clients in hotels, motels, and other residential type environments;
- bed and breakfast type environments.

This appliance is not intended for use by persons (including children) with reduced physical, sensory or mental capabilities, or lack of experience and knowledge, unless they have been given supervision or instruction concerning use of the appliance by a person responsible for their safety.
Any use of the appliance other than described in this user manual is regarded as misuse and may cause injury or damage to the appliance and void the warranty.

Technical specifications

Appliance name	Beverage Cooler Grand Saigneé
Article number	WR-7506
Power supply	100 – 240 V~ 50/60Hz
Power	58 W
Net capacity	17 L
Dimensions (l × w × h)	26.5 x 51.5 x 39.3 x cm
Net weight (KG)	9.4

Main parts (see image A)

1. Cabinet
2. Shelf
3. Cold sink fan
4. Cold sink fan cover
5. Ventilation holes
6. Leveling legs
7. Upper door hinge / cover
8. Door
9. Gasket
10. Bottom hinge

Control panel (see image B)

11. Control panel button
12. Light and temperature unit button (Celsius/Fahrenheit)
13. LED Display
14. Temperature +
15. Temperature -

Electric diagram:

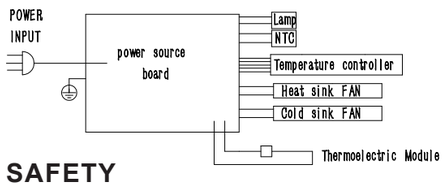

SAFETY

Symbol	Description
	Risk of fire / Flammable materials

Safety precautions

WARNING

Safety hazard due to unintended use:
- Only use the appliance as described in this user manual.
- By ignoring the safety instructions the manufacturer cannot be held responsible for the damage.
- Never use the appliance if there are visible signs of damage or defects. Always replace a damaged or defective appliance immediately.
- Never make any adjustments to the appliance. Adjustments may affect safety, warranty and proper operation.
- Do not use mechanical devices or other means to accelerate the defrosting process, other than those recommended by the manufacturer.
- Do not store explosive substances such as aerosol cans with a flammable propellant in this appliance.

Electric shock hazard due to short-circuiting:
- Never use the appliance if there are visible signs of damage or defects to the appliance or power cable. Always replace a damaged or defective appliance or power cable immediately or contact customer service.
- Do not use electrical appliances inside the drink storage compartments of the appliance, unless they are of the type recommended by the manufacturer.
- Always avoid spillage on the power cable.
- To protect yourself against an electric shock, do not immerse the cord, plug or appliance in the water or any other liquid.
- Never open the appliance. The appliance may only be opened for maintenance by an authorised technician.
- Never replace the power cable yourself. Always let the manufacturer, its service agent or a similarly qualified person replace the power cable.
- Never lift the appliance by the power cable. Lifting the appliance by the power cable may damage the power cable. Only lift the appliance by holding the base.
- Always unplug the power cable when the appliance is not in use or unattended, and before cleaning.
- Always check if the voltage stated on the type plate of your appliance matches your mains voltage before use.
- Never insert any objects into the air vent openings.
- If the supply cord is damaged, it must be replaced by the manufacturer, its service agent or similarly qualified persons in order to avoid a hazard.
- Never move the appliance by pulling the cord and make sure the cord cannot become entangled.

Fire hazard due to short-circuiting:
- Never drop the appliance and avoid bumping. Excessive vibrations can lead to loosened connections and can influence proper functioning of the appliance. Stop using the appliance if the appliance has been dropped.
- Never use the appliance with an extension cable.
- Never connect any other appliance with high power consumption to the same group.

Choking hazard due to plastic packaging:
- Never let children play with the packaging material. Always keep the packaging material out of the reach of children.
- Children should be supervised to ensure that they do not play with the appliance.

Snagging hazard due to moving parts:
- Always switch off and disconnect the appliance from the power source before changing accessories or approaching parts that move in use.

Safety hazard due to contamination:
- To avoid contamination of drink, please respect the following instructions:
  - Opening the door for long periods can cause a significant increase of the temperature in the compartments of the appliance.
  - Clean regularly surfaces that can come in contact with drink and accessible drainage systems.
  - Clean water tanks if they have not been used for 48 h, flush the water system connected to a water supply if water has not been drawn for 5 days.
  - If the refrigerating appliance is left empty for long periods, switch off, defrost, clean, dry, and leave the door open to prevent mould developing within the appliance.

CAUTION

Burning hazard due to heat:
- Do not place the appliance on or near a hot gas or electric burner or heated oven.
- This appliance contains flammable foaming agent cyclopentane. Please avoid contact fire when you transport and use it. Please ask professional for servicing when the machine broke down. Please send it to your local appointed disposal station when you discard it.

Tripping hazard due to loose cables:
- Never leave the power cable hanging out in a way that someone might trip over it or accidentally pull it.

NOTICE

Risk of damaging the appliance:
- The appliance must be placed on a stable, level surface.
- Never use aggressive chemical cleaning agents that can damage the appliance when cleaning the appliance.
- Only use the appliance with the provided accessories or accessories recommended by Tristar.
- Never place the appliance near the edge of a countertop during use. Vibrations may occur during use which may cause the appliance to move. Always place the appliance on a stable, flat, heat, and moisture resistant surface.

BEFORE FIRST USE

- Take the appliance and accessories out the box. Remove the stickers, protective foil or plastic from the device.
- Clean the appliance with a damp cloth. Never use harsh and abrasive cleaners, scouring pad or steel wool, which damages the appliance.
- Allow all parts to dry completely or dry them with a towel.

Placing your device

1. Position the device so that the plug is accessible.
2. Keep your refrigerator out of direct sunlight.
3. Do not place next to heat generating appliance.
4. Do not place directly on the ground. Provide suitable stand.

Performance

- It is recommended you install the device in a place where the ambient temperature is between 20-25°C
- After plugging in the appliance, allow the unit to cool down for 2-3 hours before placing beverage into the refrigerator compartment.
- Ventilation is very important for this kind thermoelectric refrigerator; The inside PCB will be broken easily if the ventilation is bad; It will also reduce the life of the refrigerator.
- The device applies automatic defrosting system, so there is no need to defrost it manually.
- If leakage occurs (which can be easily detected due to the unpleasant smell), please:

1. Switch off the device immediately
2. Ventilate the room thoroughly
3. Call for the after sales service department

- This refrigerating appliance is not intended to be used as a built in appliance.
- The recommended temperature control for this product is 14 degrees.

Power supply

- The refrigerator must be connected to a properly earthed socket in line with relevant valid country regulations before operating.
- Check the Energy label (which is on the side of the refrigerator) for voltage and frequency corresponds to your local one; If not, don't plug your cable into the socket.

Ventilation

When placing this device, ventilation should be considered seriously. Please refer to the following:

1. There should be left at least 200 cm³ for ventilation.
2. The distance between wall and cooler side should be at least 20mm.
3. The back should be left at least 50mm for air flowing.
4. Air passing through must not be preheated.
5. Entire cooling system should be considered in the ventilation.

Function description

- The device is intended to be used exclusively for the pantry.
- This appliance is not suitable for frozen food items.
- The recommened temperature for the pantry is 17°C.
- The shelves **A**2 placed in factory mode is the most efficient use of energy for the refrigerating appliances.
- When the surrounding temperature is 25°C and the pantry has no load, it will take around 1 hour to decrease the pantry 's temperature from 25°C to 17°C.
- The energy consumption is 0.232 kWh/24h. If the setting temperature is higher than 17°C, the energy consumption will be lower. If the setting temperature is lower than 17°C, the energy consumption will be higher.
- It is recommended you install the Chiller in a place where the ambient temperature is between 16°-32°C. If the ambient temperature is above or below recommended temperatures, the performance of the unit may be affected.

USE

Control panel

- You can turn the interior light ON or OFF by pushing the **B**12 button once. The light will be turned off automatically if it remains ON for 10 minutes. Push the button again to turn the light back on.
- You can select temperature display setting from Celsius to Fahrenheit by pushing the button **B**12 for 2 seconds.
- Your Cooler has been equipped with an "automatic' control panel lock, that will activate 20 seconds after the last time a button has been touched. Push the **B**11 button for 2 seconds to unlock the control panel. You will hear a "BEEP" sound to alert you that the control is now active.
- You can set the temperature as you desire by pushing the temperature + **B**14 or temperature - **B**15 button on the control panel. The temperature that you desire to set will increase or decrease by 1°C if you push the button once.

NOTICE

When you use the cooler for the first time, or restart the cooler after having been shut off for a long time, there could be a few degrees variance between the temperature you select and the one indicated on the LED display. This is normal and it is due to the length of the activation time.Once the cooler is running for a few hours everything will be back to normal.

Storage capacity

Many bottles may differ in size and dimensions. As such the actual number of bottles you may be able to store may vary. Bottle capacities are approximate maximums when storing traditional Bordeaux 750ml bottles and include bulk storage.

CLEANING AND MAINTENANCE

- Before cleaning, unplug the appliance and wait for the appliance to cool down.
- Never immerse the device in water or any other liquid. The device is not dishwasher proof.
- Clean the appliance with a damp cloth. Never use harsh and abrasive cleaners, scouring pad or steel wool, which damages the appliance.
- Rinse all other used parts with dish soap and warm water or in the dishwasher. In the case of stubborn dirt, we recommend soaking the accessories in warm water and washing-up liquid beforehand.
- Allow all parts to dry completely or dry them with a towel.

TROUBLESHOOTING

Problem	Possible cause	Possible solution
No cooling.	No power	Check the electricity supply, or change a new plug.
	PCB broken.	Replace a new PCB.
	Fan broken.	Replace a new fan.
	Leakage.	Replace a new heat pump.
	Cooling module broken.	Replace a new cooling module with silicone.
Poor cooling performance	High ambient temperature.	The room temperature is hotter than normal.
	Poor cooling performance.	The door **A**8 is opened too often.
	Poor ventilation.	Install cooler according to our ventilation instruction.
	Poor gasket.	Replace a new door gasket **A**9.
	Poor silicone.	Change the silicone on the surface of the cooling module.
Noisy.	Dust.	Clean the dust from the fan.
	Broken fan.	Change to a new fan.
	Poor heat pump.	Replace a new heat pump.
Frost or ice on the inside.	Poor heat pump.	Unplug the device for at least one hour, then restart it.
	Low ambient temperature.	Adjust the air-conditioner to be around 25°C.

ENVIRONMENT

The crossed out wheelie bin symbol means that this product shall not be disposed of with normal household waste. Electronic and Electrical Equipment not included in the selective sorting process are potentially dangerous for the environment and human health due to the presence of hazardous substances. Please dispose of responsibly at an approved waste or recycling facility.

SUPPORT

You can find all available information and spare parts at www.tristar.eu!

(NL) Gebruiksaanwijzing

Drankkoeler Grand Saigneé

VOORWOORD

Over dit document

Deze gebruiksaanwijzing bevat alle informatie voor juist, veilig en doelmatig gebruik van het apparaat.
Lees en begrijp de aanwijzingen in deze gebruiksaanwijzing volledig voordat je het apparaat gebruikt.
Bewaar deze gebruiksaanwijzing steeds op een veilige plaats in de buurt van het apparaat voor toekomstige raadpleging.

Oorspronkelijke instructies

Deze handleiding is oorspronkelijk geschreven in het Engels. Alle andere talen zijn vertaalde documenten.

Ondersteuning

Voor onderdelen en meer informatie over het apparaat kun je terecht op www.tristar.eu.

Gebruikte pictogrammen

Pictogram	Beschrijving
WAARSCHUWING	Signaalwoord dat gebruikt wordt om een mogelijk gevaarlijke situatie aan te geven die, als deze niet vermeden wordt, ernstige verwondingen of de dood tot gevolg kan hebben.
VOORZICHTIG	Signaalwoord dat gebruikt wordt om een mogelijk gevaarlijke situatie aan te geven die, als deze niet vermeden wordt, lichte of matige verwondingen kan veroorzaken.
LET OP	Signaalwoord gebruikt voor het benoemen van praktijken niet gerelateerd aan fysiek letsel.
	Wijst op aanvullende informatie of het benadrukken van een instructie.
	Van toepassing in Frankrijk: Het product of de verpakking kan worden gerecycled en de onderdelen moeten apart worden weggegooid. Volg de plaatselijke regelgeving.
	Van toepassing in Italië: Het product of de verpakking kan worden gerecycled en de onderdelen moeten apart worden weggegooid. Volg de plaatselijke regelgeving.
CE	Dit product voldoet aan de conformiteitseisen van de toepasselijke Europese verordeningen of richtlijnen
	The Green Dot is het geregistreerde handelsmerk van Der Grüne Punkt - Duales System Deutschland GmbH en is een wereldwijd beschermd handelsmerk. Het logo mag uitsluitend worden gebruikt door klanten van DSD GmbH die in het bezit zijn van een geldig handelsmerkgebruikscontract of door aangewezen afvalverwerkingsbedrijven binnen de Bondsrepubliek Duitsland. Dit geldt ook voor de reproductie van het logo door derden in een woordenboek, een encyclopedie of een elektronische databank meteen naslagwerk.
	Het universele recyclingsymbool, -logo of -pictogram is een internationaal erkend symbool dat wordt gebruikt om recyclebare materialen aan te duiden. Het recyclingsymbool behoort tot het publieke domein en is geen handelsmerk.
	Dit symbool wordt gebruikt voor het markeren van materialen die bestemd zijn om in aanraking te komen met voedsel in de Europese Unie, zoals gedefinieerd in verordening (EC) nr. 1935/2004
	Beschermingsklasse 1: Aarding

BESCHRIJVING APPARAAT

Over dit apparaat

De TristarWR-7506 is een drankenkoeler uit de energieklasse: F. Hij heeft een temperatuurbereik van 5 - 18°C.

Beoogd gebruik

Dit apparaat is uitsluitend bedoeld voor gebruik binnenshuis.
Dit apparaat is uitsluitend bedoeld voor huishoudelijk, niet-commercieel gebruik.
Dit apparaat is bedoeld om gebruikt te worden in huishoudelijke en soortgelijke toepassingen zoals:
- boerderijen;
- door klanten in hotels, motels en andere types residentiële omgevingen;
- omgevingen van het type bed en breakfast

Dit apparaat is niet bedoeld voor gebruik door personen (waaronder kinderen) met verminderde lichamelijke, zintuiglijke of geestelijke vermogens, of gebrek aan ervaring en kennis, tenzij zij onder toezicht staan of instructies hebben gekregen betreffende het gebruik van het apparaat van een persoon die verantwoordelijk is voor hun veiligheid.
Elk gebruik van het apparaat anders dan beschreven in deze gebruiksaanwijzing wordt beschouwd als verkeerd gebruik en kan letsel of schade aan het apparaat veroorzaken en de garantie ongeldig maken.

Technische specificaties

Naam apparaat	Drankkoeler Grand Saigneé
Artikelnummer	WR-7506
Voeding	100 – 240 V~ 50/60Hz
Vermogen	58 W
Netto capaciteit	17 L
Afmetingen (l × b × h)	26.5 x 51.5 x 39.3 x cm
Netto gewicht (KG)	9.4

Belangrijkste onderdelen (zie afbeelding A)

1. Behuizing
2. Schap
3. Koelventilator
4. Behuizing koelventilator
5. Ventilatiegaten
6. Afstelbare poten
7. Bovenste deurscharnier / behuizing
8. Deur
9. Afdichting
10. Onderste scharnier

Bedieningspaneel (zie afbeelding B)

11. Knop bedieningspaneel
12. Knop voor licht- en temperatuureenheid (Celsius/Fahrenheit)
13. LED Display
14. Temperatuur +
15. Temperatuur -

Elektrisch schema:

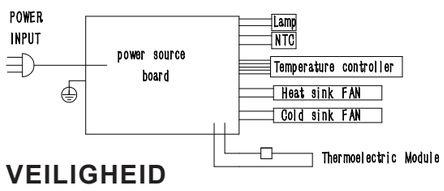

VEILIGHEID

Pictogram	Beschrijving
	Risico op brand/Brandbare materialen

Veiligheidsvoorzorgsmaatregelen

WAARSCHUWING

Veiligheidsgevaar door onbedoeld gebruik:
- Gebruik het apparaat alleen zoals beschreven in deze gebruiksaanwijzing.
- Door de veiligheidsinstructies te negeren, kan de

fabrikant niet verantwoordelijk worden gehouden voor de schade.
- Gebruik het apparaat nooit als er zichtbare tekenen van schade of gebreken zijn. Vervang een beschadigd of defect apparaat altijd onmiddellijk.
- Breng nooit aanpassingen aan het apparaat aan. Afstellingen kunnen de veiligheid, garantie en goede werking beïnvloeden.
- Gebruik geen mechanische apparaten of andere middelen om het ontdooiproces te versnellen, anders dan die aanbevolen door de fabrikant.
- Bewaar geen explosieve stoffen zoals spuitbussen met een ontvlambaar drijfgas in dit apparaat.

Gevaar voor elektrische schokken door kortsluiting:
- Gebruik het apparaat nooit als er zichtbare tekenen van schade of gebreken zijn aan het apparaat of de netsnoer. Vervang een beschadigd of defect apparaat of netsnoer altijd onmiddellijk of neem contact op met de klantenservice.
- Gebruik geen elektrische apparaten in de drankopslagvakken van het apparaat, tenzij ze van het type zijn dat door de fabrikant wordt aanbevolen.
- Zorg er altijd voor dat er niet op de stroomkabel gemorst wordt.
- Dompel het snoer, de stekker of het apparaat niet onder in water of andere vloeistoffen om elektrische schokken te voorkomen.
- Maak het apparaat nooit open. Het apparaat mag alleen door een erkende technicus geopend worden voor onderhoud.
- Vervang nooit zelf de voedingskabel. Laat de voedingskabel altijd vervangen door de fabrikant, diens service-agent of een even gekwalificeerde persoon.
- Til het apparaat nooit op aan de voedingskabel. Als je het apparaat aan de voedingskabel optilt, kun je de voedingskabel beschadigen. Til het apparaat alleen op door de voet vast te houden.
- Haal de elektriciteitskabel altijd uit het stopcontact wanneer het apparaat niet in gebruik of onder toezicht is, en voordat u het reinigt.
- Controleer altijd vóór het gebruik of de spanning vermeld op het typeplaatje van uw apparaat overeenkomt met uw netspanning.
- Steek nooit voorwerpen in de ontluchtingsopeningen.
- Als de voedingskabel beschadigd is, moet deze worden vervangen door de fabrikant, diens servicedienst of gelijkwaardig gekwalificeerd personeel om gevaren te voorkomen.
- Verplaats het apparaat nooit door aan het snoer te trekken en zorg ervoor dat het snoer niet verstrikt raakt.

Gevaar voor elektrische schokken door kortsluiting:
- Laat het apparaat nooit vallen en vermijd stoten. Overmatige trillingen kunnen leiden tot losgeraakte verbindingen en kunnen de goede werking van het apparaat beïnvloeden. Gebruik het apparaat niet meer als het gevallen is.
- Gebruik het apparaat nooit met een verlengsnoer.
- Sluit nooit een ander apparaat met hoog stroomverbruik op dezelfde groep aan.

Verstikkingsgevaar door de plastic verpakking:
- Laat kinderen nooit met het verpakkingsmateriaal spelen. Houd het verpakkingsmateriaal altijd buiten het bereik van kinderen.
- Kinderen moeten onder toezicht staan om ervoor te zorgen dat ze niet met het apparaat spelen.

Knelgevaar door bewegende delen:
- Schakel het apparaat altijd uit en haal de stekker uit het stopcontact voordat je accessoires verwisselt of onderdelen aanraakt die bewegen tijdens het gebruik.

Veiligheidsrisico door verontreiniging:
- Neem de volgende instructies in acht om verontreiniging van de drank te voorkomen:
  - Het langdurig openhouden van de deur kan de temperatuur in de compartimenten van het apparaat aanzienlijk doen stijgen.
  - Reinig regelmatig oppervlakken die in contact kunnen komen met drank en toegankelijke afvoersystemen.
  - Reinig watertanks als ze 48 uur niet zijn gebruikt, spoel het watersysteem dat is aangesloten op een watervoorziening door als er 5 dagen geen water is gebruikt.
  - Als het koelapparaat langere tijd leeg blijft, schakel het dan uit, ontdooi het, maak het schoon, droog het en laat de deur open om schimmelvorming in het apparaat te voorkomen.

⚠ VOORZICHTIG

Verbrandingsgevaar door hitte:
- Het apparaat niet plaatsen op of in de buurt van een hete gas- of elektrische brander, of een verwarmde oven.
- Dit apparaat bevat het ontvlambare schuimmiddel cyclopentaan. Vermijd contact met vuur tijdens transport en gebruik. Vraag een professional om onderhoud als de machine kapot is gegaan. Stuur hem naar het aangewezen lokale inzamelpunt wanneer je hem weggooit.

Struikelgevaar door losse kabels:
- Laat het netsnoer nooit zo hangen dat iemand erover kan struikelen of er per ongeluk aan kan trekken.

LET OP

Gevaar voor beschadiging van het apparaat:
- Het apparaat moet op een stabiele, vlakke ondergrond worden geplaatst.
- Gebruik bij het schoonmaken van het apparaat nooit agressieve chemische schoonmaakmiddelen die het apparaat kunnen beschadigen.
- Gebruik het apparaat alleen met de bijgeleverde accessoires of de door Tristar aanbevolen accessoires.
- Zet het apparaat tijdens gebruik nooit bij de rand van een aanrecht. Tijdens het gebruik kunnen trillingen optreden, waardoor het apparaat kan verschuiven. Zet het apparaat altijd op een stabiele, vlakke, hitte- en vochtbestendige ondergrond.

VOOR HET EERSTE GEBRUIK
- Haal het apparaat en de accessoires uit de doos. Verwijder de stickers, beschermende folie of plastic van het apparaat.
- Maak het apparaat schoon met een vochtige doek. Gebruik nooit agressieve en schurende reinigingsmiddelen, schuurspons of staalwol, die het apparaat beschadigen.
- Laat alle delen volledig drogen of droog ze af met een handdoek.

Je apparaat plaatsen
1. Plaats het apparaat zo dat de stekker bereikbaar is.
2. Plaats je koelkast niet in direct zonlicht.
3. Niet naast een apparaat plaatsen dat warmte genereert.
4. Niet rechtstreeks op de grond plaatsen. Voorzie een geschikte standaard.

Vermogen
- Het is aanbevolen het apparaat te installeren op een plaats waar de omgevingstemperatuur tussen 20-25°C ligt.
- Nadat je het apparaat hebt aangesloten, laat het dan eerst 2-3 uur afkoelen voordat je de drank in het koelkastcompartiment plaatst.
- Ventilatie is erg belangrijk voor dit soort thermo-elektrische koelkast; de printplaat aan de binnenkant zal gemakkelijk kapot gaan als de ventilatie slecht is; het zal ook de levensduur van de koelkast verkorten.
- Het apparaat maakt gebruik van een automatisch ontdooisysteem, dus het is niet nodig om het handmatig te ontdooien.
- Als er lekkage optreedt (die gemakkelijk kan worden opgespoord vanwege de onaangename geur), doe dan dit:
1. Schakel het apparaat onmiddellijk uit
2. Laat de kamer grondig luchten
3. Neem contact op met de klantendienst
- Dit koelapparaat is niet bedoeld als inbouwapparaat.
- De aanbevolen temperatuurinstelling voor dit product is 14 graden.

Voeding
- De koelkast moet voor gebruik worden aangesloten op een correct geaard stopcontact in overeenstemming met de geldende landelijke voorschriften.
- Controleer op het energielabel (dat zich aan de zijkant van de koelkast bevindt) of het voltage en de frequentie overeenkomen met die bij jou in de buurt; als dat niet het geval is, steek je kabel dan niet in het stopcontact.

Ventilatie
Bij het plaatsen van dit apparaat moet de ventilatie zorgvuldig in acht worden genomen. Houd rekening met het volgende:
1. Er moet minstens 200 cm² overblijven voor ventilatie.
2. De afstand tussen de muur en de kant van de koeler moet minstens 20 mm zijn.
3. De achterkant moet minstens 50 mm vrijgelaten worden voor luchtcirculatie.
4. Doorstromende lucht mag niet worden voorverwarmd.
5. Het volledige koelsysteem moet in acht worden genomen voor de ventilatie.

Functiebeschrijving
- Het apparaat is bedoeld om uitsluitend te worden gebruikt voor de opslagruimte.
- Dit apparaat is niet geschikt voor bevroren voedsel.
- De aanbevolen temperatuur voor de voorraadkast is 17°C.
- Door de schappen **A**2 in de fabrieksmodus te plaatsen, wordt de energie van de koelapparaten het efficiëntst gebruikt.
- Als de omgevingstemperatuur 25°C is en de ruimte voor opslag geen lading heeft, duurt het ongeveer 1 uur om de temperatuur van de ruimte voor opslag te laten dalen van 25°C naar 17°C.
- Het energieverbruik is 0.232 kWh/24h. Als de ingestelde temperatuur hoger is dan 17°C, zal het energieverbruik lager zijn. Als de ingestelde temperatuur lager is dan 17°C, zal het energieverbruik hoger zijn.
- Het is aanbevolen de Chiller te installeren op een plaats waar de omgevingstemperatuur tussen 16-32°C ligt. Als de omgevingstemperatuur boven of onder de aanbevolen temperaturen ligt, kan dit de prestaties van het apparaat beïnvloeden.

GEBRUIK

Bedieningspaneel
- De binnenverlichting kan in- of uitgeschakeld worden door eenmaal op de knop **B**12 te drukken. Het licht zal automatisch worden uitgeschakeld als het 10 minuten AAN blijft. Druk nogmaals op de knop om het licht weer in te schakelen.
- Je kunt de temperatuurweergave wijzigen van Celsius naar Fahrenheit door de knop **B**12 2 seconden ingedrukt te houden.
- Je Cooler is uitgerust met een "automatische" vergrendeling van het bedieningspaneel, die 20 seconden nadat voor het laatst een knop is aangeraakt, wordt geactiveerd. Druk de knop **B**11 2 seconden in om het bedieningspaneel te ontgrendelen. Je zal een "BIEP"-geluid horen om aan te geven dat de bediening nu actief is.
- Je kunt de temperatuur naar wens instellen door op de knop temperatuur + **B**14 of temperatuur - **B**15 op het bedieningspaneel te drukken. De temperatuur die je wenst in te stellen, zal met 1°C stijgen of dalen als je één keer op de knop drukt.

LET OP

Wanneer je de koeler voor het eerst gebruikt, of opnieuw opstart nadat hij lange tijd uitgeschakeld is geweest, kan er een verschil van enkele graden zijn tussen de temperatuur die je selecteert en de temperatuur die op het LED-display wordt weergegeven. Dit is normaal en komt door de duur van de activeringstijd. Zodra de koeler een paar uur draait, is alles weer normaal.

Opslagcapaciteit
De grootte en afmetingen van verschillende flessen kan variëren. Daarom kan het werkelijke aantal flessen dat je kunt opslaan variëren. De flessencapaciteit is een schatting van de maximale capaciteit bij het opslaan van traditionele Bordeaux-flessen van 750 ml en is inclusief bulkopslag.

REINIGING EN ONDERHOUD
- Haal voor het schoonmaken de stekker uit het stopcontact en wacht tot het apparaat afgekoeld is.
- Dompel het toestel nooit onder in water of een andere vloeistof. Het apparaat is niet vaatwasmachinebestendig.
- Maak het apparaat schoon met een vochtige doek. Gebruik nooit agressieve en schurende reinigingsmiddelen, schuursponsje of staalwol, omdat dit het apparaat beschadigt.
- Spoel alle andere gebruikte delen af met afwasmiddel en warm water of in de vaatwasmachine. In het geval van hardnekkig vuil, adviseren wij om de accessoires van tevoren in warm water en afwasmiddel onder te dompelen.
- Laat alle delen volledig drogen of droog ze af met een handdoek.

PROBLEEMOPLOSSING

Probleem	Mogelijke oorzaak	Mogelijke oplossing
Geen koeling.	Geen stroom	Controleer de stroomtoevoer of vervang de stekker.
	PCB defect.	Plaats een nieuwe PCB.
	Ventilator defect.	Plaats een nieuwe ventilator.
	Lekkage.	Plaats een nieuwe warmtepomp.
	Koelmodule defect.	Plaats een nieuwe koelmodule met silicone.
Slechte koelingsprestaties	Hoge omgevingstemperatuur.	De kamertemperatuur is hoger dan normaal.
	Slechte koelingsprestaties	De deur **A**3 wordt te vaak geopend.
	Slechte ventilatie.	Installeer de koeler volgens onze instructies voor ventilatie.
	Slechte afdichting.	Plaats een nieuwe deurafdichting **A**9.
	Slechte silicone	Vervang de siliconen op het oppervlak van de koelmodule.
Lawaaierig.	Stof.	Verwijder het stof van de ventilator.
	Ventilator defect.	Plaats een nieuwe ventilator.
	Slechte warmtepomp.	Plaats een nieuwe warmtepomp.
Ijsafzetting of ijs aan de binnenkant.	Slechte warmtepomp.	Haal de stekker van het apparaat minstens een uur uit het stopcontact en start het vervolgens opnieuw op.
	Lage omgevingstemperatuur.	Stel de airconditioner in op ongeveer 25°C.

MILIEU
Het symbool van de doorgekruiste vuilniscontainer betekent dat dit product niet met het gewone huisvuil mag worden weggegooid. Elektronische en elektrische apparatuur die niet is opgenomen in het selectieve afvalsorteringsproces is potentieel gevaarlijk voor het milieu en de menselijke gezondheid vanwege de aanwezigheid van gevaarlijke stoffen. Voer deze op verantwoorde wijze af bij een erkend afvalverwerkings- of recyclingbedrijf.

ONDERSTEUNING
U kunt alle beschikbare informatie en reserveonderdelen vinden op www.tristar.eu!

FR Manuel de l'utilisateur

Armoire de service Grand Saigneé

AVANT-PROPOS
Au sujet de ce document
Ce manuel utilisateur contient toutes les informations pour une utilisation correcte, sûre et efficace de l'appareil.
Assurez-vous d'avoir lu et compris les instructions de ce manuel utilisateur dans leur intégralité avant d'utiliser l'appareil.
Rangez toujours ce manuel utilisateur en lieu sûr près de l'appareil pour consultation ultérieure.

Instructions d'origine
Ce manuel est rédigé dans sa version d'origine en anglais. Toutes les autres langues sont des documents traduits.

Assistance
Pour les pièces de rechange et plus d'informations sur l'appareil, veuillez visiter www.tristar.eu.

Symboles utilisés

Symbole	Description
⚠ AVERTISSEMENT	Mot de signalement qui sert à indiquer une situation potentiellement dangereuse qui, si elle n'est pas évitée, peut avoir pour résultat la mort ou une blessure grave.
⚠ ATTENTION	Mot de signalement qui sert à indiquer une situation potentiellement dangereuse qui, si elle n'est pas évitée, peut avoir pour résultat une blessure légère ou modérée.
AVIS	Mot-indicateur utilisé pour aborder les pratiques sans rapport avec les blessures physiques.
	Indique des informations supplémentaires ou la mise en valeur d'une instruction.
	En vigueur en France : Le produit ou l'emballage peuvent être recyclés et les composants doivent être éliminés séparément. Respectez les réglementations locales.
	En vigueur en Italie : Le produit ou l'emballage peuvent être recyclés et les composants doivent être éliminés séparément. Respectez les réglementations locales.
CE	Ce produit est conforme aux exigences de conformité des règlements ou directives européens en vigueur.
	Le Point vert est une marque déposée de Der Grüne Punkt - Duales System Deutschland GmbH et est une marque déposée dans le monde entier. Le logo ne peut être utilisé que par des clients de DSD GmbH titulaires d'une licence valide d'utilisation de la marque ou par des entreprises engagées dans la gestion des déchets en République Fédérale Allemande. Cela s'applique également à lareproduction du logo par des tiers dans un dictionnaire, uneencyclopédie ou une base de données électronique contenant unmanuel de référence.
	Le symbole, le logo ou l'icône universel de recyclage est un symbole internationalement reconnu utilisé pour désigner les matériaux recyclables. Le symbole du recyclage relève du domaine public et n'est pas une marque déposée.
	Ce symbole est utilisé pour le marquage des matériaux destinés à entrer en contact avec les aliments dans l'Union Européenne, tel que défini dans le règlement (CE) n° 1935/2004.
	Classe de protection 1 : prise terre

DESCRIPTION DE L'APPAREIL
Au sujet de l'appareil
Le TristarWR-7506 est un refroidisseur de boissons de classe énergétique : F. Il a une plage de température comprise entre 5 et 18 °C.

Usage prévu
Cet appareil n'est destiné qu'à une utilisation à l'intérieur.
Cet appareil est destiné exclusivement à un usage domestique et non commercial.
Cet appareil est destiné à être utilisé dans des applications domestiques et similaires telles que :
- les fermes ;
- par les clients dans les hôtels, les motels et autres environnements de type résidentiel ;
- des environnements de type "chambres d'hôtes".

Cet appareil n'est pas destiné à être utilisé par des personnes (y compris les enfants) dont les capacités physiques, sensorielles ou mentales sont réduites, ou qui manquent d'expérience et de connaissances, à moins qu'elles n'aient reçu des instructions ou une aide concernant l'utilisation de l'appareil de la part d'une personne responsable de leur sécurité.
Toute utilisation de l'appareil autre que celle décrite dans ce manuel utilisateur est considérée comme une mauvaise utilisation et peut causer des blessures ou des dommages à l'appareil et annuler la garantie.

Spécifications techniques

Nom de l'appareil	Armoire de service Grand Saigneé
Numéro de référence	WR-7506
Alimentation	100 – 240 V ~ 50/60 Hz
Puissance	58 W
Capacité nette	17 L
Dimensions (L × l × h)	26.5 x 51.5 x 39.3 x cm
Poids net (kg)	9.4

Pièces principales (voir image A)
1. Armoire
2. Étagère
3. Ventilateur de refroidissement
4. Capot de ventilateur
5. Trous d'aération
6. Pieds de nivellement
7. Charnière / couvercle de la porte supérieure
8. Porte
9. Joint
10. Charnière inférieure

Panneau de commande (voir image B)
11. Bouton du panneau de commande
12. Bouton de l'unité d'éclairage et de température (Celsius / Fahrenheit)
13. Panneau d'affichage LED
14. Température +
15. Température -

Schéma électrique :
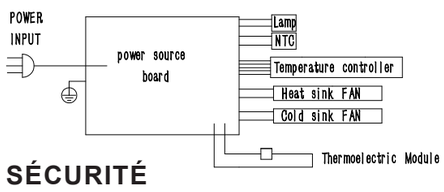

SÉCURITÉ

Symbole	Description
	Risque d'incendie / Matières inflammables

Précautions de sécurité

⚠ AVERTISSEMENT

Risque pour la sécurité lié à un usage non prévu :
- Utilisez uniquement l'appareil comme décrit dans ce manuel utilisateur.
- En ignorant les consignes de sécurité, le fabricant ne peut pas être tenu responsable des dommages.
- N'utilisez jamais l'appareil en cas de signes de détérioration ou de défauts visibles. Remplacez toujours immédiatement un appareil endommagé ou défectueux.
- N'effectuez pas de réglages sur l'appareil. Les réglages peuvent compromettre la sécurité, la garantie et le bon fonctionnement.
- N'utilisez de dispositifs mécaniques ou d'autres moyens pour accélérer le processus de dégivrage, autres que ceux recommandés par le fabricant.
- Ne stockez pas de substances explosives telles que des bombes aérosols contenant un agent propulseur inflammable dans cet appareil.

Risque d'électrocution lié au court-circuitage :
- N'utilisez jamais l'appareil si celui-ci ou son câble d'alimentation présente des signes visibles de dommages ou des défauts. Remplacez toujours immédiatement un appareil ou un câble d'alimentation endommagé ou défectueux, ou contactez le service client.
- N'utilisez pas d'appareils électriques à l'intérieur des compartiments de stockage de boissons, sauf s'ils sont du type recommandé par le fabricant.
- Veillez à ne jamais renverser de liquide sur le câble électrique.
- Afin de vous éviter un choc électrique, n'immergez pas le cordon, la prise ou l'appareil dans de l'eau ou autre liquide.
- N'ouvrez jamais l'appareil. L'appareil ne peut être ouvert que pour l'entretien assuré par un technicien agréé.
- Ne remplacez jamais le câble électrique par vos soins. Faites toujours remplacer le câble électrique par le fabricant, son réparateur ou une personne à la qualification similaire.
- Ne soulevez jamais l'appareil par le câble électrique. Soulever l'appareil par le câble électrique peut endommager ce dernier. Soulevez uniquement l'appareil en tenant la base.
- Débranchez toujours le câble d'alimentation lorsque l'appareil n'est pas utilisé ou sans surveillance, et avant de le nettoyer.
- Avant toute utilisation, vérifiez toujours si la tension indiquée sur la plaque signalétique de votre appareil correspond à la tension de votre réseau.
- N'insérez jamais d'objets dans les ouvertures d'aération.
- Si le cordon d'alimentation est endommagé, il doit être remplacé par le fabricant, son agent de service ou des personnes également qualifiées afin d'éviter un danger.
- Ne déplacez jamais l'appareil en tirant sur le cordon et assurez-vous que le cordon ne s'emmêle pas.

Risque d'incendie lié au court-circuitage :
- Ne faites jamais tomber l'appareil et évitez les chocs. Des vibrations excessives peuvent entraîner le desserrage des raccords et peuvent nuire au bon fonctionnement de l'appareil. Arrêtez d'utiliser l'appareil si celui-ci est tombé.
- N'utilisez jamais l'appareil avec une rallonge.
- Ne branchez jamais un autre appareil à forte consommation d'énergie sur le même circuit électrique.

Risque d'étouffement dû à l'emballage plastique :
- Ne laissez jamais les enfants jouer avec les emballages. Gardez toujours les emballages hors de portée des enfants.
- Les enfants doivent être surveillés pour veiller à ce qu'ils ne jouent pas avec l'appareil.

Risque d'accrochage dû aux composants mobiles :
- Éteignez et débranchez toujours l'appareil de la source d'alimentation avant de changer les accessoires ou de vous approcher des pièces en mouvement lors de l'utilisation.

Risque de sécurité dû à la contamination :
- Pour éviter la contamination des boissons, veuillez respecter les consignes suivantes :
  - L'ouverture prolongée de la porte peut entraîner une hausse significative de la température dans les compartiments de l'appareil.
  - Nettoyez régulièrement les surfaces susceptibles d'entrer en contact avec les boissons et les systèmes d'évacuation accessibles.
  - Nettoyez les réservoirs d'eau s'ils n'ont pas servi pendant 48 h, vidangez le système relié à la distribution d'eau s'il n'a pas fonctionné pendant 5 jours.
  - Si l'appareil réfrigérant reste vide pendant de longues périodes, éteignez-le, dégivrez-le, nettoyez-le, séchez-le et laissez la porte ouverte afin d'éviter la formation de moisissures à l'intérieur de ce dernier.

⚠ ATTENTION

Risque de brûlures liés à la chaleur :
- Ne pas placer l'appareil sur ou à proximité d'un brûleur électrique ou à gaz chaud, ou un four en fonctionnement.
- Cet appareil contient un agent moussant inflammable contenant du cyclopenthane. Veuillez éviter tout contact avec le feu pendant que vous le transportez ou que vous l'utilisez. Veuillez faire appel aux services de professionnels quand l'appareil tombe en panne. Veuillez l'envoyer dans votre station d'élimination locale au moment de le mettre au rebut.

Risque de trébuchement dû au câble :
- Ne laissez jamais le câble d'alimentation traîner d'une manière telle que quelqu'un pourrait trébucher dessus ou le tirer accidentellement.

AVIS

Risque d'endommager l'appareil :
- L'appareil doit être placé sur une surface stable et plane.
- N'utilisez jamais de produits de nettoyage chimiques agressifs qui peuvent endommager l'appareil pendant vous nettoyez l'appareil.
- Utilisez l'appareil uniquement avec les

TRISTAR

(DE) Benutzerhandbuch
(ES) Manual del usuario
(PT) Manual do utilizador

Beverage cooler Grand Saigneé

WR-7506

WWW.TRISTAR.EU

Tristar Europe B.V. | Swaardvenstraat 65
5048 AV Tilburg | The Netherlands

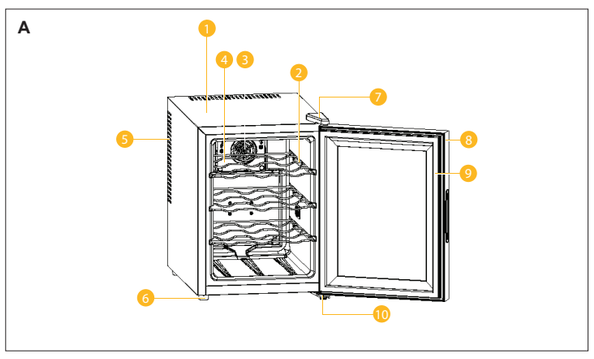

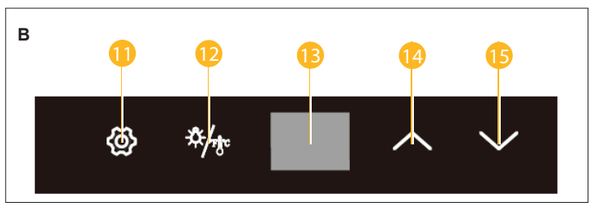

accessoires fournis ou recommandés par Tristar.
- Ne placez jamais l'appareil près du bord d'un comptoir pendant l'utilisation, car celui-ci produit des vibrations pouvant entraîner sa chute. Placez toujours l'appareil sur une surface stable, plate et résistante à la chaleur et à l'humidité.

AVANT LA PREMIÈRE UTILISATION

- Sortez l'appareil et les accessoires de la boîte. Retirez les autocollants, la feuille de protection ou le plastique de l'appareil.
- Nettoyez l'appareil avec un chiffon humide. N'utilisez jamais de produits de nettoyage agressifs et abrasifs, de tampon à récurer ou de laine d'acier, qui endommagent l'appareil.
- Laissez toutes les pièces sécher entièrement ou essuyez-les avec une serviette.

Disposer votre appareil

1. Placez-le de façon à ce que la prise soit accessible.
2. Ne mettez pas votre réfrigérateur en plein soleil.
3. Ne l'installez pas à côté d'un appareil générant de la chaleur.
4. Ne le placez pas directement au sol. Fournissez un support convenable.

Performance

- Il est recommandé d'installer l'appareil dans un lieu où la température ambiante est comprise entre 20 et 25 °C
- Après avoir branché l'appareil, laissez l'unité se refroidir pendant 2-3 heures avant de placer les boissons dans le compartiment réfrigérant.
- La ventilation est très importante pour ce type d'appareil thermoélectrique. Le circuit imprimé interne se cassera vite si la ventilation est mauvaise. Cela réduira également la durée de vie du réfrigérateur.
- L'appareil lance automatiquement le système de dégivrage, il n'y a donc pas besoin de le dégivrer manuellement.
- Si une fuite se produit (qui peut être facilement détectée en raison des mauvaises odeurs), veuillez :

1. Éteindre l'appareil immédiatement
2. Bien aérer la pièce.
3. Appeler le service après-vente.

- Cette unité réfrigérante n'est pas prévue pour faire office d'appareil intégré.
- La température recommandée pour ce produit est de 14 degrés.

Alimentation

- Le réfrigérateur doit être branché à une prise correctement mise à la terre conformément aux réglementations en vigueur dans votre pays.
- Consultez l'étiquette énergétique (qui est sur le côté du réfrigérateur) pour vérifier que la tension et la fréquence de votre réseau électrique soient adaptées. Sinon ne branchez pas l'appareil sur la prise.

Ventilation

Au moment de placer cet appareil, la ventilation doit être prise en compte. Veuillez respecter ce qui suit :

1. Il faut conserver au moins 200 cm³ pour la ventilation.
2. La distance entre le mur et le côté de l'appareil doit être au moins de 20 mm.
3. L'arrière doit être disposer d'au moins 50 mm pour la circulation de l'air.
4. L'air qui entre ne doit pas être préchauffé.
5. Tout le système de refroidissement doit être pris en compte pour la ventilation.

Description des fonctions

- L'appareil est destiné à servir uniquement de garde-manger.
- Cet appareil ne convient pas aux aliments surgelés.
- La température recommandée pour le garde-manger est de 17 °C.
- Les étagères **A**(2) disposées en mode usine est l'utilisation d'énergie la plus efficace pour les appareils réfrigérants.
- Quand la température ambiante est de 25 °C et que le garde-manger est vide, cela prendra environ 1 heure pour que la température de l'appareil passe de 25 °C à 17 °C.
- La consommation d'énergie est de 0.232 kWh / 24 h. Si la température de réglage est supérieure à 17 °C, la consommation d'énergie sera inférieure. Si la température de réglage est inférieure à 17 °C, la consommation d'énergie sera supérieure.
- Il est recommandé d'installer le refroidisseur dans un lieu où la température ambiante est comprise entre 16 et 32 °C Si la température ambiante est supérieure ou inférieure à la température recommandée, la performance de l'unité pourrait en être affectée.

UTILISATION

Panneau de commande

- Vous pouvez allumer ou éteindre l'éclairage interne en appuyant une fois sur le bouton **B**(12). La lumière va s'éteindre automatiquement si elle reste allumée plus de 10 minutes. Appuyez de nouveau sur le bouton pour rallumer la lumière.
- Vous pouvez choisir d'afficher la température en Celsius ou en Fahrenheit en appuyant sur le bouton **B**(12) pendant 2 secondes.
- Votre refroidisseur est équipé d'un verrouillage « automatique » du panneau de commande qui s'activera 20 secondes après la dernière utilisation d'un bouton. Appuyez sur le bouton **B**(11) pendant 2 secondes pour déverrouiller le panneau de commande. Vous entendrez un bip sonore qui vous indiquera que le panneau est désormais actif.
- Vous pouvez régler la température comme vous le souhaitez en appuyant sur le bouton + **B**(14) ou - **B**(15) sur le panneau de commande. La température que vous souhaitez régler va augmenter ou diminuer de 1 °C si vous appuyez une fois sur le bouton.

AVIS

Quand vous utilisez le refroidisseur pour la première fois ou que vous le relancez après l'avoir éteint pendant longtemps, il peut y avoir quelques degrés de différence entre la température sélectionnée et celle indiquée sur l'écran LED. Cela s'explique par la longueur de la durée d'activation. Une fois que le refroidisseur fonctionne pendant quelques heures, tout revient à la normale.

Capacité de stockage

Beaucoup de bouteilles peuvent varier en tailles et en dimensions. Ainsi le nombre de bouteilles que vous pourrez véritablement stocker est susceptible de varier. Les capacités max sont des approximations basées sur des bouteilles de Bordeaux classiques de 750 mL et incluent l'entreposage en vrac.

NETTOYAGE ET ENTRETIEN

- Avant le nettoyage, débranchez l'appareil et attendez qu'il refroidisse.
- N'immergez pas l'appareil dans de l'eau ou dans d'autres liquides. L'appareil ne sont pas lavables au lave-vaisselle.
- Nettoyez l'appareil avec un chiffon humide. N'utilisez jamais de produits de nettoyage agressifs et abrasifs, d'éponge à récurer ou de laine d'acier, car cela endommage l'appareil.
- Rincez toutes les autres pièces utilisées avec du produit vaisselle et de l'eau chaude ou dans le lave-vaisselle. En cas de saleté tenace, nous vous recommandons de laisser préalablement les accessoires tremper dans de l'eau chaude et du liquide vaisselle.
- Laissez toutes les pièces sécher entièrement ou essuyez-les avec une serviette.

DÉPANNAGE

Problème	Cause possible	Solution possible
Pas de refroidissement.	Pas d'alimentation	Vérifiez l'approvisionnement électrique ou changez de prise.
	Circuit imprimé cassé.	À remplacer par un nouveau circuit.
	Ventilateur cassé.	À remplacer par un nouveau ventilateur.
	Fuite.	Installez une nouvelle pompe à chaleur.
	Module de refroidissement cassé.	À remplacer par un nouveau module avec du silicone.
Refroidissement défectueux	Température ambiante élevée.	La température de la pièce est plus élevée qu'en temps normal.
	Refroidissement défectueux.	La porte **A**(8) est ouverte trop souvent.
	Ventilation défectueuse.	Installez le refroidisseur selon nos consignes de ventilation.
	Joint défectueux.	À remplacer par un nouveau joint de porte **A**(9).
	Silicone défectueux.	Remplacez le silicone à la surface du module de refroidissement.
Fait du bruit.	Poussière.	Dépoussiérez le ventilateur.
	Ventilateur cassé.	À remplacer par un nouveau ventilateur.
	Pompe à chaleur défectueuse.	Installez une nouvelle pompe à chaleur.
Givre ou glace à l'intérieur	Pompe à chaleur défectueuse.	Débranchez l'appareil pendant au moins une heure, puis redémarrez-le.
	Température ambiante basse	Réglez le climatiseur à environ 25 °C.

ENVIRONNEMENT

Le symbole de la poubelle barrée signifie que ce produit ne peut pas être éliminé avec les déchets ménagers usuels. Les équipements électroniques et électriques non compris dans le processus de tri sélectif sont potentiellement dangereux pour l'environnement et la santé humaine en raison de la présence de substances dangereuses. Veuillez les éliminer de manière responsable dans des centres approuvés de traitement ou recyclage des déchets.

ASSISTANCE

Vous retrouvez toutes les informations et pièces de rechange sur www.tristar.eu!

(DE) Benutzerhandbuch

Getränkekühler Grand Saigneé

VORWORT

Über dieses Dokument

Dieses Benutzerhandbuch enthält alle Informationen für die korrekte, sichere und effiziente Nutzung des Geräts.
Vergewissern Sie sich, dass Sie die Anweisungen in diesem Benutzerhandbuch gründlich und vollständig gelesen und verstanden haben, bevor Sie das Gerät benutzen.
Bewahren Sie dieses Benutzerhandbuch immer in der Nähe des Geräts auf, um später darin nachschlagen zu können.

Original-Anleitung

Dieses Handbuch ist im Original auf Englisch verfasst. Alle anderen Sprachfassungen sind übersetzte Dokumente.

Support

Für Ersatzteile und weitere Informationen über das Gerät besuchen Sie bitte www.tristar.eu.

Verwendete Symbole

Symbol	Beschreibung
WARNUNG	Signalwort, das auf eine potenziell gefährliche Situation hinweist, die bei Missachtung zum Tod oder zu schweren Verletzungen führen kann.
VORSICHT	Signalwort, das auf eine potenziell gefährliche Situation hinweist, die bei Missachtung zu leichten oder mittleren Verletzungen führen kann.
HINWEIS	Signalwort für Verfahren ohne Verletzungsgefahr.
	Weist auf zusätzliche Informationen hin oder hebt eine Anweisung hervor.
	Gültig für Frankreich: Das Produkt oder die Verpackung kann recycelt und die Bestandteile müssen getrennt entsorgt werden. Die örtlichen Vorschriften beachten.
	Gültig für Italien: Das Produkt oder die Verpackung kann recycelt und die Bestandteile müssen getrennt entsorgt werden. Die örtlichen Vorschriften beachten.
CE	Dieses Produkt erfüllt die Konformitätsanforderungen der geltenden europäischen Verordnungen oder Richtlinien.
	Der Grüne Punkt ist das eingetragene Markenzeichen der„Der Grüne Punkt – Duales System Deutschland GmbH“ und istweltweit als Marke geschützt. Das Logo darf nur von Kunden derDSD GmbH, welche über einen gültigen Markennutzungsvertragverfügen, oder von beauftragten Entsorgungsunternehmen innerhalbder Bundesrepublik Deutschland genutzt werden. Dies gilt auch fürdie Darstellung des Logos durch Dritte in einem Wörterbuch, einerEnzyklopädie oder einer elektronischen Datenbank, welche einNachschlagewerk enthält.
	Das universelle Recycling-Symbol, -Logo oder -Zeichen ist ein international anerkanntes Symbol zur Kennzeichnung von recycelbaren Materialien. Das Recycling-Symbol ist gemeinfrei und kein Markenzeichen.
	Dieses Symbol wird zur Kennzeichnung von Materialien verwendet, die dazu bestimmt sind, in der Europäischen Union mit Lebensmitteln in Berührung zu kommen, wie in der Verordnung (EU) Nr. 1935/2004 definiert.
	Schutzklasse 1: Schutzerdung

BESCHREIBUNG DES GERÄTS

Über dieses Gerät

Der TristarWR-7506 ist ein Getränkekühler mit der Energieklasse: F. Sein Temperaturbereich reicht von 5 - 18°C.

Vorgesehene Verwendung

Dieses Gerät ist nur für den Gebrauch in Innenräumen bestimmt.
Dieses Gerät ist ausschließlich für den Haushaltsgebrauch, nicht für gewerbliche Zwecke, geeignet.
Dieses Gerät ist für den Gebrauch im Haushalt und für ähnliche Anwendungen ausgelegt. Verwendungsbeispiele:
- Gutshäuser;
- Kunden in Hotels, Motels und anderen Wohneinrichtungen;
- Frühstückspensionen und ähnliche Unterkünfte.

Dieses Gerät darf nicht von Personen (einschließlich Kindern) mit eingeschränkten physischen, sensorischen oder geistigen Fähigkeiten oder mangelnder Erfahrung und Sachkenntnis benutzt werden, es sei denn, sie werden durch eine für ihre Sicherheit zuständige Person beaufsichtigt oder haben von dieser Anweisungen erhalten, wie das Gerät zu benutzen ist.
Jegliche Verwendung des Geräts, die nicht in diesem Benutzerhandbuch beschrieben ist, gilt als Missbrauch, kann zu Verletzungen oder Beschädigungen des Geräts führen und führt zum Erlöschen der Garantie.

Technische Daten

Name des Geräts	Getränkekühler Grand Saigneé
Artikelnummer	WR-7506
Stromversorgung	100 – 240 V~ 50/60Hz
Leistung	58 W
Nettofassungsvermögen	17 L
Abmessungen (l × b × h)	26.5 x 51.5 x 39.3 x cm
Nettogewicht (kg)	9.4

Hauptteile (siehe Bild A)

1. Schrank
2. Ablagefach
3. Kühlkörper-Lüfter
4. Kühlkörper-Lüfterabdeckung
5. Belüftungsöffnungen
6. Ausgleichsfüße
7. Scharnier/Abdeckung der oberen Tür
8. Tür
9. Dichtung
10. Unteres Scharnier

Bedienfeld (siehe Bild B)

11. Bedienfeldtaste
12. Taste Licht- und Temperatureinheit (Celsius/Fahrenheit)
13. LED Display
14. Temperatur +
15. Temperatur-

Elektroplan

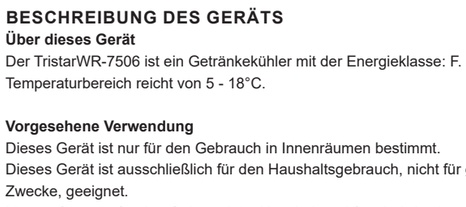

SICHERHEIT

Symbol	Beschreibung
	Brandgefahr/Entzündliche Materialien

Sicherheitsvorkehrungen

WARNUNG

Sicherheitsrisiko durch unsachgemäßen Gebrauch:
- Verwenden Sie das Gerät nur so, wie es in dieser Bedienungsanleitung beschrieben ist.
- Durch das Ignorieren der Sicherheitsanweisungen kann der Hersteller nicht für Schäden haftbar gemacht werden.
- Benutzen Sie das Gerät niemals, wenn es sichtbare Anzeichen von Schäden oder Mängeln aufweist. Ersetzen Sie ein beschädigtes oder defektes Gerät immer sofort.
- Nehmen Sie niemals irgendwelche Veränderungen an dem Gerät vor. Solche Veränderungen können die Sicherheit, die Garantie und den ordnungsgemäßen Betrieb beeinträchtigen.
- Verwenden Sie keine mechanischen Vorrichtungen oder andere Mittel zur Beschleunigung des Abtauprozesses, sofern sie nicht vom Hersteller empfohlen werden.
- Bewahren Sie in diesem Gerät keine explosiven Stoffe wie Spraydosen mit entflammbarem Treibmittel auf.

Stromschlaggefahr durch Kurzschluss:
- Verwenden Sie das Gerät niemals, wenn sichtbare Anzeichen von Beschädigungen oder Defekten am Gerät oder am Stromkabel vorhanden sind. Ersetzen Sie ein beschädigtes oder defektes Gerät oder Netzkabel immer sofort oder wenden Sie sich an den Kundendienst.
- Keine elektrischen Geräte im Innern der Getränkefächer verwenden, ausgenommen solche des vom Hersteller empfohlenen Typs.
- Vermeiden Sie immer, dass etwas auf das Stromkabel verschüttet wird.
- Tauchen Sie das Kabel, den Stecker oder das Gerät nicht in Wasser oder andere Flüssigkeiten, um einen elektrischen Schlag zu vermeiden.
- Öffnen Sie das Gerät niemals. Das Gerät darf nur zu Wartungszwecken von einem befugten Techniker geöffnet werden.
- Wechseln Sie das Netzkabel niemals selbst aus. Lassen Sie das Netzkabel immer vom Hersteller, dessen Kundendienstmitarbeiter oder einer ähnlich qualifizierten Person austauschen.
- Ziehen Sie das Gerät niemals am Netzkabel hoch. Wenn Sie das Gerät am Netzkabel anheben, kann dieses beschädigt werden. Heben Sie das Gerät nur am Sockel an.
- Trennen Sie das Gerät immer am Netzkabel von der Stromversorgung, wenn es unbeaufsichtigt zurückgelassen wird, sowie vor der Reinigung.
- Überprüfen Sie vor dem Gebrauch, ob die auf dem Typenschild Ihres Geräts angegebene Spannung mit der bei Ihnen vorliegenden Netzspannung übereinstimmt.
- Führen Sie niemals Gegenstände in die Entlüftungsöffnungen ein.
- Wenn das Netzkabel beschädigt ist, muss es vom Hersteller, seinem Kundendienst oder gleich qualifizierten Personen ausgetauscht werden, um Gefahren zu vermeiden.
- Verschieben Sie das Gerät niemals, indem Sie am Kabel ziehen, und stellen Sie sicher, dass das Kabel nicht verwickelt wird.

Brandgefahr durch Kurzschluss:
- Lassen Sie das Gerät niemals fallen und vermeiden Sie Stöße. Übermäßige Vibrationen können zu gelockerten Verbindungen führen und die ordnungsgemäße Funktionsfähigkeit des Geräts beeinträchtigen. Verwenden Sie das Gerät nicht mehr, nachdem es heruntergefallen ist.
- Verwenden Sie das Gerät niemals mit einem Verlängerungskabel.
- Schließen Sie niemals andere Geräte mit hohem Stromverbrauch an dieselbe Leitung an.

Erstickungsgefahr durch die Kunststoffverpackung:
- Lassen Sie Kinder niemals mit dem Verpackungsmaterial spielen. Bewahren Sie das Verpackungsmaterial immer außerhalb der Reichweite von Kindern auf.
- Kinder sollten beaufsichtigt werden, um sicherzustellen, dass sie nicht mit dem Gerät spielen.

Gefahr des Hängenbleibens durch bewegliche Teile:
- Schalten Sie das Gerät immer aus und trennen Sie es von der Stromversorgung, bevor Sie Zubehörteile auswechseln oder sich Teilen nähern, die sich während des Gebrauchs bewegen.

Sicherheitsrisiko aufgrund von Kontamination:
- Um die Kontamination eines Getränks zu vermeiden, beachten Sie bitte die nachfolgenden Anweisungen:
  - Ein langes Offenstehen der Tür kann zu einem beachtlichen Temperaturanstieg in den Gerätefächern führen.
  - Oberflächen, die mit Getränken in Kontakt kommen, sowie die zugänglichen Drainagesysteme regelmäßig reinigen.
  - Wasserbehälter, die über 48 Stunden nicht benutzt wurden, reinigen, und das mit einem Wasseranschluss verbundene Wassersystem spülen, falls 5 Tage kein Wasser entnommen wurde.
  - Steht das Kühlgerät für einen längeren Zeitraum leer, abschalten, abtauen, reinigen, trocknen und die Tür geöffnet lassen, um einer Schimmelbildung im Gerät vorzubeugen.

VORSICHT

Verbrennungsgefahr durch Hitze:
- Stellen Sie das Gerät nicht auf oder in die Nähe eines Gas- oder Elektrobrenners oder eines Heizofens.
- Dieses Gerät enthält den entzündlichen Schaumbildner Cyclopentan. Bitte vermeiden Sie beim Transport und bei der Verwendung dieser Substanz den Kontakt mit Feuer. Bei einer Maschinenstörung wenden Sie sich bitte an einen Fachmann. Zur Entsorgung bringen Sie das Gerät bitte an die angegebene Entsorgungsstation vor Ort.

Stolpergefahr durch lose Kabel:
- Lassen Sie das Netzkabel niemals so hängen, dass jemand darüber stolpern oder es versehentlich ziehen könnte.

HINWEIS

Gefahr einer Beschädigung des Geräts:
- Das Gerät muss auf einer stabilen, ebenen Fläche stehen.
- Reinigen Sie das Gerät niemals mit aggressiven chemischen Reinigungsmitteln, die es beschädigen können.
- Verwenden Sie das Gerät nur mit dem mitgelieferten oder von Tristar empfohlenen Zubehör.
- Stellen Sie das Gerät während des Gebrauchs niemals in die Nähe des Randes einer Arbeitsplatte. Während des Gebrauchs können Vibrationen auftreten, die zu einer Bewegung des Geräts führen können. Stellen Sie das Gerät immer auf eine stabile, ebene, hitze- und feuchtigkeitsbeständige Oberfläche.

VOR DEM ERSTEN GEBRAUCH

- Nehmen Sie das Gerät und das Zubehör aus der Verpackung. Entfernen Sie die Aufkleber, Schutzfolie oder Plastik vom Gerät.
- Reinigen Sie das Gerät mit einem feuchten Tuch. Verwenden Sie niemals aggressive und abrasive Reinigungsmittel, Scheuerschwamm oder Stahlwolle, da diese das Gerät beschädigen.
- Warten Sie, bis alle Teile vollständig getrocknet sind, oder trocknen Sie sie mit einem Handtuch ab.

Aufstellen Ihres Geräts

1. Stellen Sie das Gerät so auf, dass der Stecker zugänglich ist.
2. Setzen Sie das Kühlgerät keiner direkten Sonneneinstrahlung aus.
3. Stellen Sie das Gerät nicht direkt neben einer Heizquelle auf.
4. Stellen Sie das Gerät nicht direkt auf den Boden. Sorgen Sie für einen geeigneten Sockel.

Leistung

- Es wird empfohlen, das Gerät an einem Ort mit einer Umgebungstemperatur zwischen 20-25°C aufzustellen.
- Nachdem Sie das Gerät an den Strom angeschlossen haben, sollten Sie es für 2-3 Stunden herunterkühlen lassen, ehe Sie Getränke in das Kühlfach legen.
- Für diese Art von thermoelektrischem Gerät ist eine Belüftung äußerst wichtig; die Leiterplatte im Innern wird bei einer unzureichenden Belüftung rasch beschädigt; auch die Lebensdauer des Kühlgeräts leidet darunter.
- Das Gerät besitzt eine automatische Abtaufunktion, Sie müssen es also nicht manuell abtauen.
- Tritt Leckage auf (was leicht an einem unangenehmen Geruch zu erkennen ist), verhalten Sie sich bitte wie folgt:

1. Das Gerät sofort abschalten
2. Den Raum sorgfältig lüften
3. Den Kundenservice anrufen

- Dieses Kühlgerät eignet sich nicht als Einbaugerät.
- Die für dieses Produkt empfohlene Temperaturregelung liegt bei 14 Grad.

Stromversorgung

- Vor der Inbetriebnahme muss das Kühlgerät gemäß den geltenden Ländervorschriften an eine ordnungsgemäß geerdete Steckdose angeschlossen werden.
- Überprüfen Sie anhand des Energieeffizienzzeichens (auf der Seite des Kühlgeräts), ob Spannung und Frequenz Ihren lokalen Werten entsprechen; ist dies nicht der Fall, stecken Sie das Gerät bitte nicht ein.

Belüftung

Beim Aufstellen dieses Geräts muss sorgfältig auf die Belüftung geachtet werden. Bitte berücksichtigen Sie Folgendes:

1. Mindestens 200 cm³ sollen für die Belüftung verbleiben.
2. Der Abstand zwischen Wand und Kühlgeräteseite muss mindestens 20 mm betragen.
3. Auf der Rückseite müssen mindestens 50 mm für die Luftzirkulation vorhanden sein.
4. Die vorbeiströmende Luft darf nicht vorgeheizt sein.
5. Das gesamte Kühlsystem ist bei der Belüftung zu berücksichtigen.

Funktionsbeschreibung

- Das Gerät ist nur für den Gebrauch in einer Vorratskammer gedacht.
- Dieses Gerät eignet sich nicht für gefrorene Speisen.
- Die empfohlene Vorratskammertemperatur liegt bei 17°C.
- Die werksseitige Montage der Ablagefächer **A**(2) entspricht der effizientesten Energienutzung des Kühlgeräts.
- Bei einer Umgebungstemperatur von 25°C und einer leeren Vorratskammer dauert es etwa 1 Stunde, um die Vorratskammertemperatur von 25°C auf 17°C abzusenken.
- Der Energieverbrauch liegt bei 0.232 kWh/24h. Liegt die eingestellte Temperatur über 17°C, ist der Energieverbrauch niedriger. Liegt die eingestellte Temperatur unter 17°C, ist der Energieverbrauch höher.
- Es wird empfohlen, das Kühlgerät an einem Ort mit einer Umgebungstemperatur

zwischen 16-32°C aufzustellen. Liegt die Umgebungstemperatur über oder unter den empfohlenen Temperaturen, kann dies die Leistung des Geräts beeinflussen.

BENUTZUNG

Bedienfeld

- Sie können die Innenbeleuchtung ein- (ON) oder ausschalten (OFF), indem Sie die Taste **B**12 einmal betätigen. Das Licht erlischt automatisch, wenn 10 Minuten lang die Funktion ON aktiviert war. Drücken Sie die Taste erneut, um die Beleuchtung wieder einzuschalten.
- Sie können die Einstellung des Temperaturdisplays von Celsius auf Fahrenheit umstellen, indem Sie die Taste **B**12 2 Sekunden lang gedrückt halten.
- Ihr Kühlgerät ist mit einer "automatischen" Bedienfeldsperre ausgestattet, die 20 Sekunden nach der letzten Tastenbetätigung aktiviert wird. Halten Sie die Taste **B**11 2 Sekunden lang gedrückt, um das Bedienfeld zu entsperren. Sie hören einen "BEEP"-Ton, der Sie darüber informiert, dass die Überwachung nun aktiv ist.
- Sie können die Temperatur wie gewünscht einstellen, indem Sie die Taste Temperature + **B**14 oder Temperature - **B**15 auf dem Bedienfeld drücken. Bei einmaliger Betätigung der Taste steigt oder fällt die Temperatur, die Sie einstellen möchten, um 1°C.

HINWEIS

Wenn Sie Ihr Kühlgerät zum ersten Mal benutzen oder nach einer langen Abschaltperiode wieder in Betrieb nehmen, können zwischen der von Ihnen gewählten Temperatur und der auf dem LED-Display angezeigten einige Grad Differenz herrschen. Das ist normal und der Dauer der Aktivierungszeit geschuldet. Sobald das Kühlgerät einige Stunden gelaufen ist, funktioniert wieder alles normal.

Lagerkapazität

Sie lagern womöglich Flaschen unterschiedlicher Größe und Abmessungen. Daher kann die tatsächliche Anzahl der Flaschen, die in Ihrem Kühlgerät Platz finden, variieren. Die angegebenen Flaschenkapazitäten sind ungefähre Maximalangaben bei einer Lagerung traditioneller 750 ml Bordeaux-Flaschen und großer Mengen.

REINIGUNG UND WARTUNG

- Ziehen Sie vor der Reinigung den Netzstecker und warten Sie, bis das Gerät abgekühlt ist.
- Tauchen Sie das Gerät niemals in Wasser oder andere Flüssigkeiten. Das Gerät ist nicht spülmaschinenfest.
- Reinigen Sie das Gerät mit einem feuchten Tuch. Verwenden Sie niemals aggressive und abrasive Reinigungsmittel, Scheuerschwamm oder Stahlwolle, da dies das Gerät beschädigt.
- Spülen Sie alle anderen benutzten Teile mit Spülmittel und warmem Wasser oder in der Spülmaschine ab. Bei hartnäckigem Schmutz empfehlen wir, das Zubehör vorher in warmem Wasser und Spülmittel einzuweichen.
- Warten Sie, bis alle Teile vollständig getrocknet sind, oder trocknen Sie sie mit einem Handtuch ab.

FEHLERBEHEBUNG

Problem	Mögliche Ursache	Mögliche Lösung
Keine Kühlung.	Kein Strom	Überprüfen Sie den Stromanschluss oder wechseln Sie den Stecker.
	Leiterplatte defekt.	Setzen Sie eine neue Leiterplatte ein.
	Lüfter defekt.	Tauschen Sie den Lüfter aus.
	Leckage.	Setzen Sie eine neue Wärmepumpe ein.
	Kühlmodul defekt.	Setzen Sie ein neues Kühlmodul mit Silikon ein.
Schwache Kühlleistung	Hohe Umgebungstemperatur.	Die Raumtemperatur ist höher als üblich.
	Schwache Kühlleistung	Die Tür **A**8 wird zu oft geöffnet.
	Schlechte Belüftung.	Stellen Sie das Kühlgerät gemäß unseren Belüftungsanweisungen auf.
	Schlecht funktionierende Dichtung.	Setzen Sie eine neue Türdichtung **A**9 ein.
	Beschädigtes Silikon.	Tauschen Sie das Silikon auf der Oberfläche des Kühlmoduls aus.
Laute Geräusche.	Staub.	Staub vom Lüfter entfernen.
	Defekter Lüfter.	Neuen Lüfter einsetzen.
	Schwache Wärmepumpe.	Setzen Sie eine neue Wärmepumpe ein.
Frostablagerung oder Eis im Innern.	Schwache Wärmepumpe.	Gerät für mindestens eine Stunde ausstecken, dann wieder in Betrieb nehmen.
	Niedrige Umgebungstemperatur.	Stellen Sie die Klimaanlage auf etwa 25°C ein.

UMWELT

Das nebenstehende Symbol einer durchgestrichenen Mülltonne auf Rädern zeigt an, dass dieses Gerät der Richtlinie 2012/19/EU unterliegt. Diese Richtlinie besagt, dass Sie dieses Gerät am Ende seiner Nutzungszeit nicht mit dem normalen Haushaltsmüll entsorgen dürfen, sondern in speziell eingerichteten Sammelstellen, Wertstoffhöfen oder Entsorgungsbetrieben abgeben müssen. Diese Entsorgung ist für Sie kostenfrei. Schonen Sie die Umwelt und entsorgen Sie fachgerecht. Beim Kauf eines Neugerätes haben Sie das Recht, das entsprechende Altgerät an Ihren Händler zurückzugeben. Händler von Elektro- und Elektronikgeräten mit einer Verkaufsfläche von mindestens 400 qm sowie Lebensmittelhändler mit einer Verkaufsfläche von mindestens 800 qm, die regelmäßig Elektro- und Elektronikgeräte verkaufen, sind außerdem verpflichtet, Altgeräte unentgeltlich zurückzunehmen, auch ohne dass ein Neugerät gekauft wird, wenn die Altgeräte in keiner Abmessung größer sind als 25 cm. Client Name bietet Ihnen Rücknahmemöglichkeiten direkt in den Filialen und Märkten an. Informieren Sie sich auch bei Ihrem Händler über die Rücknahmemöglichkeiten vor Ort. Sofern Ihr Altgerät personenbezogene Daten enthält, sind Sie selbst für deren Löschung verantwortlich, bevor Sie es zurückgeben. Sofern dies ohne Zerstörung des Altgerätes möglich ist, entnehmen Sie die alten Batterien oder Akkus sowie Lampen bevor Sie das Altgerät zur Entsorgung zurückgeben und führen Sie sie einer separaten Sammlung zu. Bei fest eingebauten Akkus ist bei der Entsorgung darauf hinzuweisen, dass das Gerät einen Akku enthält. Weitere Möglichkeiten zur Entsorgung des ausgedienten Produkts erfahren Sie bei Ihrer Gemeinde- oder Stadtverwaltung.

SUPPORT

Sie finden alle erhältlichen Informationen und Ersatzteile auf www.tristar.eu!

ES Manual del usuario

Bodega nevera Grand Saigneé

PRÓLOGO

Acerca de este manual

Este manual del usuario contiene toda la información para un uso correcto, seguro y eficiente del aparato.
Asegúrese de leer y entender completamente las instrucciones de este manual del usuario antes de utilizar el aparato.
Guarde siempre este manual del usuario en un lugar seguro cerca del aparato para consultas futuras.

Instrucciones originales

El original de este manual está escrito en inglés. Todos los demás idiomas son traducciones del documento.

Ayuda

Para piezas de recambio e información adicional sobre el aparato, visite www.tristar.eu.

Símbolos utilizados

Símbolo	Descripción
ADVERTENCIA	Término de alerta utilizado para indicar una situación potencialmente peligrosa que, de no evitarse, podría causar daños graves o, incluso, la muerte.
ATENCIÓN	Término de alerta utilizado para señalar una situación potencialmente peligrosa que, de no evitarse, podría causar lesiones leves o moderadas.
AVISO	Palabra de señalización utilizada para referirse a las prácticas no relacionadas con lesiones físicas.
	Indica información adicional o pone énfasis en una instrucción.
	Aplicable en Francia: El producto y el empaquetado se pueden reciclar y los componentes se pueden desechar separadamente. Sigue las regulaciones locales.
	Aplicable en Italia: El producto y el empaquetado se pueden reciclar y los componentes se pueden desechar separadamente. Sigue las regulaciones locales.
	El producto cumple los requisitos de conformidad de las regulaciones o directivas europeas aplicables.
	The Green Dot es la marca registrada de Der Grüne Punkt – Duales System Deutschland GmbH y está protegida como marca comercial en todo el mundo. El logotipo solo puede usarse por clientes de DSD GmbH con un contrato válido para uso de la marca comercial, o por empresas participantes de gestión de residuos en la República Federal de Alemania. Esto también se aplica para la reproducción del logo por terceros en un diccionario, enciclopedia o base electrónica de datos que incluya un manual de referencia.
	El símbolo, logo o icono universal de reciclaje es un símbolo reconocido en todo el mundo y usado para designar materiales reciclables. Este símbolo de reciclaje es de dominio público y no es una marca comercial.
	Este símbolo se usa para marcar materiales que estarán en contacto con alimentos en la Unión Europea, como se define en el reglamento (CE) n.º 1935/2004.
	Clase de protección 1: Tierra

DESCRIPCIÓN DEL APARATO

Acerca del aparato

El TristarWR-7506 es un enfriador de bebidas con clase energética: F. Tiene un rango de temperatura de 5 - 18°C.

Uso adecuado

Este aparato está diseñado exclusivamente para su uso en interiores.
Este electrodoméstico está destinado exclusivamente a un uso doméstico y no comercial.
Este electrodoméstico está destinado para el uso en el hogar y en aplicaciones similares como:
- casas de campo;
- por clientes en hoteles, moteles y otros entornos de tipo residencial;
- entornos de tipo bed and breakfast.

Este aparato no está diseñado para que lo usen personas (incluidos los menores) con capacidades físicas, sensoriales o mentales reducidas, o con falta de experiencia y conocimiento, a menos que les haya supervisado o instruido sobre el uso del mismo una persona responsable de su seguridad.
Cualquier uso del aparato distinto al descrito en este manual del usuario se considera un mal uso y podría causar lesiones o daños al aparato, quedando anulada la garantía.

Especificaciones técnicas

Nombre del aparato	Bodega nevera Grand Saigneé
Número de artículo	WR-7506
Fuente de alimentación	100 – 240 V~ 50/60Hz
Alimentación	58 W
Capacidad neta	17 L
Dimensiones (largo × ancho × alto)	26.5 x 51.5 x 39.3 x cm
Peso neto (KG)	9.4

Partes principales (ver imagen A)

1. Armario
2. Estante
3. Ventilador disipador de frío
4. Cubierta del ventilador disipador de frío
5. Orificios de ventilación
6. Patas niveladoras
7. Bisagra / tapa superior de la puerta
8. Puerta
9. Junta
10. Bisagra inferior

Panel de control (ver imagen B)

11. Botón del panel de control
12. Luz y botón de unidad de temperatura (Celsius/Fahrenheit)
13. Pantalla LED
14. Temperatura +
15. Temperatura -

Diagrama eléctrico:

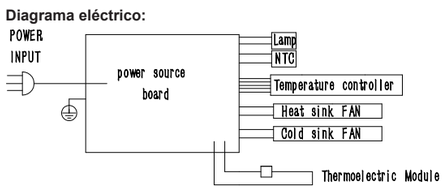

SEGURIDAD

Símbolo	Descripción
	Riesgo de incendio / Materiales inflamables

Precauciones de seguridad

ADVERTENCIA

Riesgo en la seguridad debido a un mal uso:
- Utilice el aparato sólo de la forma que se describe en este manual del usuario.
- Al ignorar las instrucciones de seguridad, el fabricante no puede ser considerado responsable de los daños.
- Nunca utilice el aparato si hay signos visibles de daños o defectos. Si un aparato esta dañado o defectuoso, sustitúyalo inmediatamente.
- Nunca realice ninguna modificación en el aparato. Dichas modificaciones pueden afectar a la seguridad, la garantía y al correcto funcionamiento del mismo.
- No utilice dispositivos mecánicos u otros medios para acelerar el proceso de descongelación distintos a los recomendados por el fabricante.
- No guarde en este aparato sustancias explosivas como latas de aerosol con propelente inflamable.

Peligro de descarga eléctrica por cortocircuito:
- Nunca use el aparato si hay signos visibles de daños o defectos en el aparato o en el cable de alimentación. Siempre reemplace de inmediato los aparatos o cables de alimentación dañados o defectuosos, o póngase en contacto con el servicio de atención al cliente.
- No utilice aparatos eléctricos dentro de los compartimentos de almacenamiento de bebidas del aparato, a menos que sean del tipo recomendado por el fabricante.
- Evite siempre derrames sobre el cable de alimentación.
- Para protegerse contra una descarga eléctrica, no sumerja el cable, el enchufe ni el aparato en el agua o cualquier otro líquido.
- No abra nunca el aparato. El aparato sólo puede abrirse para realizar operaciones de mantenimiento por parte de un técnico autorizado.
- Nunca cambie el cable de alimentación personalmente. Permita que sea el fabricante, su servicio oficial o una persona con una cualificación similar quien sustituya el cable de alimentación.
- Nunca levante el aparato tirando del cable de alimentación. Levantar el aparato usando el cable de alimentación puede dañar dicho cable. Levante el aparato sólo sujetándolo por la base.
- Desenchufe siempre el cable de alimentación cuando el electrodoméstico no esté en uso o esté sin supervisión, y antes de limpiarlo.
- Compruebe siempre si el voltaje indicado en la placa de características de su electrodoméstico coincide con el de su red eléctrica antes de utilizarlo.
- Nunca inserte ningún objeto en las aberturas de ventilación.
- Si el cable de alimentación está dañado, debe ser reemplazado por el fabricante, su agente de servicio o personas igualmente calificadas para evitar peligros.
- Nunca mueva el aparato tirando del cable y asegúrese de que el cable no quede enredado.

Peligro de incendio por cortocircuito:
- Nunca deje caer el aparato y evite que se golpee. Las vibraciones excesivas pueden provocar que las conexiones se aflojen, lo que podría influir en el correcto funcionamiento del aparato. Deje de utilizar el aparato si este se ha caído.
- Nunca use el aparato con un cable de extensión.
- No conecte nunca al mismo grupo ningún otro electrodoméstico de alto consumo.

Peligro de asfixia por envases de plástico:
- Nunca deje que los niños jueguen con el material de embalaje. Mantenga siempre el material de embalaje fuera del alcance de los niños.
- Deberá supervisar a los menores para asegurarse de que no jueguen con el aparato.

Peligro de enganche debido a las piezas móviles:
- Apague y desconecte siempre el aparato de la fuente de alimentación antes de cambiar accesorios o acercarse a las piezas que se mueven durante el uso.

Peligro para la seguridad debido a la contaminación:
- Para evitar la contaminación de las bebidas, respete las siguientes instrucciones:
  - La apertura prolongada de la puerta puede provocar un aumento significativo de la temperatura en los compartimentos del aparato.
  - Limpie regularmente las superficies que puedan entrar en contacto con las bebidas y los sistemas de desagüe accesibles.
  - Limpie los depósitos de agua si no se han utilizado durante 48 horas y purgue el sistema de agua conectado a un suministro de agua si no se ha extraído agua durante 5 días.
  - Si el refrigerador se deja vacío durante mucho tiempo, apáguelo, descongélelo, límpielo, séquelo y deje la puerta abierta para evitar que se forme moho en el interior.

ATENCIÓN

Peligro de quemaduras por calor:
- Evite poner el aparato sobre un quemador de gas o eléctrico caliente, un horno caliente o cerca de ellos.
- Este aparato contiene ciclopentano, un agente espumante inflamable. Evite el contacto con el fuego cuando lo transporte o utilice. En caso de avería, solicite asistencia técnica a un profesional. Cuando se deshaga del aparato, llévelo a un punto de recogida autorizado.

Peligro de tropiezo debido a cables sueltos:
- Nunca deje el cable de alimentación colgando de tal manera que alguien pueda tropezar con él o tirarlo por accidente.

AVISO

Riesgo de dañar el aparato:
- El aparato debe colocarse sobre una superficie estable y nivelada.
- Nunca utilice productos de limpieza químicos y agresivos que puedan dañar el aparato al limpiarlo.
- Utilice el aparato únicamente con los accesorios suministrados o recomendados por Tristar.
- Nunca coloque el aparato cerca del borde de una encimera durante su uso. Durante el uso pueden producirse vibraciones que pueden hacer que el aparato se mueva. Coloque siempre el aparato sobre una superficie estable, plana, resistente al calor y a la humedad.

ANTES DEL PRIMER USO

- Saque el aparato y los accesorios de la caja. Retire las etiquetas, la lámina protectora o el plástico del aparato.
- Limpie el dispositivo con un paño húmedo. Nunca utilice limpiadores fuertes y abrasivos, esponjas de fregar o lana de acero, que dañan el dispositivo.
- Permite que todas las partes se sequen por completo o sécalas con un trapo.

Colocación del aparato

1. Coloque el aparato de manera que el enchufe quede accesible.
2. Mantenga el refrigerador alejado de la luz solar directa.
3. No lo coloque cerca de ningún aparato que genere calor.
4. No lo coloque directamente en el suelo. Coloque un soporte adecuado.

Características

- Se recomienda instalar el aparato en un lugar en el que la temperatura ambiente oscile entre 20-25°C
- Después de enchufar el aparato, deje que se enfríe durante 2-3 horas antes de introducir la bebida en el compartimento frigorífico.
- La ventilación es muy importante para este tipo de refrigerador termoeléctrico; la placa de circuito impreso (PCB) interior puede romperse fácilmente si no hay una ventilación apropiada; también puede reducir la vida útil del aparato.
- El aparato dispone de un sistema de descongelación automático, por lo que no es necesario descongelarlo manualmente.
- Si se produce una fuga (fácilmente detectable debido al olor desagradable que desprende):

1. Apague el aparato inmediatamente
2. Ventile bien la habitación
3. Llame al servicio postventa

- Este aparato de refrigeración no está destinado a ser instalado como quipo empotrado.
- El control de temperatura recomendado para este producto es de 14 grados.

Fuente de alimentación

- Antes de poner el refrigerador en funcionamiento se debe conectar a una toma de corriente con toma de tierra adecuada, de acuerdo con la normativa vigente del país.
- Compruebe en la etiqueta energética (que se encuentra en el lateral del refrigerador) si el voltaje y la frecuencia se corresponden con los de su zona; si no es así, no conecte el cable a la toma.

Ventilación

Cuando coloque este aparato, debe prestar especial atención a la ventilación. Tenga en cuenta lo siguiente:

1. Deben dejarse al menos 200 cm³ para una ventilación adecuada.
2. La distancia entre la pared y el lado del refrigerador debe ser de al menos 20 mm.
3. En la parte posterior debe quedar al menos a 50 mm de espacio para que circule el aire.
4. El aire que circula no debe precalentarse.
5. En la ventilación debe tenerse en cuenta el sistema de refrigeración en su totalidad.

Descripción de sus funciones

- Este aparato debe utilizarse exclusivamente para la despensa.
- Este aparato no es adecuado para alimentos congelados.
- La temperatura recomendada para la despensa es de 17°C.
- Los estantes **A**2 colocados en modo de fábrica es la mejor opción para una energía más eficiente de los aparatos de refrigeración.
- Cuando la temperatura ambiente es de 25°C y la despensa no tiene carga, tardará alrededor de 1 horas en bajar la temperatura de la despensa de 25°C a 17°C.
- El consumo energético de energía es de 0.232 kWh/24h. Si se programa una temperatura superior a 17°C, el consumo energético se reduce. Si se programa una temperatura inferior a 17°C, el consumo energético aumenta.
- Se recomienda instalar el refrigerador en un lugar en el que la temperatura ambiente oscile entre 16-32°C Si la temperatura ambiente está por encima o por debajo de las temperaturas recomendadas, el rendimiento de la unidad puede verse afectado.

USO

Panel de control

- Puede encender o apagar la luz interior pulsando el botón **B**12 una vez. La luz se apagará automáticamente si permanece encendida durante 10 minutos. Pulse de nuevo el botón para volver a encender la luz.
- Puede seleccionar el ajuste de visualización de temperatura de Celsius a Fahrenheit pulsando el botón **B**12 durante 2 segundos.
- Su refrigerador ha sido equipado con un bloqueo automático del panel de control, que se activará 20 segundos después de la última vez que se tocó algún botón. Pulse el botón **B**11 botón durante 2 segundos para desbloquear el panel de control. Oirá un pitido para avisarle de que el control está ahora activado.
- Puede ajustar la temperatura como desee pulsando el botón temperatura + **B**14 o el botón temperatura - **B**15 en el panel de control. La temperatura que desee ajustar aumentará o disminuirá en 1°C si pulsa el botón una vez.

AVISO

Cuando utilice el refrigerador por primera vez o lo reinicie después de haber estado apagado durante mucho tiempo, podría haber una variación de algunos grados entre la temperatura que seleccione y la indicada en la pantalla LED. Esto es normal y se debe a la duración del tiempo de activación. Una vez que el refrigerador esté funcionando durante unas horas todo volverá a la normalidad.

Capacidad de almacenamiento

El tamaño y las dimensiones de las botellas pueden variar significativamente. Por ello, el número real de botellas que puede almacenar puede variar. La capacidad de las botellas son máximas aproximadas cuando se trata de botellas bordelesas tradicionales de 750 ml e incluyen el almacenamiento a granel.

LIMPIEZA Y MANTENIMIENTO

- Antes de limpiar, desenchufe el aparato y espere a que el aparato se enfríe.
- No sumerja nunca el aparato en agua o cualquier otro líquido. El aparato no se puede lavar en el lavavajillas.
- Limpie el aparato con un paño húmedo. Nunca use productos de limpieza agresivos y abrasivos, estropajo o lana de acero, ya que dañan el aparato.
- Enjuaga todas las demás piezas usadas con jabón para platos y agua tibia o en el lavavajillas. En caso de suciedad persistente, recomendamos remojar previamente los accesorios en agua tibia y detergente líquido.
- Permite que todas las partes se sequen por completo o sécalas con un trapo.

SOLUCIÓN DE PROBLEMAS

Problema	Posible motivo	Posible solución
Sin refrigeración.	Sin energía	Compruebe el suministro eléctrico o cambie el enchufe.
	PCB rota.	Cambie la PCB por una nueva.
	Ventilador roto.	Cambie el ventilador por uno nuevo.
	Fuga.	Cambie la bomba de calor por una nueva.
	Módulo de refrigeración roto.	Cambie el módulo de refrigeración con silicona por uno nuevo.
Mal funcionamiento de la refrigeración	Temperatura ambiente elevada.	La temperatura ambiente es más alta de lo normal.
	Mal funcionamiento de la refrigeración.	La puerta **A**8 se abre con demasiada frecuencia.
	Poca ventilación.	Instale el refrigerador siguiendo nuestras instrucciones con respecto a la ventilación.
	Junta deficiente.	Cambie la junta de la puerta por una nueva **A**9.
	Poca silicona o en mal estado.	Cambie la silicona de la superficie del módulo de refrigeración.
Ruidoso.	Polvo.	Limpie el polvo del ventilador.
	Ventilador roto.	Cambie el ventilador por uno nuevo.
	Bomba de calor en mal estado.	Cambie la bomba de calor por una nueva.
Escarcha o hielo en el interior.	Bomba de calor en mal estado.	Desenchufe el aparato durante al menos una hora y vuelva a encenderlo.
	Temperatura ambiente baja.	Regule el aire acondicionado para que esté a unos 25°C.

MEDIO AMBIENTE

El símbolo del contenedor de basura tachado significa que este producto no debe eliminarse con los residuos domésticos normales. Los aparatos electrónicos y eléctricos no incluidos en el proceso de clasificación selectiva son potencialmente peligrosos para el medio ambiente y la salud humana debido a la presencia de sustancias peligrosas. Por favor, deséchelos de forma responsable en una instalación de residuos o de reciclaje autorizada.

AYUDA

Puede encontrar toda la información y recambios en www.tristar.eu!

PT Manual do utilizador

Garrafeira Grand Saigneé

INTRODUÇÃO

Sobre este documento

Este manual do utilizador contém toda a informação destinada ao uso correto, seguro e eficiente do eletrodoméstico.
Certifique-se de que leu na íntegra e compreendeu as instruções deste manual do utilizador, antes de começar a utilizar o eletrodoméstico.
Armazene sempre este manual do utilizador num local seguro, perto do eletrodoméstico, para futura referência.

Instruções originais

Este manual está redigido, originalmente, em língua inglesa. Todas as outras línguas são documentos traduzidos.

Assistência

Relativamente a peças sobresselentes e informações adicionais sobre o eletrodoméstico, visite www.tristar.eu.

Símbolos utilizados

Símbolo	Descrição
ATENÇÃO	Palavra de alerta usada para indicar uma situação potencialmente perigosa que, se não for evitada, poderá provocar a morte ou ferimentos graves.
CUIDADO	Palavra de alerta usada para indicar uma situação potencialmente perigosa que, se não for evitada, poderá provocar ferimentos menores ou moderados.
AVISO	Palavra-chave usada para abordar práticas não relacionadas com lesões físicas.
	Indica informações adicionais ou ênfase numa instrução.
	Aplicável em França: O produto ou a embalagem podem ser reciclados e os componentes têm de ser destruídos em separado. Siga as regulamentações locais.
	Aplicável em Itália: O produto ou a embalagem podem ser reciclados e os componentes têm de ser destruídos em separado. Siga as regulamentações locais.
	Este produto cumpre os requisitos de conformidade dos regulamentos ou diretivas europeias aplicáveis.

TRISTAR

(IT) **Manuale dell'utente**
(SV) **Bruksanvisning**

Beverage cooler Grand Saigneé

WR-7506

WWW.TRISTAR.EU

Tristar Europe B.V. | Swaardvenstraat 65
5048 AV Tilburg | The Netherlands

A

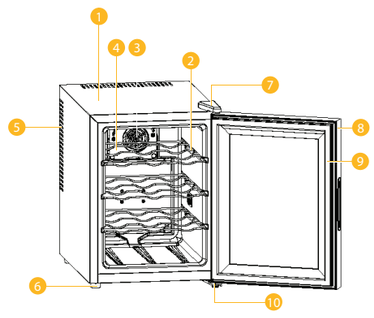

B

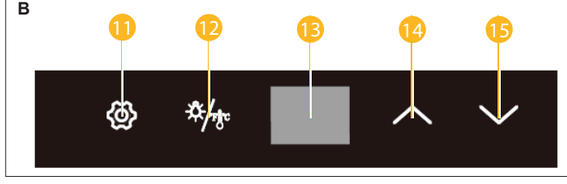

	The Green Dot é uma marca comercial registada da DerGrüne Punkt – Duales System Deutschland GmbH e é uma marcacomercial protegida em todo o mundo. O logótipo só poderá serusado pelos clientes da DSD GmbH que detenham um contrato demarca comercial válido ou por empresas envolvidas na gestão deresíduos, no território da República Federal da Alemanha. Istotambém se aplica à reprodução do logótipo por terceiros numdicionário, enciclopédia ou base de dados eletrónica que contenhaum manual de referência.
	O símbolo, logótipo ou ícone universal de reciclagem é um símbolo internacionalmente reconhecido que é usado para designar materiais recicláveis. O símbolo de reciclagem é do domínio público e não é uma marca comercial.
	Este símbolo é usado para marcar materiais que se destinam a entrar em contacto com alimentos na União Europeia, conforme definido no regulamento (CE) n.º 1935/2004.
	Classe de proteção 1: Ligação à terra

DESCRIÇÃO DO ELETRODOMÉSTICO

Sobre este eletrodoméstico

O TristarWR-7506 é o refrigerador de bebidas com classe energética: F. Possui um intervalo de temperaturas de 5 - 18°C.

Uso pretendido

Este eletrodoméstico destina-se ao uso exclusivo em espaços interiores.
Este aparelho destina-se exclusivamente a uso doméstico; não se destina a uso comercial.
Este aparelho destina-se a ser usado em casas particulares e aplicações semelhantes, tais como:
- quintas;
- por clientes em hotéis, motéis e outros tipos de ambientes residenciais;
- ambientes do género hostel.

Este eletrodoméstico não se destina a ser utilizado por pessoas (incluindo crianças) com capacidades físicas, sensoriais ou mentais reduzidas ou que não tenham experiência e conhecimento, exceto se tiverem sido supervisionadas ou recebido instruções relativas à utilização do eletrodoméstico por uma pessoa responsável pela sua segurança.
Qualquer outra utilização do eletrodoméstico que não seja a descrita neste manual do utilizador é considerada indevida e poderá causar ferimentos no utilizador ou danos no eletrodoméstico e anular a garantia.

Especificações técnicas

Nome do eletrodoméstico	Garrafeira Grand Saigneé
Número do artigo	WR-7506
Fonte de energia	100 – 240 V~ 50/60Hz
Alimentação	58 W
Capacidade líquida	17 L
Dimensões (c × l × a)	26.5 x 51.5 x 39.3 x cm
Peso líquido (kg)	9.4

Partes principais (ver imagem A)

1. Corpo
2. Prateleira
3. Ventoinha de refrigeração
4. Tampa da ventoinha de refrigeração
5. Orifícios de ventilação
6. Pernas de nivelamento
7. Dobradiça / tampa da porta superior
8. Porta
9. Vedante
10. Dobradiça inferior

Painel de controlo (ver imagem B)

11. Botão do painel de controlo
12. Botão de luz e unidade de temperatura (Celcius/Fahrenheit)
13. Visor LED
14. Temperatura +
15. Temperatura -

Esquema elétrico:

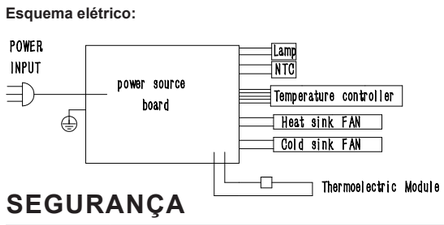

SEGURANÇA

Símbolo	Descrição
⚠	Risco de incêndio/materiais inflamáveis

Precauções de segurança

⚠ ATENÇÃO

Risco de segurança provocado pela utilização não prevista:
- Utilize apenas o eletrodoméstico conforme descrito neste manual do utilizador.
- Ao ignorar as instruções de segurança, o fabricante não pode ser responsabilizado pelos danos.
- Nunca utilize o eletrodoméstico se houver sinais visíveis de danos ou defeitos. Substitua sempre de imediato um eletrodoméstico danificado ou com defeitos.
- Nunca faça adaptações no eletrodoméstico. As adaptações podem afetar a segurança, a garantia e a operação apropriada.
- Não utilize quaisquer dispositivos mecânicos ou outros meios para acelerar o processo de descongelação, a não ser os recomendados pelo fabricante.
- Não guarde neste aparelho substâncias explosivas, tais como latas de aerossol com propulsor inflamável.

Perigo de choque elétrico devido a curto-circuito:
- Nunca use o aparelho se apresentar sinais visíveis de danos ou defeitos no corpo ou no cabo de alimentação. Substitua sempre de imediato um aparelho ou cabo de alimentação danificado ou defeituoso ou contacte o serviço de apoio ao cliente.
- Não utilize aparelhos elétricos no interior dos compartimentos de armazenamento de bebidas do aparelho, a não ser os que tenham sido recomendados pelo fabricante.
- Evite derramar líquidos sobre o cabo de alimentação.
- Para se proteger contra choques elétricos, não mergulhe o cabo, a ficha nem o aparelho em água ou qualquer outro líquido.
- Nunca abra o eletrodoméstico. O eletrodoméstico apenas deverá ser aberto para manutenção por um técnico autorizado.
- Nunca deve ser o utilizador a substituir o cabo de potência. Faça com que seja sempre o fabricante, o seu agente da assistência ou uma pessoa com qualificações equivalentes a substituir o cabo de potência.
- Nunca pegue no eletrodoméstico pelo cabo de potência. Se pegar no eletrodoméstico pelo cabo de potência, poderá danificar este cabo. Limite-se a pegar no eletrodoméstico segurando a base.
- Desligue sempre o cabo de alimentação da tomada quando o aparelho não estiver a ser usado ou ficar sem vigilância e antes de o limpar.
- Antes de usar, confirme sempre se a tensão indicada na chapa de tipo do aparelho corresponde a tensão da rede elétrica.
- Nunca insira qualquer objeto nas aberturas de ventilação.
- Se o cabo de alimentação estiver danificado, deve ser substituído pelo fabricante, pelo seu agente de serviço ou por pessoas igualmente qualificadas para evitar perigos.
- Nunca mova o aparelho puxando o cabo e certifique-se de que o cabo não fique enrolado.

Perigo de incêndio devido a curto-circuito:
- Nunca deixe cair o eletrodoméstico e evite esbarrar nele. As vibrações excessivas podem originar o desaperto das ligações e influenciar o funcionamento adequado do eletrodoméstico. Deixe de utilizar o eletrodoméstico se o tiver deixado cair.
- Nunca utilize o aparelho com uma extensão.
- Nunca ligue qualquer outro aparelho com consumo elevado na mesma tomada.

Perigo de asfixia devido a embalagem de plástico:
- Nunca deixe crianças brincar com o material da embalagem. Mantenha sempre o material da embalagem longe do alcance das crianças.
- As crianças devem ser supervisionadas para garantir que não brincam com o eletrodoméstico.

Risco de ficar preso devido a peças móveis:
- Antes de trocar acessórios ou de se aproximar de peças móveis, desligue sempre o eletrodoméstico e desligue o cabo de alimentação da tomada.

Risco de segurança devido a contaminação:
- Para evitar a contaminação da bebida, por favor siga as seguintes instruções:
  - A abertura da porta durante longos períodos pode provocar um aumento significativo da temperatura nos compartimentos do aparelho.
  - Limpe regularmente as superfícies que podem entrar em contacto com as bebidas e os sistemas de drenagem acessíveis.
  - Limpe os depósitos de água caso estes não tenham sido utilizados durante 48 horas; limpe o sistema de água ligado ao fornecimento de água caso esta não tenha sido utilizada durante 5 dias.
  - Se o equipamento de refrigeração for deixado vazio durante longos períodos, desligue-o, descongele-o, limpe-o, seque-o e deixe a porta aberta para evitar a formação de bolor no interior do aparelho.

⚠ CUIDADO

Perigo de queimaduras devido ao calor:
- Não coloque o equipamento sobre nem perto de bicos elétricos ou a gás, nem dentro de um forno quente.
- Este aparelho contém um agente espumante inflamável, o ciclopentano. Por favor, evite o contacto com fogo ao transportar e utilizar o aparelho. Se a máquina avariar, peça assistência a um profissional. Quando deitar fora a máquina, envie-a para a central de reciclagem local designada para o efeito.

Perigo de tropeçar devido a cabos soltos:
- Nunca deixe o cabo de alimentação suspenso de forma que alguém possa tropeçar ou puxá-lo acidentalmente.

AVISO

Risco de dano do eletrodoméstico:
- O aparelho deve ser colocado numa superfície estável e nivelada.
- Nunca use produtos de limpeza com químicos agressivos que possam danificar o eletrodoméstico ao limpá-lo.
- Use o eletrodoméstico unicamente com os acessórios fornecidos ou recomendados pela Tristar.
- Nunca coloque o aparelho perto da extremidade de uma bancada durante a utilização. Podem ocorrer vibrações durante a utilização, o que pode fazer com que o aparelho se mova. Coloque sempre o aparelho sobre uma superfície estável, plana, resistente ao calor e humidade.

ANTES DA PRIMEIRA UTILIZAÇÃO

- Retire o aparelho e os acessórios da caixa. Remova os adesivos, a película protetora ou o plástico do aparelho.
- Limpe o dispositivo com um pano húmido. Nunca use produtos de limpeza agressivos e abrasivos, esponja de limpeza ou esfregão de aço, que danificam o dispositivo.
- Deixar secar todas as peças completamente ou seque-as com uma toalha.

Instalar o seu equipamento

1. Posicione o equipamento de forma a que a ficha fique acessível.
2. Mantenha o seu equipamento refrigerador protegido da luz solar direta.
3. Não o coloque perto de dispositivos geradores de calor.
4. Não o coloque diretamente no chão. Garanta um suporte adequado.

Desempenho

- Recomendamos que instale o dispositivo num local com uma temperatura ambiente entre 20-25°C
- Após ligar o dispositivo, deixe-o arrefecer durante 2-3 horas antes de colocar a bebida no compartimento de refrigeração.
- A ventilação é muito importante para este tipo de equipamentos de refrigeração termoelétricos; se a ventilação for má, a placa de circuito interna irá avariar facilmente; além disso, reduzirá a vida útil do equipamento.
- O aparelho aplica um sistema de descongelação automática, pelo que não é necessário descongelá-lo manualmente.
- Em caso de ocorrência de fugas (facilmente detetáveis devido ao odor desagradável):

1. Desligue imediatamente o dispositivo
2. Areje bem a divisão
3. Telefone para o departamento de assistência técnica pós-venda

- Este aparelho de refrigeração não se destina a ser utilizado como um eletrodoméstico embutido.
- O controlo de temperatura recomendado para este produto é 14 graus.

Fonte de energia

- O equipamento deve ser ligado a uma tomada devidamente ligada à terra, em conformidade com os regulamentos válidos do país, antes de entrar em funcionamento.
- Verifique a etiqueta energética (que se encontra na parte lateral do equipamento) para confirmar se a tensão e a frequência correspondem às do seu país; caso contrário, não ligue o cabo à tomada.

Ventilação

Ao instalar este dispositivo, deve ter especial atenção à ventilação. Por favor, considere o seguinte:

1. Deve deixar pelo menos 200 cm³ para ventilação.
2. A distância entre a parede e o lado de refrigeração deve ser de, pelo menos, 20 mm.
3. Na parte de trás deve deixar, pelo menos, 50 mm para permitir a circulação do ar.
4. O ar que passa não deve ser pré-aquecido.
5. Todo o sistema de refrigeração deve ser considerado na ventilação.

Descrição das funções

- O aparelho destina-se a ser utilizado exclusivamente para a despensa/copa.
- Este aparelho não é adequado para alimentos congelados.
- A temperatura recomendada para a despensa/copa é de 17 °C.
- As prateleiras **A**2 colocadas em modo de fábrica são a utilização mais eficiente da energia para os aparelhos de refrigeração.
- Quando a temperatura ambiente é de 25°C e a despensa não tem carga, serão necessárias cerca de 1 horas horas para diminuir a temperatura da despensa de 25°C para 17°C.
- O consumo de energia é de 0.232 kWh/24h. Se a temperatura de regulação for superior a 17°C, o consumo de energia será mais baixo. Se a temperatura de regulação for inferior a 17°C, o consumo de energia será mais alto.
- Recomendamos que instale o equipamento num local com uma temperatura ambiente entre 16°-32°C. Se a temperatura ambiente for superior ou inferior às temperaturas recomendadas, o desempenho do equipamento pode ser afetado.

UTILIZAÇÃO

Painel de controlo

- Pode ligar (ON) ou desligar (OFF) a luz interior ao clicar no botão **B**12 uma vez. A luz desliga-se automaticamente caso fique na posição ON durante 10 minutos. Toque no botão novamente para voltar a ligar a luz.
- Pode selecionar a definição do visor de temperatura de Celsius para Fahrenheit ao pressionar o botão **B**12 durante 2 segundos.
- A sua garrafeira foi equipada com um bloqueio “automático” do painel de controlo, que é ativado 20 segundos após a última vez que tocar num botão. Pressione o botão **B**11 durante 2 segundos para desbloquear o painel de controlo. Irá ouvir um sinal sonoro para alertar que o painel de controlo está agora ativo.
- Pode definir a temperatura como desejar ao pressionar o botão de temperatura + **B**14 ou temperatura - **B**15 no painel de controlo. A temperatura que pretender definir irá aumentar ou diminuir em 1 °C ao pressionar o botão uma vez.

AVISO

Ao utilizar a garrafeira pela primeira vez, ou quando a reiniciar após um longo período de inatividade, pode verificar-se uma variação de alguns graus entre a temperatura definida e a temperatura indicada no visor LED. Isto é normal e ocorre devido à duração do tempo de ativação. Assim que estiver a funcionar durante algumas horas, tudo voltará ao normal.

Capacidade de armazenamento

As garrafas diferem em tamanho e dimensões. Como tal, o número de garrafas que pode armazenar pode variar. As capacidades das garrafas são máximos aproximados quando se trata de armazenar garrafas tradicionais de 750 ml de Bordeaux e incluem o armazenamento a granel.

LIMPEZA E MANUTENÇÃO

- Antes de limpar, desligue o aparelho da tomada e aguarde até arrefecer.
- Nunca mergulhe o aparelho na água ou noutro líquido qualquer. O aparelho não pode ser colocado na máquina de lavar louça.
- Limpe o aparelho com um pano húmido. Nunca use produtos de limpeza agressivos e abrasivos, esponja de limpeza ou esfregão de aço, pois isso danifica o aparelho.
- Lavar todas as outras peças usadas com líquido da loiça e água morna ou na máquina de lavar louça. No caso de sujidade intensa, recomendamos que se mergulhem previamente os acessórios em água morna e líquido da loiça.
- Deixar secar todas as peças completamente ou seque-as com uma toalha.

RESOLUÇÃO DE PROBLEMAS

Problema	Possível causa	Solução possível
Sem refrigeração.	Não liga	Verifique a alimentação elétrica ou substitua a ficha.
	Placa de circuito impresso danificada.	Substitua por uma nova placa de circuito impresso.
	Ventoinha danificada.	Substituir por uma ventoinha nova.
	Fuga.	Substituir por uma nova bomba de calor.
	Módulo de ventilação danificado.	Substitua por um novo módulo de refrigeração com silicone.
Fraco desempenho de refrigeração.	Temperatura ambiente alta.	A temperatura ambiente é mais elevada do que o normal.
	Fraco desempenho de refrigeração.	A porta **A**8 é aberta com demasiada frequência.
	Fraca ventilação.	Instale o refrigerador de acordo com as nossas instruções de ventilação.
	Vedante danificado.	Substitua por uma nova junta da porta **A**9.
	Silicone danificado.	Substitua o silicone na superfície do módulo de refrigeração.
Ruidoso.	Pó.	Limpe o pó da ventoinha.
	Ventoinha danificada.	Mude para uma nova ventoinha.
	Bomba de calor danificada.	Substituir por uma nova bomba de calor.
Gelo no interior.	Bomba de calor danificada.	Desligue o equipamento durante pelo menos uma hora e, depois, reinicie-o.
	Temperatura ambiente baixa.	Ajuste o ar condicionado para cerca de 25 °C.

AMBIENTE

O símbolo do contentor de lixo sobre rodas riscado significa que este produto não deve ser eliminado com os resíduos domésticos. Os equipamentos eletrónicos e elétricos não incluídos no processo de separação seletiva são potencialmente perigosos para o ambiente e para a saúde humana devido à presença de substâncias perigosas. Por favor, elimine-o de forma responsável num centro de reciclagem de resíduos aprovado.

ASSISTÊNCIA

Encontra todas as informações e peças de substituição disponíveis em www.tristar.eu!

(IT) **Manuale dell'utente**

Cantinetta Grand Saigneé

INTRODUZIONE

A proposito di questo documento

Questo manuale utente contiene tutte le informazioni per un uso corretto, sicuro ed efficiente dell'apparecchio.
Assicurarsi di aver letto e compreso completamente le istruzioni presenti in questo manuale dell'utente prima di utilizzare l'apparecchio.
Conservare questo manuale dell'utente in un luogo sicuro vicino all'apparecchio per riferimenti futuri.

Istruzioni originali

Questo manuale è stato originariamente scritto in inglese. Tutte le altre lingue sono documenti tradotti.

Assistenza

Per i pezzi di ricambio e maggiori informazioni sull'apparecchio, visitare il sito www.tristar.eu.

Simboli utilizzati

Simbolo	Descrizione
⚠ ATTENZIONE	Avvertenza utilizzata per indicare una situazione potenzialmente pericolosa che, se non evitata, potrebbe provocare la morte o lesioni gravi.
⚠ ATTENZIONE	Avvertenza utilizzata per indicare una situazione potenzialmente pericolosa che, se non evitata, potrebbe causare lesioni lievi o moderate.
AVVISO	Avvertenza utilizzata per pratiche non correlate a lesioni fisiche.
	Indica informazioni aggiuntive o sottolinea un'istruzione.
	Applicabile in Francia: Il prodotto o l'imballaggio possono essere riciclati e i componenti devono essere smaltiti separatamente. Seguire le normative locali.
	Applicabile in Italia: Il prodotto o l'imballaggio possono essere riciclati e i componenti devono essere smaltiti separatamente. Seguire le normative locali.
CE	Questo prodotto è conforme alle prescrizioni applicabili contenute nelle normative o direttive europee.
	The Green Dot è un marchio registrato di Der Grüne Punkt – Duales System Deutschland GmbH ed è protetto come marchio in tutto il mondo. Il logo può essere utilizzato unicamente dai clienti di DSD GmbH titolari di un valido contratto di utilizzo del marchio o da società di gestione dei rifiuti impegnate all'interno della Repubblica Federale di Germania. Quanto sopra si applica anche allariproduzione del logo da parte di terzi in un dizionario,un'enciclopedia o una banca dati elettronica contenente un manualedi riferimento.
	Il simbolo, il logo o l'icona del riciclaggio universale è un emblema riconosciuto a livello internazionale utilizzato per designare i materiali riciclabili. Il simbolo del riciclaggio è di dominio pubblico e non è un marchio.
	Questo simbolo è utilizzato per marcare i materiali destinati al contatto con gli alimenti nell'Unione Europea come stabilito dal Regolamento (CE) N° 1935/2004.
	Classe di protezione 1: messa a terra

DESCRIZIONE DELL'APPARECCHIO

A proposito dell'apparecchio

Il TristarWR-7506 è un frigorifero per bevande di classe energetica: F. Ha un intervallo di temperatura compreso tra 5 - 18°C.

Uso previsto

Questo apparecchio è destinato esclusivamente all'uso interno.
Questo apparecchio è destinato esclusivamente a un uso domestico e non commerciale.
Questo apparecchio è destinato all'uso in applicazioni domestiche e simili come:
- case coloniche;
- da clienti in hotel, motel e altri ambienti di tipo residenziale;
- ambienti tipo bed and breakfast.

Questo apparecchio non è destinato all'uso da parte di persone (compresi i bambini) con ridotte capacità fisiche, sensoriali o mentali o prive di esperienza e conoscenza, a meno che non siano state supervisionate o istruite sull'uso dell'apparecchio da una persona responsabile della loro sicurezza.
Qualsiasi uso dell'apparecchio diverso da quello descritto in questo manuale dell'utente è considerato un uso improprio e può causare lesioni o danni all'apparecchio e invalidare la garanzia.

Specifiche tecniche

Nome dell'apparecchio	Cantinetta Grand Saigneé
Numero dell'articolo	WR-7506
Alimentazione	100 – 240 V~ 50/60Hz
Potenza	58 W
Capacità netta	17 L
Dimensioni (L × l × alt.)	26.5 x 51.5 x 39.3 x cm
Peso netto (KG)	9.4

Parti principali (vedi immagine A)

1. Colonna
2. Mensola
3. Ventilatore del dissipatore di freddo
4. Coperchio del ventilatore del dissipatore di freddo
5. Fori di ventilazione
6. Gambe di livellamento
7. Cerniera/coperchio porta superiore
8. Porta
9. Guarnizione
10. Cerniera inferiore

Pannello comandi (vedere immagine B)

11. Pulsante del pannello di controllo
12. Pulsante luce e unità di temperatura (Celsius/Fahrenheit)
13. Display LED
14. Temperatura +
15. Temperatura -

Schema elettrico:

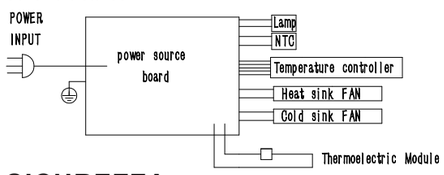

SICUREZZA

Simbolo	Descrizione
⚠	Rischio di incendio/Materiali infiammabili

Misure di sicurezza

⚠ ATTENZIONE

Pericolo per la sicurezza dovuto ad uso improprio:
- utilizzare l'apparecchio solo come descritto in questo manuale utente.
- Ignorando le istruzioni di sicurezza, il produttore non può essere ritenuto responsabile dei danni.
- Non utilizzare mai l'apparecchio se sono

presenti segni visibili di danni o difetti. Sostituire sempre un apparecchio danneggiato o difettoso immediatamente.
- Non effettuare mai alcuna regolazione sull'apparecchio. Le regolazioni possono influire sulla sicurezza, sulla garanzia e sul corretto funzionamento.
- Non utilizzare dispositivi meccanici o mezzi diversi da quelli raccomandati dal produttore per accelerare il processo di sbrinamento.
- Non conservare in questo elettrodomestico sostanze esplosive come bombolette spray con propellente infiammabile.

Pericolo di scossa elettrica da cortocircuito:
- Non utilizzare mai l'apparecchio in caso di segni visibili di danni o difetti all'apparecchio o al cavo di alimentazione. Sostituire sempre immediatamente un apparecchio o un cavo di alimentazione danneggiato o difettoso o contattare il servizio clienti.
- Non utilizzare apparecchi elettrici all'interno degli scomparti dell'elettrodomestico destinati alla conservazione di bevande, a meno che non siano del tipo raccomandato dal produttore.
- Evitare sempre fuoriuscite di liquido sul cavo elettrico.
- Per proteggersi dalle scosse elettriche, non immergere il cavo, la spina o l'appare
- Non aprire mai l'apparecchio. L'apparecchio può essere aperto per la manutenzione solo da un tecnico autorizzato.
- Non sostituire mai il cavo di alimentazione autonomamente. Far sostituire sempre il cavo di alimentazione dal produttore, dal suo agente di servizio o da una persona qualificata.
- Non sollevare mai l'apparecchio dal cavo di alimentazione. Il sollevamento dell'apparecchio dal cavo di alimentazione può danneggiare il cavo di alimentazione. Sollevare l'apparecchio solo tenendo la base.
- Scollegare sempre il cavo elettrico dell'apparecchio quando non è in uso o senza supervisione e prima di pulirlo.
- Controllare sempre che la tensione indicata sulla targhetta identificativa dell'apparecchio corrisponda alla tensione di rete prima dell'uso.
- Non inserire mai oggetti nelle aperture di fuoriuscita dell'aria.
- Se il cavo di alimentazione è danneggiato, deve essere sostituito dal produttore, dal suo assistente tecnico o da persone altrettanto qualificate per evitare pericoli.
- Non spostare mai l'apparecchio tirando il cavo e assicurati che il cavo non si intrecci.

Pericolo di incendio per cortocircuito:
- Non far cadere mai l'apparecchio e proteggerlo dagli urti. Le vibrazioni eccessive possono allentare i collegamenti e influenzare il corretto funzionamento dell'apparecchio. In caso di caduta, interrompere l'uso dell'apparecchio.
- Non utilizzare mai l'apparecchio con un cavo di prolunga.
- Non collegare mai nessun altro apparecchio ad alto consumo energetico allo stesso gruppo.

Rischio di soffocamento per l'imballaggio in plastica:
- Non lasciare che i bambini giochino con il materiale dell'imballaggio. Tenere sempre il materiale di imballaggio fuori dalla portata dei bambini.
- I bambini devono essere sorvegliati per assicurarsi che non giochino con l'apparecchio.

Rischio di impigliarsi dovuto alle parti in movimento:
- Spegnere sempre e scollegare l'apparecchio dall'alimentazione elettrica prima di cambiare gli accessori o toccare parti che sono in movimento durante l'uso.

Pericolo per la sicurezza dovuto alla contaminazione:
- Per evitare la contaminazione delle bevande, rispettare le seguenti istruzioni:
  - L'apertura prolungata dello sportello può causare un aumento significativo della temperatura nei vani dell'elettrodomestico.
  - Pulire regolarmente le superfici che possono entrare in contatto con le bevande e i sistemi di scolo accessibili.
  - Pulire i serbatoi dell'acqua se non sono stati utilizzati per 48 ore, far fluire l'acqua contenuta nel sistema idrico collegato a una rete idrica se non viene prelevata per 5 giorni.
  - Se l'apparecchio di refrigerazione viene lasciato vuoto per lunghi periodi, spegnerlo, sbrinarlo, pulirlo, asciugarlo e lasciare la porta aperta per evitare la formazione di muffe all'interno dell'elettrodomestico.

⚠ ATTENZIONE

Pericolo di ustione dovuto al calore:
- Non collocare sopra o vicino a un fornello a gas o elettrico o a un forno riscaldato.
- Questo apparecchio contiene ciclopentano, un agente schiumogeno infiammabile. Evitare il contatto con il fuoco durante il trasporto e l'utilizzo. Rivolgersi a un professionista per la manutenzione in caso di guasto della macchina. Conferire l'apparecchio al centro di raccolta locale designato quando lo si smaltisce.

Pericolo di inciampo a causa di cavi allentati:
- Non lasciare mai il cavo di alimentazione sospeso per evitare che qualcuno possa inciamparvi o tirarlo accidentalmente.

AVVISO

Rischio di danneggiamento dell'apparecchio:
- L'apparecchio deve essere posizionato su una superficie stabile e piana
- Non utilizzare mai detergenti chimici aggressivi che possono danneggiare l'apparecchio durante la pulizia.
- Usare l'apparecchio soltanto con gli accessori forniti o con gli accessori raccomandati da Tristar.
- Non posizionare mai l'apparecchio vicino al bordo di un piano di lavoro durante l'uso.

Durante l'uso possono verificarsi vibrazioni che possono spostare l'apparecchio. Posizionare sempre l'apparecchio su una superficie stabile, piana, resistente al calore e all'umidità.

PRIMA DEL PRIMO UTILIZZO
- Estraete l'apparecchio e gli accessori dalla scatola. Rimuovete gli adesivi, la pellicola protettiva o la plastica dall'apparecchio.
- Pulire l'apparecchio con un panno umido. Mai utilizzare detergenti aggressivi e abrasivi, spugne abrasive o lana d'acciaio, che danneggiano l'apparecchio.
- Lasciare asciugare completamente tutti gli elementi o asciugarli con un asciugamano.

Posizionamento del dispositivo
1. Posizionare il dispositivo in modo che la spina sia accessibile.
2. Posizionare il frigorifero lontano dalla luce solare diretta.
3. Non posizionare accanto ad apparecchi che generano calore.
4. Non posizionare direttamente a terra. Fornire un supporto adeguato

Prestazioni
- Si consiglia di installare il dispositivo in un luogo in cui la temperatura ambiente sia compresa tra 20-25°C
- Dopo aver collegato l'apparecchio, lasciare raffreddare l'unità per 2-3 ore prima di collocare la bevanda nello scomparto frigorifero.
- La ventilazione è molto importante per questo tipo di frigorifero termoelettrico. Il PCB interno si rompe facilmente se la ventilazione è scarsa e anche la durata di vita del frigorifero ne risentirebbe.
- Questo dispositivo impiega un sistema di sbrinamento automatico, quindi non è necessario sbrinarlo manualmente.
- In caso di perdite (facilmente rilevabili a causa dell'odore sgradevole):
1. Spegnere immediatamente il dispositivo
2. Ventilare a fondo la stanza
3. Chiamare il reparto di assistenza post-vendita
- Questo apparecchio di refrigerazione non è destinato a essere utilizzato come elettrodomestico da incasso.
- Il controllo della temperatura consigliato per questo prodotto è di 14 gradi.

Alimentazione
- Prima di essere utilizzato, il frigorifero deve essere collegato a una presa adeguatamente messa a terra in linea con le normative in vigore nel paese.
- Controllare sull'etichetta energetica (che si trova sul lato del frigorifero) che tensione e frequenza corrispondano a quelle locali; In caso contrario, non collegare il cavo alla presa.

Ventilazione
Quando si posiziona questo il dispositivo, è necessario prendere in seria considerazione la ventilazione. Fare riferimento a quanto segue:
1. Dovrebbero essere lasciati almeno 200 cm³ per la ventilazione.
2. La parete e il lato del refrigeratore devono essere ad almeno 20 mm di distanza.
3. La parte posteriore deve essere ad almeno 50 mm per consentire il flusso dell'aria.
4. L'aria che fluisce non deve essere preriscaldata.
5. Nella ventilazione è necessario considerare l'intero sistema di raffreddamento.

Descrizione della funzione
- Il dispositivo è destinato a essere utilizzato esclusivamente per la dispensa.
- Questo apparecchio non è adatto per alimenti congelati.
- La temperatura consigliata per la dispensa è di 17°C.
- I ripiani **A**2 posizionati in modalità fabbrica consentono la migliore efficienza energetica per gli apparecchi di refrigerazione.
- Quando la temperatura circostante è 25°C e la dispensa non ha carico, saranno necessari circa 1 ore per diminuire la temperatura della dispensa da 25°C a 17°C.
- Il consumo energetico è 0.232 kWh/24h. Se la temperatura è impostata su un valore superiore a 17°C, il consumo energetico sarà minore. Se la temperatura è impostata su un valore inferiore a 17°C, il consumo energetico sarà maggiore.
- Si consiglia di installare il refrigeratore in un luogo in cui la temperatura ambiente sia compresa tra 16°-32°C. Se la temperatura ambiente è superiore o inferiore a quella consigliata, le prestazioni dell'unità potrebbero risentirne.

UTILIZZO

Pannello comandi
- È possibile accendere o spegnere la luce interna premendo una volta il pulsante **B**12. La luce si spegnerà automaticamente se rimane accesa per 10 minuti. Premere nuovamente il pulsante per riaccendere la luce.
- È possibile selezionare l'impostazione di visualizzazione della temperatura da Celsius a Fahrenheit tenendo premuto il pulsante **B**12 per 2 secondi.
- Il frigorifero è dotato di un blocco "automatico" del pannello di controllo, che si attiva 20 secondi dopo l'ultima volta che è stato toccato un pulsante. Premere il pulsante **B**11 per 2 secondi per sbloccare il pannello di controllo. Sentirai un "BIP" quando il controllo è ora attivo.
- Puoi impostare la temperatura come desideri premendo il pulsante temperatura + **B**14 o temperatura - **B**15 sul pannello di controllo. A ogni pressione del pulsante la temperatura impostata aumenterà o diminuirà di 1°C.

AVVISO

Quando si utilizza il frigorifero per la prima volta, o lo si riaccende dopo essere un lungo periodo d'inattività, potrebbe esserci una differenza di alcuni gradi tra la temperatura selezionata e quella indicata sul display LED. Ciò è normale ed è dovuto alla lunghezza del tempo di attivazione. Dopo alcune ore di funzionamento del frigorifero, tutto tornerà alla normalità.

Capienza
Le bottiglie possono differire molto per dimensioni. Pertanto, il numero effettivo di bottiglie che potresti essere in grado di conservare può variare. Il numero di bottiglie che può contenere è il numero massimo approssimativo per bottiglie tradizionali bordolesi da 750 ml e includono lo stoccaggio sfuso.

PULIZIA E MANUTENZIONE
- Prima della pulizia, scollegare l'apparecchio ed attendere che l'apparecchio si raffreddi.
- Non immergere mai l'apparecchio in acqua o altro liquido. L'apparecchio non è lavabile in lavastoviglie.
- Pulire l'apparecchio con un panno umido. Non utilizzare mai detergenti aggressivi e abrasivi, spugna abrasiva o lana d'acciaio, in quanto danneggiano l'apparecchio.
- Lavare tutti gli altri elementi utilizzati con detersivo per piatti e acqua calda o in lavastoviglie. In caso di sporco ostinato, si consiglia di immergere prima gli accessori in acqua calda e detersivo.
- Lasciare asciugare completamente tutti gli elementi o asciugarli con un asciugamano.

RISOLUZIONE DEI PROBLEMI

Problema	Possibile causa	Possibile soluzione
Nessun raffreddamento.	Nessuna alimentazione	Controllare l'alimentazione elettrica o sostituire la spina.
	Scheda a circuito stampato rotta.	Sostituire scheda a circuito stampato.
	Ventola rotta.	Sostituire la ventola.
	Perdita.	Sostituire pompa di calore.
	Modulo di raffreddamento rotto.	Sostituire modulo di raffreddamento con silicone.
Scarse prestazioni di raffreddamento	Temperatura ambiente elevata.	La temperatura della stanza è più calda del normale.
	Scarse prestazioni di raffreddamento.	La porta **A**8 viene aperta troppo spesso.
	Scarsa ventilazione.	Installare il frigorifero secondo le nostre istruzioni di ventilazione.
	Guarnizione scadente.	Sostituire la guarnizione della porta **A**9.
	Silicone scadente.	Sostituire il silicone sulla superficie del modulo di raffreddamento.
Rumoroso.	Polvere.	Rimuovere la polvere dalla ventola.
	Ventola rotta.	Sostituire la ventola.
	Pompa di calore scadente.	Sostituire pompa di calore.
Gelo o ghiaccio all'interno.	Pompa di calore scadente.	Scollegare il dispositivo e riavviarlo dopo almeno un'ora.
	Bassa temperatura ambiente.	Regolare il condizionatore a una temperatura intorno ai 25°C.

AMBIENTE
Il simbolo del cassonetto barrato riportato sull'apparecchiatura indica che questo prodotto non deve essere smaltito con i normali rifiuti domestici. I dispositivi elettronici ed elettrici non inclusi in un processo di smistamento sono potenzialmente pericolosi per l'ambiente e la salute umana a causa della presenza di sostanze pericolose. Si prega di smaltire in modo responsabile presso centri idonei di raccolta differenziata.

ASSISTENZA
Tutte le informazioni e le parti di ricambio sono disponibili sul sito www.tristar.eu!

SV Bruksanvisning

Dryckeskylare Grand Saigneé

FÖRORD
Om detta dokument
Denna bruksanvisning innehåller all information för korrekt, säker och effektiv användning av apparaten.
Se till att du har läst och förstått instruktionerna i denna bruksanvisning till fullo innan du använder apparaten.
Förvara alltid denna bruksanvisning på en säker plats nära apparaten för framtida referens.

Originalinstruktioner
Denna bruksanvisning skrevs ursprungligen på engelska. Alla andra språk är översatta dokument.

Kundtjänst
För reservdelar och mer information om apparaten, besök www.tristar.eu.

Använda symboler

Symbol	Beskrivning
⚠ VARNING	Signalord som används för att indikera en potentiellt farlig situation som, om den inte undviks, kan resultera i dödsfall eller allvarlig skada.
⚠ OBSERVERA	Signalord som används för att indikera en potentiellt farlig situation som, om den inte undviks, kan resultera i mindre allvarlig skada.
OBS!	Signalord som används för metoder som inte har med fysisk skada att göra.
ℹ	Anger ytterligare information eller betoning av en instruktion.
	Tillämpligt i Frankrike: Produkten eller förpackningen kan återvinnas och komponenterna måste kasseras separat. Följ de lokala föreskrifterna.
	Tillämpligt i Italien: Produkten eller förpackningen kan återvinnas och komponenterna måste kasseras separat. Följ de lokala föreskrifterna.
CE	Denna produkt uppfyller kraven på överensstämmelse i tillämpliga europeiska förordningar eller direktiv.
	Den gröna punkten är ett registrerat varumärke som tillhör Der Grüne Punkt - Duales System Deutschland GmbH och är skyddat som varumärke över hela världen. Logotypen får endast användas av kunder hos DSD GmbH som har ett giltigt avtal om användning av varumärket eller av anlitade avfallshanteringsföretag i Förbundsrepubliken Tyskland. Detta gäller även om tredje part återger logotypen i en ordbok, en uppslagsbok eller en elektronisk databas som innehåller en referensmanual.
	Den universella återvinningssymbolen, logotypen eller ikonen är en internationellt erkänd symbol som används för att beteckna återvinningsbara material. Återvinningssymbolen används offentligt och är inte ett varumärke.
	Denna symbol används för att markera material som säkert kan användas i kontakt med livsmedel inom Europeiska unionen enligt definitionen i förordning (EG) nr 1935/2004.
	Skyddsklass 1: jordning

BESKRIVNING AV APPARATEN
Om denna apparat
TristarWR-7506 är en dryckeskylare med energiklass: F. Den har ett temperaturintervall av 5 - 18°C.

Avsedd användning
Denna apparat är endast avsedd för inomhusbruk.
Den här produkten är endast avsedd för hushållsbruk och icke-kommersiellt bruk.
Den här produkten är avsedd att användas i hushåll och liknande tillämpningar, t.ex:
- bondgårdar;
- av gäster på hotell, motell och andra boendemiljöer;
- miljöer av typ bed and breakfast.

Denna apparat är inte avsedd att användas av personer (inklusive barn) med nedsatt fysisk, sensorisk eller mental förmåga, eller brist på erfarenhet och kunskap, såvida de inte har övervakning eller har fått instruktioner angående användning av apparaten av en person som är ansvarig för deras säkerhet.
All annan användning av apparaten än den som beskrivs i denna bruksanvisning betraktas som felaktig användning och kan orsaka skador eller skada på apparaten och ogiltigförklarar garantin.

Tekniska specifikationer

Apparatens namn	Dryckeskylare Grand Saigneé
Artikelnummer	WR-7506
Strömkälla	100 – 240 V~ 50/60Hz
Ström	58 W
Nettokapacitet	17 L
Mått (l × b × h)	26.5 x 51.5 x 39.3 x cm
Nettovikt (KG)	9.4

Huvuddelar (se bild A)
1. Skåp
2. Hylla
3. Fläkt för kall diskbänk
4. Kåpa till fläkt för kall diskbänk
5. Ventilationshål
6. Nivelleringsben
7. Övre dörrens gångjärn / skydd
8. Dörr
9. Packning
10. Nedre gångjärn

Kontrollpanel (se bild B)
11. Knapp på kontrollpanel
12. Knapp för ljus och temperaturenhet (Celsius/Fahrenheit)
13. Display LED
14. Temperatur +
15. Temperatur -

Elektriskt diagram:
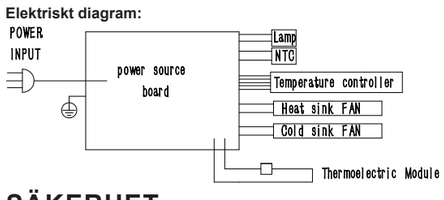

SÄKERHET

Symbol	Beskrivning
⚠	Risk för brand / Brandfarliga material

Säkerhetsföreskrifter

⚠ VARNING

Säkerhetsrisk på grund av oavsiktlig användning:
- Använd endast apparaten enligt beskrivningen i denna bruksanvisning.
- Genom att ignorera säkerhetsanvisningarna kan tillverkaren inte hållas ansvarig för skador.
- Använd aldrig apparaten om det finns synliga tecken på skador eller defekter. Byt alltid ut en skadad eller defekt apparat omedelbart.
- Gör aldrig några justeringar på apparaten. Justeringar kan påverka säkerhet, garanti och korrekt funktion.
- Använd inte mekaniska anordningar eller andra medel för att påskynda avfrostningsprocessen, andra än de som rekommenderas av tillverkaren.
- Förvara inte explosiva ämnen som aerosolburkar med brandfarligt drivmedel i denna apparat.

Risk för elektriska stötar på grund av kortslutning:
- Använd aldrig apparaten om det finns synliga tecken på skador eller defekter på den eller strömkabeln. Byt alltid ut en skadad eller defekt apparat eller strömkabel omedelbart eller kontakta kundtjänst.
- Använd inte elektriska apparater i apparatens dryckesförvaringsutrymmen om de inte är av den typ som rekommenderas av tillverkaren.
- Undvik alltid spill på strömkabeln.
- För att undvika elektriska stötar ska du aldrig sänka ned sladden, kontakten eller apparaten i vatten eller någon annan vätska.
- Öppna aldrig apparaten. Apparaten får endast öppnas för underhåll av en auktoriserad tekniker.
- Byt aldrig ut strömkabeln själv. Låt alltid tillverkaren, dess servicerepresentant eller en liknande kvalificerad person byta ut strömkabeln.
- Lyft aldrig apparaten i strömkabeln. Om du lyfter apparaten i strömkabeln kan strömkabeln skadas. Lyft endast apparaten genom att hålla i basen.
- Dra alltid ur strömkabeln när apparaten inte används eller är obevakad och före rengöring.
- Kontrollera alltid att den spänning som anges på produktens typskylt stämmer överens med nätspänningen före användning.
- För aldrig in några föremål i luftgallrets öppningar.
- Om nätkabeln är skadad måste den bytas ut av tillverkaren, dess serviceagent eller likvärdigt kvalificerad personal för att undvika fara
- Flytta aldrig apparaten genom att dra i sladden och se till att sladden inte blir trasslad.

Brandrisk på grund av kortslutning:
- Tappa aldrig apparaten och undvik att stöta till något med den. Överdrivna vibrationer kan leda till att anslutningarna lossnar och kan påverka apparatens korrekta funktion. Sluta använda apparaten om apparaten har tappats.
- Använd aldrig apparaten med en förlängningskabel.
- Anslut aldrig någon annan enhet med hög elförbrukning till samma grupp.

Kvävningsrisk på grund av plastförpackningar:
- Låt aldrig barn leka med förpackningsmaterialet. Förvara alltid förpackningsmaterialet utom räckhåll för barn.
- Barn bör övervakas för att säkerställa att de inte leker med apparaten.

Risk för skador på grund av rörliga delar:
- Stäng alltid av och koppla bort apparaten från strömkällan innan du byter tillbehör eller vidrör delar som rör sig under användning.

Säkerhetsrisk på grund av kontaminering:
- För att undvika kontaminering av drycken, följ följande instruktioner:
  - Att öppna dörren under längre perioder kan orsaka en avsevärd temperaturökning i apparatens fack
  - Rengör regelbundet ytor som kan komma i kontakt med dryck och tillgängliga dräneringssystem.
  - Rengör vattentankar om de inte har använts på 48 timmar, spola vattensystemet som är anslutet till en vattenförsörjning om vatten inte har tappats på 5 dagar.
  - Om kylskåpet står tomt under en längre tid, stäng av, avfrosta, rengör, torka och lämna dörren öppen för att förhindra att mögel bildas i skåpet.

⚠ OBSERVERA

Brännskaderisk på grund av värme:
- Placera inte anordningen på eller i närheten av en het gasring eller elektrisk kokplatta eller en uppvärmd ugn.
- Denna apparat innehåller det brandfarliga skummedlet cyklopentan. Undvik kontakt med eld när du transporterar och använder den. Kontakta en fackman för service när maskinen gick sönder. Vänligen skicka den till din lokala återvinningsstation när du kasserar den.

Snubbelrisk på grund av lösa kablar:
- Låt aldrig strömkabeln hänga så att någon kan snubbla över den eller oavsiktligt dra ur den/dra ned apparaten på golvet.

OBS!

Risk för skador på apparaten:
- Apparaten måste placeras på en stabil, plan yta.
- Använd aldrig aggressiva kemiska rengöringsmedel som kan skada apparaten vid rengöring av apparaten.
- Använd endast apparaten med de medföljande tillbehören eller tillbehören som rekommenderas av Tristar.
- Placera aldrig apparaten nära kanten på en bänkskiva medan den används. Vibrationer kan uppstå under användning som kan göra att apparaten rör sig. Placera alltid apparaten på en stabil, plan och värme- och fuktbeständig yta.

INNAN ENHETEN TAS I BRUK FÖRSTA GÅNGEN
- Ta ut apparaten och tillbehören ur lådan. Ta bort klistermärken, skyddsfolie eller plast från apparaten.
- Rengör enheten med en fuktig trasa. Använd aldrig hårda och slipande rengöringsmedel, skrubbkudde eller stålull, som skadar enheten.
- Låt alla delar torka helt eller torka dem med en handduk.

Placera din enhet
1. Placera apparaten så att stickkontakten är åtkomlig.
2. Håll kylskåpet borta från direkt solljus.
3. Får inte placeras i närheten av värmealstrande apparater.
4. Får inte placeras direkt på marken. Tillhandahålla lämpligt stativ.

Prestanda
- Vi rekommenderar att installera enheten på en plats där omgivningstemperaturen är mellan 20-25°C
- När du har anslutit apparaten, låt den svalna i2-3 timmar innan drycken placeras i kylskåpet.
- Ventilationen är mycket viktig för denna typ av termoelektriska kylskåp; PCB:n inuti kan lätt gå sönder om ventilationen är dålig; det kommer också att minska kylskåpets livslängd.
- Enheten har ett automatiskt avfrostningssystem, så det finns inget behov av att avfrosta den manuellt.
- Om läckage uppstår (vilket lätt kan upptäckas på grund av den obehagliga lukten), vänligen:
1. Stäng av enheten omedelbart
2. Ventilera rummet ordentligt
3. Ring till avdelningen för service efter försäljning
- Denna kylapparat är inte avsedd att användas som en inbyggd apparat.
- Rekommenderad temperaturkontroll för denna produkt är 14 grader.

Strömkälla
- Innan kylskåpet tas i drift måste det anslutas till ett korrekt jordat uttag i enlighet med gällande nationella föreskrifter.
- Kontrollera på energimärkningen (som finns på sidan av kylskåpet) om spänning och frekvens motsvarar den lokala; om inte, anslut inte kabeln till uttaget.

Ventilation
Vid placering av denna enhet bör ventilationen beaktas noga. Vänligen observera

TRISTAR

(PL) Instrukcja obsługi
(SK) Uživatelská příručka
(CS) Uživatelská příručka

Beverage cooler Grand Saigneé

WR-7506

WWW.TRISTAR.EU

Tristar Europe B.V. | Swaardvenstraat 65
5048 AV Tilburg | The Netherlands

A

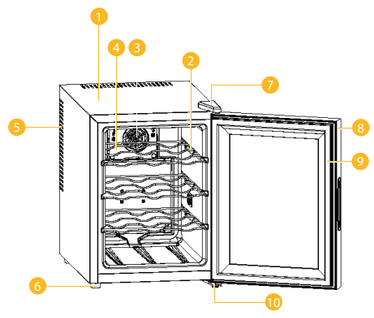

B

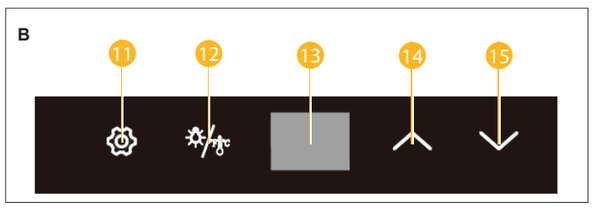

följande:
1. Det bör lämnas minst 200 cm³ för ventilation.
2. Avståndet mellan vägg och kylarsida bör vara minst 20 mm.
3. Baksidan bör lämnas med minst 50 mm för luftflöde.
4. Luft som passerar får inte förvärmas.
5. Hela kylsystemet bör beaktas i ventilationen.

Funktionsbeskrivning
- Enheten är avsedd att användas uteslutande för skafferiet.
- Denna apparat är inte lämplig för frysta livsmedel.
- Rekommenderad temperatur för skafferiet är 17°C.
- Hyllorna **A**2 som placeras i fabriksläget är den mest effektiva användningen av energi för kyl- och frysapparater.
- När omgivningstemperaturen är25°C och skafferiet inte har någon belastning, tar det cirka 1 timme att sänka skafferiets temperatur från 25°C till 17°C.
- Energiförbrukningen är 0.232 kWh/24h. Om den inställda temperaturen är högre än 17°C, blir energiförbrukningen lägre. Om den inställda temperaturen är lägre än 17°C, blir energiförbrukningen lägre.
- Vi rekommenderar att du installerar kylaggregatet på en plats där omgivningstemperaturen är mellan 16°-32°C. Om omgivningstemperaturen ligger över eller under rekommenderade temperaturer kan enhetens prestanda påverkas.

ANVÄNDNING

Kontrollpanel
- Du kan tända eller släcka innerbelysningen genom att trycka en gång på knappen **B**12. Lampan släcks automatiskt om den förblir tänd i 10 minuter. Tryck på knappen igen för att tända lampan igen.
- Du kan välja temperaturvisningsinställning från Celsius till Fahrenheit genom att trycka på knappen **B**12 i 2 sekunder.
- Din kylare har utrustats med ett "automatiskt" manöverpanellås, som aktiveras 20 sekunder efter det att en knapp senast har vidrörts. Tryck på knappen **B**11 i 2 sekunder för att låsa upp kontrollpanelen. Du kommer att höra ett "PIP"-ljud som varnar dig för att kontrollen nu är aktiv.
- Du kan ställa in temperaturen som du vill genom att trycka på knappen för temperatur + **B**14 eller temperatur - **B**15 på kontrollpanelen. Den temperatur som du vill ställa in ökar eller minskar med 1°C om du trycker en gång på knappen.

OBS!

När du använder kylaren för första gången, eller startar om kylaren efter att den varit avstängd under en längre tid, kan det vara några graders skillnad mellan den temperatur du väljer och den som visas på LED-displayen. Detta är normalt och beror på den långa aktiveringstiden. När kylaren har varit igång i några timmar kommer allt att återgå till det normala.

Lagringskapacitet
Många flaskor kan skilja sig åt i storlek och mått. Därför kan det faktiska antalet flaskor som du kan lagra variera. Flaskornas kapacitet är ungefärliga maxvärden vid lagring av traditionella Bordeaux-flaskor på 750 ml och inkluderar bulklagring.

RENGÖRING OCH UNDERHÅLL
- Innan rengöring, dra ur kontakten och vänta tills apparaten har svalnat.
- Sänk aldrig ner apparaten i vatten eller i någon annan vätska. Apparaten kan inte diskas i diskmaskin.
- Rengör apparaten med en fuktig trasa. Använd aldrig aggressiva och abrasiva rengöringsmedel, skursvamp eller stålull, eftersom det skadar apparaten.
- Skölj alla andra använda delar med diskmedel och varmt vatten eller i diskmaskinen. Vid envis smuts rekommenderar vi att tillbehören blötläggs i varmt vatten och diskmedel i förväg.
- Låt alla delar torka helt eller torka dem med en handduk.

FELSÖKNING

Problem	Möjlig orsak	Möjlig lösning
Ingen kylning	Ingen ström	Kontrollera elförsörjningen eller byt stickpropp.
	Kretskortet trasigt.	Byt ut kretskortet mot ett nytt.
	Fläkten trasig	Byt ut fläkten mot en ny.
	Läckage.	Byt ut mot en ny värmepump.
	Kylmodul trasig.	Byt ut kylmodulen mot en ny med silikon.
Dålig kylprestanda	Hög omgivningstemperatur.	Rumstemperaturen är högre än normalt.
	Dålig kylprestanda.	Dörren **A**8 öppnas för ofta.
	Dålig ventilation.	Installera kylaren enligt våra ventilationsanvisningar.
	Bristfällig packning.	Byt ut en ny dörrpackning **A**9.
	Bristfälligt silikon.	Byt ut silikonet på kylmodulens yta.
Bullrig.	Damm.	Rengör fläkten från damm.
	Trasig fläkt.	Byt ut fläkten mot en ny.
	Bristfällig värmepump.	Byt ut mot en ny värmepump.
Frost eller is på insidan.	Bristfällig värmepump.	Koppla ur enheten i minst en timme och starta sedan om den.
	Låg omgivningstemperatur.	Justera luftkonditioneringen till ca 25°C.

OMGIVNING

Den överstrukna soptunna-symbolen innebär att denna produkt inte ska kastas med vanligt hushållsavfall. Elektroniskt och elektriskt utrustning som inte ingår i den selektiva sorteringen kan vara potentiellt farlig för miljön och människors hälsa på grund av närvaron av farliga ämnen. Vänligen kasta ansvarsfullt på en godkänd avfalls- eller återvinningsanläggning.

KUNDTJÄNST
Du hittar all tillgänglig information och reservdelar på www.tristar.eu!

(PL) Instrukcja obsługi

Chłodziarka do napojów Grand Saigneé

PRZEDMOWA
Informacje o niniejszym dokumencie
Niniejsza instrukcja obsługi zawiera wszelkie informacje niezbędne do prawidłowego, bezpiecznego i efektywnego użytkowania urządzenia.
Przed użyciem urządzenia upewnij się, że w pełni przeczytałeś(-aś) i zrozumiałeś(-aś) instrukcje zawarte w niniejszym podręczniku użytkownika.
Niniejszą instrukcję obsługi należy zawsze przechowywać w bezpiecznym miejscu w pobliżu urządzenia, aby móc z niej skorzystać w przyszłości.

Oryginalne instrukcje
Niniejsza instrukcja została zredagowana w języku angielskim. Wszystkie inne języki są dokumentami przetłumaczonymi.

Wsparcie
Części zamienne oraz więcej informacji na temat urządzenia można znaleźć na stronie www.tristar.eu.

Używane symbole

Symbol	Opis
OSTRZEŻENIE	Słowo sygnalizacyjne używane do wskazania potencjalnie niebezpiecznej sytuacji, która, jeśli się jej nie uniknie, może spowodować śmierć lub poważne obrażenia.
PRZESTROGA	Słowo sygnalizacyjne używane do wskazania potencjalnie niebezpiecznej sytuacji, która, jeśli się jej nie uniknie, może spowodować niewielkie lub umiarkowane obrażenia ciała.
NOTYFIKACJA	Ostrzeżenie używane w odniesieniu do praktyk niezwiązanych z urazami fizycznymi.
	Wskazuje dodatkowe informacje lub podkreśla instrukcję.
	Dotyczy Francji: Produkt lub jego opakowanie nadają się do recyklingu, a komponenty należy zutylizować oddzielnie. Należy postępować zgodnie z lokalnie obowiązującymi przepisami.
	Dotyczy Włoch: Produkt lub jego opakowanie nadają się do recyklingu, a komponenty należy zutylizować oddzielnie. Należy postępować zgodnie z lokalnie obowiązującymi przepisami.
CE	Ten produkt spełnia wymagania zgodności z odpowiednimi europejskimi przepisami lub dyrektywami.
	Zielony Punkt jest zastrzeżonym znakiem towarowym firmyDer Grüne Punkt - Duales System Deutschland GmbH i jestchroniony jako znak towarowy na całym świecie. Logo może byćużywane wyłącznie przez klientów DSD GmbH posiadających ważnąumowę o korzystaniu ze znaku towarowego lub przez zaangażowanefirmy zajmujące się gospodarką odpadami na terenie RepublikiFederalnej Niemiec. Dotyczy to również reprodukcji logo przez osobytrzecie w słowniku, encyklopedii lub elektronicznej bazie danychzawierającej podręcznik.
	Uniwersalny symbol, logo lub ikona recyklingu to uznawany na całym świecie symbol stosowany do oznaczania materiałów nadających się do recyklingu. Symbol recyklingu jest dostępny w domenie publicznej i nie jest znakiem towarowym.
	Ten symbol jest używany do oznaczania materiałów przeznaczonych do kontaktu z żywnością w Unii Europejskiej zgodnie z definicją w rozporządzeniu (WE) nr 1935/2004.
	Klasa ochrony 1: uziemienie

OPIS URZĄDZENIA
Informacje o niniejszym urządzeniu
TristarWR-7506 to chłodziarka do napojów o klasie energetycznej: F. Posiada zakres temperatur wynoszący 5 - 18°C.

Przeznaczenie
Niniejsze urządzenie jest przeznaczone wyłącznie do użytku wewnątrz pomieszczeń.
Urządzenie jest przeznaczone wyłącznie do użytku domowego, a nie komercyjnego.
Urządzenie jest przeznaczone do użytku domowego i podobnych zastosowań, takich jak:
- gospodarstwa rolne;
- przez klientów w hotelach, motelach i innych pomieszczeniach mieszkalnych;
- pensjonaty Bed and Breakfast

Urządzenie nie jest przeznaczone do użytku przez osoby (w tym dzieci) o ograniczonych zdolnościach fizycznych, sensorycznych lub umysłowych, a także nieposiadające doświadczenia i wiedzy, chyba że osoby te otrzymały nadzór lub instrukcje dotyczące użytkowania urządzenia od osoby odpowiedzialnej za ich bezpieczeństwo.
Każde użycie urządzenia inne niż opisane w niniejszym podręczniku użytkownika jest traktowane jako niewłaściwe i może spowodować obrażenia ciała lub uszkodzenie urządzenia oraz unieważnienie gwarancji.

Specyfikacja techniczna

Nazwa urządzenia	Chłodziarka do napojów Grand Saigneé
Numer artykułu	WR-7506
Zasilanie	100 – 240 V~ 50/60Hz
Moc	58 W
Pojemność netto	17 L
Wymiary (dł. × szer. × wys.)	26.5 x 51.5 x 39.3 x cm
Masa netto (kg)	9.4

Główne części (patrz rysunek A)
1. Szafka
2. Półka
3. Wentylator zlewu zimnej wody
4. Pokrywa wentylatora zlewu zimnej wody
5. Otwory wentylacyjne
6. Nóżki poziomujące
7. Górny zawias drzwi / pokrywa
8. Drzwiczki
9. Koszyk
10. Zawias dolny

Panel sterowania (patrz rysunek B)
11. Przycisk panelu sterowania
12. Przycisk podświetlenia i jednostki temperatury (Celsjusz/Fahrenheit)
13. Wyświetlacz LED
14. Temperatura +
15. Temperatura -

Schemat elektryczny:

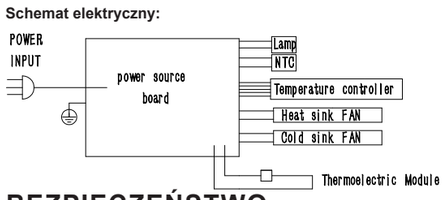

BEZPIECZEŃSTWO

Symbol	Opis
	Ryzyko pożaru / materiały łatwopalne

Środki ostrożności

OSTRZEŻENIE

Zagrożenie bezpieczeństwa wynikające z użytkowania niezgodnego z przeznaczeniem:
- Z urządzenia należy korzystać wyłącznie w sposób opisany w niniejszej instrukcji obsługi.
- Niezastosowanie się do instrukcji dotyczących bezpieczeństwa nie pozwala producentowi ponosić odpowiedzialności za uszkodzenia.
- Nigdy nie używaj urządzenia, jeśli widoczne są na nim ślady uszkodzeń lub wad. Zawsze należy natychmiast wymienić uszkodzone lub wadliwe urządzenie.
- Nigdy nie dokonuj żadnych regulacji urządzenia. Regulacje mogą mieć wpływ na bezpieczeństwo, gwarancję i prawidłowe działanie urządzenia.
- Nie należy używać urządzeń mechanicznych ani innych środków przyspieszających proces rozmrażania niż zalecane przez producenta.
- Nie przechowuj w urządzeniu substancji wybuchowych, takich jak puszki z łatwopalnym gazem pędnym.

Niebezpieczeństwo porażenia prądem z powodu zwarcia:
- Nigdy nie używaj urządzenia, jeśli samo urządzenie lub kabel zasilania są w zauważalny sposób uszkodzone lub wadliwe. Niezwłocznie wymień uszkodzone/wadliwe urządzenie lub kabel zasilania lub skontaktuj się z działem obsługi klienta.
- Nie używaj urządzeń elektrycznych w komorach do przechowywania żywności w urządzeniu, chyba że są one zalecane przez producenta.
- Należy uważać, by nie zalać kabla zasilania.
- Aby uniknąć porażenia prądem elektrycznym, nie należy zanurzać przewodu, wtyczki ani urządzenia w wodzie bądź w innej cieczy.
- Nigdy nie otwieraj urządzenia. Urządzenie może być otwierane w celu przeprowadzenia konserwacji wyłącznie przez autoryzowanego technika.
- Nigdy nie należy samodzielnie wymieniać kabla zasilającego. Należy zawsze zlecać wymianę kabla zasilającego producentowi, jego przedstawicielowi serwisowemu lub osobie o podobnych kwalifikacjach.
- Nigdy nie podnoś urządzenia za kabel zasilający. Podnoszenie urządzenia za kabel zasilający może spowodować jego uszkodzenie. Urządzenie należy podnosić tylko trzymając je za podstawę.
- Odłącz kabel zasilający, gdy urządzenie nie jest używane lub jest pozostawione bez nadzoru oraz przed czyszczeniem.
- Przed użyciem sprawdź, czy napięcie podane na tabliczce znamionowej urządzenia jest zgodne z napięciem sieciowym.
- Nigdy nie wkładaj żadnych przedmiotów do otworów wentylacyjnych.
- Jeśli przewód zasilający jest uszkodzony, musi być wymieniony przez producenta, jego agenta serwisowego lub równie wykwalifikowane osoby, aby uniknąć zagrożeń.
- Nigdy nie przemieszczaj urządzenia, ciągnąc za kabel, i upewnij się, że kabel nie zaplątuje się.

Niebezpieczeństwo pożaru z powodu zwarcia:
- Nigdy nie upuszczaj urządzenia i unikaj uderzeń. Nadmierne wibracje mogą prowadzić do poluzowania połączeń i wpływać na prawidłowe działanie urządzenia. Jeżeli urządzenie zostało upuszczone, należy zaprzestać jego używania.
- Nigdy nie podłączaj urządzenia do gniazdka z użyciem przedłużacza.
- Nie podłączaj żadnego innego urządzenia o dużym poborze mocy do tej samej grupy.

Zagrożenie udławieniem plastikowym opakowaniem:
- Nie należy pozwalać dzieciom bawić się opakowaniem.. Należy trzymać opakowanie z dala od dzieci.
- Dzieci powinny być nadzorowane, aby nie bawiły się urządzeniem.

Ryzyko wciągnięcia przez ruchome części:
- Urządzenie należy zawsze wyłączać i odłączać od źródła zasilania przed wymianą akcesoriów lub zbliżaniem ruchomych częsci.

Zagrożenie bezpieczeństwa spowodowane zanieczyszczeniem:
- Aby uniknąć zanieczyszczenia napoju, należy przestrzegać poniższych instrukcji:
  - Otwarcie drzwi przez dłuższy czas może spowodować znaczny wzrost temperatury w komorach urządzenia.
  - Regularnie czyść powierzchnie mające kontakt z napojami i dostępne systemy odprowadzania wody.
  - Wyczyść zbiorniki na wodę, jeśli nie były używane przez 48 godzin, przepłucz system wodny podłączony do źródła wody, jeśli woda nie była pobierana przez 5 dni.
  - Jeśli urządzenie chłodnicze pozostaje puste przez dłuższy czas, należy je wyłączyć, rozmrozić, wyczyścić, osuszyć i pozostawić otwarte drzwiczki, aby zapobiec rozwojowi pleśni w urządzeniu.

PRZESTROGA

Zagrożenie poparzeniem z powodu wysokiej temperatury:
- Nie umieszczaj urządzenia na gorącym palniku gazowym lub elektrycznym czy w ich pobliżu, lub w nagrzanym piekarniku.
- To urządzenie zawiera łatwopalny środek spieniający cyklopentan. Podczas transportu i użytkowania należy unikać kontaktu z ogniem. W przypadku awarii urządzenia poproś specjalistę o serwis. Po zakończeniu użytkowania oddaj urządzenie do lokalnego punktu utylizacji odpadów.

Ryzyko potknięcia się o luźno zwisające/leżące kable:
- Nigdy nie układaj kabla zasilania tak, aby ktoś mógł się o niego potknąć lub niechcący za niego pociągnąć.

NOTYFIKACJA

Niebezpieczeństwo uszkodzenia urządzenia:
- Urządzenie musi być umieszczone na stabilnej, płaskiej powierzchni.
- Podczas czyszczenia urządzenia nigdy nie używaj agresywnych chemicznych środków czyszczących, które mogą uszkodzić urządzenie.
- Urządzenia należy używać wyłącznie z akcesoriami z zestawu lub akcesoriami rekomendowanymi przez Tristar.
- Podczas używania nigdy nie stawiaj urządzenia blisko krawędzi blatu. W trakcie pracy urządzenie wibruje, wskutek czego może się przesuwać. Urządzenie zawsze stawiaj na stabilnej, płaskiej powierzchni, odpornej na ciepło i wilgoć.

PRZED PIERWSZYM UŻYCIEM
- Wyjmij urządzenie i akcesoria z opakowania. Usuń naklejki, folię ochronną lub plastik z urządzenia.
- Wyczyść urządzenie wilgotną szmatką. Nigdy nie używaj ostrych i ścierających środków czyszczących, gąbki do szorowania ani drucianej włóczki, które uszkadzają urządzenie.
- Pozostaw wszystkie części do całkowitego wyschnięcia lub osusz je ręcznikiem.

Umieszczanie urządzenia
1. Ustaw urządzenie tak, aby wtyczka była łatwo dostępna.
2. Trzymaj lodówkę z dala od bezpośredniego światła słonecznego.
3. Nie umieszczaj obok urządzeń wytwarzających ciepło.
4. Nie kładź bezpośrednio na ziemi. Zapewnij odpowiedni stojak.

Wydajność
- Zaleca się zainstalowanie urządzenia w miejscu, w którym temperatura otoczenia wynosi 20-25°C
- Po podłączeniu urządzenia do zasilania i przed włożeniem napoju do komory chłodziarki należy odczekać 2-3 godz., aż urządzenie ostygnie.
- Wentylacja jest niezwykle istotna w przypadku tego rodzaju lodówek termoelektrycznych; wewnętrzna płytka drukowana łatwo ulegnie uszkodzeniu, jeśli wentylacja będzie nieprawidłowa; skróci to również żywotność lodówki.
- W urządzeniu zastosowano automatyczny system rozmrażania, dzięki czemu nie ma potrzeby rozmrażania go ręcznie.
- W przypadku wycieku (który może być łatwo wykryty z powodu nieprzyjemnego zapachu):
1. Natychmiast wyłącz urządzenie
2. Dokładnie przewietrz pomieszczenie
3. Zadzwoń do działu obsługi posprzedażnej
- To urządzenie chłodnicze nie jest przeznaczone do użytku jako urządzenie do zabudowy.
- Zalecana temperatura dla tego produktu to 14 stopni.

Zasilanie
- Przed uruchomieniem lodówkę należy podłączyć do prawidłowo uziemionego gniazdka zgodnie z przepisami obowiązującymi w danym kraju.
- Sprawdź etykietę energetyczną (znajdującą się z boku lodówki) pod kątem zgodności napięcia i częstotliwości z lokalną; w przypadku braku zgodności nie podłączaj kabla do gniazdka.

Wentylacja
Podczas umieszczania tego urządzenia należy poważnie rozważyć kwestię wentylacji. Należy zapoznać się z poniższymi informacjami:
1. Należy pozostawić co najmniej 200 cm³ na wentylację.
2. Odległość między ścianą a chłodziarką powinna wynosić co najmniej 20 mm.
3. Należy pozostawić co najmniej 50 mm z tyłu, aby umożliwić swobodny przepływ powietrza.
4. Przepływające powietrze nie może być wstępnie podgrzane.
5. W wentylacji należy uwzględnić cały system chłodzenia.

Opis działania
- Urządzenie jest przeznaczone wyłącznie do użytku w spiżarniach.
- To urządzenie nie nadaje się do mrożonek.
- Zalecana temperatura dla spiżarni wynosi 17°C.
- Półki **A**2 ustawione w trybie fabrycznym zapewniają najbardziej efektywne wykorzystanie energii przez urządzenia chłodnicze.
- Gdy temperatura otoczenia wynosi 25°C, a spiżarnia jest pusta, potrzeba około 1 godzina, aby obniżyć temperaturę spiżarni z 25°C do 17°C.
- Zużycie energii wynosi 0.232 kWh na dobę. Jeśli ustawiona temperatura jest wyższa niż 17°C, zużycie energii będzie niższe. Jeśli ustawiona temperatura jest niższa niż 17°C, zużycie energii będzie wyższe.
- Zaleca się zainstalowanie agregatu wody lodowej w miejscu, w którym temperatura otoczenia mieści się w zakresie 16°-32°C. Wyższa lub niższa temperatura od zalecanej może mieć wpływ na wydajność urządzenia.

UŻYTKOWANIE

Panel sterowania
- Aby włączyć lub wyłączyć oświetlenie wewnętrzne, naciśnij jeden raz przycisk **B**12. Światło wyłączy się automatycznie, jeśli pozostanie włączone przez 10 minut. Aby ponownie włączyć światło, naciśnij przycisk jeszcze raz.
- Możesz wybrać ustawienie wyświetlania temperatury w stopniach Celsjusza lub Fahrenheita, naciskając przycisk **B**12 i przytrzymując przez 2 sekundy.
- Twoja chłodziarka została wyposażona w „automatyczną” blokadę panelu sterowania, która aktywuje się 20 sekund po ostatnim dotknięciu przycisku. Aby odblokować panel sterowania, naciśnij i przytrzymaj przez 2 sekundy przycisk **B**11. Usłyszysz dźwięk „bip”, który powiadomi Cię, że sterowanie jest teraz aktywne.
- Możesz ustawić żądaną temperaturę, naciskając przycisk temperatury + **B**14 lub temperatury - **B**15 na panelu sterowania. Po jednokrotnym naciśnięciu przycisku temperatura, którą chcesz ustawić, wzrośnie lub spadnie o 1°C.

NOTYFIKACJA

W przypadku pierwszego użycia chłodziarki lub jej ponownego uruchomienia po dłuższym okresie wyłączenia, może wystąpić różnica kilku stopni między wybraną temperaturą a temperaturą wskazywaną na wyświetlaczu LED. Jest to normalne i wynika z długości czasu aktywacji. Po uruchomieniu chłodzenia przez kilka godzin wszystko wróci do normy.

Pojemność przechowywania
Niektóre butelki mogą różnić się rozmiarem i wymiarami. W związku z tym rzeczywista liczba butelek, które możesz przechowywać, może odbiegać od wskazanej.
Pojemności butelek stanowią przybliżone wartości maksymalne przy przechowywaniu tradycyjnych butelek Bordeaux o pojemności 750 ml i dotyczą przechowywania luzem.

CZYSZCZENIE I KONSERWACJA
- Przed czyszczeniem wyjąć wtyczkę z gniazda i odczekać, aż urządzenie wystygnie.
- Nie należy nigdy zanurzać urządzenia w wodzie ani żadnym innym płynie. Urządzenie nie nadaje się do mycia w zmywarce do naczyń.
- Czyść urządzenie wilgotną szmatką. Nigdy nie używaj agresywnych i szorujących środków czyszczących, gąbki ścierne lub drucianej włóczki, które mogą uszkodzić urządzenie.
- Wypłucz wszystkie inne użyte części ciepłą wodą z płynem do naczyń lub umyj je w zmywarce. W przypadku uporczywych zabrudzeń zalecamy wcześniej namoczyć akcesoria w ciepłej wodzie z płynem do mycia naczyń.
- Pozostaw wszystkie części do całkowitego wyschnięcia lub osusz je ręcznikiem.

ROZWIĄZYWANIE PROBLEMÓW

Problem	Możliwa przyczyna	Możliwe rozwiązanie
Brak chłodzenia.	Brak zasilania.	Sprawdź zasilanie elektryczne lub wymień wtyczkę.
	Uszkodzona płytka drukowana.	Wymień płytkę drukowaną na nową.
	Uszkodzony wentylator.	Wymień wentylator na nowy.
	Wyciek.	Wymień nową pompę ciepła.
	Uszkodzony moduł chłodzenia.	Wymień nowy moduł chłodzący z silikonem.
Słaba wydajność chłodzenia	Wysoka temperatura otoczenia.	Temperatura w pomieszczeniu jest wyższa niż zwykle.
	Słaba wydajność chłodzenia.	Drzwi **A**8 są otwierane zbyt często.
	Słaba wentylacja.	Zainstaluj chłodziarkę zgodnie z naszymi instrukcjami dotyczącymi wentylacji.
	Uszczelka w złym stanie.	Wymień uszczelkę drzwi **A**9 na nową.
	Silikon w złym stanie.	Wymień silikon na powierzchni modułu chłodzącego.
Głośna praca.	Kurz.	Wyczyść wentylator z kurzu.
	Uszkodzony wentylator.	Wymień wentylator na nowy.
	Pompa ciepła w złym stanie.	Wymień nową pompę ciepła.

Problem	Możliwa przyczyna	Możliwe rozwiązanie
Szron lub lód wewnątrz.	Pompa ciepła w złym stanie.	Odłącz urządzenie od zasilania na co najmniej godzinę, a następnie uruchom je ponownie.
	Niska temperatura otoczenia.	Ustaw temperaturę klimatyzatora na około 25°C.

ŚRODOWISKO

Symbol przekreślonego kołowego kontenera na odpady oznacza, że tego produktu nie można wyrzucać wraz z innymi odpadami gospodarstwa domowego. Ze względu na obecność niebezpiecznych substancji, mieszanin lub części składowych urządzenia elektryczne i elektroniczne, niepodlegające procesowi selektywnego sortowania są potencjalnie niebezpieczne dla środowiska i zdrowia ludzi. Produkt należy zutylizować w sposób odpowiedzialny w zatwierdzonym zakładzie utylizacji odpadów lub recyklingu.

WSPARCIE

Wszelkie informacje i części zamienne można znaleźć stronie www.tristar.eu!

SK Uživatelská příručka

Vinotéka

PREDSLOV

O tomto dokumente

Tento návod na použitie obsahuje všetky informácie pre správne, bezpečné a efektívne používanie spotrebiča.
Pred použitím spotrebiča sa uistite, že ste si úplne prečítali a pochopili pokyny v tomto návode na použitie.
Tento návod na použitie vždy uschovajte na bezpečnom mieste v blízkosti spotrebiča na budúce použitie.

Pôvodné pokyny

Tento návod je pôvodne napísaný v angličtine. Všetky ostatné jazyky vznikli preložením pôvodného návodu.

Podpora

Náhradné diely a ďalšie informácie o spotrebiči nájdete na www.tristar.eu.

Použité symboly

Symbol	Popis
VAROVANIE	Signálne slovo používané na označenie potenciálne nebezpečnej situácie, ktorá, ak sa jej nezabráni, môže mať za následok smrť alebo vážne zranenie.
UPOZORNENIE	Signálne slovo používané na označenie potenciálne nebezpečnej situácie, ktorá, ak sa jej nezabráni, môže mať za následok ľahké alebo stredne ťažké zranenie.
OZNÁMENIE	Signálne slovo používané na označenie praktík, ktoré nesúvisia s fyzickým zranením.
	Označuje dodatočné informácie alebo dôraz na pokyn.
	Platné pre Francúzsko: Výrobok alebo obal možno recyklovať a komponenty sa musia likvidovať oddelene. Dodržujte miestne predpisy.
	Platné pre Taliansko: Výrobok alebo obal možno recyklovať a komponenty sa musia likvidovať oddelene. Dodržujte miestne predpisy.
	Tento výrobok spĺňa požiadavky zhody podľa platných európskych predpisov alebo smerníc.
	The Green Dot je registrovanou obchodnou značkou Der Grüne Punkt – Duales System Deutschland GmbH a ako obchodná značka je celosvetovo chránená. Toto logo smú používať výlučne zákazníci spoločnosti DSD GmbH, ktorí majú platnú zmluvu o používaní ochrannej známky, alebo spoločnosti zaoberajúce zaoberajú sa odpadovým hospodárstvom v rámci Spolkovej republiky Nemecko. To platí aj pre reprodukciu loga tretími stranami v slovníku,encyklopédii alebo elektronickej databáze, ktorá obsahuje referenčnúpríručku.
	Symbol univerzálnej recyklácie, logo alebo ikona je medzinárodne uznávaným symbolom, ktorý sa používa na označenie recyklovateľných materiálov. Symbol recyklácie spadá do verejnej oblasti a nie je ochrannou známkou.
	Tento symbol sa používa na označenie materiálov určených na styk s potravinami v Európskej únii, ako je definované v nariadení (ES) č. 1935/2004.
	Trieda ochrany 1: Uzemnenie

POPIS SPOTREBIČA

O tomto spotrebiči

TristarWR-7506 je chladič nápojov s energetickou triedou: F. Má teplotný rozsah 5 - 18°C.

Určené použitie

Tento spotrebič je určený len na použitie v interiéri.
Tento spotrebič je určený výhradne na domáce, nekomerčné použitie.
Tento spotrebič je určený na použitie v domácnosti a podobných zariadeniach, ako sú:
- farmárske domy,
- klientmi v hoteloch, moteloch a iných prostrediach rezidenčného typu,
- prostrediach typu nocľah s raňajkami.

Tento spotrebič nie je určený na to, aby ho používali osoby (vrátane detí) so zníženými fyzickými, zmyslovými alebo duševnými schopnosťami, alebo s nedostatkom skúseností a znalostí, pokiaľ nie sú pod dohľadom osoby zodpovednej za ich bezpečnosť alebo im nedala pokyny týkajúce sa používania spotrebiča.
Akékoľvek iné použitie spotrebiča, ako je popísané v tomto návode na použitie, sa považuje za nesprávne použitie a môže spôsobiť zranenie alebo poškodenie zariadenia a stratu záruky.

Technické špecifikácie

Názov spotrebiča	Vinotéka
Číslo tovaru	WR-7506
Zdroj napätia	100 - 240 V~ 50/60 Hz
Napájanie	58 W
Objem netto	17 L
Rozmery (d × š × v)	26.5 x 51.5 x 39.3 x cm
Hmotnosť netto (kg)	9.4

Hlavné časti (pozri obrázok A)

1. Skrinka
2. Regál
3. Drezový ventilátor
4. Kryt drezového ventilátora
5. Vetracie otvory
6. Vyrovnávacie nohy
7. Záves/kryt horných dvierok
8. Dvierka
9. Tesnenie
10. Spodný záves

Ovládací panel (pozri obrázok B)

11. Tlačidlo ovládacieho panela
12. Tlačidlo osvetlenia a jednotky teploty (Celzius/Fahrenheit)
13. Displej LED
14. Teplota +
15. Teplota -

Elektrické zapojenie

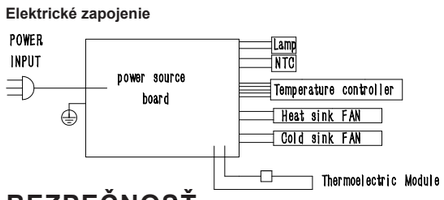

BEZPEČNOSŤ

Symbol	Popis
	Nebezpečenstvo požiaru/horľavé materiály

Bezpečnostné opatrenia

VAROVANIE

Bezpečnostné riziko v dôsledku neúmyselného použitia:
- Spotrebič používajte len tak, ako je popísané v tomto návode na použitie.
- Nepočúvaním bezpečnostných inštrukcií nemôže výrobca byť zodpovedný za škody
- Spotrebič nikdy nepoužívajte, ak má viditeľné známky poškodenia alebo závad. Poškodený alebo chybný spotrebič vždy okamžite vymeňte.
- Na spotrebiči nikdy nevykonávajte žiadne úpravy. Úpravy môžu ovplyvniť bezpečnosť, záruku a správnu prevádzku.
- Nepoužívajte mechanické zariadenia ani iné prostriedky na urýchlenie procesu odmrazovania, okrem tých, ktoré odporúča výrobca.
- V tomto spotrebiči neskladujte výbušné látky, ako sú aerosólové nádobky s horľavým hnacím plynom.

Nebezpečenstvo úrazu elektrickým prúdom v dôsledku skratu:
- Spotrebič nikdy nepoužívajte, ak sú na spotrebiči alebo napájacom kábli viditeľné známky poškodenia alebo chýb. Poškodený alebo chybný spotrebič alebo napájací kábel vždy okamžite vymeňte alebo kontaktujte zákaznícky servis.
- Vo vnútri priehradiek na potraviny nepoužívajte elektrické spotrebiče, pokiaľ nie sú typu odporúčaného výrobcom.
- Predchádzajte vždy rozliatiu na napájací kábel.
- Napájací kábel, zástrčku ani spotrebič neponárajte do vody ani do žiadnej inej kvapalin
- Spotrebič nikdy neotvárajte. Spotrebič môže otvárať iba autorizovaný technik za účelom údržby.
- Nikdy nevymieňajte napájací kábel sami. Napájací kábel vždy nechajte vymeniť u výrobcu, jeho servisného zástupcu alebo podobne kvalifikovanej osoby.
- Spotrebič nikdy nedvíhajte za napájací kábel. Zdvíhanie spotrebiča za napájací kábel môže poškodiť napájací kábel. Spotrebič zdvíhajte len za podstavec
- Vždy odpojte napájací kábel, keď sa spotrebič nepoužíva alebo je bez dozoru a pred čistením.
- Pred použitím vždy skontrolujte, či sa napätie uvedené na typovom štítku vášho spotrebiča zhoduje s napätím v elektrickej sieti.
- Do vetracích otvorov nikdy nevkladajte žiadne predmety.
- Ak je napájací kábel poškodený, musí ho vymeniť výrobca, jeho servisný technik alebo rovnako kvalifikované osoby, aby sa zabránilo nebezpečenstvu
- Nikdy nepremiestňujte zariadenie ťahaním za kábel a uistite sa, že kábel nie je zamotaný.

Nebezpečenstvo požiaru v dôsledku skratu:
- Spotrebič nikdy nehádžte na zem ani doň neudierajte. Nadmerné vibrácie môžu viesť k uvoľneniu spojov a môžu ovplyvniť správnu funkciu spotrebiča. Spotrebič prestaňte používať, ak vám spadol na zem.
- Spotrebič nikdy nepoužívajte s predlžovacím káblom.
- Do rovnakej skupiny nikdy nepripájajte žiadny iný spotrebič s vysokou spotrebou energie.

Nebezpečenstvo udusenia plastovým obalom:
- Deti nikdy nenechávajte hrať sa s obalovým materiálom. Obalový materiál uchovávajte vždy mimo dosahu detí.
- Deti musia byť pod dozorom, aby sa zabezpečilo, že sa so spotrebičom nehrajú.

Nebezpečenstvo zaseknutia v dôsledku pohyblivých častí:
- Pred výmenou príslušenstva alebo prv, než pristúpite k častiam, ktoré sa pri používaní pohybujú, spotrebič vždy vypnite a odpojte zo zdroja napájania.

Bezpečnostné riziko v dôsledku kontaminácie:
- Aby ste zabránili kontaminácii nápoja, dodržiavajte nasledujúce pokyny:
  - Dlhodobé otváranie dvierok môže spôsobiť výrazné zvýšenie teploty v priestoroch spotrebiča.
  - Pravidelne čistite povrchy, ktoré môžu prísť do styku s potravinami, a prístupné odtokové systémy.
  - Ak ste nádrže na vodu nepoužívali 48 hodín,vyčistite ich, prepláchnite vodovodný systém napojený na vodovod, ak sa voda nečerpala 5 dní.
  - Ak chladiaci spotrebič zostane dlhší čas prázdny, vypnite ho, rozmrazte, vyčistite, vysušte a nechajte otvorené dvere, aby ste zabránili vzniku plesní v spotrebiči.

UPOZORNENIE

Nebezpečenstvo popálenia v dôsledku tepla:
- Zariadenie neumiestňujte na horúci plynový alebo elektrický horák alebo vyhrievanú rúru, ani do ich blízkosti.
- Tento spotrebič obsahuje horľavý penivý prostriedok cyklopentán. Pri jeho preprave a používaní zabráňte kontaktu s ohňom. Pri poruche prístroja požiadajte odborníka o servis. Keď ho zlikvidujete, odošlite ho na miestnu určenú zbernú stanicu.

Nebezpečenstvo zakopnutia v dôsledku uvoľnených káblov:
- Nikdy nenechávajte napájací kábel visieť tak, aby oň mohol niekto zakopnúť alebo ho omylom vytiahnuť.

OZNÁMENIE

Riziko poškodenia spotrebiča:
- Zariadenie musí byť umiestnené na stabilnej a rovnej ploche.
- Pri čistení nikdy nepoužívajte agresívne chemické čistiace prostriedky, ktoré môžu poškodiť spotrebič.
- Spotrebič používajte jedine s dodaným príslušenstvom alebo príslušenstvom odporúčaným, ktoré odporúča spoločnosť Tristar.
- Počas používania spotrebič nikdy nepokladajte do blízkosti okraja pracovnej dosky. Počas používania môže dôjsť k vibráciám, ktoré môžu spôsobiť pohyb spotrebiča. Spotrebič vždy položte na stabilný a rovný povrch, ktorý je odolný voči teplu a vlhku.

PRED PRVÝM POUŽITÍM

- Vytiahnite zariadenie a príslušenstvo z krabice. Odstráňte samolepky, ochrannú fóliu alebo plast z prístroja.
- Čistite zariadenie vlhkou handrou. Nikdy nepoužívajte agresívne a abrazívne čistiace prostriedky, drsný húbik ani oceľovú vlnu, ktoré by mohli zariadenie poškodiť.
- Nechajte všetky časti úplne vyschnúť alebo ich osušte utierkou.

Umiestnenie zariadenia

1. Zariadenie umiestnite tak, aby bola zástrčka prístupná.
2. Chladničku uchovávajte mimo dosahu priameho slnečného žiarenia.
3. Chladničku neumiestňujte vedľa spotrebiča produkujúceho teplo.
4. Neumiestňujte ju priamo na zem. Zabezpečte vhodný stojan.

Výkon

- Odporúča sa inštalovať zariadenie na mieste, kde je teplota okolia v rozmedzí 20-25°C
- Po zapojení spotrebiča do elektrickej siete nechajte zariadenie vychladnúť po dobu 2-3 hodín pred vložením nápoja do chladiaceho priestoru.
- Ventilácia je pre tento druh termoelektrickej chladničky veľmi dôležitá; Vnútorná doska plošných spojov sa ľahko poškodí, ak je ventilácia zlá; Zníži sa aj životnosť chladničky.
- Zariadenie používa systém automatického odmrazovania, takže ho nie je potrebné odmrazovať manuálne.
- Ak dôjde k úniku (ktorý sa dá ľahko zistiť vďaka nepríjemnému zápachu):
1. Zariadenie okamžite vypnite.
2. Miestnosť dôkladne vyvetrajte
3. Zavolajte na oddelenie popredajných služieb
- Tento chladiaci spotrebič nie je určený na používanie ako vstavaný spotrebič.
- Odporúčaná regulácia teploty pre tento výrobok je 14 stupňov.

Zdroj napätia

- Chladnička musí byť pred uvedením do prevádzky pripojená k riadne uzemnenej zásuvke v súlade s príslušnými platnými predpismi danej krajiny.
- Skontrolujte, či energetický štítok (ktorý sa nachádza na bočnej strane chladničky) zodpovedá vášmu miestnemu napätiu a frekvencii; ak nie, nezapájajte kábel do zásuvky.

Ventilácia

Pri umiestňovaní tohto zariadenia treba vážne zvážiť ventiláciu. Pozrite si nasledujúce informácie:
1. Na ventiláciu by malo zostať aspoň 200 cm².
2. Vzdialenosť medzi stenou a stranou chladiča by mala byť aspoň 20 mm.
3. Vzadu by malo zostať aspoň 50 mm na prúdenie vzduchu.
4. Prechádzajúci vzduch sa nesmie predhrievať.
5. Pri vetraní je potrebné zohľadniť celý chladiaci systém.

Popis funkcie

- Zariadenie je určené výlučne na použitie v špajzi.
- Tento spotrebič nie je vhodný pre mrazené potraviny.
- Odporúčaná teplota pre špajzu je 17 °C.
- Poličky **A**2 umiestnené v továrenskom režime predstavujú najefektívnejšie využitie energie pre chladiace spotrebiče.
- Keď je okolitá teplota 25°C a špajza nie je plná, je potrebné približne 1 hodiny na zníženie teploty v špajzi z 25°C na 17°C.
- Spotreba energie je 0.232 kWh/24h. Ak je nastavená teplota vyššia ako 17°C, spotreba energie bude nižšia. Ak je nastavená teplota nižšia ako 17°C, spotreba energie bude vyššia.
- Chladič sa odporúča nainštalovať na miesto, kde je teplota okolia v rozmedzí 16°-32°C. Ak je teplota okolia vyššia alebo nižšia ako odporúčané teploty, môže to mať vplyv na výkon jednotky.

POUŽÍVANIE

Ovládací panel

- Vnútorné osvetlenie môžete zapnúť alebo vypnúť jedným stlačením tlačidla **B**12. Svetlo sa automaticky vypne, ak je zapnuté 10 minút. Opätovným stlačením tlačidla svetlo opäť zapnete.
- Stlačením tlačidla **B**12 na 2 sekundy môžete vybrať nastavenie zobrazenia teploty zo stupňa Celzia na stupeň Fahrenheita.
- Vaša chladnička bola vybavená „automatickým“ zámkom ovládacieho panela, ktorý sa aktivuje 20 sekúnd po poslednom dotyku tlačidla. Stlačením tlačidla **B**11 na 2 sekundy odomknete ovládací panel. Budete počuť pípnutie, ktoré vás upozorní, že ovládanie je teraz aktívne.
- Teplotu môžete nastaviť podľa svojho želania stlačením tlačidla teplota + **B**14 alebo teplota - **B**15 na ovládacom paneli. Teplota, ktorú chcete nastaviť, sa zvýši alebo zníži o 1 °C, ak raz stlačíte tlačidlo.

OZNÁMENIE

Pri prvom použití chladničky alebo pri jej opätovnom spustení po dlhšom vypnutí môže dôjsť k odchýlke niekoľkých stupňov medzi zvolenou teplotou a teplotou zobrazenou na LED displeji. Je to normálne a spôsobené dĺžkou času aktivácie. Po niekoľkých hodinách prevádzky chladiča sa všetko vráti do normálu.

Skladovacia kapacita

Mnohé fľaše sa môžu líšiť veľkosťou a rozmermi. Skutočný počet fliaš, ktoré môžete uskladniť, sa preto môže líšiť. Kapacita fliaš je približné maximum pri skladovaní tradičných 750 ml fliaš Bordeaux a zahŕňa skladovanie voľne loženého tovaru.

ČISTENIE A ÚDRŽBA

- Pred čistením odpojte spotrebič od elektrickej siete a počkajte, kým vychladne.
- Spotrebič nikdy neponárajte do vody ani do žiadnej inej tekutiny. Zariadenie nie je vhodné do umývačky riadu.
- Čistite zariadenie vlhkou handrou. Nikdy nepoužívajte agresívne a drsné čistiace prostriedky, šúpaciu húbku alebo oceľovú vlnu, ktoré môžu zariadenie poškodiť.
- Všetky ostatné použité diely umyte mydlom a teplou vodou alebo v umývačke riadu. V prípade odolných nečistôt odporúčame príslušenstvo vopred namočiť do teplej vody a prostriedku na umývanie riadu.
- Nechajte všetky časti úplne vyschnúť alebo ich osušte utierkou.

RIEŠENIE PROBLÉMOV

Problém	Možná príčina	Možné riešenie
Žiadne chladenie.	Žiadne napájanie	Skontrolujte prívod elektrickej energie alebo vymeňte zástrčku.
	Poškodená doska plošných spojov.	Vymeňte dosku plošných spojov.
	Poškodený ventilátor.	Vymeňte ventilátor.
	Netesnosť.	Vymeňte tepelné čerpadlo.
	Poškodený chladiaci modul.	Vymeňte chladiaci modul so silikónom.
Slabý chladiaci výkon	Vysoká teplota okolia.	Teplota v miestnosti je vyššia ako štandardne.
	Slabý chladiaci výkon.	Dvierka **A**8 sa otvárajú príliš často.
	Zlá ventilácia.	Chladič nainštalujte podľa nášho návodu na ventiláciu.
	Zlé tesnenie.	Vymeňte tesnenie dverí **A**9..
	Zlý silikón.	Vymeňte silikón na povrchu chladiaceho modulu.
Hlučné.	Prach.	Vyčistite prach z ventilátora.
	Poškodený ventilátor.	Vymeňte ventilátor za nový.
	Slabé tepelné čerpadlo.	Vymeňte tepelné čerpadlo.
Námraza alebo ľad na vnútornej strane.	Slabé tepelné čerpadlo.	Odpojte zariadenie zo siete aspoň na jednu hodinu a potom ho znovu spustite.
	Nízka teplota okolia.	Nastavte klimatizáciu tak, aby mala teplotu približne 25 °C.

ŽIVOTNÉ PROSTREDIE

Symbol preškrtnutej nádoby na odpad znamená, že tento výrobok sa nesmie likvodovať s bežným komunálnym odpadom. Elektronické a elektrické zariadenia, ktoré nebudú likvidované procesom selektívneho triedenia, predstavujú z dôvodu prítomnosti nebezpečných látok potenciálne nebezpečenstvo pre životné prostredie a ľudské zdravie. Zlikvidujte ich zodpovedne cez schválené zariadenia na uloženie alebo recykláciu odpadu.

PODPORA

Všetky dostupné informácie a náhradné diely nájdete na www.tristar.eu!

CS Uživatelská příručka

Vinotéka

PŘEDMLUVA

O tomto dokumentu

Tato uživatelská příručka uvádí veškeré informace pro správné, bezpečné a efektivní používání spotřebiče.
Než začnete spotřebič používat, je třeba si přečíst veškeré pokyny v této uživatelské příručce a ujistit se, že jim správně rozumíte.
Tuto uživatelskou příručku vždy uchovávejte na bezpečném místě v blízkosti spotřebiče pro budoucí použití.

Původní pokyny

Tato příručka je původně vypracována v angličtině. V případě veškerých dalších jazyků se jedná o překlad.

Podpora

Náhradní díly a další informace o spotřebiči jsou k dispozici na webu www.tristar.eu.

Použité symboly

Symbol	Popis
VAROVÁNÍ	Signální slovo označující potenciálně nebezpečnou situaci, která by mohla vést k vážnému zranění, či dokonce úmrtí, nebude-li odvrácena.
UPOZORNĚNÍ	Signální slovo označující potenciálně nebezpečnou situaci, která by mohla vést k lehkému či středně těžkému zranění, nebude-li odvrácena.
OZNÁMENÍ	Znamení používané pro praktiky, které nesouvisejí s fyzickým zraněním.
	Označuje doplňující informace nebo zdůraznění pokynu.
	Ve Francii platí: Výrobek nebo jeho obal lze recyklovat a jednotlivé díly musí být likvidovány odděleně. Dodržujte místní předpisy.
	V Itálii platí: Výrobek nebo jeho obal lze recyklovat a jednotlivé díly musí být likvidovány odděleně. Dodržujte místní předpisy.
	Tento výrobek splňuje požadavky na shodu s platnýmievropskými předpisy nebo směrnicemi.
	Zelená tečka je registrovaná ochranná známka Der GrünePunkt – Duales System Deutschland GmbH a je celosvětověchráněna jako ochranná známka. Logo mohou používat pouzezákazníci společnosti DSD GmbH, kteří mají platnou smlouvu opoužívání ochranné známky, nebo společnosti zabývající senakládáním s odpady na území Spolkové republiky Německo. Platí toi pro reprodukci loga třetími stranami ve slovnících, encyklopediíchnebo elektronických databázích obsahujících referenční příručku.
	Univerzální symbol recyklace, logo nebo ikona jemezinárodně uznávaný symbol používaný k označenírecyklovatelných materiálů. Symbol recyklace je veřejně dostupný anení ochrannou známkou.
	Tento symbol slouží v Evropské unii k označení materiálůurčených pro kontakt s potravinami, jak definuje nařízení ES č.1935/2004.
	Ochranná třída 1: Uzemění

POPIS SPOTŘEBIČE

O tomto spotřebiči

TristarWR-7506 je chladnička na nápoje energetické třídy F. Teploty se pohybují v rozmezí 5–18 °C.

Zamýšlené použití

Tento spotřebič je určen pouze k použití ve vnitřních prostorách.
Tento spotřebič je určen výhradně pro domácí, nekomerční použití.
Tento spotřebič je určen k použití v domácnosti a podobných oblastech jako např.:
- zemědělské usedlosti;
- pro klienty v hotelech, motelech a dalších obytných prostorech;
- prostředí typu penzion.

Tento spotřebič není určen k používání osobami (včetně dětí) se sníženými fyzickými, smyslovými nebo duševními schopnostmi či s nedostatkem zkušeností a znalostí, pokud nejsou pod dohledem osoby odpovědné za jejich bezpečnost nebo pokud neobdržely informace ohledně bezpečného používání spotřebiče.
Jiné použití spotřebiče, než je popsané v této uživatelské příručce, se považuje za nesprávné použití, které může vést ke zranění, poškození spotřebiče a zneplatnění záruky.

Technické specifikace

Název spotřebiče	Vinotéka
Číslo položky	WR-7506
Napájení	100–240 V~ 50/60 Hz
Napájení	58 W
Čistá kapacita	17 L
Rozměry (h×š×v)	26.5 x 51.5 x 39.3 x cm
Čistá hmotnost (kg)	9.4

Hlavní součásti (viz obr. A)

1. Skříň
2. Police
3. Ventilátor systému cold sink
4. Kryt ventilátoru systému cold sink
5. Ventilační otvory
6. Vyrovnávací nožičky
7. Horní dveřní pant/kryt
8. Dveře
9. Těsnění
10. Dolní pant

Ovládací panel (viz obrázek B)

11. Tlačítko ovládacího panelu
12. Tlačítko osvětlení a jednotky teploty (Celsius/Fahrenheit)
13. Displej LED
14. Teplota +
15. Teplota -

Elektrické schéma:

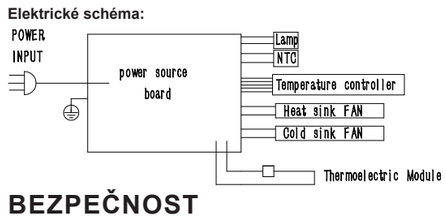

BEZPEČNOST

Symbol	Popis
	Riziko požáru / hořlavé materiály

Bezpečnostní opatření

VAROVÁNÍ

Bezpečnostní riziko z důvodu nezamýšleného využití:
- Spotřebič používejte pouze tak, jak je uvedeno v této příručce.
- Ignorováním bezpečnostních pokynů není výrobce zodpovědný za škody.
- Spotřebič nepoužívejte, pokud nese viditelné známky poškození nebo vad. Poškozený či vadný spotřebič neprodleně vyměňte.
- Na spotřebiči neprovádějte žádné změny. Úpravy mohou mít vliv na bezpečnost, záruku a správný chod.
- K urychlení procesu odmrazování nepoužívejte jiná mechanická zařízení nebo jiné prostředky než ty, které doporučuje výrobce.
- Do tohoto spotřebiče neukládejte výbušné látky, například aerosolové nádobky s hořlavým hnacím plynem.

Riziko zásahu elektrickým proudem z důvodu zkratu:
- Spotřebič nikdy nepoužívejte, pokud jsou na něm nebo na napájecím kabelu viditelné známky poškození či závady. Poškozený nebo vadný spotřebič nebo napájecí kabel vždy okamžitě vyměňte nebo kontaktujte zákaznický servis.
- V prostoru pro uchovávání nápojů nepoužívejte elektrické spotřebiče, s výjimkou těch typů, které jsou doporučeny výrobcem.
- Vždy se vyvarujte rozlití na napájecí kabel.
- Abyste se ochránili před elektrickým výbojem, neponořujte napájecí kabel, zástrčku či spotřebič do vody či jiné tekutiny.
- Spotřebič neotevírejte. Spotřebič smí otevřít pouze autorizovaný technik za účelem údržby.
- Nevyměňujte napájecí kabel sami. Napájecí

TRISTAR

CS **Uživatelská příručka**

Beverage cooler Grand Saigneé

WR-7506

WWW.TRISTAR.EU
Tristar Europe B.V. | Swaardvenstraat 65
5048 AV Tilburg | The Netherlands

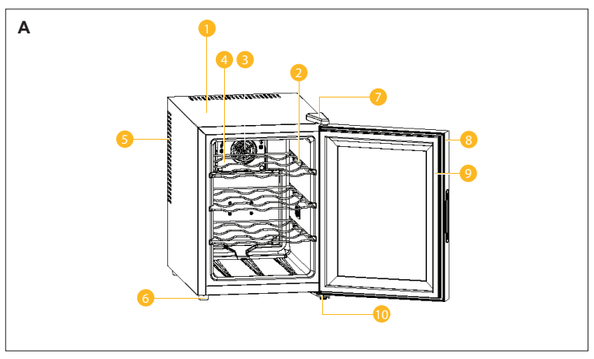

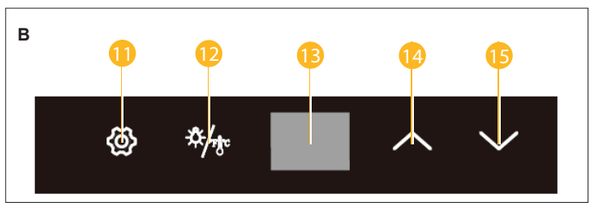

kabel nechte vyměnit výrobcem, jeho servisním zastoupením nebo jinou osobou s odpovídající kvalifikací.
- Spotřebič nezvedejte za napájecí kabel. Zvedání spotřebiče za napájecí kabel může napájecí kabel poškodit. Spotřebič vždy zdvihejte za základnu.
- Vždy odpojte napájecí kabel, pokud spotřebič nepoužíváte nebo je bez dozoru, a před čištěním.
- Před použitím vždy zkontrolujte, zda napětí uvedené na typovém štítku spotřebiče odpovídá napětí vaší elektrické sítě.
- Do větracích otvorů nikdy nevkládejte žádné předměty.
- Pokud je napájecí kabel poškozen, musí jej vyměnit výrobce, jeho servisní technik nebo obdobně kvalifikované osoby, aby se zabránilo nebezpečí.
- Nepřesunujte přístroj taháním za kabel a ujistěte se, že kabel není zamotán.

Riziko požáru z důvodu zkratu:
- Zamezte pádu spotřebiče a otřesům. Nadměrné vibrace mohou způsobit uvolnění spojů a ovlivnit tak správné fungování spotřebiče. Pokud došlo k pádu spotřebiče, nadále jej nepoužívejte.
- Spotřebič nikdy nepoužívejte s prodlužovacím kabelem.
- Ke stejné skupině nikdy nepřipojujte další spotřebiče s vysokou spotřebou energie.

Nebezpečí udušení způsobené plastovým obalem:
- Nikdy nenechávejte děti, aby si hrály s obalovým materiálem. Obalový materiál vždy uchovávejte mimo dosah dětí.
- Nad dětmi je třeba dohlížet, aby si se spotřebičem nehrály.

Nebezpečí zaseknutí kvůli pohyblivým částem:
- Před výměnou příslušenství nebo přiblížením k pohyblivým dílům spotřebič vždy vypněte a odpojte od zdroje napájení.

Bezpečnostní riziko z důvodu kontaminace:
- Aby se zamezilo kontaminaci nápojů, dodržujte následující pokyny:
  - Otevření dvířek po delší dobu může vést k výraznému zvýšení teploty v oddílech spotřebiče.
  - Pravidelně čistěte povrchy, které mohou přicházet do kontaktu s nápoji, a přístupné odtokové systémy.
  - Vyčistěte nádrže na vodu, pokud se nepoužívaly 48 hodin, propláchněte vodovodní systém napojený na vodovod, pokud se voda nečerpala 5 dnů.
  - Pokud má chladicí zařízení zůstat delší dobu prázdné, vypněte je, odmrazte, vyčistěte, vysušte a nechte dvířka otevřená, abyste zabránili výskytu plísní ve vnitřním prostoru.

⚠ UPOZORNĚNÍ

Riziko popálení z důvodu tepla:
- Nepokládejte spotřebič na horký plynový nebo elektrický hořák ani do rozehřáté trouby nebo do jejich blízkosti.
- Spotřebič obsahuje hořlavý pěnový materiál cyklopentan. Při přepravě a používání spotřebiče zamezte styku s ohněm. V případě poruchy spotřebiče kontaktujte odborný servis. Za účelem likvidace jej odevzdejte na místně příslušnou likvidační stanici.

Nebezpečí zakopnutí o volné kabely:
- Nikdy nenechávejte napájecí kabel viset tak, aby o něj někdo mohl zakopnout nebo za něj náhodně zatáhnout.

OZNÁMENÍ

Riziko poškození spotřebiče:
- Přístroj musí být umístěn na stabilním a rovném povrchu.
- Nepoužívejte agresivní chemické čisticí prostředky, které mohou spotřebič při čištění poškodit.
- Spotřebič používejte pouze s dodaným příslušenstvím nebo příslušenstvím doporučeným značkou Tristar.
- Spotřebič během používání nikdy nestavte do blízkosti okraje pracovní desky. Během používání může docházet k vibracím, které mohou způsobit pohyb spotřebiče. Spotřebič vždy pokládejte na stabilní a rovný povrch odolný proti teplu a vlhkosti.

PŘED PRVNÍM POUŽITÍM

- Vyjměte přístroj a příslušenství z krabice. Odstraňte nálepky, ochrannou fólii nebo plast z přístroje.
- Čistěte zařízení vlhkým hadříkem. Nikdy nepoužívejte agresivní a abrazivní čistící prostředky, drsný houbičku nebo ocelovou vlnu, které by mohly zařízení poškodit.
- Nechte všechny součásti úplně vyschnout nebo je vysušte utěrkou.

Umístění spotřebiče

1. Umístěte spotřebič tak, aby byla přístupná zástrčka.
2. Udržujte chladničku mimo přímé sluneční záření.
3. Neumisťujte chladničku ke spotřebičům vyvíjejícím teplo.
4. Neumisťujte spotřebič přímo na zem. Zajistěte vhodný podstavec.

Výkon

- Doporučuje se spotřebič instalovat na místě, kde se teploty pohybují v rozmezí 20–25 °C.
- Po zapojení spotřebiče jej nechte chladit 2–3 h, než do chladicího prostoru vložíte nápoje.
- Ventilace je pro tento druh termoelektrické chladničky velmi důležitá; při nesprávné ventilaci snadno dojde k poškození vnitřní desky plošných spojů, což zkrátí životnost chladničky.
- Tento spotřebič je vybaven automatickým odmrazovacím systémemn, takže není nutné jej odmrazovat ručně.
- Pokud dojde k úniku chladiva (což snadno poznáte podle nepříjemného zápachu):

1. Ihned spotřebič vypněte
2. Důkladně vyvětrejte prostor
3. Zavolejte oddělení poprodejního servisu

- Tato chladnička není určena k zástavbě.
- Pro tento produkt se doporučuje udržovat teplotu 14 stupňů.

Napájení

- Chladnička musí být před uvedením do provozu připojena k řádně uzemněné zásuvce v souladu s příslušnými platnými předpisy dané země.
- Zkontrolujte, zda energetický štítek (který je na boku chladničky) odpovídá napětí a frekvenci ve vaší lokalitě; pokud ne, nezapojujte kabel do zásuvky.

Ventilace

Při umisťování spotřebiče je třeba důkladně promyslet ventilaci. Je nutné dodržet tyto požadavky:

1. Pro účely ventilace musí být ponecháno alespoň 200 cm³.
2. Vzdálenost mezi stěnou a bokem chladničky musí být minimálně 20 mm.
3. Vzadu musí být alespoň 50 mm, aby mohl proudit vzduch.
4. Proudící vzduch nesmí být předem zahřátý.
5. V rámci ventilace je třeba zohlednit celý chladicí systém.

Popis funkce

- Spotřebič je určen pouze pro spíž.
- Spotřebič není vhodný pro mražené potraviny.
- Doporučená teplota spíže je 17 °C.
- Tovární rozmístění polic **A**2 představuje nejúčinnější využití energie pro účely chlazení.
- Je-li okolní teplota 25 °C a spíž je prázdná, bude trvat asi 1 hodina, než se teplota spíže sníží z 25 °C na 17 °C.
- Spotřeba energie je 0.232 kWh / 24 h. Pokud je nastavená teplota vyšší než 17 °C, bude spotřeba energie nižší. Pokud je nastavená teplota nižší než 17 °C, bude spotřeba energie vyšší.
- Doporučuje se chladničku instalovat na místě, kde se teploty pohybují v rozmezí 16–32 °C. Pokud je okolní teplota nad nebo pod doporučenými hodnotami, může to mít vliv na výkon jednotky.

POUŽITÍ

Ovládací panel

- Jedním stisknutím tlačítka **B**12 můžete zapnout či vypnout vnitřní osvětlení. Po 10 minutách svícení světlo automaticky zhasne. Dalším stisknutím tlačítka světlo opět rozsvítíte.
- Podržením tlačítka **B**12 na 2 sekundy můžete změnit jednotky teploty z Celsia na Fahrenheita.
- Chladnička je vybavena „automatickým“ zámkem ovládacího panelu, který se aktivuje 20 sekund po posledním stisknutí některého tlačítka. Ovládací panel odemknete podržením tlačítka **B**11 na 2 sekundy. Pípnutí signalizuje, že ovládací panel je aktivní.
- Tlačítkem zvýšení teploty **B**14 nebo snížení teploty **B**15 na ovládacím panelu můžete nastavit požadovanou teplotu. Každým stisknutím tlačítka se teplota zvýší či sníží o 1 °C.

OZNÁMENÍ

Při prvním použití chladničky nebo při jejím opětovném spuštění po delší době, kdy byla vypnutá, může dojít k několikastupňové odchylce mezi zvolenou teplotou a teplotou zobrazenou na displeji LED. Je to normální a je to způsobeno délkou aktivace. Až chladnička poběží několik hodin, vše se vrátí do normálu.

Úložná kapacita

Lahve mají různé velikosti a rozměry. Proto se může lišit počet lahví, které se do chladničky skutečně vejdou. Kapacita lahví je přibližným maximem při skladování lahví v tradičním formátu Bordeaux 750 ml a zahrnuje i skladování ve velkém.

ČIŠTĚNÍ A ÚDRŽBA

- Před čištěním spotřebič vypněte ze zásuvky a počkejte, až vychladne.
- Spotřebič nikdy neponořujte do vody ani jiné kapaliny. Zařízení není vhodné pro mytí v myčce.
- Čistěte přístroj vlhkým hadříkem. Nikdy nepoužívejte agresivní a drsné čisticí prostředky, hrubou houbu nebo ocelovou vlnu, které mohou přístroj poškodit.
- Opláchněte všechny další použité součásti mycím prostředkem a teplou vodou nebo v myčce. V případě těžko odstranitelných nečistot doporučujeme součásti předem odmočit v teplé vodě a mycím prostředku.
- Nechte všechny součásti úplně vyschnout nebo je vysušte utěrkou.

ŘEŠENÍ PROBLÉMŮ

Problém	Možná příčina	Možné řešení
Spotřebič nechladí.	Není napájený.	Zkontrolujte přívod elektřiny nebo vyměňte zástrčku.
	Porucha desky plošných spojů.	Vyměňte desku plošných spojů za novou.
	Porucha ventilátoru.	Vyměňte ventilátor za nový
	Únik chladiva.	Vyměňte tepelné čerpadlo za nové.
	Porucha chladicího modulu.	Vyměňte chladicí modul se silikonem za nový.
Chlazení má nízkou účinnost.	Vysoká okolní teplota.	V místnosti je vyšší teplota oproti normálu.
	Chlazení má nízkou účinnost.	Dveře **A**9 se otevírají příliš často.
	Nedostatečná ventilace.	Nainstalujte chladničku podle pokynů k ventilaci.
	Vadné těsnění.	Vyměňte těsnění dveří **A**9 za nové.
	Vadný silikon.	Vyměňte silikon na povrchu chladicího modulu.
Hlučnost.	Prach.	Vyčistěte ventilátor od prachu.
	Porucha ventilátoru.	Vyměňte ventilátor za nový.
	Porucha tepelného čerpadla.	Vyměňte tepelné čerpadlo za nové.
Námraza nebo led zevnitř.	Porucha tepelného čerpadla.	Odpojte spotřebič alespoň na jednu hodinu, poté jej restartujte.
	Nízká okolní teplota.	Nastavte klimatizaci na teplotu kolem 25 °C.

PROSTŘEDÍ

Symbol přeškrtnuté nádoby na odpad znamená, že tento výrobek nesmí být likvidován společně s běžným domovním odpadem. Elektronická a elektrická zařízení, která nejsou zahrnuta do procesu selektivního třídění, jsou kvůli přítomnosti nebezpečných látek v nich potenciálně nebezpečná pro životní prostředí a lidské zdraví. Odneste je do schváleného zařízení pro nakládání s odpady nebo recyklaci.

PODPORA

Všechny dostupné informace a náhradní díly naleznete na adrese www.tristar.eu!