fifine

K688

USER'S GUIDE

SS Version:25-V2

CONTENT

• ENGLISH MANUAL

What's in the Box 2
Product Description 2
Guideline for Use 3-4
Computer Set-up 4-7
Specification 8

• MANUEL FRANÇAIS 8-11
• MANUALE ITALIANO 12-15
• MANUAL ESPAÑOL 15-19
• DEUTSCHES HANDBUCH 19-22
• MANUAL PORTUGUÊS 23-26
• العربيالدليل 26-29

WARRANTY

Every Fifine product comes with a Limited Warranty that in normal use of product will be free of any defects in material or workmanship for a period of one year from its original date of purchase. For detailed warranty info, please refer to the warranty policy on our website, or contact us directly.

CERTIFICATION

Eligible to bear CE Marking.
Authorized European Representative:
Name: AOCE INFORMATION TECHNOLOGY
Address: 61 rue de Lyon 75012 Paris France
Tel: +33-633297410
Authorized British Representative:
Name: AOCE LIMITED
Address: Office Suite 29a 3/F 23 Wharf Street, London, England, SE8 3GG
Tel: +44-759 7659 775

WHAT'S IN THE BOX — EN

1X Microphone with Shock Mount
1X 8.2ft (2.5m) USB Cable
1X 5/8" to 3/8" Adapter
1X User's Manual

PRODUCT DESCRIPTION

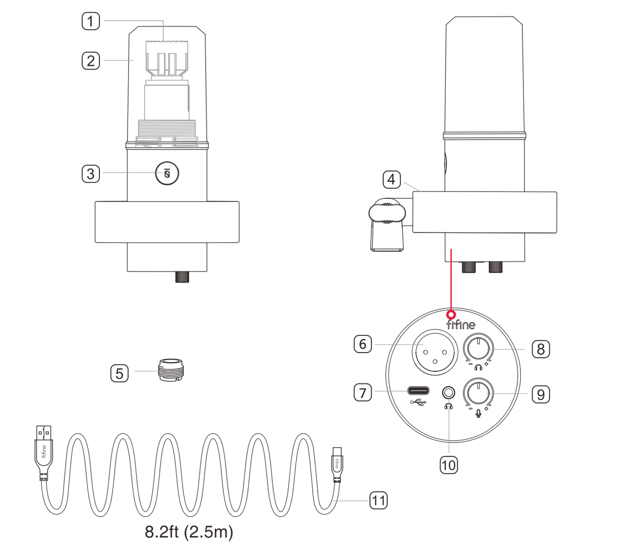

1. Dynamic Microphone Capsule
2. Detachable Windscreen
3. Mute Button and LED Indicator
4. Shock Mount
5. Screw Adapter
6. XLR Port
7. Type-C Port
8. Headphones Volume Control
9. Microphone Gain Knob
10. Headphone Jack
11. USB Cable

Tips: No XLR cable is included

GUIDELINES FOR USE

▶ Installation and Use

Attach the arm stand (NOT INCLUDED) to the mic via the included 5/8" to 3/8" adapter for better effect. **Always keep the top of the mic facing the audio source.**

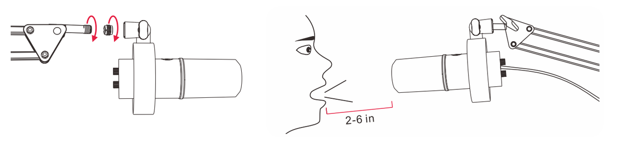

▶ USB-C Port Connection

Connect the microphone to computer or PS4/PS5 via the USB cable (INCLUDED).
Tips: It is suggested that connect USB-A port at the rear of PS4/PS5.

▶ XLR Port Connection

Connect the microphone to mixer or audio interface via the XLR cable (NOT INCLUDED). No preamp or phantom power are needed.

Tips: All the function keys and headphones monitoring on the mic are only available when using USB-C port connection, but invalid when using XLR port connection.

FUNCTION KEY INSTRUCTION

▶ Headphone Jack ▶ Mute Button

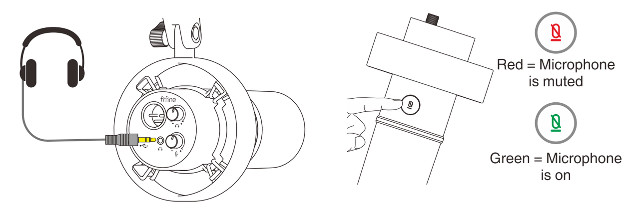

▶ Microphone Gain and Headphone Volume Control

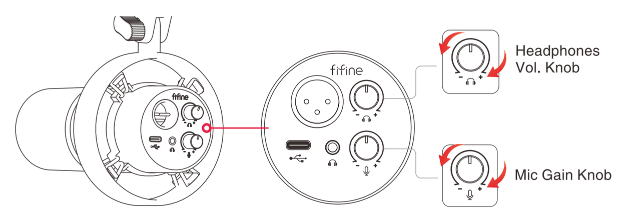

COMPUTER SET-UP (MAC OS & WINDOWS)

APPLE MAC OS (Only Applicable for USB Connection)

▶ Input Settings

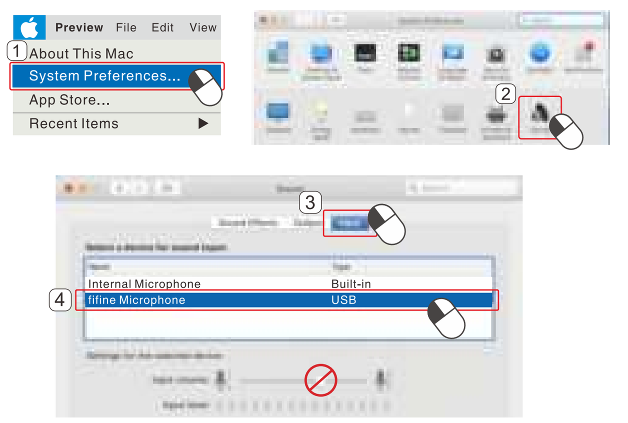

▶ Output Settings

▶ Output the audio from internal speakers

▶ Output the audio from headphones

▶ Output the audio from mic

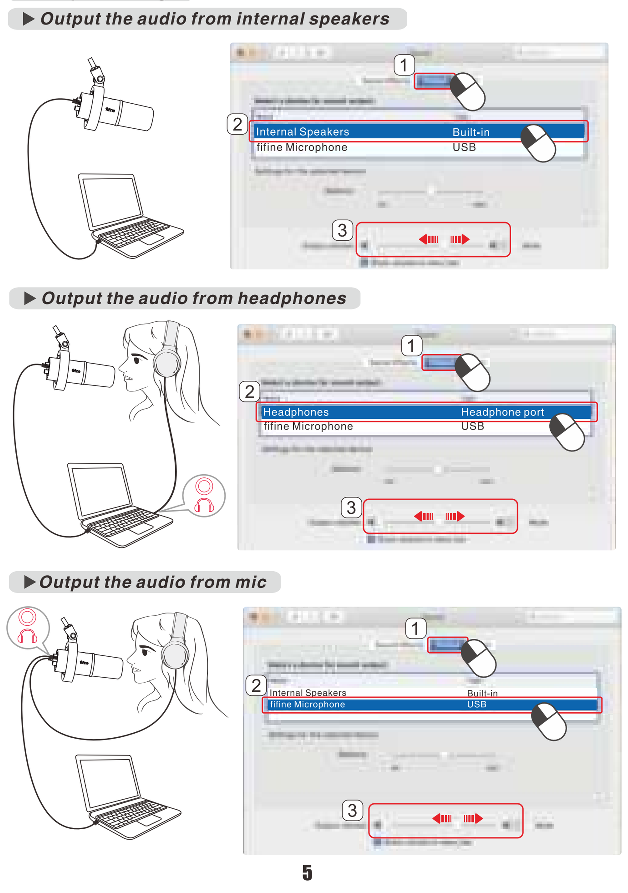

Windows (Only Applicable for USB Connection)

▶ Input Settings

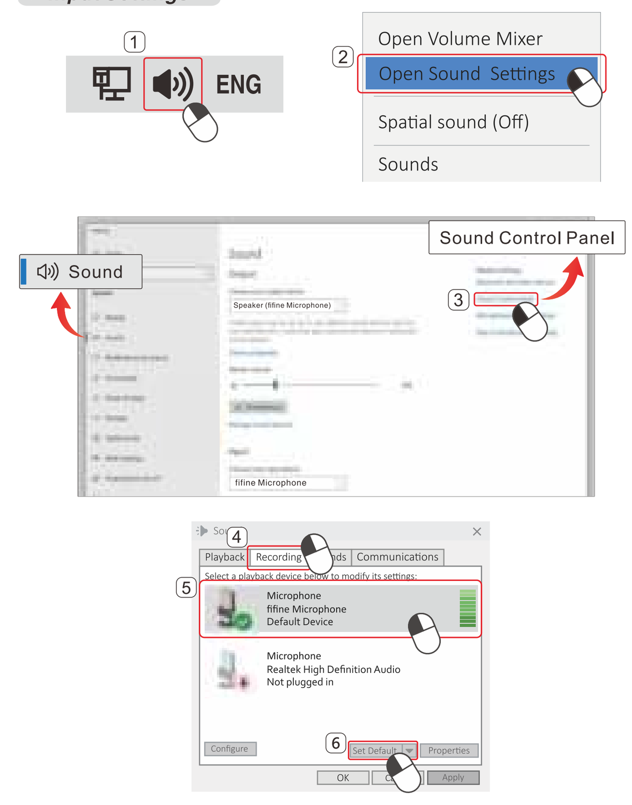

▶ Output Settings

▶ Output the audio from built-in speaker

▶ Output the audio from headphones

▶ Output the audio from mic

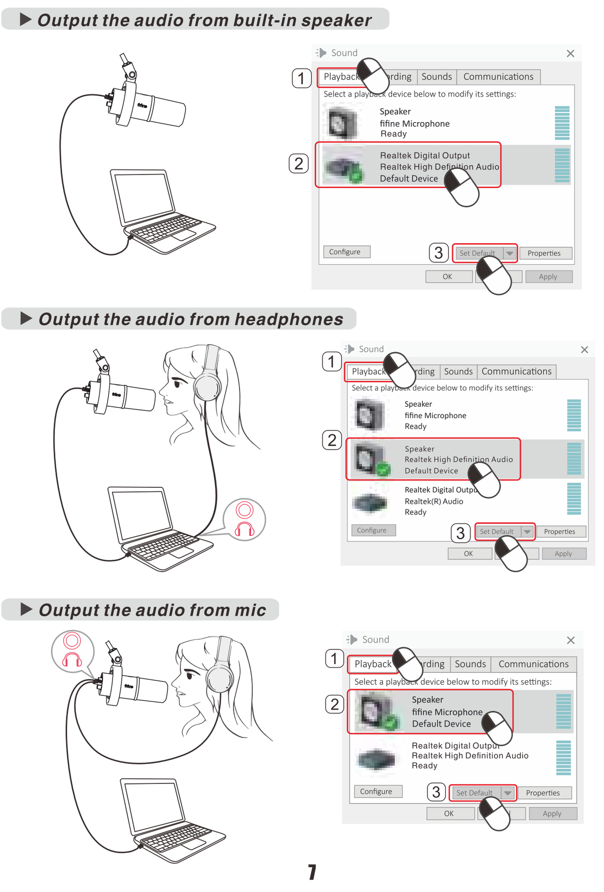

Tips:
1. "Speaker Properties"-"Level"-Make sure turn on the "speaker icon" under "Microphone" before monitor the mic.
2. Manually select the "speaker (Realtek High Definition Audio)" as the default playback device, if you want to output computer audio via the computer built-in speaker.
3. There is no XLR cable included.
4. When the microphone is connected to computer, mic input volume is only adjusted by gain knob on the mic, but can not be adjusted by computer setting.
5. Select "fifine Microphone" as the input device from the setting when using recording software.

SPECIFICATION

Model Number: K688	Frequency Range: 50Hz-16KHz
Element: Dynamic	S/N Ratio: >80dB
Polar Pattern: Cardioid	Sensitivity: -50+3dB
Connector: USB-C and XLR	Power Supply: 5+0.25V

Le produit comprend — FR

1X Microphone avec support d'amortisseur
1X Câble USB de 2,5 mètres (8,2 ft)
1x Adaptateur 5/8« à 3/8 »
1x Manuel d'instruction

Description du produit

1. Noyaux de microphones dynamiques
2. Bonnette amovible
3. Bouton de mise en sourdine et indicateur LED
4. Support d'amortisseur
5. Adaptateur à vis
6. XLR Port
7. Port Type-C
8. Contrôle du volume du casque
9. Bouton de gain du microphone
10. Prise pour casque d'écoute
11. Câble USB

Conseils : Aucun câble XLR n'est inclus

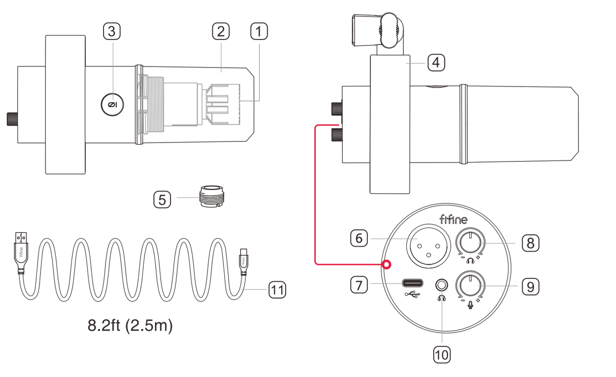

Lignes directrices pour l'utilisation

▶ Installation et utilisation

Fixer le support de bras (NON FOURNI) au microphone à l'aide de l'adaptateur 5/8« à 3/8 » fourni pour obtenir les meilleurs résultats. La partie supérieure du microphone doit toujours être orientée vers la source sonore.

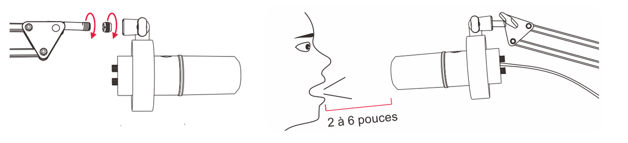

▶ Connexion à la prise USB

Connectez le microphone à votre ordinateur ou à votre PS4/PS5 via le câble USB (INCLUS).
Conseil : il est recommandé de connecter la prise USB-A à l'arrière de la PS4/PS5.

▶ Connexion à la prise XLR

Connectez le microphone à une table de mixage ou à une interface audio via le câble XLR (NON FOURNI). Aucun préamplificateur ou alimentation fantôme n'est nécessaire.

Conseil : toutes les touches de fonction et les fonctions de contrôle du casque sur le microphone ne sont disponibles que lorsqu'il est connecté à l'aide de la prise USB-C, et non lorsqu'il est connecté à l'aide de la prise XLR.

Description des touches de fonction

▶ Touche Mute ▶ Prise pour casque d'écoute

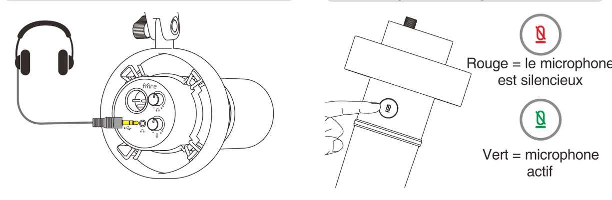

▶ Réglage du gain du microphone et du volume du casque

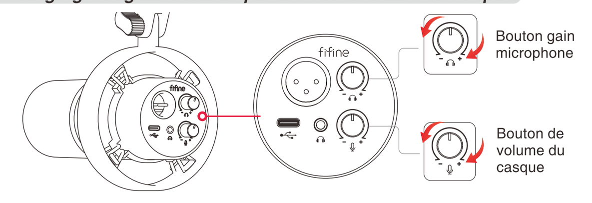

Des instructions spécifiques peuvent être données dans le MANUEL D'ANGLAIS de la page 4 à la page 7.

Configuration de l'ordinateur (MAC OS et Windows)

▶ Apple MAC OS (pour la connexion USB uniquement)

Paramètres d'entrée
Préférences Système - Onglet Entrée Sonore - sélectionner « fifine Microphone »

Paramètres de sortie
Sortie audio à partir des haut-parleurs intégrés
Préférences système - onglet Son - sortie - sélectionner « Haut-parleurs internes »
Sortie audio à partir d'un casque
Préférences système - onglet Entrée audio - sélectionner « Casque »

Sortie audio à partir du microphone
Préférences système-Onglet Son-Sortie-sélectionner « fifine Microphone »

▶ WINDOWS (connexion USB uniquement)

Paramètres d'entrée
Cliquer avec le bouton droit de la souris sur l'icône du haut-parleur dans le coin inférieur droit de l'écran - Ouvrir les paramètres du son - Panneau de configuration du son - Onglet d'enregistrement - Sélectionner « fifine Microphone » - Définir les valeurs par défaut.

Paramètres de sortie
Sortie audio à partir des haut-parleurs intégrés
Lecture - Cliquer avec le bouton droit de la souris sur « fifine Microphone » - Désactiver - Sélectionner les haut-parleurs intégrés - Définir les paramètres par défaut
Sortie audio à partir du casque
Playback-sélectionner « Realtek Digital Out »-désactiver-sélectionner les écouteurs connectés à l'ordinateur - régler les paramètres par défaut
Sortie audio depuis le microphone
Playback-sélectionner « fifine Microphone »-réglage des paramètres par défaut

Conseil :
1. « Propriétés du haut-parleur » - « Niveaux » - Veillez à activer l'« icône du haut-parleur » sous « Microphone » avant d'écouter le microphone.
2. Pour émettre le son de l'ordinateur via les haut-parleurs intégrés de l'ordinateur, sélectionnez manuellement « Haut-parleurs (Realtek HD Audio) » comme périphérique de lecture par défaut.
3. Aucun câble XLR n'est fourni.
4. Lorsque le microphone est connecté à l'ordinateur, le volume d'entrée du microphone ne peut être ajusté que via le bouton de gain sur le microphone et non via les paramètres de l'ordinateur.
5. Lors de l'utilisation d'un logiciel d'enregistrement, sélectionnez « fifine Microphone » comme périphérique d'entrée dans les paramètres.

Spécifications

Modèle: K688	Gamme de fréquences : 50Hz-16KHz
Élément: dynamiques	Rapport signal/bruit: >80dB
Mode de polarité : cardioïde	Sensibilité : -50+3dB
Connexion : USB-C et XLR	Alimentation : 5+0,25 V

Inclusi nel prodotto — IT

1X Microfono con supporto antiurto
1X Cavo USB da 2,5 m (8,2 piedi)
1x Adattatore da 5/8 di pollice a 3/8 di pollice
1x Manuale di istruzioni

Descrizione del prodotto

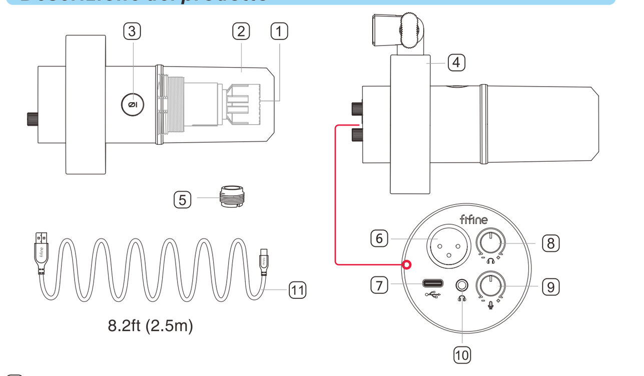

1. Microfono dinamico
2. Parabrezza rimovibile
3. Pulsante di silenziamento e indicatore luminoso a LED
4. Supporto antivibrazioni
5. Adattatore a vite
6. Porta XLR
7. Porta Type-C
8. Controllo del volume delle cuffie
9. Manopola del guadagno del microfono
10. Jack per cuffie
11. Cavo USB

Suggerimento: il cavo XLR non è incluso

Linee guida per l'uso

▶ Installazione e utilizzo

Fissare l'asta (non inclusa) al microfono con l'adattatore da 5/8" a 3/8" in dotazione per ottenere i migliori risultati. Tenere sempre la parte superiore del microfono rivolta verso la sorgente sonora.

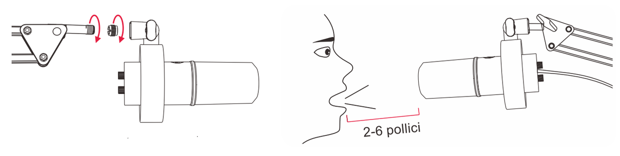

▶ Collegamento USB

Collegare il microfono al computer o alla PS4/PS5 tramite il cavo USB (INCLUSO NELLA CONFEZIONE).
Suggerimento: si consiglia di collegarsi al connettore USB-A sul retro della PS4/PS5.

▶ Collegare alla presa XLR

Collegare il microfono a un mixer o a un'interfaccia audio tramite un cavo XLR (NON INCLUSO). Non è necessario alcun preamplificatore o alimentazione phantom.

Suggerimento: tutti i pulsanti delle funzioni del microfono e le funzioni di monitoraggio delle cuffie sono disponibili solo quando il microfono è collegato tramite il connettore USB-C, non quando è collegato tramite il connettore XLR.

Tasto funzione Descrizione

▶ Tasto Mute ▶ Jack per le cuffie

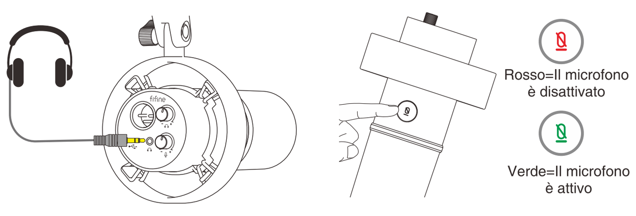

▶ Controllo del guadagno del microfono e del volume delle cuffie

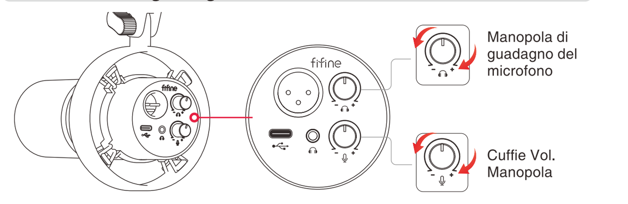

Per le istruzioni specifiche si rimanda al MANUALE INGLESE di pagina 4-pagina 7.

Configurazione del computer (MAC OS e Windows)

▶ Apple MAC OS (solo per la connessione USB)

Impostazioni di ingresso
Preferenze di sistema - scheda Ingresso audio - selezionare "fifine Microphone".

Impostazioni di uscita
Uscita audio dagli altoparlanti interni
Preferenze di sistema - scheda Suono - selezionare "Altoparlanti interni".
Uscita audio dalle cuffie
Preferenze di sistema - scheda Suono in uscita - selezionare "Cuffie".
Uscita audio dal microfono
Scheda Preferenze di sistema-Sound-Output, selezionare "fifine Microphone".

▶ WINDOWS (solo connessione USB)

Impostazioni di ingresso
Fare clic con il tasto destro del mouse sull'icona dell'altoparlante nell'angolo inferiore destro dello schermo - Aprire Impostazioni audio - Pannello di controllo audio - Scheda Registrazione - Selezionare "fifine Microphone" - Impostare i valori predefiniti.

Impostazioni di uscita
Uscita audio dagli altoparlanti integrati
Riproduzione-Fare clic con il tasto destro del mouse su "fifine Microphone"-Disattivare-Selezionare gli altoparlanti integrati-Impostare le impostazioni predefinite

Uscita audio dalle cuffie
Riproduzione-Selezionare "Realtek Digital Out" - Disabilitare-Selezionare le cuffie collegate al computer-Impostare le impostazioni predefinite
Uscita audio dal microfono
Riproduzione-selezionare "fifine Microphone"-impostare le impostazioni predefinite

Suggerimento:
1. "Proprietà dell'altoparlante" - "Livelli" - Assicurarsi di aver attivato l'"icona dell'altoparlante" sotto "Microfono" prima di ascoltare il microfono ".
2. Per emettere l'audio del computer attraverso gli altoparlanti integrati del computer, selezionare manualmente "Altoparlanti (Realtek High Definition Audio)" come dispositivo di riproduzione predefinito.
3. Non è incluso alcun cavo XLR.
4. Quando il microfono è collegato al computer, il volume di ingresso del microfono può essere regolato solo tramite la manopola del guadagno sul microfono e non tramite le impostazioni del computer.
5. Quando si utilizza un software di registrazione, selezionare "fifine Microphone" come dispositivo di ingresso dalle impostazioni.

Specifiche tecniche

Modello: K688	Gamma di frequenza: 50Hz-16KHz
Elemento: bobina mobile	Rapporto segnale/rumore >80dB
Modalità di polarità: Cardioide	Sensibilità: -50+3dB
Connessione: USB-C e XLR	Alimentazione: 5+0,25 V

Producto incluido — ES

1X Micrófono con soporte amortiguador
1X Cable USB de 2,5 m (8,2 pies)
1x Adaptador de 5/8 a 3/8 pulgadas
1x Manual de instrucciones

Descripción del producto

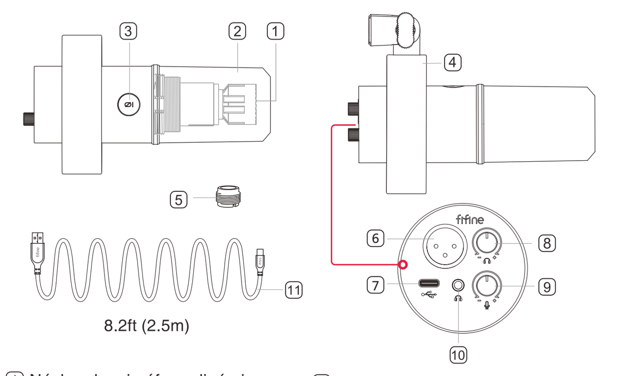

1. Núcleo de micrófono dinámico
2. Pantalla antiviento extraíble
3. Botón de silencio e indicador LED
4. Soporte antivibración
5. Adaptador de rosca
6. Puerto XLR
7. Puerto Type-C
8. Control de volumen de los auriculares
9. Control de ganancia del micrófono
10. Toma de auriculares
11. Cable USB

Consejo: cable XLR no incluido

Instrucciones de uso

▶ Instalación y uso

Fije el soporte de brazo (no incluido) al micrófono con el adaptador de 5/8 a 3/8 pulgadas incluido para obtener mejores resultados. Mantenga siempre la parte superior del micrófono orientada hacia la fuente de sonido.

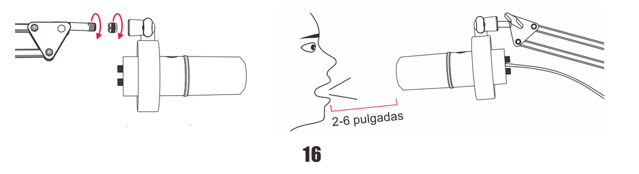

▶ Conexión USB Jack

Conecta el micrófono al ordenador o a la PS4/PS5 mediante el cable USB (INCLUIDO).
Consejo: Se recomienda conectar la toma USB-A de la parte posterior de la PS4/PS5.

▶ Conexión XLR

Conecta el micrófono a un mezclador o interfaz de audio mediante el cable XLR (NO INCLUIDO). No se necesita preamplificador ni alimentación fantasma.

Consejo: Todas las teclas de función y las funciones de monitorización de auriculares del micrófono solo están disponibles cuando se conecta mediante la toma USB-C, no cuando se conecta mediante la toma XLR.

Teclas de función Descripción

▶ Tecla Mute ▶ Conector de auriculares

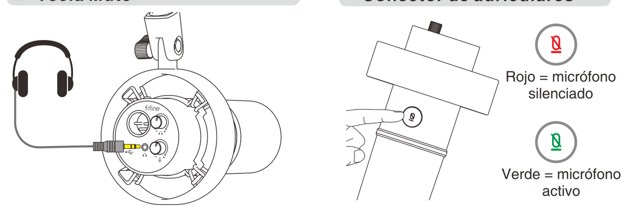

▶ Control de ganancia del micrófono y control de volumen de los auriculares

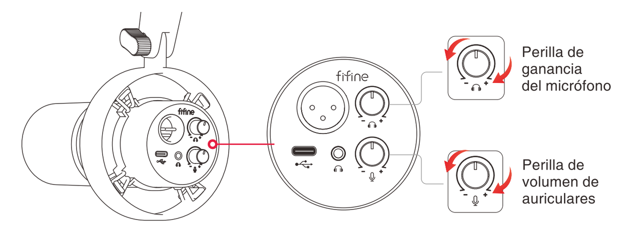

Las instrucciones específicas pueden consultarse en el MANUAL DE INGLÉS de la página 4 a la página 7.

Configuración del ordenador (MAC OS y Windows)

▶ Apple MAC OS (sólo para conexión USB)

Ajustes de entrada
Preferencias del sistema - pestaña Entrada de sonido - seleccione «fifine Microphone»

Ajustes de salida
Salida de audio desde los altavoces internos
Preferencias del Sistema-Pestaña Sonido-Salida - seleccione «Altavoces internos»
Salida de audio desde auriculares
Preferencias del Sistema-Pestaña Salida de sonido-seleccionar «Auriculares»
Salida de audio desde el micrófono
Preferencias del Sistema-Pestaña Salida de sonido-seleccionar «fifine Microphone»

▶ WINDOWS (sólo conexión USB)

Ajustes de entrada
Haga clic con el botón derecho del ratón en el icono del altavoz situado en la esquina inferior derecha de la pantalla - Abra Ajustes de sonido - Panel de control de sonido - Pestaña de grabación - Seleccione «fifine Microphone» - Establezca los valores predeterminados.

Ajustes de salida
Salida de audio desde los altavoces integrados
Reproducir-Hacer clic con el botón derecho en «fifine Microphone» - Desactivar - Seleccionar los altavoces integrados - Establecer valores predeterminados
Salida de audio desde auriculares
Reproducir-Seleccionar «Realtek Digital Out»-Desactivar-Seleccionar los auriculares conectados al ordenador-Ajustar por defecto
Salida de audio desde el micrófono
Reproducir-seleccionar «fifine Microphone»-establecer valores predeterminados

Consejo:
1. «Propiedades del altavoz» - «Niveles» - Asegúrese de activar el «icono del altavoz» en «Micrófono» antes de escuchar el micrófono.
2. Para emitir el audio del ordenador a través de los altavoces integrados del ordenador, seleccione manualmente «Altavoces (Realtek High Definition Audio)» como dispositivo de reproducción predeterminado.

3. No se incluye cable XLR.
4. Cuando el micrófono está conectado a la computadora, el volumen de entrada del micrófono solo se puede ajustar a través del control de ganancia en el micrófono y no a través de la configuración de la computadora.
5. Cuando utilice software de grabación, seleccione «fifine Microphone» como dispositivo de entrada en la configuración.

Especificación

Modelo: K688	Rango de frecuencia: 50Hz-16KHz
Elemento: Bobina Móvil	Relación señal/ruido >80dB
Modo de polaridad: Cardioide	Sensibilidad: -50+3dB
Conexión: USB-C y XLR	Alimentación: 5+0,25 V

Produkt-Inhalt — DE

1X Mikrofon mit Schockhalterung
1X 2,5 m (8,2 ft) USB-Kabel
1x Adapter von 5/8-Zoll auf 3/8-Zoll
1x Gebrauchsanweisung

Beschreibung des Produkts

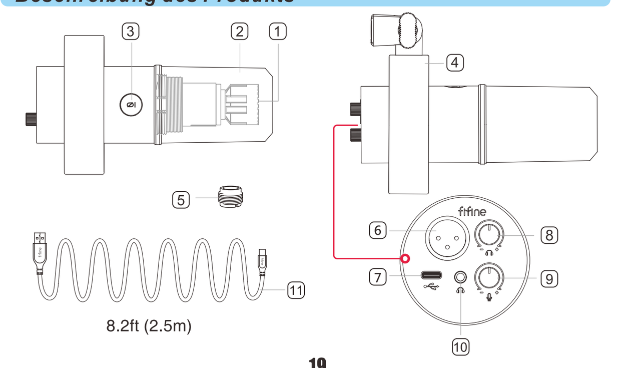

1. Dynamischer Mikrofonkern
2. Abnehmbarer Windschutz
3. Stummschalttaste und LED-Anzeigeleuchte
4. Schwingungsdämpfender Ständer
5. Schraubbarer Adapter
6. XLR Port
7. Type-C Port
8. Lautstärkeregler für Kopfhörer
9. Mikrofon-Verstärkungsknopf
10. Kopfhörerbuchse
11. USB-Kabel

Tipp: XLR-Kabel nicht enthalten

Richtlinien für die Verwendung

▶ Installation und Verwendung

Befestigen Sie den Armständer (nicht im Lieferumfang enthalten) mit dem mitgelieferten 5/8-Zoll-auf-3/8-Zoll-Adapter am Mikrofon, um bessere Ergebnisse zu erzielen. Halten Sie die Oberseite des Mikrofons immer in Richtung der Schallquelle.

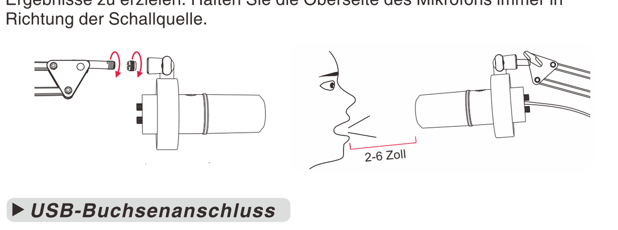

▶ USB-Buchsenanschluss

Schließen Sie das Mikrofon über das USB-Kabel (im Lieferumfang enthalten) an Ihren Computer oder die PS4/PS5 an.
Tipp: Es wird empfohlen, die USB-A-Buchse auf der Rückseite der PS4/PS5 anzuschließen.

▶ XLR-Buchsenanschluss

Schließen Sie das Mikrofon über das XLR-Kabel (nicht im Lieferumfang enthalten) an ein Mischpult oder ein Audio-Interface an. Es ist kein Vorverstärker oder Phantomspeisung erforderlich.

Tipp: Alle Funktionstasten und Kopfhörerüberwachungsfunktionen des Mikrofons sind nur verfügbar, wenn es über die USB-C-Buchse angeschlossen ist, nicht bei Anschluss über die XLR-Buchse.

Funktionstaste Beschreibung

▶ Stummschalttaste ▶ Kopfhöreranschluss

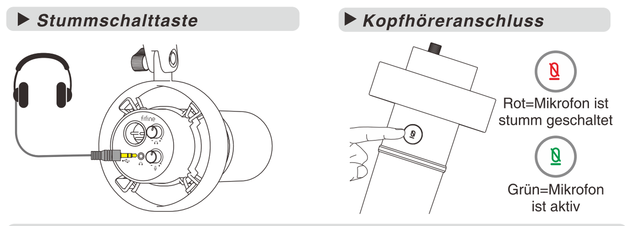

▶ Regler für Mikrofonverstärkung und Kopfhörerlautstärke

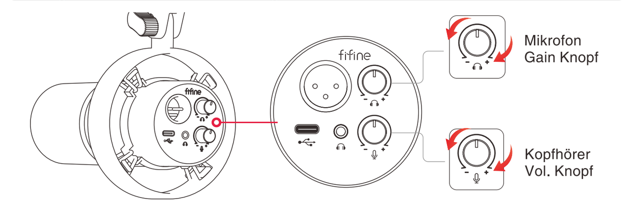

Spezifische Anweisungen können im ENGLISCHEN HANDBUCH auf Seite 4 - Seite 7 nachgelesen werden.

Einrichtung des Computers (MAC OS und Windows)

▶ Apple MAC OS (nur für USB-Anschluss)

Eingangseinstellungen
Systemeinstellungen - Registerkarte Toneingang - wählen Sie „fifine microphone".

Ausgabe-Einstellungen
Audioausgabe über die eingebauten Lautsprecher
Systemeinstellungen - Registerkarte Ton - Ausgabe - wählen Sie „Interne Lautsprecher".
Audio über Kopfhörer ausgeben
Systemeinstellungen - Registerkarte Tonausgabe - wählen Sie „Kopfhörer".
Audio über das Mikrofon ausgeben
Systemeinstellungen-Registerkarte „Ton - Ausgabe" - Wählen Sie „fifine Microphone".

▶ WINDOWS (nur USB-Anschluss)

Eingabeeinstellungen
Klicken Sie mit der rechten Maustaste auf das Lautsprechersymbol in der unteren rechten Ecke des Bildschirms - Öffnen Sie die Toneinstellungen - Sound Control Panel - Registerkarte „Recording" - Wählen Sie „fifine Microphone" - Setzen Sie die Standardeinstellungen.

Ausgabe-Einstellungen
Audioausgabe über die eingebauten Lautsprecher
Wiedergabe - Rechtsklick auf „fifine Microphone" - Deaktivieren - Eingebaute Lautsprecher auswählen - Standardeinstellungen festlegen
Audio über Kopfhörer ausgeben
Wiedergabe - Auswählen von „Realtek Digital Out" - Deaktivieren - Auswählen von Kopfhörern, die an den Computer angeschlossen sind - Festlegen der Standardeinstellungen
Audio über das Mikrofon ausgeben
Wiedergabe-wählen Sie „fifine Microphone"-Standardeinstellungen festlegen

Tipp:
1. „Lautsprechereigenschaften" - „Pegel" - Stellen Sie sicher, dass Sie das „Lautsprechersymbol" unter „Mikrofon" einschalten, bevor Sie das Mikrofon abhören.
2. Um Computer-Audio über die eingebauten Lautsprecher des Computers auszugeben, wählen Sie manuell „Lautsprecher (Realtek High Definition Audio)" als Standard-Wiedergabegerät.
3. Es wird kein XLR-Kabel mitgeliefert.
4. Wenn das Mikrofon mit dem Computer verbunden ist, kann die Eingangslautstärke des Mikrofons nur über den Gain-Regler am Mikrofon eingestellt werden und nicht über die Computereinstellungen.
5. Wenn Sie eine Aufnahmesoftware verwenden, wählen Sie bitte in den Einstellungen „fifine Microphone" als Eingangsgerät aus.

Spezifikation

Modell: K688	Frequenzbereich: 50Hz-16KHz
Element: Drehspule	Signal-Rausch-Verhältnis: >80dB
Polaritätsmodus: Kardioid	Empfindlichkeit: -50+3dB
Anschluss: USB-C und XLR	Spannungsversorgung: 5+0.25 V

Inclusões do produto — PT

1X Microfone com suporte de choque
1X Adaptador de 5/8 polegada para 3/8 polegada
1x Cabo USB de 2,5 m (8,2 pés)
1x Manual de instruções

DescriçãO Do Produto

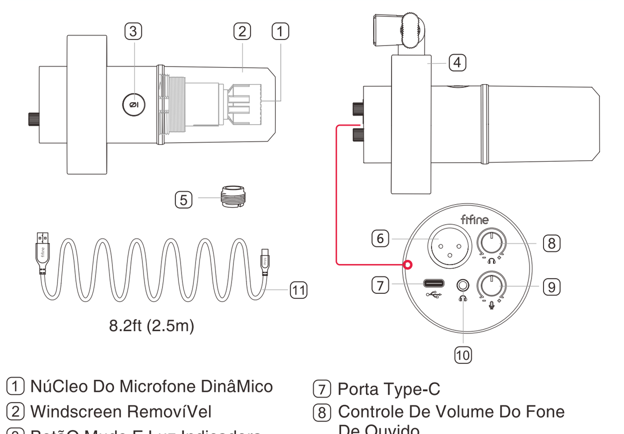

1. NúCleo Do Microfone DinâMico
2. Windscreen RemovíVel
3. BotãO Mudo E Luz Indicadora De Led
4. Suporte AntivibraçãO
5. Adaptador De Parafuso
6. Porta XLR
7. Porta Type-C
8. Controle De Volume Do Fone De Ouvido
9. BotãO De Ganho Do Microfone
10. Conector De Fone De Ouvido
11. Cabo Usb

Dica: Cabo Xlr NãO IncluíDo

Diretrizes de uso

▶ Instalação e uso

conecte o suporte de braço (NÃO INCLUÍDO) ao microfone com o adaptador de 5/8 pol. a 3/8 pol. incluído para obter melhores resultados. Mantenha sempre a parte superior do microfone voltada para a fonte sonora.

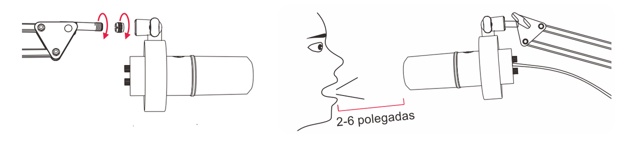

▶ Conexão do conector USB

Conecte o microfone ao seu computador ou ao PS4/PS5 por meio do cabo USB (INCLUÍDO).
Dica: é recomendável conectar o conector USB-A na parte traseira do PS4/PS5.

▶ Conexão do conector XLR

Conecte o microfone a um mixer ou interface de áudio por meio do cabo XLR (NÃO INCLUÍDO). Não é necessário nenhum pré-amplificador ou alimentação fantasma.

Dica: todas as teclas de função e funções de monitoramento de fone de ouvido no microfone só estão disponíveis quando conectado usando o conector USB-C, não quando conectado usando o conector XLR.

Tecla de função Descrição

▶ Botão Mudo ▶ Conector de fone de ouvido

▶ Controle de ganho do microfone e do volume do fone de ouvido

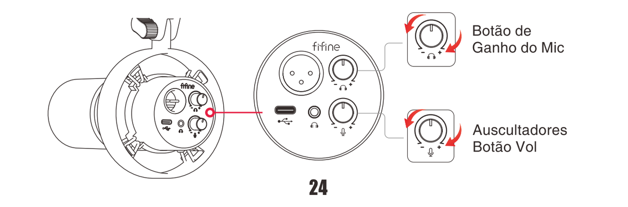

Instruções específicas podem ser consultadas no MANUAL EM INGLÊS da página4-página7

Configuração do computador (MAC OS e Windows)

▶ Apple MAC OS (somente para conexão USB)

Configurações de entrada
Preferências do sistema - guia Entrada de som - selecione "fifine Microphone".

Configurações de saída
Saída de áudio dos alto-falantes internos
Preferências do sistema - guia Sound-Output (Saída de som) - selecione "Internal speakers" (Alto-falantes internos).
Saída de áudio dos fones de ouvido
Preferências do sistema - guia Saída de som - selecione "Fones de ouvido".
Saída de áudio do microfone
Preferências do sistema - guia Saída de som - selecione "fifine Microphone"

▶ WINDOWS (somente conexão USB)

Configurações de entrada
Clique com o botão direito do mouse no ícone do alto-falante no canto inferior direito da tela - Abra Sound Settings (Configurações de som) - Sound Control Panel (Painel de controle de som) - Guia Recording (Gravação) - Selecione "fifine Microphone" (microfone de linha) - Defina os padrões.

Configurações de saída
Saída de áudio dos alto-falantes embutidos
Reproduzir - Clique com o botão direito do mouse em "fifine Microphone" - Desativar - Selecione os alto-falantes embutidos - Defina os padrões.
Saída de áudio dos fones de ouvido
Reprodução - Selecione "Realtek Digital Out" - desabilite - selecione os fones de ouvido conectados ao computador - defina os padrões.
Saída de áudio do microfone
Reproduzir - selecionar "fifine Microphone" - definir padrões.

Dica:
1. "Propriedades do alto-falante" - "Níveis" - Certifique-se de que o "ícone do alto-falante" em "Microfone" esteja ligado antes de ouvir o microfone ".
2. Para emitir o áudio do computador pelos alto-falantes integrados do computador, selecione manualmente "Speakers (Realtek High Definition Audio)" como o dispositivo de reprodução padrão.

3. Cabo XLR Não Incluído.
4. Quando o microfone está conectado ao computador, o volume de entrada do microfone só pode ser ajustado pelo botão de ganho no microfone, não pelas configurações do computador.
5. Ao usar um software de gravação, selecione "fifine Microphone" como o dispositivo de entrada nas configurações.

Especificação

Modelo: K688	Faixa de frequência: 50Hz-16KHz
Elemento: Bobina móvel	Relação sinal-ruído >80dB
Modo de polaridade: Cardioide	Sensibilidade: -50+3dB
Conexão: USB-C e XLR	Fonte de alimentação: 5+0,25 V

محتويات المنتج — AR

1X ميكروفون مزود بحامل مضاد للصدمات
1X كابل USB بطول 8.2 قدم (2.5 متر)
1X محول خارجي بمقاس 5/8 بوصة إلى مقاس 3/8 بوصة
1X دليل الاستخدام

وصف المنتج

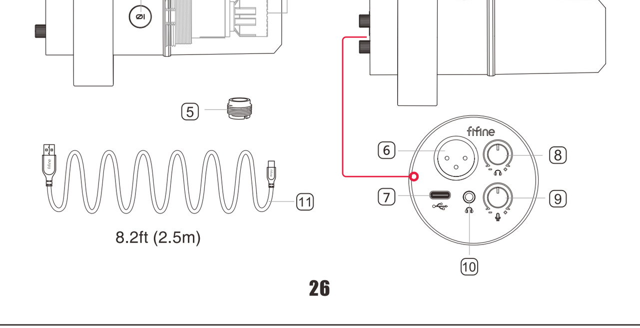

1. محول ميكروفون ديناميكي
2. واقي رياح قابل للإزالة
3. زر كتم الصوت ومؤشر LED
4. حامل مضاد للصدمات
5. محول برغي
6. منفذ XLR
7. منفذ Type-C
8. تحكم في مستوى صوت سماعة الرأس
9. زر ضبط مستوى الميكروفون
10. مقبس سماعة الرأس
11. كابل USB

ملاحظة: لا يشمل كابل XLR

دليل الاستخدام

◀ التركيب والاستخدام

قم بتثبيت حامل الذراع (غير مشمول) على الميكروفون باستخدام المحول 5/8 بوصة إلى 3/8 بوصة لتحقيق أداء أفضل. تأكد دائمًا من أن الجزء العلوي من الميكروفون يواجه مصدر الصوت.

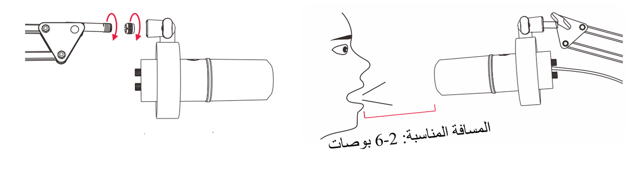

◀ توصيل منفذ USB

قم بتوصيل الميكروفون بالكمبيوتر أو PS4/PS5 باستخدام كابل USB (مرفق). ملاحظة: يوصى بتوصيله بمنفذ USB-A في الجزء الخلفي من PS4/PS5.

◀ توصيل منفذ XLR

قم بتوصيل الميكروفون بمزج الصوت أو الواجهة الصوتية باستخدام كابل XLR (غير مشمول). لا يلزم وجود مضخم مسبق أو طاقة فانتوم. ملاحظة: جميع الأزرار ووظائف مراقبة سماعة الرأس تكون متاحة فقط عند الاتصال بمنفذ USB-C، وتكون غير فعالة عند الاتصال بمنفذ XLR.

شرح الأزرار

◀ زر كتم الصوت ◀ مقبس سماعة الرأس

◀ تحكم في مستوى الصوت للميكروفون وسماعة الرأس

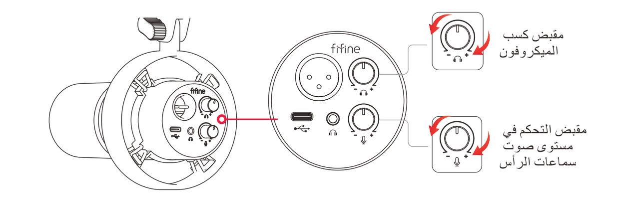

يمكن الرجوع إلى الإرشادات المحددة إلى دليل اللغة الإنجليزية للصفحة 4 - صفحة 7

إعدادات الكمبيوتر (نظام MAC OS و Windows)

◀ نظام MAC OS (للاتصال عبر USB فقط)

إعدادات الإدخال:
انتقل إلى تفضيلات النظام - علامة تبويب الصوت - اختيار "fifine Microphone"

إعدادات الإخراج:
إخراج الصوت من مكبرات الصوت المدمجة:
تفضيلات النظام - الصوت - علامة تبويب الإخراج - اختيار "مكبرات الصوت الداخلية".
إخراج الصوت من سماعة الرأس:
تفضيلات النظام - الصوت - علامة تبويب الإخراج - اختيار "سماعة الرأس".
إخراج الصوت من الميكروفون:
تفضيلات النظام - الصوت - علامة تبويب الإخراج - اختيار "fifine Microphone".

◀ نظام WINDOWS (للاتصال عبر USB فقط)

إعدادات الإدخال:
انقر بزر الماوس الأيمن على رمز السماعة أسفل يمين الشاشة - فتح إعدادات الصوت - لوحة التحكم بالصوت - علامة تبويب التسجيل - اختيار "fifine Microphone" - تعيين كافتراضي.

إعدادات الإخراج:
إخراج الصوت من مكبرات الصوت المدمجة:
تشغيل - انقر بزر الماوس الأيمن على " fifine Microphone" - تعطيل - اختر مكبرات الصوت المدمجة - تعيين كافتراضي.
إخراج الصوت من سماعة الرأس:
تشغيل - اختر "الإخراج الرقمي Realtek" - تعطيل - اختر السماعة المتصلة بالكمبيوتر - تعيين كافتراضي.
إخراج الصوت من الميكروفون:
تشغيل - اختر "fifine Microphone" - تعيين كافتراضي.

تنبيه
1. "خصائص مكبر الصوت" - "المستوى" - تأكد من تفعيل "رمز مكبر الصوت" تحت "الميكروفون" قبل بدء مراقبة الميكروفون.
2. إذا كنت ترغب في إخراج صوت الكمبيوتر عبر مكبرات الصوت المدمجة في الكمبيوتر، يُرجى اختيار "مكبر الصوت (Realtek High Definition Audio)" كجهاز تشغيل افتراضي.
3. لا يحتوي على كابل XLR.
4. عند توصيل الميكروفون بالكمبيوتر، يمكن ضبط مستوى صوت إدخال الميكروفون فقط عبر زر التحكم في الكسب الموجود على الميكروفون، وليس من خلال إعدادات الكمبيوتر.
5. عند استخدام برنامج التسجيل، تأكد من اختيار "fifine Microphone" كجهاز الإدخال من الإعدادات.

المواصفات

الطراز: K688	نطاق التردد: 50Hz-16KHz
العنصر: ديناميكي	نسبة الإشارة إلى الضوضاء: >80dB
النمط القطبي: قلبي	الحساسية: -50+3dB
طرق الاتصال: USB-C و XLR	الطاقة: 5+0.25 فولت