SILVERCREST®

ELECTRIC SALT OR PEPPER MILL
ELEKTRISCHE SALZ- ODER PFEFFERMÜHLE
MOULIN À SEL/POIVRE ÉLECTRIQUE
SSPM 4 A1

DE AT
Bedienungsanleitung und Sicherheitshinweise

GB IE
Operating instructions and safety instructions

FR BE
Mode d'emploi et consignes de sécurité

NL BE
Handleiding en veiligheidsaanwijzingen

PL
Instrukcja montażu i wskazówki bezpieczeństwa

CZ
Návod k obsluze a bezpečnostní pokyny

SK
Návod na používanie a bezpečnostné pokyny

ES
Manual de instrucciones e indicaciones de seguridad

DK
Betjeningsvejledning og sikkerhedsanvisninger

IT
Istruzioni d'uso e disposizioni di sicurezza

HU
Kezelési útmutató és biztonsági tudnivalók

IAN 460200_2401

DE FR BE NL PL CZ SK

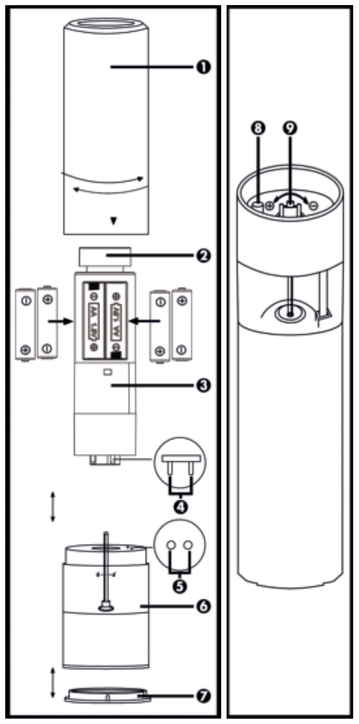

V 1.7

Herzlichen Glückwunsch!
Mit dem Kauf der elektrischen Salz- oder Pfeffermühle SilverCrest SSPM 4 A1, nachfolgend als Mühle bezeichnet, haben Sie sich für ein hochwertiges Produkt entschieden.
Machen Sie sich vor der ersten Inbetriebnahme mit der Mühle vertraut und lesen Sie diese Bedienungsanleitung aufmerksam durch. Beachten Sie vor allem die Sicherheitshinweise und benutzen Sie die Mühle nur, wie in dieser Bedienungsanleitung beschrieben und für die angegebenen Einsatzbereiche. Bewahren Sie diese Bedienungsanleitung gut auf. Händigen Sie alle Unterlagen bei Weitergabe der Mühle an Dritte ebenfalls mit aus. Die Bedienungsanleitung ist Bestandteil des Produktes.

Bestimmungsgemäße Verwendung
Diese Mühle ist ein Haushaltsgerät und dient ausschließlich zum Mahlen von Pfefferkörnern oder grobkörnigem Salz. Sie darf nicht in tropischen Klimaregionen genutzt werden. Die Mühle ist nicht für den Betrieb in einem Unternehmen bzw. den gewerblichen Einsatz vorgesehen. Verwenden Sie die Mühle ausschließlich für den privaten Gebrauch, jede andere Verwendung ist nicht bestimmungsgemäß. Diese Mühle erfüllt alle, im Zusammenhang mit der CE-Konformität, relevanten Normen und Richtlinien. Bei einer nicht mit dem Hersteller abgestimmten Änderung der Mühle ist die Einhaltung dieser Normen nicht mehr gewährleistet. Aus hieraus resultierenden Schäden oder Störungen ist jegliche Haftung seitens des Herstellers ausgeschlossen. Benutzen Sie nur das vom Hersteller mitgelieferte Zubehör.
Bitte beachten Sie die Landesvorschriften bzw. Gesetze des jeweiligen Einsatzlandes.

Lieferumfang
Nehmen Sie die Mühle und alle Zubehörteile aus der Verpackung. Entfernen Sie alle Verpackungsmaterialien und überprüfen Sie, ob alle Komponenten vollständig und unbeschädigt sind. Im Falle einer unvollständigen oder beschädigten Lieferung wenden Sie sich bitte an den Hersteller.
- Mühle
- 4 Batterien
- Diese Bedienungsanleitung (Diese Bedienungsanleitung ist auch alternativ verfügbar unter www.lidl-service.com)

Teilebeschreibung

1	Oberteil	4	Kontakt	7	Schutzdeckel
2	Taster	5	Kontakt	8	Leuchte
3	Motor	6	Behälter	9	Einstellschraube

Technische Daten

Hersteller	TARGA GmbH
Bezeichnung	SilverCrest SSPM 4 A1
Spannungsversorgung	6 V ⎓
Batterietyp	4 x AA 1,5 V (Mignon, LR6)
Leistungsaufnahme	3,44 W

Änderungen der technischen Daten sowie des Designs können ohne Ankündigung erfolgen.

DE/AT

Sicherheitshinweise
Vor der ersten Verwendung der Mühle lesen Sie bitte die folgenden Anweisungen genau durch und beachten Sie alle Warnhinweise, selbst wenn Ihnen der Umgang mit elektronischen Geräten und Haushaltsgeräten vertraut ist.
Bewahren Sie diese Bedienungsanleitung sorgfältig als zukünftige Referenz auf. Wenn Sie die Mühle verkaufen oder weitergeben, händigen Sie unbedingt auch diese Bedienungsanleitung aus. Sie ist Bestandteil der Mühle.

Erläuterung der verwendeten Symbole
GEFAHR! Dieses Symbol, mit dem Hinweis „Gefahr", kennzeichnet eine drohende gefährliche Situation, die, wenn sie nicht verhindert wird, zu schweren Verletzungen oder sogar zum Tod führen kann.

WARNUNG! Dieses Symbol kennzeichnet wichtige Hinweise für den sicheren Betrieb der Mühle und zum Schutz des Anwenders.

Dieses Symbol kennzeichnet weitere informative Hinweise zum Thema.

Dieses Symbol kennzeichnet Produkte, die auf ihre physikalische und chemische Zusammensetzung getestet wurden und gemäß der Anforderung der Verordnung EG 1935/2004 als gesundheitlich unbedenklich für den Kontakt mit Lebensmitteln befunden wurden.

Herstelleradresse

DE/AT

Die Symbole auf den mitgelieferten Batterien haben folgende Bedeutung:

1 Außerhalb der Reichweite von Kindern aufbewahren.
2 Nicht in Feuer entsorgen.
3 Nicht polverkehrt einlegen.
4 Nicht verformen bzw. beschädigen.
5 Nicht öffnen bzw. auftrennen.
6 Keine Batterien unterschiedlicher Marken gleichzeitig verwenden.
7 Keine neuen und entladenen Batterien zusammen verwenden.
8 Nicht wieder aufladen.
9 Trocken halten.
10 Nicht kurzschließen.
11 Immer polrichtig einlegen.

GEFAHR! Personensicherheit!
- Diese Mühle darf von Kindern ab 8 Jahren und von Personen mit reduzierten körperlichen, sensorischen oder geistigen Fähigkeiten oder Mangel an Erfahrung bzw. Wissen benutzt werden, wenn sie beaufsichtigt oder bezüglich des sicheren Gebrauches der Mühle unterwiesen wurden und die daraus resultierenden Gefahren verstanden haben.
- Kinder dürfen nicht mit der Mühle spielen.
- Reinigung und Benutzer-Wartung dürfen nicht von Kindern ohne Beaufsichtigung durchgeführt werden.

GEFAHR! Verpackungsmaterial ist kein Kinderspielzeug. Kinder dürfen nicht mit den Kunststoffbeuteln spielen. Es besteht Erstickungsgefahr!

Bewahren Sie die Mühle außerhalb der Reichweite von Kindern auf.

GEFAHR! Batterien
Legen Sie die Batterien stets polrichtig ein. Beachten Sie dazu die Kennzeichnung im Batteriefach. Versuchen Sie nicht, Batterien wieder aufzuladen und werfen Sie diese unter keinen Umständen ins Feuer. Verwenden Sie keine unterschiedlichen Batterien (alte und neue, Alkali und Kohle, usw.) gleichzeitig. Entnehmen Sie die Batterien, wenn Sie das Gerät über einen längeren Zeitraum nicht verwenden. Bei unsachgemäßem Gebrauch besteht Explosions- und Auslaufgefahr.

Batterien dürfen nicht geöffnet oder verformt werden, da auslaufende Chemikalien Verletzungen verursachen können.

Entfernen Sie ausgelaufene Batterien umgehend, um Schäden an der Mühle zu vermeiden. Batterieflüssigkeit können Sie mit einem trockenen, saugfähigen Tuch entfernen. Benutzen Sie dabei geeignete Handschuhe! Der Kontakt zur Haut ist unbedingt zu vermeiden.

Bei Haut- oder Augenkontakt muss sofort mit viel Wasser ab- bzw. ausgespült werden und ein Arzt aufgesucht werden.

Wurde eine Batterie verschluckt, muss sofort medizinische Hilfe in Anspruch genommen werden.

DE/AT

Leere Batterien sind aus dem Gerät zu entfernen und sicher zu entsorgen.
Die Anschlussklemmen dürfen nicht kurzgeschlossen werden.
Nicht wiederaufladbare Batterien dürfen nicht geladen werden.
Schließen Sie die Batterien nicht kurz.
Verwenden Sie keine wiederaufladbaren Batterien.

GEFAHR! Verletzungsgefahr!
- Öffnen Sie niemals das Gehäuse der Mühle. Bei unsachgemäßem Zusammenbau besteht Verletzungsgefahr! Weiterhin würde Ihr Garantieanspruch verfallen.
- Eine beschädigte Mühle darf nicht in Betrieb genommen werden. Es besteht Verletzungsgefahr!
- Achten Sie darauf, dass keine offenen Brandquellen (z. B. brennende Kerzen) auf oder neben der Mühle stehen. Es besteht Brandgefahr!

WARNUNG! Sachschäden
- Tauchen Sie die Mühle niemals in Wasser oder andere Flüssigkeiten. Sollte Flüssigkeit in die Mühle gelangt sein, entnehmen Sie sofort die Batterien und setzen Sie sich mit dem Kundendienst in Verbindung (siehe Kapitel „Garantiehinweise").
- Die Mühle darf keinen direkten Wärmequellen (z. B. Heizungen) oder keinem direkten Sonnenlicht oder Kunstlicht ausgesetzt werden.

DE/AT

- Achten Sie darauf, dass die Mühle keinen übermäßigen Erschütterungen und Vibrationen ausgesetzt wird.
- Es dürfen keine Fremdkörper eindringen.
- Die Mühle darf nicht mit heißen Oberflächen in Berührung kommen.
- Die Mühle darf nur mit Pfefferkörnern oder grobkörnigem Salz befüllt werden.
- Halten Sie die Mühle sauber.

Urheberrecht
Alle Inhalte dieser Bedienungsanleitung unterliegen dem Urheberrecht und werden dem Leser ausschließlich als Informationsquelle bereitgestellt. Jegliches Kopieren oder Vervielfältigen von Daten und Informationen ist ohne ausdrückliche und schriftliche Genehmigung durch den Autor verboten. Dies betrifft auch die gewerbliche Nutzung der Inhalte und Daten. Text und Abbildungen entsprechen dem technischen Stand bei Drucklegung. Änderungen vorbehalten.

Vor der Inbetriebnahme
Entnehmen Sie die Mühle SSPM 4 A1 und alle Zubehörteile der Verpackung und überprüfen Sie die Vollständigkeit der Lieferung. Halten Sie das Verpackungsmaterial von Kindern fern und entsorgen Sie es umweltgerecht.

Inbetriebnahme
Batterien einlegen/Mühle befüllen
- Halten Sie den Behälter (6) fest und drehen Sie das Oberteil (1) gegen den Uhrzeigersinn, bis der Pfeil am Oberteil (1) auf das Symbol 🔓 des Behälters (6) zeigt.
- Ziehen Sie das Oberteil (1) vom Behälter (6) ab.
- Ziehen Sie den Motor (3) vom Behälter (6) ab.
- Legen Sie die Batterien polrichtig ein (+ und - beachten). Die Polung ist an den Batterien und im Batteriefach skizzenhaft abgebildet.
- Befüllen Sie den Behälter (6) mit Pfefferkörnern oder grobkörnigem Salz. Befüllen Sie den Behälter (6) max. bis unter die Schloßsymbole 🔒 und 🔓.
- Setzen Sie den Motor (3) auf den Behälter (6). Achten Sie darauf, dass die Kontakte (4) des Motors (3) auf den Kontakten (5) des Behälters (6) liegen.
- Setzen Sie das Oberteil (1) auf den Behälter (6).
- Halten Sie den Behälter (6) fest und drehen Sie das Oberteil (1) im Uhrzeigersinn, bis der Pfeil am Oberteil (1) auf das Symbol 🔒 des Behälters (6) zeigt.

DE/AT

Mühle verwenden
- Entfernen Sie den Schutzdeckel (7) an der Unterseite des Behälters (6).
- Halten Sie den Taster (2) gedrückt, um die Mühle einzuschalten. Die Leuchte (8) leuchtet während des Betriebes.
- Setzen Sie den Schutzdeckel (7) nach der Verwendung wieder auf die Unterseite des Behälters (6).

Mahlgrad einstellen
- Entfernen Sie den Schutzdeckel (7) an der Unterseite des Behälters (6).
- Drehen Sie die Einstellschraube (9) etwas gegen den Uhrzeigersinn, um einen gröberen Mahlgrad einzustellen.
- Drehen Sie die Einstellschraube (9) etwas im Uhrzeigersinn, um einen feineren Mahlgrad einzustellen.
- Setzen Sie den Schutzdeckel (7) wieder auf die Unterseite des Behälters (6).

Harte Pfefferkörner können unter Umständen das Mahlwerk der Mühle blockieren. Auch Salzkörner können aufgrund einer Feuchtigkeitsaufnahme oder durch ihre unterschiedliche Härte das Mahlwerk der Mühle blockieren. Stellen Sie in diesem Fall die Mühle auf den Kopf und betätigen Sie den Taster (2), um den Pfeffer bzw. das Salz aus dem Mahlwerk zu lösen. Schütteln Sie die Mühle dabei ggf. leicht, um den Vorgang zusätzlich zu unterstützen.

Reinigung
WARNUNG vor Sachschäden
Verwenden Sie zur Reinigung keine kratzenden oder ätzenden Reinigungsmittel und auch keine kratzenden Gegenstände (z. B. Metallschwämme). Anderenfalls kann die Mühle beschädigt werden.

Die Mühle und die Zubehörteile dürfen nicht in der Spülmaschine gereinigt werden, um irreparable Sachschäden zu vermeiden! Tauchen Sie die Mühle niemals in Wasser oder andere Flüssigkeiten. Es darf keine Flüssigkeit in die Mühle gelangen.

- Das Gehäuse der Mühle reinigen Sie mit einem weichen, leicht angefeuchteten Tuch, bei hartnäckigen Verschmutzungen mit etwas mildem Spülmittel.
- Trocknen Sie alle Teile anschließend gründlich ab.
- Eine Reinigung des Mahlwerks und des Behälters (6) ist nicht notwendig.

Lagerung bei Nichtbenutzung
Wenn Sie die Mühle für einen längeren Zeitraum nicht gebrauchen, bewahren Sie diese an einem sicheren, trockenen und sauberen Ort auf.

- Entnehmen Sie die Batterien.
- Entleeren Sie den Behälter (6).
- Führen Sie eine Reinigung durch, wie im vorhergehenden Kapitel beschrieben, bevor Sie die Mühle lagern.

DE/AT

Problemlösung
Sollte die Mühle einmal nicht wie gewohnt funktionieren, versuchen Sie zunächst anhand der folgenden Hinweise das Problem zu lösen. Falls nach Durcharbeiten der folgenden Tipps der Fehler fortbesteht, setzen Sie sich mit unserer Hotline in Verbindung (siehe Kapitel „Garantiehinweise").

Die Mühle hat keine Funktion
- Die Batterien sind leer. Bitte tauschen Sie die Batterien gegen neue gleichen Typs aus. Bitte beachten Sie hierzu die Hinweise im Kapitel „Batterien einlegen / Mühle befüllen".
- Die Batterien sind falsch eingelegt. Bitte beachten Sie hierzu die Hinweise im Kapitel „Batterien einlegen / Mühle befüllen".

Umwelthinweise und Entsorgungsangaben
Das Symbol der durchgestrichenen Mülltonne bedeutet, dass dieses Gerät am Ende der Nutzungszeit nicht über den Haushaltsmüll entsorgt werden darf. Das Gerät ist bei eingerichteten Sammelstellen, Wertstoffhöfen oder Entsorgungsbetrieben abzugeben. Zudem sind Vertreiber von Elektro- und Elektronikgeräten sowie Vertreiber von Lebensmitteln zur Rücknahme verpflichtet. LIDL bietet Ihnen Rückgabemöglichkeiten direkt in den Filialen und Märkten an. Rückgabe und Entsorgung sind für Sie kostenfrei.

Beim Kauf eines Neugerätes haben Sie das Recht, ein entsprechendes Altgerät unentgeltlich zurückzugeben.

Zusätzlich haben Sie die Möglichkeit, unabhängig vom Kauf eines Neugerätes, unentgeltlich (bis zu drei) Altgeräte abzugeben, die in keiner Abmessung größer als 25 cm sind.

Bitte löschen Sie vor der Rückgabe alle personenbezogenen Daten.

Bitte entnehmen Sie vor der Rückgabe Batterien oder Akkumulatoren, die nicht vom Altgerät umschlossen sind, sowie Lampen, die zerstörungsfrei entnommen werden können und führen diese einer separaten Sammlung zu.

Das Symbol mit der durchgekreuzten Mülltonne auf Batterien und Akkus zeigt, dass diese nicht im Hausmüll entsorgt werden dürfen, sondern getrennt gesammelt werden müssen.

Unter diesem Symbol finden Sie bei schadstoffhaltigen Batterien zusätzlich das chemische Symbol des Schadstoffes mit folgender Bedeutung:

- Pb: Batterie enthält Blei

- Cd: Batterie enthält Cadmium

- Hg: Batterie enthält Quecksilber

Sie sind zur Rückgabe gebrauchter Batterien und Akkus gesetzlich verpflichtet. Altbatterien können Schadstoffe enthalten, die bei nicht sachgemäßer Lagerung oder Entsorgung die Umwelt oder Ihre Gesundheit schädigen können. Batterien enthalten aber auch wichtige Rohstoffe, wie z.B. Eisen, Zink, Mangan oder Nickel und können verwertet werden.

DE/AT

Sie können die Batterien nach Gebrauch entweder an uns oder bei Stellen in Ihrer unmittelbaren Nähe (z. B. im Handel oder in kommunalen Sammelstellen) unentgeltlich zurückgeben. Bitte beachten Sie, dass Batterien nur im entladenen Zustand in die Sammelbehälter für Geräte-Altbatterien gegeben werden dürfen bzw. bei nicht vollständig entladenen Batterien Vorsorge gegen Kurzschlüsse getroffen werden muss.

Führen Sie auch die Verpackung einer umweltgerechten Entsorgung zu. Kartonagen können bei Altpapiersammlungen oder an öffentlichen Sammelplätzen zur Wiederverwertung abgegeben werden. Folien und Kunststoffe des Lieferumfangs werden über Ihr örtliches Entsorgungsunternehmen eingesammelt und umweltgerecht entsorgt.

ES/PT

Nur relevant für Frankreich:

FR ÉLÉMENTS D'EMBALLAGE

FR

FR Cet appareil et ses piles se recyclent

„Sortieren einfacher gemacht"

Das Produkt, das Zubehör, beiliegende Druckerzeugnisse und die Verpackungsbestandteile sind recycelbar. Diese unterliegen einer erweiterten Herstellerverantwortung und werden sortiert und getrennt gesammelt.

Beachten Sie die Kennzeichnung der Verpackungsmaterialien bei der Abfalltrennung, diese sind gekennzeichnet mit Abkürzungen (a) und Nummern (b) mit folgender Bedeutung:

1–7: Kunststoffe / 20–22: Papier und Pappe / 80–98: Verbundstoffe.

Symbol	Werkstoff	Enthalten in folgenden Verpackungsbestandteilen dieses Produktes
01 PET	Polyethylenterephthalat	Schrumpffolie um die Batterien
20 PAP	Wellpappe	Verkaufsverpackung
22 PAP	Papier	Seidenpapier innerhalb der Verkaufsverpackung

DE/AT

Konformitätsvermerke
Dieses Produkt erfüllt die Anforderungen der geltenden europäischen und nationalen Richtlinien. Die Konformität wurde nachgewiesen. Entsprechende Erklärungen und Unterlagen sind beim Hersteller hinterlegt.

Dieses Produkt erfüllt die Anforderungen der geltenden nationalen Richtlinien der Republik Serbien.

Dieses Produkt erfüllt die Anforderungen der geltenden nationalen Richtlinien Großbritannien.

Die vollständige EU-Konformitätserklärung und ggf. weitere Konformitätserklärungen können unter folgendem Link heruntergeladen werden:

https://www.targa.gmbh/downloads/conformity/460200_2401.pdf

Kontaktadresse gemäß 2023/988 Produktsicherheitsverordnung:
ce@targa.de

Garantiehinweise
Garantie der TARGA GmbH

Sie erhalten auf dieses Gerät 3 Jahre Garantie ab Kaufdatum. Bitte bewahren Sie den originalen Kassenbon als Nachweis für den Kauf auf. Bitte lesen Sie vor Inbetriebnahme Ihres Produktes die beigefügte Dokumentation. Sollte es einmal zu einem Problem kommen, welches auf diese Weise nicht gelöst werden kann, wenden Sie sich bitte an unsere Hotline. Bitte halten Sie für alle Anfragen die Artikelnummer bzw. wenn vorhanden die Seriennummer bereit. Für den Fall, dass eine telefonische Lösung nicht möglich ist, wird durch unsere Hotline in Abhängigkeit der Fehlerursache ein weiterführender Service veranlasst. In der Garantie wird das Produkt bei Material- oder Fabrikationsfehler – nach unserer Wahl – kostenlos repariert oder ersetzt. Mit Reparatur oder Austausch des Produkts beginnt kein neuer Garantiezeitraum. Verbrauchsmaterial wie Batterien, Akkus und Leuchtmittel sind von der Garantie ausgeschlossen.

Ihre gesetzlichen Gewährleistungsansprüche gegenüber dem Verkäufer bestehen neben dieser Garantie und werden durch diese nicht eingeschränkt.

Auf www.lidl-service.com können Sie dieses und viele weitere Handbücher, Produktvideos und Installationssoftware herunterladen.

Mit diesem QR-Code gelangen Sie direkt auf die LIDL-Service-Seite (www.lidl-service.com) und können mittels Eingabe der Artikelnummer (IAN) Ihre Bedienungsanleitung öffnen.

PDF ONLINE www.lidl-service.com

Service

DE Telefon: 0800 5435111
E-Mail: targa@lidl.de

AT Telefon: 0800 447744
E-Mail: targa@lidl.at

CH Telefon: 0800 56 44 33
E-Mail: targa@lidl.ch

IAN: 460200_2401

Hersteller

TARGA GmbH
Coesterweg 45
59494 Soest
DEUTSCHLAND

DE/AT

Congratulations!
By purchasing the SilverCrest SSPM 4 A1 electric salt/pepper mill, hereinafter referred to as the mill, you have opted for a quality product.
Before first using it, familiarise yourself with the way the mill works and read these operating instructions through carefully. Be careful to follow the safety instructions and only use the mill as described in the operating instructions and for the applications given.
Keep these operating instructions in a safe place. If you pass the mill on to someone else, make sure to give them all the relevant documents with it. The operating instructions form part of the product.

Intended use
This mill is a household device and is only intended for grinding peppercorns and coarse salt. It may not be used in tropical climates. The mill has not been designed for corporate or commercial applications. Use the mill for private purposes only. Any use other than that mentioned above does not correspond to the intended use. This mill fulfils all relevant standards and directives relating to CE Conformity. Any modifications to the mill other than recommended changes by the manufacturer may result in these standards no longer being met. The manufacturer accepts no liability for any damage or malfunctions resulting from this. Only use accessories supplied with the device by the manufacturer.
Observe the regulations and laws in the respective country of use.

Package contents
Remove the mill and all accessories from the packaging. Remove the packaging material and check that all components are complete and undamaged. If you find anything missing or damaged, please contact the manufacturer.
- Mill
- 4 batteries
- These instructions (these instructions are also available at www.lidl-service.com)

Parts description

1	Top section	4	Contact	7	Protective cap
2	Button	5	Contact	8	Light
3	Motor	6	Container	9	Adjusting screw

Technical specifications

Manufacturer	TARGA GmbH
Name	SilverCrest SSPM 4 A1
Power supply	6 V ⎓
Battery type	4x AA 1.5 V (LR6)
Power input	3.44 W

The technical data and design may be changed without prior notice.

GB/IE

Safety instructions
Before you use the mill for the first time, please read the following notes in this manual and heed all warnings, even if you are familiar with handling electronic and household devices. Keep these operating instructions in a safe place for future reference. If you sell the mill or give it away, pass on the operating instructions at the same time. The operating instructions are part of the mill.

Explanation of symbols used
DANGER! This symbol and the word "Danger" denote a potentially dangerous situation. Ignoring it can lead to severe injury or even death.

WARNING! This symbol denotes important information for the safe operation of the mill and user safety.

This symbol denotes further information on the topic.

This symbol designates products whose physical and chemical composition has been tested and found to be non-hazardous to health when used in contact with food in accordance with the requirements of Regulation EU 1935/2004.

Manufacturer's address

The symbols on the batteries supplied have the following meaning:

1 Keep out of reach of children.
2 Do not dispose of in fire.
3 Do not insert with reversed polarity.
4 Do not deform or damage.
5 Do not open or cut.
6 Do not use batteries of different brands at the same time.
7 Do not use new and discharged batteries together.
8 Do not recharge.
9 Keep dry.
10 Do not short-circuit.
11 Always insert with correct polarity.

DANGER! Personal safety!
- This mill may be used by children over the age of 8 and by persons with reduced physical, sensory, or intellectual abilities or with limited experience or knowledge, if under supervision or if they have been instructed in the safe use of the mill ad have understood the resulting dangers.
- Do not allow children to play with the mill.
- The product must not be cleaned or maintained by unsupervised children.

GB/IE

DANGER! Packaging material is not a toy. Do not allow children to play with plastic bags. There is a risk of suffocation!

Store the mill out of the reach of children.

DANGER! Batteries
Insert the batteries with the correct polarity. Refer to the diagram inside the battery compartment. Do not attempt to recharge any batteries and never throw the batteries into a fire. Do not mix battery types (old and new or carbon and alkaline, etc.). Remove the batteries when the device is not to be used for an extended period. Improper use may cause explosions and danger to life.

Batteries must never be opened or deformed, as this could result in chemicals leaking out which could cause injuries.

If the batteries have leaked, remove them immediately to prevent damage to the mill. You can wipe off any battery fluid by using a dry, absorbing cloth. Always wear protective gloves! Avoid any skin contact.

If the battery fluid comes into contact with the skin or eyes, rinse immediately with plenty of water and seek medical aid.

If a battery is swallowed, seek medical help immediately.

Empty batteries must be removed from the device and must be disposed of properly.
Do not short-circuit any battery contacts.
Non-rechargeable batteries must not be recharged.

Do not short-circuit the batteries.

Do not use rechargeable batteries.

GB/IE

DANGER! Risk of injury!
- Never open the housing on the mill. There is a risk of injury if the device is assembled incorrectly! Doing so will also void the warranty.
- A damaged mill must not be put into operation. There is a danger of injury!
- Make sure that no fire hazards (e.g. burning candles) are placed on or near the mill. Fire hazard!

WARNING! Damage to equipment
- Never immerse the mill in water or other liquids. If liquid does penetrate the mill, remove the batteries immediately and contact our hotline (see "Warranty information" section).
- Do not expose the mill to any direct heat sources (e.g. heaters), direct sunlight or artificial light.
- Take care that the mill is not subject to excessive impacts or vibrations.
- Do not introduce any foreign bodies into the device.
- The mill must not come into contact with hot surfaces.
- The mill must be filled with peppercorns or coarse salt only.
- Keep the mill clean.

GB/IE

Copyright
All the contents of this user manual are protected by copyright and provided to the reader for information only. Copying data and information without the prior explicit written consent of the author is strictly forbidden. This also applies to any commercial use of the contents and information. All texts and diagrams are up-to-date as of the date of printing. Subject to change without notice.

Before you start
Remove the SSPM 4 A1 mill and all accessories from the packaging and check that the package contents are complete. Keep the packaging material away from children and dispose of appropriately.

Getting started
Inserting the batteries/filling the mill
- Hold the container (6) firmly and turn the top section (1) anti-clockwise until the arrow on the top section (1) is lined up with the 🔓 symbol on the container (6).
- Remove the top section (1) from the container (6).
- Remove the motor (3) from the container (6).
- Insert the batteries with the correct polarity (note + and -). The correct polarity is labelled on the batteries and inside the battery compartment.
- Fill the container (6) with peppercorns or coarse salt. Fill the container (6) up no higher then the padlock symbols 🔒 and 🔓.
- Place the motor (3) onto the container (6). Make sure that the contacts (4) of the motor (3) are aligned properly with contacts (5) on the container (6).
- Place the top section (1) onto the container (6).
- Hold the container (6) firmly and turn the top section (1) clockwise until the arrow on the top section (1) is lined up with the 🔒 symbol on the container (6).

Using the mill
- Remove the protective cap (7) on the bottom of the container (6).
- Keep the button (2) pressed to switch on the mill. The light (8) lights up when the device is in use.
- Replace the protective cap (7) onto the bottom of the container (6) after use.

GB/IE

Changing the grind setting
- Remove the protective cap (7) on the bottom of the container (6).
- Turn the adjusting screw (9) slightly anti-clockwise for a coarser grind setting.
- Turn the adjusting screw (9) slightly clockwise for a finer grind setting.
- Replace the protective cap (7) onto the bottom of the container (6).

Under some circumstances, hard peppercorns can block the mill's grinding mechanism. Grains of salt can also block the grinding mechanism because they absorb moisture or have different levels of hardness. If this happens, turn the mill upside-down and press the button (2) to release the pepper or salt from the grinding mechanism. If necessary, you can also shake the mill gently as you do so to help release the blockage.

Cleaning
WARNING about property damage
Do not use abrasive or astringent detergents or tools which could scratch the surface (e.g. metal sponges). Otherwise, the mill could get damaged.

Do not clean the mill and its accessories in the dishwasher, as this may cause irreparable damage.
Never immerse the mill in water or other liquids. No liquid must penetrate into the mill.

- Clean the housing of the mill with a soft, slightly damp cloth, using a mild dish-washing detergent for stubborn dirt.
- Dry all items thoroughly.
- It is not necessary to clean the grinder and the container (6).

Storage when not in use
If the mill is not to be used for an extended period, store it in a safe, clean and dry place.

- Remove the batteries.
- Empty the container (6).
- Before storing the mill, clean the device as described in the previous chapter.

GB/IE

Troubleshooting
If your mill does not work as normal, follow the instructions below to try to solve the problem. If working through the tips below does not fix the fault, please contact our hotline (see "Warranty information" section).

The mill does not work.
- The batteries are empty. Replace the batteries with new batteries of the same type. Please note the instructions in chapter "Inserting the batteries/filling the mill".
- The batteries aren't inserted properly. Please note the instructions in chapter "Inserting the batteries/filling the mill".

Environmental regulations and disposal information
Devices marked with this symbol are subject to the European Directive 2012/19/EU. All electrical and electronic devices must be disposed of separately from household waste at official disposal centres. Avoid damage to the environment and risks to your personal health by disposing of the device properly. For further information about proper disposal, contact your local government, disposal bodies or the shop where you bought the device.

The symbol of the crossed-out wheelie bin on conventional and rechargeable batteries indicates that they cannot be disposed of in normal domestic waste but must be disposed of separately.

Where batteries contain toxic materials, the chemical symbol of the toxic material is shown underneath the symbol, with meanings as follows:

- Pb: Battery contains lead

- Cd: Battery contains cadmium

- Hg: Battery contains mercury

You are obliged by law to return used batteries. Old batteries can contain toxic materials which can be damaging to health or the environment if not properly stored or disposed of. Batteries also contain important raw materials, such as iron, zinc, manganese and nickel, which can be reused.

After use, you can return the batteries to us or to a local collection point (e.g. in retail outlets or a local collection point) free of charge. Please note that batteries must be disposed of fully discharged at appropriate collection points for old batteries. If disposing of batteries which are not fully discharged, take precautions to prevent short circuits.

GB/IE

Dispose of all packaging in an environmentally friendly manner. Cardboard packaging can be taken to paper recycling centres or public collection points for recycling. Any film or plastic contained in the packaging should be taken to your public collection points for disposal.

ES/PT

Only relevant for France:

"Sorting made easy"

The product, the accessories, the printed material and the packaging are recyclable. They are subject to enhanced manufacturer responsibility and are sorted and collected separately.

Please note the markings on the packaging material when disposing of it, it is labelled with abbreviations (a) and numbers (b), the meanings of which are as follows:

1-7: plastic / 20–22: paper and cardboard / 80-98: composite materials.

Symbol	Material	Contained in the following packaging elements for this product
01 PET	Polyethylene terephthalate	Shrink film containing the batteries
20 PAP	Corrugated cardboard	Sales packaging
22 PAP	Paper	Silk paper inside the sales packaging

Conformity notes

The product complies with the requirements of the applicable European and national directives. Evidence of conformity has been provided. The manufacturer has the relevant declarations and documentation.

The product complies with the requirements of the applicable national directives of the Republic of Serbia.

The product complies with the requirements of the applicable national directives for Great Britain.

The complete EU declaration of conformity and, if applicable, additional declarations of conformity can be downloaded from the following link:
https://www.targa.gmbh/downloads/conformity/460200_2401.pdf

Contact address in accordance with 2023/988 Product Safety Regulation: ce@targa.de

Warranty information

Warranty of TARGA GmbH

This device is sold with three years warranty from the date of purchase. Please keep the original receipt in a safe place as proof of purchase. Before using your product for the first time, please read the enclosed documentation. Should any problems arise which cannot be solved in this way, please call our hotline. Please have the article number and, if available, the serial number to hand for all enquiries. If it is not possible to solve the problem on the phone, our hotline support staff will initiate further servicing procedures depending on the fault. Within the warranty period the product will be repaired or replaced free of charge as we deem appropriate. No new warranty period commences if the product is repaired or replaced. Consumables such as batteries, rechargeable batteries and lamps are not covered by the warranty.

Your statutory rights towards the seller are not affected or restricted by this warranty.

You can find this and many more manuals, product videos and installation software available for download at www.lidl-service.com.

This QR code takes you directly to the LIDL service page (www.lidl-service.com). There, you can enter the item number (IAN) to access your operating manual.

PDF ONLINE www.lidl-service.com

Service

GB Phone: 0800 404 7657
E-Mail: targa@lidl.co.uk

IE Phone: 1800 101010
E-Mail: targa@lidl.ie

MT Phone: 800 62230
E-Mail: targa@lidl.com.mt

CY Phone: 8009 4241
E-Mail: targa@lidl.com.cy

IAN: 460200_2401

Manufacturer

TARGA GmbH
Coesterweg 45
59494 Soest
GERMANY

Félicitations !

En achetant le moulin à sel/poivre SilverCrest SSPM 4 A1, dénommé ci-après « le moulin », vous avez choisi un produit de qualité.
Avant de l'utiliser, veuillez vous familiariser avec son fonctionnement et lire ce manuel d'utilisation avec la plus grande attention. Veillez à respecter les consignes de sécurité et n'utilisez le moulin que de la manière décrite dans le manuel d'utilisation et pour les usages indiqués.
Conservez ce manuel d'utilisation dans un endroit sûr. Si vous cédez le moulin à quelqu'un d'autre, veillez à lui remettre également tous les documents qui s'y rapportent. Le manuel d'utilisation fait partie intégrante du produit.

Utilisation prévue

Ce moulin est un appareil électroménager exclusivement conçu pour broyer des grains de poivre et du gros sel. Il ne doit pas être utilisé sous des climats tropicaux. Le moulin n'est pas conçu pour être utilisé à des fins professionnelles ou commerciales. Le moulin est uniquement destiné à un usage privé. Toute utilisation autre que celle mentionnée ci-dessus ne correspond pas à l'utilisation prévue. Ce moulin est conforme à toutes les normes de conformité CE et aux autres normes applicables. Toute modification apportée au moulin et non expressément approuvée par le fabricant peut avoir pour conséquence que ces normes ne sont plus respectées. Le fabricant ne pourra pas être tenu responsable des dommages ou dysfonctionnements pouvant résulter de ces modifications. Utilisez seulement les accessoires fournis avec l'appareil par le fabricant.
Veuillez respecter les réglementations et législations en vigueur dans le pays d'utilisation.

Contenu de l'emballage

Retirez le moulin et tous les accessoires de l'emballage. Retirez les matériaux d'emballage et vérifiez que tous les composants sont complets et intacts. Si un ou plusieurs composants sont manquants ou endommagés, veuillez contacter le fabricant.

- Moulin
- 4 piles
- Ces instructions (ces instructions sont également disponible à l'adresse : www.lidl-service.com)

Description des pièces

1	Section supérieure	4	Contact	7	Capuchon de protection
2	Bouton	5	Contact	8	Voyant
3	Moteur	6	Réservoir	9	Vis de réglage

Spécifications techniques

Fabricant	TARGA GmbH
Nom	SilverCrest SSPM 4 A1
Alimentation	6 V ⎓
Type de pile	4 piles AA de 1,5 V (LR6)
Alimentation électrique	3,44 W

Les informations techniques et le design peuvent faire l'objet de modifications sans préavis.

Instructions de sécurité

Avant d'utiliser le moulin pour la première fois, veuillez lire attentivement les consignes de sécurité suivantes et tenir compte de tous les avertissements, même si vous êtes habitué à manipuler des appareils électroniques et électroménagers. Conservez ce manuel d'utilisation en lieu sûr afin de pouvoir vous y reporter à tout moment. Si vous vendez ou cédez le moulin à une tierce personne, veillez à lui remettre également ce mode d'emploi. Le manuel d'utilisation fait partie intégrante du moulin.

Explication des symboles utilisés

DANGER ! Ce symbole et le mot « Danger » signalent la présence d'une situation potentiellement dangereuse. Si vous n'en tenez pas compte, vous vous exposez à des blessures graves, voire mortelles.

AVERTISSEMENT ! Ce symbole indique la présence d'informations importantes concernant l'utilisation sans risque de ce moulin et la sécurité de l'utilisateur.

Ce symbole signale la présence d'informations supplémentaires sur le sujet.

Ce symbole désigne les produits dont la composition physique et chimique a été testée et prouvée non dangereuse pour la santé en cas d'utilisation en contact avec des denrées alimentaires, conformément aux exigences du Règlement CE N° 1935/2004.

Adresse du fabricant

Les symboles indiqués sur les piles/batteries fournies ont les significations suivantes :

1 Tenir hors de portée des enfants.
2 Ne pas jeter au feu.
3 Insérer en respectant la polarité.
4 Ne pas déformer ou détériorer.
5 Ne pas ouvrir ou couper.
6 Ne pas utiliser simultanément des piles/batteries de marques différentes.
7 Ne pas utiliser ensemble des piles/batteries neuves et des piles/batteries déchargées.
8 Ne pas recharger.
9 Garder à l'abri de l'humidité.
10 Ne pas créer de court-circuit.
11 Toujours insérer les piles/batteries en respectant la polarité.

DANGER ! Sécurité des personnes !

- Ce moulin peut être utilisé par les enfants de plus de 8 ans et par les personnes dont les capacités physiques, sensorielles ou intellectuelles sont réduites ou qui ne possèdent que peu d'expérience ou de connaissances en la matière, à condition qu'ils soient supervisés ou qu'ils aient reçu les instructions nécessaires pour utiliser le moulin en toute sécurité et qu'ils aient compris les dangers impliqués.
- Ne laissez pas les enfants jouer avec le moulin.

- Le produit ne doit pas être nettoyé ou entretenu par des enfants sans surveillance.

DANGER ! L'emballage n'est pas un jouet. Ne laissez pas les enfants jouer avec les sacs en plastique. Ils risqueraient de s'étouffer !
Rangez le moulin hors de portée des enfants.

DANGER ! Piles

Insérez les piles en respectant la polarité. Référez-vous au schéma situé à l'intérieur du compartiment. N'essayez pas de recharger les piles et ne les jetez jamais au feu. Ne mélangez pas différents types de piles (neuves et usées, alcalines et carbone, etc.). Retirez les piles de l'appareil si vous ne comptez pas l'utiliser pendant une longue période. Toute utilisation incorrecte présente un risque d'explosion et de blessures.

Les piles ne doivent jamais être ouvertes ni déformées, car les produits chimiques qu'elles contiennent pourraient couler et occasionner des blessures.

Si les piles ont coulé, retirez-les immédiatement pour éviter d'endommager le moulin. Vous pouvez essuyer le fluide qui s'est écoulé des piles à l'aide d'un chiffon sec absorbant. Portez systématiquement des gants de protection ! Évitez tout contact avec la peau.

Si le fluide de la pile entre en contact avec votre peau ou vos yeux, rincez-les abondamment et immédiatement à l'eau fraîche et consultez un médecin.

En cas d'ingestion accidentelle, consultez immédiatement un médecin.

Les piles déchargées doivent être retirées de l'appareil et mises au rebut de manière appropriée.
Ne court-circuitez pas les bornes de la pile.
Les piles non rechargeables ne doivent pas être rechargées.
Ne pas court-circuiter les batteries.
N'utilisez pas de piles rechargeables.

DANGER ! Risque de blessure !

- N'ouvrez jamais le boîtier du moulin. Si l'appareil est mal assemblé, vous risquez de vous blesser ! De plus, cela annulerait la garantie.
- N'utilisez pas le moulin s'il est endommagé. Vous pourriez vous blesser !
- Veillez à ne pas placer de sources incandescentes (bougies allumées, etc.) sur le moulin ou à proximité. Risque d'incendie !

AVERTISSEMENT ! Dommage matériel

- Ne plongez jamais le moulin dans de l'eau ou dans d'autres liquides. Si du liquide pénètre dans le moulin, retirez immédiatement les piles et contactez notre assistance téléphonique (consultez la section « Informations concernant la garantie »).
- N'exposez pas le moulin à des sources de chaleur directes (radiateurs, par exemple), à la lumière directe du soleil ou à une lumière artificielle.

- Protégez le moulin des vibrations ou impacts à répétition.
- N'introduisez pas de corps étrangers dans l'appareil.
- Le moulin ne doit pas être mis en contact avec des surfaces chaudes.
- Le moulin doit être rempli uniquement avec des grains de poivre ou du gros sel.
- Maintenez le moulin propre.

Droits d'auteur

L'ensemble du présent manuel d'utilisation est protégé par copyright et est fourni au lecteur uniquement à titre d'information. La copie des données et des informations, sans l'autorisation écrite et explicite préalable de l'auteur, est strictement interdite. Cela s'applique également à toute utilisation commerciale du contenu et des informations. Tous les textes et les illustrations sont à jour à la date d'impression. Ils peuvent faire l'objet de modifications sans préavis.

Avant de commencer

Retirez le moulin SSPM 4 A1 et tous ses accessoires de l'emballage et vérifiez que tous les éléments sont bien présents. Conservez les matériaux d'emballage hors de portée des enfants et veillez à les éliminer comme il se doit.

Prise en main

Insertion des piles/remplissage du moulin

- Tenez fermement le réservoir (6) et faites tourner la section supérieure (1) vers la gauche jusqu'à ce que la flèche présente sur la section supérieure (1) s'aligne avec le symbole 🔓 présent sur le réservoir (6).
- Séparez la section supérieure (1) du réservoir (6).
- Retirez le moteur (3) du réservoir (6).
- Insérez les piles en respectant polarité (symboles + et -). La polarité est indiquée sur les piles ainsi qu'à l'intérieur du compartiment des piles.
- Remplissez le réservoir (6) avec des grains de poivre ou du gros sel. Remplissez le réservoir (6) en veillant à ne pas dépasser les symboles du cadenas 🔒 et 🔓.
- Placez le moteur (3) sur le réservoir (6). Vérifiez que les contacts (4) du moteur (3) s'alignent correctement avec les contacts (5) du réservoir (6).
- Placez la section supérieure (1) sur le réservoir (6).
- Tenez fermement le réservoir (6) et faites tourner la section supérieure (1) vers la droite jusqu'à ce que la flèche présente sur la section supérieure (1) s'aligne avec le symbole 🔒 présent sur le réservoir (6).

Utilisation du moulin

- Retirez le capuchon de protection (7) au bas du réservoir (6).
- Maintenez le bouton (2) enfoncé pour allumer le moulin. Le voyant (8) s'allume lorsque l'appareil est en cours d'utilisation.
- Replacez le capuchon de protection (7) en bas du réservoir (6) après utilisation.

Modification du réglage de la finesse de broyage

- Retirez le capuchon de protection (7) au bas du réservoir (6).
- Tournez la vis de réglage (9) légèrement vers la gauche pour obtenir un broyage plus grossier.
- Tournez la vis de réglage (9) légèrement vers la droite pour obtenir un broyage plus fin.
- Replacez le capuchon de protection (7) en bas du réservoir (6).

Dans certaines circonstances, il peut arriver que des grains de poivre durs bloquent le mécanisme de broyage du moulin. Les grains de sel peuvent aussi bloquer le mécanisme de broyage car ils absorbent l'humidité ou présentent des niveaux de dureté différents. Si cela se produit, retournez le moulin la tête en bas et appuyez sur le bouton (2) pour libérer le poivre ou le sel coincé dans le mécanisme. Si nécessaire, vous pouvez aussi secouer délicatement le moulin afin de débloquer les grains.

Nettoyage

AVERTISSEMENT relatif aux dommages matériels
N'utilisez pas de détergents abrasifs ou astringents ou d'ustensiles qui pourraient rayer la surface de l'appareil (ex : éponges métalliques). Vous risqueriez d'endommager le moulin.

Ne nettoyez pas le moulin et ses accessoires dans le lave-vaisselle, cela entraînerait des dommages irréparables.
Ne plongez jamais le moulin dans de l'eau ou dans d'autres liquides. Il faut absolument éviter que du liquide pénètre dans le moulin.

- Nettoyez le boîtier du moulin avec un chiffon doux et légèrement humide et du liquide vaisselle doux pour éliminer les saletés tenaces.
- Séchez soigneusement tous les éléments.
- Il n'est pas nécessaire de nettoyer le broyeur et le réservoir (6).

Stockage en cas de non-utilisation

Si vous n'utilisez pas le moulin pendant une période prolongée, entreposez-le dans un endroit sûr, propre et sec.

- Retirez les piles.
- Videz le réservoir (6).
- Avant de ranger le moulin, nettoyez l'appareil comme indiqué dans le précédent chapitre.

Résolution des problèmes

Si votre moulin ne fonctionne pas normalement, suivez les instructions ci-dessous afin d'essayer de résoudre le problème. Si les conseils ci-dessous ne vous permettent pas de résoudre le problème, veuillez contacter notre service d'assistance téléphonique (consultez la section « Informations concernant la garantie »).

Le moulin ne fonctionne pas.

- Les piles sont épuisées. Remplacez les piles par des piles neuves du même type. Veuillez prendre connaissance des instructions dans la section « Insertion des piles/remplissage du moulin ».
- Les piles n'ont pas été correctement insérées. Veuillez prendre connaissance des instructions dans la section « Insertion des piles/remplissage du moulin ».

Réglementation environnementale et informations sur la mise au rebut

Les appareils portant ce symbole sont soumis à la directive européenne 2012/19/EU. Les appareils électriques ou électroniques usagés ne doivent en aucun cas être jetés avec les déchets ménagers, mais déposés dans des centres de collecte officiels. Protégez l'environnement et préservez votre santé en recyclant correctement les appareils usagés. Pour plus d'informations sur les normes de mise au rebut et de recyclage en vigueur, contactez votre mairie, vos services locaux de gestion des déchets ou le magasin où vous avez acheté l'appareil.

Le symbole de la poubelle à roulettes barrée sur les piles/batteries conventionnelles et rechargeables indique qu'elles ne peuvent pas être jetées avec les déchets ménagers mais doivent être mises au rebut séparément.

Lorsque les piles/batteries contiennent des matières toxiques, le symbole chimique de la substance toxique est présent sous le symbole, avec les significations suivantes :

- Pb : La pile/batterie contient du plomb

- Cd : La pile/batterie contient du cadmium

- Hg : La pile/batterie contient du mercure

Vous avez l'obligation légale de ramener les piles/batteries usagées. Les anciennes piles/batteries peuvent contenir des substances toxiques susceptibles de nuire à la santé ou à l'environnement si elles ne sont pas correctement mises au rebut. Les piles/batteries contiennent aussi d'importantes matières premières, telles que le fer, le zinc, le manganèse et le nickel, qui peuvent être réutilisées.

Après l'utilisation, vous pouvez nous ramener les piles/batteries ou les déposer dans un point de collecte local (ex : point de vente ou centre de collecte local), et ce gratuitement. Sachez que les piles/batteries doivent être complètement déchargées avant d'être mises au rebut dans des points de collecte appropriés pour les piles/batteries usagées. Si vous jetez des piles/batteries qui ne sont pas complètement déchargées, veillez à prendre les précautions nécessaires afin d'éviter les courts-circuits.

Les matériaux d'emballage doivent être mis au rebut de manière respectueuse de l'environnement. Les cartons d'emballage peuvent être déposés dans des centres de recyclage du papier ou dans des points de collecte publics destinés au recyclage. Tous les films ou plastiques contenus dans l'emballage doivent être déposés dans des points de collecte publics.

ES/PT

Valable uniquement pour la France :

« Trier plus facilement »

Le produit, les accessoires, les supports imprimés et les éléments d'emballage sont recyclables. Ils sont soumis à la responsabilité accrue du fabricant et font l'objet de procédures de tri sélectif.

Veuillez tenir compte des marquages présents sur le matériau d'emballage lors de sa mise au rebut. Il comporte des abréviations (a) et des numéros (b), qui ont la signification suivante :

1-7 : plastique / 20–22 : papier et carton / 80-98 : matériaux composites.

Symbole	Matériau	Contenu dans les éléments d'emballage suivants pour ce produit
01 PET	Polyéthylène téréphtalate	Film thermorétractable contenant les piles
20 PAP	Carton ondulé	Emballage de vente
22 PAP	Papier	Papier de soie à l'intérieur de l'emballage de vente

Avis de conformité

Le produit est conforme aux exigences des directives européennes et nationales applicables. La preuve de la conformité a été fournie. Le fabricant possède les déclarations et la documentation correspondantes.

Le produit est conforme aux exigences des directives nationales applicables de la République de Serbie.

Le produit est conforme aux exigences des directives nationales applicables au Royaume-Uni.

La déclaration de conformité UE complète et, le cas échéant, les déclarations de conformité supplémentaires peuvent être téléchargées à partir du lien suivant :

https://www.targa.gmbh/downloads/conformity/460200_2401.pdf

Coordonnées de contact conformément au règlement 2023/988 sur la sécurité des produits : ce@targa.de

Informations concernant la garantie

Vous pouvez télécharger ce manuel et bien d'autres ainsi que des vidéos sur les produits et des logiciels d'installation sur www.lidl-service.com. Ce code QR vous permet d'arriver directement sur le site du service après-vente LIDL (www.lidl-service.com) ; vous pouvez y ouvrir votre mode d'emploi en saisissant le numéro d'article (IAN).

PDF ONLINE www.lidl-service.com

Garantie de TARGA GmbH FR

La garantie accordée sur ce produit est de trois ans à partir de la date d'achat. Merci de conserver le ticket de caisse d'origine comme preuve d'achat. Avant de mettre votre produit en service, merci de lire la documentation jointe. Si un problème survient qui ne peut être résolu de cette manière, merci de vous adresser à notre assistance téléphonique. Pour toute demande, ayez la référence de l'article et si disponible, le numéro de série, à portée de main. S'il est impossible d'apporter une solution par téléphone, notre assistance téléphonique organisera une intervention technique en fonction de l'origine de la panne. Pendant la période de garantie, si un

défaut matériel ou de fabrication est constaté, le produit sera soit réparé, soit remplacé, le choix restant à notre discrétion. La réparation ou le remplacement du produit ne prolonge pas d'autant la période de garantie. Les consommables comme les piles, les piles rechargeables et les ampoules sont exclus de la garantie.

Vos droits légaux à la garantie envers le vendeur ne sont ni affectés, ni limités par la présente garantie.

Indépendamment de la garantie commerciale souscrite, le vendeur reste tenu des défauts de conformité du bien et des vices rédhibitoires dans les conditions prévues aux articles L217-4 à L217-13 du Code de la consommation et aux articles 1641 à 1648 et 2232 du Code Civil.

Article L217-16 du Code de la consommation

Lorsque l'acheteur demande au vendeur, pendant le cours de la garantie commerciale qui lui a été consentie lors de l'acquisition ou de la réparation d'un bien meuble, une remise en état couverte par la garantie, toute période d'immobilisation d'au moins sept jours vient s'ajouter à la durée de la garantie qui restait à courir. Cette période court à compter de la demande d'intervention de l'acheteur ou de la mise à disposition pour réparation du bien en cause, si cette mise à disposition est postérieure à la demande d'intervention.

Article L217-4 du Code de la consommation

Le vendeur livre un bien conforme au contrat et répond des défauts de conformité existant lors de la délivrance.

Il répond également des défauts de conformité résultant de l'emballage, des instructions de montage ou de l'installation lorsque celle-ci a été mise à sa charge par le contrat ou a été réalisée sous sa responsabilité.

Article L217-5 du Code de la consommation

Le bien est conforme au contrat :

1° S´il est propre à l'usage habituellement attendu d'un bien semblable et, le cas échéant :

– s'il correspond à la description donnée par le vendeur et posséder les qualités que celui-ci a présentées à l'acheteur sous forme d'échantillon ou de modèle ;
– s'il présente les qualités qu'un acheteur peut légitimement attendre eu égard aux déclarations publiques faites par le vendeur, par le producteur ou par son représentant, notamment dans la publicité ou l'étiquetage ;

2° Ou s'il présente les caractéristiques définies d'un commun accord par les parties ou être propre à tout usage spécial recherché par l'acheteur, porté à la connaissance du vendeur et que ce dernier a accepté.

Article L217-12 du Code de la consommation

L'action résultant du défaut de conformité se prescrit par deux ans à compter de la délivrance du bien.

Article 1641 du Code civil

Le vendeur est tenu de la garantie à raison des défauts cachés de la chose vendue qui la rendent impropre à l'usage auquel on la destine, ou qui diminuent tellement cet usage que l'acheteur ne l'aurait pas acquise, ou n'en aurait donné qu'un moindre prix, s'il les avait connus.

Article 1648 1er alinéa du Code civil

L'action résultant des vices rédhibitoires doit être intentée par l'acquéreur dans un délai de deux ans à compter de la découverte du vice.

Les pièces détachées indispensables à l'utilisation du produit sont disponibles pendant la durée de la garantie du produit.

Service

FR Téléphone : 0800 919270
E-Mail: targa@lidl.fr

IAN: 460200_2401

Fabricant

TARGA GmbH
Coesterweg 45
59494 Soest
ALLEMAGNE

Garantie de TARGA GmbH BE LU CH

La garantie accordée sur ce produit est de trois ans à partir de la date d'achat. Merci de conserver le ticket de caisse d'origine comme preuve d'achat. Avant de mettre votre produit en service, merci de lire la documentation jointe. Si un problème survient qui ne peut être résolu de cette manière, merci de vous adresser à notre assistance téléphonique. Pour toute demande, ayez la référence de l'article et si disponible, le numéro de série, à portée de main. S'il est impossible d'apporter une solution par téléphone, notre assistance téléphonique organisera une intervention technique en fonction de l'origine de la panne. Pendant la période de garantie, si un défaut matériel ou de fabrication est constaté, le produit sera soit réparé, soit remplacé, le choix restant à notre discrétion. La réparation ou le remplacement du produit ne prolonge pas d'autant la période de garantie. Les consommables comme les piles, les piles rechargeables et les ampoules sont exclus de la garantie.

Vos droits légaux vis-à-vis du vendeur ne sont ni affectés ni limités par cette garantie.

Service

BE Téléphone : 0800 12089
E-Mail: targa@lidl.be

LU Téléphone : 8002 5142
E-Mail: targa@lidl.be

CH Téléphone : 0800 56 44 33
E-Mail: targa@lidl.ch

IAN: 460200_2401

Fabricant

TARGA GmbH
Coesterweg 45
59494 Soest
ALLEMAGNE

Gefeliciteerd!

Met de aanschaf van deze SilverCrest SSPM 4 A1 elektrische zout- en pepermolen, hierna 'molen' genoemd, hebt u gekozen voor een kwaliteitsproduct.
Raak vóór het eerste gebruik vertrouwd met de manier waarop de molen werkt en lees deze handleiding zorgvuldig door. Volg de veiligheidsinstructies zorgvuldig op en gebruik de molen alleen zoals beschreven in de handleiding en voor de aangegeven toepassingen.
Bewaar deze handleiding op een veilige plaats. Als u de molen aan iemand anders overdraagt, geeft u er ook alle relevante documenten bij. Deze handleiding maakt deel uit van het product.

Beoogd gebruik

Deze molen is een huishoudelijk apparaat en is alleen bedoeld voor het malen van peperkorrels en grof zout. Deze mag niet in tropische klimaten worden gebruikt. De molen is niet ontworpen voor zakelijke of commerciële toepassingen. Gebruik de molen alleen voor privédoeleinden. Elk ander gebruik dan hierboven wordt vermeld, komt niet overeen met het beoogde gebruik. Deze molen voldoet aan alle relevante normen en richtlijnen met betrekking tot CE-conformiteit. Wijzigingen aan de molen, anders dan wijzigingen die worden aanbevolen door de fabrikant, kunnen ertoe leiden dat niet meer aan deze normen wordt voldaan. De fabrikant aanvaardt geen aansprakelijkheid voor enige schade of storing die hiervan mogelijk het gevolg is. Gebruik alleen accessoires die bij het apparaat zijn geleverd door de fabrikant.
Houd u aan de regelgeving en wetten in het betreffende land waar u dit apparaat gebruikt.

Inhoud van de verpakking

Haal de molen en alle accessoires uit de verpakking. Verwijder het verpakkingsmateriaal en controleer of alle onderdelen volledig en onbeschadigd zijn. Bel de fabrikant als iets ontbreekt of beschadigd is.

- Molen
- 4 batterijen
- Deze instructies (deze instructies zijn ook beschikbaar op www.lidl-service.com).

Beschrijving van onderdelen

1	Kop	4	Contactpunt	7	Beschermdop
2	Knop	5	Contactpunt	8	Led
3	Motor	6	Reservoir	9	Stelschroef

Technische specificaties

Fabrikant	TARGA GmbH
Naam	SilverCrest SSPM 4 A1
Stroomvoorziening	6 V ⎓
Batterijtype	4x AA 1,5 V (LR6)
Voedingsingang	3,44 W

De technische data en het ontwerp kunnen zonder voorafgaande kennisgeving worden gewijzigd.

Veiligheidsinstructies

Voordat u deze molen voor het eerst gebruikt, dient u de onderstaande opmerkingen te lezen en alle waarschuwingen op te volgen, zelfs als u de bediening van elektronische apparatuur kent. Bewaar deze handleiding op een veilige plaats, zodat u deze later kunt raadplegen. Als u de molen verkoopt of weggeeft, dient u ook de handleiding erbij te doen. Deze handleiding maakt deel uit van de molen.

Verklaring van de gebruikte symbolen

GEVAAR! Dit symbool en het woord 'Gevaar' maken u attent op een potentieel gevaarlijke situatie. Negeren kan leiden tot ernstig letsel of zelfs de dood.

WAARSCHUWING! Dit symbool staat bij belangrijke informatie voor een veilig gebruik van de molen en de veiligheid van de gebruiker.

Dit symbool staat bij nadere informatie over het onderwerp.

Dit symbool duidt producten aan waarvan de fysische en chemische samenstelling is getest en niet-gevaarlijk is bevonden voor de gezondheid bij gebruik in contact met levensmiddelen in overeenstemming met de eisen van de EU-richtlijn 1935/2004.

Adres van de fabrikant

De symbolen op de meegeleverde batterijen hebben de volgende betekenis:

1 Buiten bereik van kinderen bewaren.
2 Niet in het vuur werpen.
3 Niet plaatsen met omgekeerde polariteit.
4 Niet vervormen of beschadigen.
5 Niet openen of snijden.
6 Niet tegelijkertijd batterijen van verschillende merken gebruiken.
7 Geen nieuwe en lege batterijen samen gebruiken.
8 Niet opladen.
9 Droog houden.
10 Niet kortsluiten.
11 De stekker er altijd met de juiste polariteit in steken.

GEVAAR! Persoonlijke veiligheid!

- Deze molen kan worden gebruikt door kinderen van 8 jaar en ouder en door personen met beperkte fysieke, zintuiglijke of verstandelijke vermogens of door personen met onvoldoende ervaring en kennis, mits er toezicht op hen wordt gehouden of ze instructies hebben gekregen voor een veilig gebruik van de molen en ze eventuele risico's begrijpen.

- Laat kinderen niet met de molen spelen.
- Het product mag niet worden gereinigd of onderhouden door kinderen die niet onder toezicht staan.

GEVAAR! Verpakkingsmateriaal is geen speelgoed. Laat kinderen niet met plastic zakken spelen. Verstikkingsgevaar!

Bewaar de molen buiten het bereik van kinderen.

GEVAAR! Batterijen

Plaats de batterijen met de juiste polariteit. Let hierbij op de aanduidingen in het batterijvak. Probeer batterijen niet op te laden en gooi ze nooit in het vuur. Combineer geen verschillende soorten batterijen (zoals oude en nieuwe of koolstof- en alkalinebatterijen). Verwijder de batterijen als het apparaat gedurende langere tijd niet wordt gebruikt. Onjuist gebruik kan leiden tot ontploffingen en levensgevaar.

Open of vervorm batterijen nooit, aangezien dit ertoe kan leiden dat er chemicaliën uit lekken die verwondingen kunnen veroorzaken.

Als de batterijen hebben gelekt, verwijdert u ze om beschadiging van de molen te voorkomen. U kunt batterijvloeistof afvegen met een droge, absorberende doek. Draag altijd beschermende handschoenen! Vermijd contact met de huid.

Als de batterijvloeistof in contact komt met uw huid of ogen, spoelt u deze direct met veel water en raadpleegt u een arts.

Als een batterij wordt ingeslikt, raadpleegt u direct een arts.

Verwijder lege batterijen uit het apparaat en voer ze op de juiste wijze af.
Sluit de batterijen niet kort.
Niet-oplaadbare batterijen mogen nooit worden opgeladen.
U mag de batterijen niet kortsluiten.
Gebruik geen oplaadbare batterijen.

GEVAAR! Risico op letsel!

- Open nooit de behuizing van de molen. U kunt zich verwonden als het apparaat onjuist wordt gemonteerd! Als het wel onjuist is gemonteerd, vervalt ook de garantie.
- Een beschadigde molen mag niet worden gebruikt. Er bestaat gevaar voor letsel!
- Plaats geen brandende voorwerpen (zoals kaarsen) op of in de buurt van de molen. Brandgevaar!

WAARSCHUWING! Schade aan apparatuur

- Dompel de molen nooit onder in water of andere vloeistoffen. Als vloeistof doordringt in de molen, verwijdert u onmiddellijk de batterijen en neemt u contact op met onze hotline (zie 'Garantie').
- Stel de molen niet bloot aan directe warmtebronnen (zoals een verwarming), direct zonlicht of kunstlicht.
- Zorg dat de molen niet wordt blootgesteld aan sterke schokken of trillingen.
- Steek geen voorwerpen in het apparaat.
- De molen mag niet in contact komen met hete oppervlakken.

- De molen mag alleen worden gevuld met peperkorrels of grof zout.
- Houd de molen schoon.

Copyright

De volledige inhoud van deze gebruikershandleiding wordt beschermd door het auteursrecht en wordt uitsluitend ter informatie aan de lezer verstrekt. Het is strikt verboden om gegevens en informatie te kopiëren zonder voorafgaande uitdrukkelijke schriftelijke toestemming van de auteur. Dit geldt ook voor commercieel gebruik van de inhoud en informatie. Alle teksten en afbeeldingen waren actueel op het moment dat deze handleiding werd gedrukt. De inhoud kan zonder kennisgeving worden gewijzigd.

Voordat u begint

Verwijder de SSPM 4 A1-molen en alle accessoires uit de verpakking en controleer of de inhoud van de verpakking compleet is. Houd het verpakkingsmateriaal buiten bereik van kinderen en voer dit op de juiste wijze af.

Aan de slag

De batterijen plaatsen/de molen vullen

- Houd het reservoir (6) stevig vast en draai de kop (1) tegen de wijzers van de klok in totdat de pijl op de kop (1) op één lijn staat met het symbool 🔓 op het reservoir (6).
- Haal de kop (1) van het reservoir (6).
- Haal de motor (3) uit het reservoir (6).
- Plaats de batterijen met de juiste polariteit (+ en -). De polariteit staat aangegeven op de batterijen en in het batterijvak.
- Vul het reservoir (6) met peperkorrels of grof zout. Vul het reservoir (6) niet hoger dan de hangslotsymbolen 🔒 en 🔓.
- Plaats de motor (3) goed op het reservoir (6). Zorg ervoor dat de contactpunten (4) van de motor (3) goed zijn uitgelijnd met de contactpunten (5) op het reservoir (6).
- Plaats de kop (1) weer op het reservoir (6).
- Houd het reservoir (6) stevig vast en draai de kop (1) met de wijzers van de klok mee totdat de pijl op de kop (1) op één lijn staat met het symbool 🔒 op het reservoir (6).

De molen gebruiken

- Verwijder de beschermdop (7) onderaan het reservoir (6).
- Houd de knop (2) ingedrukt om de molen in te schakelen. De led (8) gaat branden als het apparaat in gebruik is.
- Plaats de beschermdop (7) weer onderaan het reservoir (6).

De maalinstelling wijzigen

- Verwijder de beschermdop (7) onderaan het reservoir (6).
- Draai de stelschroef (9) iets tegen de klok in voor een grovere maling.
- Draai de stelschroef (9) iets met de klok mee voor een fijnere maling.
- Plaats de beschermdop (7) onderaan het reservoir (6) weer terug.

In bepaalde omstandigheden kunnen harde peperkorrels het maalmechanisme van de molen blokkeren. Zoutkorrels kunnen het maalmechanisme ook blokkeren, omdat ze vocht absorberen of verschillende hardheidsgraden hebben. Als dit gebeurt, draait u de molen ondersteboven en drukt u op de knop (2) om de peper of het zout uit het maalmechanisme te halen. Indien nodig, kunt u de molen ook zachtjes heen en weer schudden om zo de blokkering te verhelpen.

Reinigen

WAARSCHUWING voor schade aan eigendommen
Gebruik geen schurende of chemische schoonmaakmiddelen of gereedschap die het oppervlak kunnen bekrassen (bijv. metaalsponsjes). Anders kan de molen beschadigd raken.

Reinig de molen niet in de vaatwasser. Dit kan onherstelbare schade opleveren.
Dompel de molen nooit onder in water of andere vloeistoffen. Er mag geen vocht terechtkomen in de molen.

- Reinig de behuizing van de molen met een zachte, licht vochtige doek, met een mild afwasmiddel voor hardnekkig vuil.
- Maak alle onderdelen goed droog.
- Het is niet nodig de molen en het reservoir (6) schoon te maken.

Opslag indien niet in gebruik

Als u de molen gedurende een langere periode niet gebruikt, bewaart u deze op een schone en droge plaats.

- Verwijder de batterijen.
- Maak het reservoir (6) leeg.
- Voordat u de molen opbergt, reinigt u het apparaat zoals beschreven in het vorige hoofdstuk.

Problemen oplossen

Als uw molen niet normaal werkt, volgt u de onderstaande instructies om te proberen het probleem op te lossen. Als de storing niet kan worden opgelost via de onderstaande tips, neemt u contact op met onze hotline (zie 'Garantie').

De molen werkt niet.

- De batterijen zijn leeg. Vervang de batterijen door nieuwe batterijen van hetzelfde type. Lees de instructies in de paragraaf "De batterijen plaatsen/de molen vullen".
- De batterijen zijn niet correct geplaatst. Lees de instructies in de paragraaf "De batterijen plaatsen/de molen vullen".

Milieuregelgeving en informatie over afvalverwerking

Apparaten met dit symbool zijn onderworpen aan de Europese richtlijn 2012/19/EU. Alle elektrische en elektronische apparaten moeten worden gescheiden van huishoudelijk afval en bij een officiële afvalverwerkingsinstantie worden ingeleverd. Voorkom schade aan het milieu en risico's voor uw eigen gezondheid door het apparaat op de juiste manier als afval te verwerken. Voor meer informatie over een juiste afvalverwerking neemt u contact op met de plaatselijke overheid, de afvalverwerkingsinstantie of de winkel waar u het apparaat hebt gekocht.

Het symbool van de doorgekruiste verrijdbare afvalbak op gewone en oplaadbare batterijen/accu's geeft aan dat ze niet bij het normale huisvuil thuishoren, maar apart moeten worden afgevoerd.

Wanneer batterijen/accu's giftige stoffen bevatten, wordt onder dit symbool het chemische symbool van de giftige stof vermeld, met de volgende betekenissen:

- Pb: batterij/accu bevat lood

- Cd: batterij/accu bevat cadmium

- Hg: batterij/accu bevat kwik

U bent wettelijk verplicht gebruikte batterijen/accu's in te leveren. Afgedankte batterijen/accu's kunnen giftige stoffen bevatten die mogelijk schadelijk zijn voor de gezondheid of het milieu als ze niet op de juiste manier worden opgeslagen of verwijderd. Batterijen/accu's bevatten ook belangrijke grondstoffen, zoals ijzer, zink, mangaan en nikkel die kunnen worden hergebruikt.

Na gebruik kunt u de batterijen/accu's gratis bij ons of bij een plaatselijk inzamelpunt (bijv. in de detailhandel of een plaatselijk inzamelpunt) inleveren. Zorg dat accu's/batterijen helemaal leeg zijn voordat u ze inlevert bij een verzamelpunt voor afgedankte batterijen/accu's. Als u accu's/batterijen inlevert die niet helemaal leeg zijn, moet u voorzorgsmaatregelen treffen om kortsluiting te voorkomen.

ES/PT

Gooi al het verpakkingsmateriaal weg op een milieuvriendelijke manier. De kartonnen verpakking kan voor recycling naar de oudpapierbak of een openbaar inzamelpunt worden gebracht. Folie of plastic in de verpakking moet worden ingeleverd via een daarvoor bestemde inzamelmethode.

Alleen relevant voor Frankrijk:

'Eenvoudig scheiden'

Het product, de accessoires, het drukwerk en de verpakking zijn recyclebaar. Ze vallen onder de uitgebreide verantwoordelijkheid van de fabrikant en worden apart gesorteerd en ingezameld.

Let bij het verwijderen van het verpakkingsmateriaal op de aangebrachte merktekens; op het etiket staan de afkortingen (a) en (b) met de volgende betekenis:

1-7: kunststof / 20-22: papier en karton / 80-98: samengestelde materialen.

Symbool	Materiaal	Bevat de volgende verpakkingselementen voor dit product
01 PET	Polyethyleentereftalaat	Krimpfolie om de batterijen
20 PAP	Golfkarton	Verkoopverpakking
22 PAP	Papier	Zijdepapier binnen in de verkoopverpakking

Conformiteit

Het product voldoet aan de eisen van de toepasselijke Europese en nationale richtlijnen. Er is bewijs van conformiteit verstrekt. De fabrikant beschikt over de relevante verklaringen en documentatie.

Het product voldoet aan de eisen van de toepasselijke nationale richtlijnen van de Republiek Servië.

Het product voldoet aan de eisen van de toepasselijke nationale richtlijnen van Groot-Brittannië.

De volledige EU-conformiteitsverklaring en, indien van toepassing, aanvullende conformiteitsverklaringen kunnen via de volgende link worden gedownload:

https://www.targa.gmbh/downloads/conformity/460200_2401.pdf

Contactadres overeenkomstig Verordening 2023/988 inzake productveiligheid: ce@targa.de

Garantie

Garantie van TARGA GmbH

U krijgt op dit apparaat 3 jaar garantie vanaf de datum van aankoop. Gelieve de originele kassabon als bewijs van aankoop te bewaren. Lees voordat u het product in gebruik neemt de bijbehorende documentatie door. Mocht er een probleem optreden dat op deze manier niet kan worden opgelost, neem dan contact op met onze hotline. Houdt u bij elke navraag het artikelnummer of indien beschikbaar het serienummer bij de hand. In het geval dat een oplossing per telefoon niet mogelijk is, zal onze hotline er afhankelijk van de oorzaak van het probleem voor zorgen dat het probleem op andere wijze wordt opgelost. Binnen de garantie wordt het product bij materiaal- of fabricagefouten – naar ons goeddunken – gratis gerepareerd of vervangen. Met de reparatie of vervanging van het product begint geen nieuwe garantietermijn. Verbruiksmateriaal zoals batterijen, accu's en lampen vallen buiten de garantie.

Uw wettelijke rechten jegens de verkoper worden door deze garantie niet aangetast of beperkt.

Op www.lidl-service.com kunt u deze en allerlei andere handleidingen, productvideo's en installatiesoftware downloaden.

Deze QR-code brengt u rechtstreeks naar de servicepagina van LIDL (www.lidl-service.com). Voer hier het artikelnummer (IAN) in om uw gebruiksaanwijzing te openen.

PDF ONLINE
www.lidl-service.com

Service

NL	Telefoon:	0800 0249630
	E-Mail:	targa@lidl.nl
BE	Telefoon:	0800 12089
	E-Mail:	targa@lidl.be
LU	Telefoon:	8002 5142
	E-Mail:	targa@lidl.be

IAN: 460200_2401

Fabrikant

TARGA GmbH
Coesterweg 45
59494 Soest
DUITSLAND

Gratulacje!
Dokonując zakupu elektrycznego młynka do soli lub pieprzu SilverCrest SSPM 4 A1 , zwanego dalej młynkiem, wybrali Państwo produkt wysokiej jakości.
Przed pierwszym użyciem młynka prosimy o zapoznanie się z jego działaniem i uważne przeczytanie niniejszej instrukcji obsługi. Prosimy o przestrzeganie wskazówek dotyczących bezpieczeństwa i używanie młynka wyłącznie w sposób opisany w instrukcji obsługi i zgodnie z przeznaczeniem. Niniejszą instrukcję obsługi należy przechowywać w bezpiecznym miejscu. W przypadku przekazania młynka innej osobie należy dołączyć również wszystkie istotne dokumenty. Instrukcja obsługi stanowi część produktu.

Przeznaczenie

Niniejszy młynek jest urządzeniem gospodarstwa domowego i jest przeznaczony wyłącznie do mielenia ziaren pieprzu i gruboziarnistej soli. Nie można z niego korzystać w klimacie tropikalnym. Młynek nie jest przeznaczony do użytku korporacyjnego ani komercyjnego. Młynek należy używać wyłącznie do celów prywatnych. Wszelkie zastosowania inne niż wymienione powyżej uważa się za niezgodne z przeznaczeniem. Niniejszy młynek spełnia wymagania wszystkich odnośnych norm i dyrektyw dotyczących zgodności CE. Wprowadzenie jakichkolwiek modyfikacji w młynku, innych niż zalecone przez producenta, może spowodować, że wymagania tych norm i dyrektyw nie będą spełniane. Producent nie ponosi odpowiedzialności za ewentualne szkody lub usterki powstałe w wyniku takich modyfikacji. Należy używać wyłącznie akcesoriów dostarczonych wraz z urządzeniem przez producenta.
Należy przestrzegać przepisów i unormowań prawnych obowiązujących w kraju użytkowania.

Zawartość opakowania

Wyjąć młynek i wszystkie akcesoria z opakowania. Usunąć materiał opakowaniowy i sprawdzić, czy wszystkie elementy są kompletne i nieuszkodzone. W przypadku stwierdzenia braku lub uszkodzenia jakiejś części prosimy o kontakt z producentem.

- Młynek
- 4 baterii
- Niniejsza instrukcja obsługi (dostępna również na stronie internetowej: www.lidl-service.com)

Opis części

1	Część górna	4	Styki	7	Kołpak ochronny
2	Przycisk	5	Styki	8	Kontrolka
3	Silniczek	6	Pojemnik	9	Wkręt regulacyjny

Dane techniczne

Producent	TARGA GmbH
Nazwa	SilverCrest SSPM 4 A1
Zasilanie	6 V ⎓
Typ baterii	4 baterie AA 1,5 V (LR6)
Wejście zasilania	3,44 W

Dane techniczne i konstrukcja mogą ulegać zmianom bez wcześniejszego powiadomienia.

Instrukcje bezpieczeństwa

Przed pierwszym użyciem młynka należy przeczytać poniższe wskazówki zawarte w niniejszej instrukcji obsługi i zastosować się do wszystkich ostrzeżeń. Dotyczy to również osób, które mają duże doświadczenie w korzystaniu z urządzeń elektronicznych i sprzętu gospodarstwa domowego. Niniejszą instrukcję obsługi należy przechowywać w bezpiecznym miejscu do wykorzystania w przyszłości. W razie sprzedaży lub przekazania młynka należy również przekazać instrukcję obsługi. Instrukcja obsługi stanowi integralną część młynka.

Objaśnienie użytych symboli

NIEBEZPIECZEŃSTWO!
Tym symbolem oraz słowem „Niebezpieczeństwo" oznaczono występowanie potencjalnie niebezpiecznej sytuacji. Jego zignorowanie może doprowadzić do poważnych obrażeń, a nawet śmierci.

OSTRZEŻENIE! Tym symbolem oznaczono ważne informacje dotyczące bezpiecznej obsługi młynka i bezpieczeństwa użytkownika.

Tym symbolem oznaczono dodatkowe informacje związane z omawianym tematem.

Tym symbolem oznaczone są produkty, których skład fizyczny i chemiczny został poddany badaniom, w wyniku których stwierdzono, że produkty te nie są szkodliwe dla zdrowia w przypadku kontaktu z żywnością, zgodnie z wymaganiami rozporządzenia UE 1935/2004.

Adres producenta

Symbole na dostarczonych bateriach mają następujące znaczenie:

1. Przechowywać w miejscu niedostępnym dla dzieci.
2. Nie wrzucać do ognia.
3. Nie wkładać z odwrotną polaryzacją.
4. Nie deformować ani nie uszkadzać.
5. Nie otwierać ani nie przecinać.
6. Nie używać jednocześnie baterii różnych marek.
7. Nie używać jednocześnie nowych i rozładowanych baterii.
8. Nie ładować powtórnie.
9. Chronić przed wilgocią.
10. Nie zwierać.
11. Zawsze wkładać z zachowaniem prawidłowej polaryzacji.

NIEBEZPIECZEŃSTWO! Bezpieczeństwo osobiste!

- Niniejszy młynek może być używany przez dzieci w wieku powyżej 8 lat oraz przez osoby o ograniczonych możliwościach fizycznych, sensorycznych lub intelektualnych bądź przez osoby z ograniczonym doświadczeniem lub wiedzą, pod warunkiem że osoby te znajdują się pod nadzorem lub zostały poinstruowane w zakresie bezpiecznego użytkowania młynka i zrozumiały związane z tym zagrożenia.
- Nie wolno pozwalać dzieciom na zabawę młynkiem.
- Produkt nie może być w żadnym wypadku czyszczony ani konserwowany przez dzieci pozostające bez nadzoru.

NIEBEZPIECZEŃSTWO! Materiał opakowaniowy to nie zabawka. Nie wolno pozwalać dzieciom na zabawę plastikowymi woreczkami. Niebezpieczeństwo uduszenia!
Młynek należy przechowywać w miejscu niedostępnym dla dzieci.

NIEBEZPIECZEŃSTWO! Baterie

Podczas wkładania baterii należy przestrzegać właściwej biegunowości. Sprawdzić oznaczenia biegunowości wewnątrz komory baterii. Nie należy próbować ładować baterii jednorazowego użytku ani wrzucać ich do ognia. Nie należy mieszać ze sobą różnych rodzajów baterii (starych i nowych, węglowych i alkalicznych itp.). Jeśli urządzenie nie będzie używane przez dłuższy czas, należy wyjąć z niego baterie. Nieprawidłowe używanie może spowodować wybuch i zagrożenie dla życia.

W żadnym wypadku nie wolno otwierać ani deformować baterii, gdyż mogłoby to spowodować wyciek substancji chemicznych grożących obrażeniami ciała.

W przypadku wycieku baterii należy je natychmiast wyjąć, aby zapobiec uszkodzeniu młynka. Elektrolit wyciekający z baterii można wytrzeć przy użyciu suchej, dobrze wchłaniającej ściereczki. Należy zawsze używać rękawic ochronnych! Unikać kontaktu elektrolitu ze skórą.

W razie kontaktu elektrolitu ze skórą lub oczami należy natychmiast przemyć skażone obszary dużą ilością wody i skorzystać z pomocy medycznej.

W przypadku połknięcia baterii należy bezzwłocznie skorzystać z pomocy medycznej. Rozładowane baterie należy wyjąć z urządzenia i zutylizować w odpowiedni sposób.

Nie wolno zwierać styków baterii.
Niedozwolone jest ładowanie baterii, które nie są przeznaczone do ponownego ładowania.
Nie wolno zwierać biegunów baterii.
Nie należy używać akumulatorów.

NIEBEZPIECZEŃSTWO! Niebezpieczeństwo obrażeń ciała!

- W żadnym wypadku nie należy otwierać obudowy młynka. W przypadku nieprawidłowego montażu urządzenia istnieje ryzyko obrażeń! Spowoduje to również unieważnienie gwarancji.
- Nie wolno używać uszkodzonego młynka. Niebezpieczeństwo obrażeń ciała!
- Na młynku ani w jego pobliżu nie wolno stawiać żadnych źródeł otwartego ognia (np. palących się świec). Niebezpieczeństwo pożaru!

OSTRZEŻENIE! Możliwość uszkodzenia sprzętu

- W żadnym wypadku nie wolno zanurzać młynka w wodzie ani innych płynach. Jeśli płyn przedostanie się do młynka, należy natychmiast wyjąć baterie i skontaktować się z naszą gorącą linią (patrz rozdział „Informacje dotyczące gwarancji").

- Nie należy narażać młynka na bezpośrednie działanie źródeł wysokiej temperatury (np. grzejników), bezpośrednie działanie promieni słonecznych lub silnego światła sztucznego.
- Młynka nie należy narażać na nadmierne wstrząsy lub wibracje.
- Nie wolno wkładać do urządzenia żadnych ciał obcych.
- Młynek nie może stykać się z gorącymi powierzchniami.
- Młynek może być napełniany wyłącznie ziarnami pieprzu lub gruboziarnistą solą.
- Młynek należy utrzymywać w czystości.

Prawa autorskie

Cała zawartość niniejszej instrukcji obsługi jest chroniona prawami autorskimi i przekazywana czytelnikowi wyłącznie w celach informacyjnych. Kopiowanie danych i informacji bez wcześniejszego uzyskania wyraźnej pisemnej zgody autora jest surowo zabronione. Dotyczy to również wszelkiego komercyjnego wykorzystywania treści i informacji. Wszystkie teksty i ilustracje są aktualne na dzień przekazania do druku. Zastrzega się prawo do wprowadzania zmian bez powiadomienia.

Czynności przygotowawcze

Wyjąć młynek SSPM 4 A1 wraz ze wszystkimi akcesoriami z opakowania i sprawdzić, czy zawartość opakowania jest kompletna. Materiał opakowaniowy należy przechowywać w miejscu niedostępnym dla dzieci i utylizować go we właściwy sposób.

Szybkie uruchomienie

Wkładanie baterii/napełnianie młynka

- Chwycić mocno pojemnik (6) i obrócić część górną (1) w lewo, aż strzałka na części górnej (1) pokryje się z symbolem 🔓 na pojemniku (6).
- Zdjąć część górną (1) z pojemnika (6).
- Wyjąć silniczek (3) z pojemnika (6).
- Włożyć baterie, pamiętając o prawidłowej biegunowości (zwrócić uwagę na + i -). Prawidłowa biegunowość jest oznaczona na bateriach i wewnątrz komory baterii.
- Napełnić pojemnik (6) ziarnami pieprzu lub gruboziarnistą solą. Pojemnik (6) napełnić nie wyżej niż symbole kłódek 🔒 i 🔓.
- Umieścić silniczek (3) na pojemniku (6). Upewnić się, że styki (4) silniczka (3) są prawidłowo wyrównane ze stykami (5) na pojemniku (6).

- Umieścić część górną (1) na pojemniku (6).
- Chwycić mocno pojemnik (6) i obrócić część górną (1) w prawo, aż strzałka na części górnej (1) pokryje się z symbolem 🔒 na pojemniku (6).

Używanie młynka

- Zdjąć kołpak ochronny (7) umieszczony na dnie pojemnika (6).
- Nacisnąć i przytrzymać przycisk (2), aby włączyć młynek. Kontrolka (8) świeci się, gdy urządzenie jest używane.
- Po użyciu należy ponownie założyć kołpak ochronny (7) na dno pojemnika (6).

Regulacja grubości mielenia

- Zdjąć kołpak ochronny (7) umieszczony na dnie pojemnika (6).
- Obrócić wkręt regulacyjny (9) lekko w lewo, aby uzyskać większą grubość mielenia.
- Obrócić wkręt regulacyjny (9) lekko w prawo, aby uzyskać mniejszą grubość mielenia.
- Ponownie założyć kołpak ochronny (7) na dno pojemnika (6).

W niektórych przypadkach twarde ziarenka pieprzu mogą blokować mechanizm mielący młynka. Ziarna soli mogą również blokować mechanizm mielący, ponieważ wchłaniają wilgoć lub mają różny stopień twardości. W takim przypadku należy odwrócić młynek do góry dnem i nacisnąć przycisk (2), aby usunąć pieprz lub sól z mechanizmu mielącego. W razie potrzeby można również delikatnie potrząsnąć młynkiem, aby ułatwić usunięcie blokady.

Czyszczenie

OSTRZEŻENIE przed szkodami materialnymi
Nie używać detergentów o właściwościach ściernych lub żrących ani narzędzi, które mogłyby porysować powierzchnię (np. metalowych zmywaków). W przeciwnym razie może dojść do uszkodzenia młynka.

Nie wolno myć młynka i jego akcesoriów w zmywarce do naczyń, gdyż może to spowodować jego nieodwracalne uszkodzenie.
W żadnym wypadku nie wolno zanurzać młynka w wodzie ani innych płynach. Nie wolno dopuścić do przedostania się płynu do wnętrza młynka.

- Obudowę młynka należy czyścić miękką, lekko wilgotną ściereczką, używając łagodnego płynu do mycia naczyń w przypadku uporczywych zabrudzeń.
- Dokładnie wysuszyć wszystkie elementy.
- Nie jest konieczne czyszczenie mechanizmu mielącego i pojemnika (6).

Przechowywanie nieużywanego urządzenia

Jeśli młynek nie będzie używany przez dłuższy czas, należy go umieścić w bezpiecznym, czystym i suchym miejscu.

- Wyjąć baterie.
- Opróżnić pojemnik (6).
- Przed odstawieniem młynka do miejsca przechowywania należy go wyczyścić zgodnie z opisem podanym w poprzednim rozdziale.

Rozwiązywanie problemów

Jeśli młynek nie działa prawidłowo, należy postąpić zgodnie z podanymi poniżej wskazówkami w celu rozwiązania problemu. Jeśli pomimo zastosowania się do zamieszczonych poniżej wskazówek usterka nie zostanie usunięta, należy skontaktować się z naszą gorącą linią (patrz rozdział „Informacje dotyczące gwarancji").

Młynek nie działa.

- Baterie są rozładowane. Wymienić baterie na nowe tego samego typu. Należy przestrzegać wskazówek podanych w rozdziale „Wkładanie baterii/napełnianie młynka".
- Baterie nie są włożone prawidłowo. Należy przestrzegać wskazówek podanych w rozdziale „Wkładanie baterii/napełnianie młynka".

Przepisy dotyczące ochrony środowiska oraz informacje o utylizacji produktu

Urządzenia oznaczone tym symbolem podlegają postanowieniom dyrektywy unijnej 2012/19/EU. Wszystkie urządzenia elektryczne i elektroniczne należy utylizować oddzielnie od odpadów z gospodarstwa domowego w oficjalnych punktach utylizacji. Właściwa utylizacja zużytych urządzeń zapobiega szkodzeniu środowisku naturalnemu i własnemu zdrowiu. Dodatkowe informacje o prawidłowym pozbywaniu się urządzeń tego typu można uzyskać w lokalnych urzędach, instytucjach odpowiedzialnych za gospodarkę odpadami oraz w sklepie, w którym urządzenie zostało nabyte.

Zużyty sprzęt może mieć szkodliwy wpływ na środowisko i zdrowie ludzi z uwagi na potencjalną zawartość niebezpiecznych substancji, mieszanin oraz części składowych. Gospodarstwo domowe spełnia ważną rolę w przyczynianiu się do ponownego użycia i odzysku surowców wtórnych, w tym recyklingu zużytego sprzętu. Na tym etapie kształtuje się postawy, które wpływają na zachowanie wspólnego dobra jakim jest czyste środowisko naturalne.

Symbol przekreślonego pojemnika na śmieci na bateriach konwencjonalnych i akumulatorkach oznacza, że nie można ich wyrzucać razem ze zwykłymi odpadami domowymi, lecz należy je utylizować oddzielnie.

Jeśli baterie zawierają materiały toksyczne, pod symbolem znajduje się symbol chemiczny materiału toksycznego, a jego znaczenie jest następujące:

– Pb: bateria zawiera ołów

– Cd: bateria zawiera kadm

– Hg: bateria zawiera rtęć

Zgodnie z prawem użytkownik jest zobowiązany do zwrotu zużytych baterii. Zużyte baterie mogą zawierać materiały toksyczne, które mogą być szkodliwe dla zdrowia lub środowiska, jeśli nie będą odpowiednio przechowywane lub utylizowane. Baterie zawierają również ważne surowce, takie jak żelazo, cynk, mangan i nikiel, które mogą być ponownie wykorzystane.

Zużyte baterie można bezpłatnie zwrócić do nas lub do lokalnego punktu zbiórki (np. w punktach sprzedaży detalicznej lub w lokalnym punkcie zbiórki). Baterie należy pozostawiać w odpowiednich punktach zbiórki zużytych baterii w stanie całkowicie rozładowanym. W przypadku pozbywania się baterii, które nie są całkowicie rozładowane, należy je zabezpieczyć przed zwarciem.

ES/PT

Wszystkie opakowania należy usuwać w sposób niezagrażający środowisku. Opakowania kartonowe można przekazać do centrów recyklingu papieru lub pozostawić w publicznych punktach zbiórki surowców wtórnych. Folie lub tworzywa sztuczne znajdujące się w opakowaniu należy przekazać do odpowiednich publicznych punktów zbiórki w celu utylizacji.

Dotyczy wyłącznie Francji:

„Łatwe sortowanie"

Produkt, akcesoria, materiały drukowane i opakowanie nadają się do recyklingu. Podlegają one zwiększonej odpowiedzialności producenta i są sortowane oraz zbierane odrębnie.

Należy zwrócić uwagę na oznaczenia na materiale opakowaniowym przed jego utylizacją; umieszczone są na nim etykiety zawierające skróty (a) i numery (b), których znaczenie jest następujące:

1-7: tworzywa sztuczne / 20-22: papier i tektura / 80-98: materiały kompozytowe.

Symbol	Materiał	Zawarte w następujących elementach opakowania dla niniejszego produktu
01 PET	Tereftalan polietylenowy	Folia termokurczliwa mieszcząca baterie
20 PAP	Tektura falista	Opakowanie handlowe
22 PAP	Papier	Papier jedwabny wewnątrz opakowania handlowego

Zgodność z dyrektywami

Produkt spełnia wymagania obowiązujących dyrektyw europejskich i krajowych. Uzyskano stosowne świadectwo zgodności. Producent posiada odpowiednie deklaracje i dokumentację.

Produkt spełnia wymagania zawarte w stosownych dyrektywach krajowych Republiki Serbii.

Produkt spełnia wymagania zawarte w stosownych dyrektywach krajowych Wielkiej Brytanii.

Pełną deklarację zgodności UE oraz, w stosownych przypadkach, dodatkowe deklaracje zgodności można pobrać z poniższego łącza:
https://www.targa.gmbh/downloads/conformity/460200_2401.pdf

Adres kontaktowy zgodnie z rozporządzeniem w sprawie bezpieczeństwa produktów 2023/988: ce@targa.de

Informacje dotyczące gwarancji

Gwarancja firmy TARGA GmbH

Niniejszy produkt jest objęty trzyletnią gwarancją od daty zakupu. Należy zachować oryginalny kwit kasowy jako dowód zakupu. Przed uruchomieniem produktu prosimy dokładnie zapoznać się z załączoną dokumentacją. W razie wystąpienia problemu, którego nie można rozwiązać w ten sposób, prosimy skontaktować się z naszą infolinią pomocy technicznej. Przy każdym kontakcie z infolinią pomocy technicznej należy mieć pod ręką numer artykułu lub numer seryjny, jeśli jest dostępny. W przypadku, gdy rozwiązanie problemu przez telefon nie będzie możliwe, w zależności od przyczyny usterki nasza infolinia pomocy technicznej zorganizuje inną formę serwisowania. W razie stwierdzenia wad materiałowych lub produkcyjnych produktu, zostanie on bezpłatnie naprawiony lub wymieniony na nowy, wedle naszego swobodnego uznania. Zgodnie z art. 581 §1 polskiego kodeksu cywilnego wraz z wymianą produktu lub jego istotnej części rozpoczyna się nowy okres gwarancyjny. Gwarancja nie obejmuje części zużywających się, jak baterie, akumulatory czy elementy oświetlenia.

Niniejsza gwarancja nie narusza ani nie ogranicza ustawowych praw użytkownika względem sprzedawcy.

Na stronie www.lidl-service.com użytkownik może pobrać niniejszą instrukcję oraz wiele innych podręczników, filmów wideo produktów i oprogramowanie instalacyjne. Z tym kodem QR można bezpośrednio przejść na stronę LIDL (www.lidl-service.com) i otworzyć swoją instrukcję obsługi, podając numer artykułu (IAN).

PDF ONLINE
www.lidl-service.com

Serwis

PL	Telefon:	22 397 4996
	E-Mail:	targa@lidl.pl

IAN: 460200_2401

Producent

TARGA GmbH
Coesterweg 45
59494 Soest
NIEMCY

Blahopřejeme!
Zakoupením elektrického mlýnku na sůl a pepř SilverCrest SSPM 4 A1 (dále v textu označovaný jako mlýnek) jste si vybrali jakostní výrobek.
Před prvním použitím se seznamte s principem, na němž mlýnek funguje, a pozorně si přečtěte tyto provozní pokyny. Dbejte na dodržování bezpečnostních pokynů a mlýnek používejte v souladu s provozními pokyny a podle doporučovaného využití.
Tyto provozní pokyny si uložte na bezpečném místě. Pokud mlýnek předáte někomu dalšímu, nezapomeňte mu s ním předat i všechny související dokumenty. Uživatelská příručka je součástí dodávky zařízení.

Určené použití

Mlýnek je určený pro domácnosti a je určen výhradně k mletí zrnek pepře a hrubé soli. Nesmí se používat v tropickém podnebí. Mlýnek není určen pro firemní nebo komerční použití. Používejte ho pouze k soukromým účelům. Jiné než výše uvedené účely jsou v rozporu s určeným použitím. Tento mlýnek splňuje všechny příslušné normy a nařízení související s certifikátem shody CE. Veškeré změny provedení mlýnku, které nejsou doporučeny výrobcem, mohou způsobit, že zařízení již těmto standardům nebude vyhovovat. Výrobce není odpovědný za jakékoli škody nebo závady způsobené těmito úpravami. Používejte pouze příslušenství, které výrobce dodává s produktem. Dodržujte předpisy a zákony platné v zemi použití.

Obsah balení

Mlýnek a veškeré příslušenství vyndejte z obalu. Odstraňte obalový materiál a zkontrolujte, zda jsou všechny součástí kompletní a nepoškozené. Pokud zjistíte jakoukoli chybějící nebo poškozenou položku, kontaktujte výrobce.

- Mlýnek
- 4 baterií
- Tyto pokyny (jsou k dispozici také na www.lidl-service.com)

Popis dílů

1	Horní díl	4	Kontakt	7	Ochranné víčko
2	Tlačítko	5	Kontakt	8	Světelný zdroj
3	Motor	6	Zásobník	9	Seřizovací šroub

Technické údaje

Výrobce	TARGA GmbH
Název	SilverCrest SSPM 4 A1
Zdroj napájení	6 V ⎓
Typ baterie	4x baterie AA, 1,5 V (LR6)
Příkon	3,44 W

Technické údaje a vzhled mohou být předmětem změny bez předchozího upozornění.

Bezpečnostní pokyny

Před prvním použitím mlýnku si přečtěte níže uvedené poznámky a dbejte na všechna upozornění, a to i v případě, že máte s používáním elektronických zařízení a spotřebičů pro domácnosti zkušenosti. Tyto provozní pokyny si uložte na bezpečném místě k pozdějšímu nahlédnutí. Pokud mlýnek předáte dál, předejte současně i tuto příručku. Uživatelská příručka je součástí dodávky mlýnku.

Popis použitých symbolů

NEBEZPEČÍ! Tento symbol a nápis „NEBEZPEČÍ" označuje potencionálně nebezpečnou situaci. Pokud ho budete ignorovat, může dojít k vážnému poranění či dokonce úmrtí.

VAROVÁNÍ! Tento symbol označuje důležité informace pro bezpečné používání mlýnku a bezpečnost uživatele.

Tento symbol označuje další informace na dané téma.

Tento symbol označuje výrobky, jejichž fyzikální a chemické složení bylo prověřeno a bylo shledáno jako zdravotně bezpečné při používání v kontaktu s potravinami, v souladu s požadavky směrnice EU 1935/2004.

Adresa výrobce

Ikony na bateriích mají následující význam:

1. Uchovávat mimo dosah dětí.
2. Nevhazovat do ohně.
3. Nevkládat s obrácenou polaritou.
4. Nedeformovat ani nepoškozovat.
5. Neotvírat ani nerozřezávat.
6. Nepoužívat baterie různých značek současně.
7. Nepoužívat společně nové a vybité baterie.
8. Nedobíjet.
9. Udržovat v suchu.
10. Neuvádět do zkratu.
11. Vždy vkládat se správnou polaritou.

NEBEZPEČÍ! Osobní bezpečnost!

- Tento mlýnek mohou používat děti starší 8 let a osoby se sníženými fyzickými, smyslovými nebo duševními schopnostmi nebo osoby s nedostatkem zkušeností či znalostí, za předpokladu, že budou pod dohledem nebo dostaly pokyny týkající se správného použití spotřebiče a jsou si vědomy souvisejících rizik.
- Nedovolte dětem, aby si s mlýnkem hrály.
- Výrobek nesmí čistit nebo udržovat děti bez dozoru.

NEBEZPEČÍ! Obalový materiál není určen ke hraní. Nedovolte dětem, aby si hrály s plastovými sáčky. Hrozí nebezpečí udušení!
Mlýnek uchovávejte mimo dosah dětí.

NEBEZPEČÍ! Baterie

Při vkládání baterií dbejte na dodržení správné polarity. Postupujte dle nákresu, který se nachází uvnitř prostoru pro baterie. Žádné baterie se nepokoušejte nabíjet a nikdy je nevyhazujte do ohně. Nepoužívejte současně různé typy baterií (staré a nové nebo uhlíkové a alkalické a podobně). Pokud nebudete přístroj delší dobu používat, baterie vyjměte. Nesprávné použití může vést k výbuchu a ohrožení života.

Baterie se nesmí otevírat ani deformovat, protože by mohlo dojít k úniku chemických látek a poranění.

V případě úniku elektrolytu baterie vyjměte, aby nedošlo k poškození mlýnku. Vytékající elektrolyt z baterie lze setřít suchou, savou tkaninou. Vždy noste ochranné rukavice! Zabraňte jakémukoli kontaktu s pokožkou.

V případě kontaktu elektrolytu z baterie s vaší pokožkou nebo očima si je okamžitě vypláchněte velkým množstvím vody a vyhledejte lékařskou pomoc.

V případě spolknutí baterie okamžitě vyhledejte lékařskou pomoc.Vybité baterie je nutno z přístroje vyjmout a odpovídajícím způsobem zlikvidovat.

Kontakty baterie nesmíte zkratovat.
Běžné nedobíjecí baterie se nesmí dobíjet.
Baterie nesmíte uvést do zkratu.
Nepoužívejte dobíjecí baterie.

NEBEZPEČÍ! Hrozí nebezpečí poranění!

- Skříňku mlýnku nikdy neotvírejte. Při nesprávném sestavení přístroje hrozí nebezpečí poranění! Navíc by došlo k porušení záruky.
- Poškozený mlýnek se nesmí uvádět do provozu. Hrozí nebezpečí poranění!
- Ujistěte se, že na mlýnku nebo v jeho blízkosti nejsou umístěny žádné předměty představující požární riziko (např. zapálené svíčky). Hrozí nebezpečí požáru!

VAROVÁNÍ! Poškození zařízení

- Mlýnek nikdy neponořujte do vody ani do jiných tekutin. Pokud vnikne do mlýnku tekutina, okamžitě vyjměte baterie a obraťte se na naši zákaznickou linku (viz kapitola „Informace o záruce").
- Mlýnek nevystavujte přímým zdrojům tepla (např. topným tělesům), přímému slunečnímu záření ani silným zdrojům umělého světla.
- Dbejte na to, aby mlýnek nebyl vystaven nadměrným nárazům nebo vibracím.
- Do zařízení nevkládejte žádné předměty.
- Mlýnek nesmí přijít do kontaktu s horkým povrchem.
- Musí být naplněn pouze zrnky pepře nebo hrubou solí.
- Mlýnek udržujte v čistotě.

Ochrana autorských práv

Veškerý obsah tohoto uživatelského návodu je chráněn autorským právem a čtenáři slouží pouze k informačním účelům. Kopírování dat a informací bez předešlého výslovného písemného schválení ze strany autora je přísně zakázáno. To se týká i jakéhokoli komerčního využití tohoto obsahu a informací. Všechny texty a obrázky jsou aktuální k datu vytištění. Údaje podléhají změnám bez předchozího upozornění.

Než začnete

Mlýnek SSPM 4 A1 a veškeré příslušenství vybalte a ověřte si, že je obsah dodávky kompletní. Obalový materiál uchovávejte mimo dosah dětí a likvidujte ho odpovídajícím způsobem.

Začínáme

Vkládání baterií/plnění mlýnku

- Zásobník (6) pevně držte a otáčejte horním dílem (1) proti směru hodinových ručiček, dokud se šipka na horním dílu (1) nesrovná se symbolem 🔓 na zásobníku (6).
- Horní díl sundejte (1) za zásobníku (6).
- Za zásobníku (6) sundejte motor (3).
- Vložte baterie se správnou polaritou (dbejte na označení + a –). Správná polarita je vyznačena na bateriích a uvnitř přihrádky.
- Zásobník (6) naplňte zrnky pepře nebo hrubou solí. Zásobník (6) naplňte maximálně do výše symbolů visacího zámku 🔒 a 🔓.
- Motor (3) nasaďte nazpět na zásobník (6). Ověřte si, zda jsou kontakty (4) motoru (3) správně zarovnány s kontakty (5) na zásobníku (6).
- Na zásobník (6) umístěte horní díl (1).
- Zásobník (6) pevně držte a otáčejte horním dílem (1) ve směru hodinových ručiček, dokud se šipka na horním dílu (1) nesrovná se symbolem 🔒 na zásobníku (6).

Využití mlýnku

- Na dně zásobníku (6) odstraňte ochranné víčko (7).
- Mlýnek zapnete přidržením tlačítka (2). Při používání přístroje se rozsvítí indikátor (8).
- Po použití nasaďte na dno zásobníku (6) ochranné víčko (7).

Změna nastavení hrubosti mletí

- Na dně zásobníku (6) odstraňte ochranné víčko (7).
- Mírným otáčením seřizovacího šroubu (9) proti směru hodinových ručiček nastavte hrubší mletí.
- Mírným otáčením seřizovacího šroubu (9) ve směru hodinových ručiček nastavte jemnější mletí.
- Nasaďte na dno zásobníku (6) ochranné víčko (7).

Za určitých okolností mohou tvrdé bobule černého pepře zablokovat mlecí mechanizmus mlýnku. Také zrnka soli mohou mlecí mechanizmus zablokovat, protože absorbují vlhkost nebo mají různé úrovně tvrdosti. Pokud tato situace nastane, otočte mlýnek dnem vzhůru a stiskem tlačítka (2) uvolněte zbytky pepře či soli z mlecího mechanizmu. V případě nutnosti můžete mlýnkem lehce zatřepat, což při uvolnění blokace pomůže.

Čištění

VAROVÁNÍ týkající se poškození majetku
Nepoužívejte obrusné prostředky či prostředky se stahujícími účinky nebo nástroje, které by mohly poškrábat povrch (např. kovovou houbu). Jinak by mohlo dojít k poškození mlýnku.

Mlýnek a jeho příslušenství se nepokoušejte čistit v myčce na nádobí. Mohlo by dojít k jeho nenapravitelnému poškození. Mlýnek nikdy neponořujte do vody ani do jiných tekutin. Do mlýnku nesmí proniknout tekutina.

- Tělo mlýnku čistěte měkkou, mírně navlhčenou tkaninou, na odolnější nečistoty použijte jemný prostředek na mytí nádobí.
- Všechny díly pečlivě osušte.
- Drtič a zásobník (6) není nutné čistit.

Skladování, pokud se přístroj nepoužívá

Pokud se mlýnek nebude delší dobu používat, uložte jej na čistém a suchém místě.

- Vyjměte baterie.
- Vyprázdněte zásobník (6).
- Před uskladněním mlýnek vyčistěte, jak je popsáno v předchozí kapitole.

Odstraňování problémů

Pokud váš mlýnek nepracuje normálně, zkuste problém vyřešit podle níže uvedených pokynů. Pokud se podle níže uvedených pokynů závadu nepodaří odstranit, kontaktujte naši servisní linku (viz kapitola „Informace o záruce").

Mlýnek nepracuje.

- Baterie jsou vybité. Nahraďte je novými bateriemi stejného typu. Postupujte podle pokynů v odstavci „Vkládání baterií/plnění mlýnku".
- Baterie nejsou správně vloženy. Postupujte podle pokynů v odstavci „Vkládání baterií/plnění mlýnku".

Předpisy na ochranu životního prostředí a informace o likvidaci

Přístroje označené tímto symbolem podléhají evropské směrnici 2012/19/EU. Veškeré elektrické a elektronické přístroje musí být likvidovány odděleně od domácího odpadu v oficiálních likvidačních střediscích. Chraňte životní prostředí a zdraví osob správnou likvidací přístroje. Bližší informace o správném způsobu likvidace získáte od místních úřadů, sběren odpadů nebo v obchodě, ve kterém jste zařízení zakoupili.

Symbol přeškrtnutého odpadkového koše u běžných a dobíjecích baterií znamená, že je nelze vyhodit do běžného domovního odpadu, ale musí být likvidovány odděleně.

Pokud baterie obsahují toxické materiály, pod symbolem je uveden chemický symbol toxického materiálu s následujícím významem:

- Pb: Baterie obsahuje olovo

- Cd: Baterie obsahuje kadmium

- Hg: Baterie obsahuje rtuť

Ze zákona jste povinni použité baterie vrátit. Staré baterie mohou obsahovat toxické materiály, které mohou být škodlivé pro zdraví nebo životní prostředí, pokud nejsou správně skladovány nebo likvidovány. Baterie také obsahují důležité suroviny, jako je železo, zinek, mangan a nikl, které lze znovu použít.

Po použití můžete baterie bezplatně vrátit k nám nebo na místním sběrném místě (např. v prodejnách nebo na místním sběrném místě). Pamatujte si, že baterie musí být na příslušném sběrném místě pro použité baterie odevzdány ve stavu úplného vybití. V případě likvidace baterií, které nejsou zcela vybité, je třeba přijmout opatření proti vzniku zkratů.

Veškerý obalový materiál likvidujte s ohledem na životní prostředí. Lepenkové obaly lze vložit do kontejnerů pro recyklaci papíru nebo odevzdat k recyklaci ve veřejných sběrnách. Veškeré fólie nebo plasty, které obal obsahuje, je třeba odevzdat k likvidaci ve veřejné sběrně.

ES/PT

Platí pouze pro Francii:

FR ÉLÉMENTS D'EMBALLAGE

FR

FR Cet appareil et ses piles se recyclent

„Třídění je jednoduché."

Výrobek, příslušenství, tištěný materiál a obal jsou recyklovatelné. Výrobek podléhá zvýšené odpovědnosti výrobce. Třídění a shromažďování probíhá odděleně.

Při likvidaci obalového materiálu mějte prosím na paměti jeho označení. Je opatřen zkratkami (a) a číslicemi (b) s následujícími významy:

1-7: plast / 20-22: papír a lepenka / 80-98: kompozitní materiály.

Symbol	Materiál	Obsaženo v následujících částech obalu tohoto výrobku
01 PET	Polyetylentereftalát	Smršťovací fólie obsahující baterie
20 PAP	Vlnitá lepenka	Prodejní obaly
22 PAP	Papír	Hedvábný papír uvnitř prodejního obalu

Prohlášení o shodě

Tento výrobek splňuje požadavky příslušných evropských a národních směrnic. Osvědčení o shodě je přiloženo. Výrobce má příslušná prohlášení a dokumentaci.

Výrobek splňuje požadavky platných národních směrnic Republiky Srbské.

Výrobek splňuje požadavky platných národních směrnic Velké Británie.

Úplné EU prohlášení o shodě a případná další prohlášení o shodě si můžete stáhnout z následujícího odkazu:

https://www.targa.gmbh/downloads/conformity/460200_2401.pdf

Kontaktní adresa podle nařízení 2023/988 o bezpečnosti výrobků: ce@targa.de

Informace o záruce

Záruka TARGA GmbH

Na přístroj obdržíte záruku 3 roky od data nákupu. Uschovejte si prosím pokladní stvrzenku jako doklad o koupi. Před uvedením Vašeho produktu do provozu si prosím přečtěte přiloženou dokumentaci. Pokud by došlo k problému, který není tímto způsobem možno vyřešit, obraťte se prosím na naši zákaznickou linku. Pro případné dotazy si připravte číslo výrobku popř. sériové číslo. Pro případ, že není možné telefonické řešení, zahájí naše zákaznická linka v závislosti na příčině chyby další servisní postup. V rámci záruky je výrobek v případě materiálových a výrobních vad - dle naší volby - bezplatně opraven nebo vyměněn. Opravou nebo výměnou výrobku nezačíná nová záruční doba. Na spotřební materiál jako baterie, akumulátory a osvětlení se záruka nevztahuje.

Vaše zákonná práva vzhledem k prodejci nejsou touto zárukou ovlivněna ani omezena.

Na www.lidl-service.com si můžete stáhnout tuto příručku a mnoho dalších příruček, videí k výrobkům a instalačních softwarů.

Pomocí tohoto QR kódu se dostanete přímo na webovou stránku LIDL-Service (www.lidl-service.com), kde si můžete po zadání čísla zboží (IAN) otevřít svůj návod k obsluze.

PDF ONLINE www.lidl-service.com

Servis

CZ Telefon: 800 143 873
E-mailový: targa@lidl.cz

IAN: 460200_2401

Výrobce:

TARGA GmbH
Coesterweg 45
59494 Soest
NĚMECKO

Gratulujeme!
Kúpou elektrického mlynčeka na soľ a korenie SilverCrest SSPM 4 A1, ďalej len mlynčeka, ste si vybrali kvalitný produkt.
Pred jeho prvým použitím sa oboznámte s používaním mlynčeka a pozorne si prečítajte tento návod na obsluhu. Dodržujte bezpečnostné pokyny a používajte mlynček len tak, ako je uvedené v návode na obsluhu a pre dané aplikácie.
Návod na obsluhu uložte na bezpečnom mieste. Ak predáte mlynček niekomu inému, odovzdajte s ním aj všetky príslušné dokumenty. Návod na obsluhu je súčasťou produktu.

Určené použitie

Tento mlynček je domáce zariadenie a je určený len na mletie korenia a hrubej soli. Nesmie sa používať v tropickej klíme. Mlynček neboli navrhnutý pre podnikové alebo obchodné aplikácie. Používajte mlynček len na súkromné účely. Akékoľvek iné, ako vyššie uvedené použitie nezodpovedá určenému použitiu. Tento mlynček spĺňa všetky príslušné normy a smernice vzťahujúce sa k Vyhláseniu o zhode CE. Akékoľvek iné zmeny mlynčeka, ako zmeny odporúčané výrobcom, môžu mať za následok nedodržanie týchto noriem. Výrobca nie je zodpovedný za žiadnu škodu alebo poruchy vyplývajúce z takýchto zmien. Používajte iba príslušenstvo dodávané výrobcom so zariadením.
Dodržujte predpisy a zákony platné v krajine použitia.

Obsah balenia

Vyberte mlynček a všetko príslušenstvo z obalu. Odstráňte obalový materiál a skontrolujte, či sú všetky súčasti celé a nepoškodené. Ak zistíte, že niečo chýba, alebo je poškodené, obráťte sa na výrobcu.

- Mlynček
- 4 batérií
- Tieto pokyny (sú k dispozícii aj na stránke www.lidl-service.com)

Popis dielov

1	Horná časť	4	Kontakt	7	Ochranný uzáver
2	Tlačidlo	5	Kontakt	8	Kontrolka
3	Motor	6	Zásobník	9	Nastavovacia skrutka

Technické parametre

Výrobca	TARGA GmbH
Názov	SilverCrest SSPM 4 A1
Zdroj napájania	6 V⎓
Typ batérie	4x AA 1,5 V (LR6)
Príkon	3,44 W

Technické údaje a dizajn sa môžu zmeniť bez predchádzajúceho upozornenia.

Bezpečnostné pokyny

Ak mlynček používate po prvýkrát, prečítajte si príslušné pokyny v tejto príručke a rešpektujte všetky varovania, aj keď ste sa už zoznámili s používaním rôznych elektronických a domácich spotrebičov. Návod uložte na bezpečnom mieste na neskoršie použitie. Ak tento mlynček predáte alebo ho darujete inej osobe, predajte so zariadením aj tento návod na obsluhu. Používateľská príručka je súčasťou mlynčeka.

Vysvetlenie použitých symbolov

NEBEZPEČENSTVO! Tento symbol a slovo „Nebezpečenstvo" upozorňujú na možnú nebezpečnú situáciu. Ignorovanie upozornenia môže viesť k vážnemu až smrteľnému zraneniu.

VAROVANIE! Tento symbol upozorňuje na dôležitú informáciu z hľadiska bezpečného používania mlynčeka a z hľadiska zaistenia bezpečnosti používateľa.

Tento symbol označuje ďalšie informácie o téme.

Tento symbol označuje produkty, ktorých fyzické a chemické zloženie bolo testované a potvrdené pri použití s potravinami ako nerizikové pre zdravie, podľa požiadaviek nariadenia EÚ 1935/2004.

Adresa výrobcu

Symboly na dodaných batériách majú nasledujúci význam:

1 Uchovávajte mimo dosahu detí.
2 Nevyhadzujte do ohňa.
3 Nevkladajte s opačnou polaritou.
4 Nedeformujte ani nepoškodzujte.
5 Neotvárajte ani nerozrezávajte.
6 Nepoužívajte súčasne batérie rôznych značiek.
7 Nepoužívajte spolu nové a vybité batérie.
8 Nedobíjajte.
9 Uchovávajte v suchu.
10 Nevykonávajte skrat.
11 Vždy vkladajte so správnou polaritou.

NEBEZPEČENSTVO! Osobná bezpečnosť!

- Tento mlynček môžu používať deti staršie ako 8 rokov, ako aj ľudia so zníženými fyzickými, zmyslovými alebo mentálnymi schopnosťami alebo ľudia s nedostatkom vedomostí a skúseností, pokiaľ sú pod dozorom alebo majú pokyny o tom, ako bezpečne používať mlynček a rozumejú spojeným rizikám.
- Nedovoľte deťom, aby sa hrali s mlynčekom.
- Deti bez dozoru nesmú tento produkt čistiť ani na ňom vykonávať údržbu.

NEBEZPEČENSTVO! Baliaci materiál nie je hračka. Nedovoľte deťom, aby sa hrali s plastovými obalmi. Je tu riziko udusenia!
Uchovávajte mlynček mimo dosahu detí.

NEBEZPEČENSTVO! Batérie

Vložte batérie, pričom dodržte správnu polaritu. Orientujte sa podľa schémy vo vnútri priestoru pre batérie. Nesnažte sa nabíjať batérie a nikdy neodhadzujte batérie do ohňa. Batérie vzájomne nemiešajte (staré s novými alebo uhlíkové s alkalickými, atď.). Keď zariadenie dlhšie nepoužívate, batérie z neho vyberte. Iné ako určené použitie môže spôsobiť výbuch a ohroziť život.

Batérie sa nesmú nikdy otvoriť ani deformovať, pretože by mohlo dôjsť k úniku chemických látok, ktoré môžu zapríčiniť zranenia.

Ak batérie vytiekli, ihneď ich vyberte, aby ste zabránili poškodeniu mlynčeka. Pomocou suchej a absorpčnej handričky môžete vytrieť všetky zvyšky batérie. Vždy noste ochranné rukavice! Vyhnite sa kontaktu s pokožkou.

Ak prídu chemické látky z kvapaliny batérie do kontaktu s pokožkou alebo očami, okamžite ich vypláchnite s veľkým množstvom pitnej vody a vyhľadajte lekársku pomoc.

Pri prehltnutí batérie okamžite vyhľadajte lekársku pomoc.

Vybité batérie musíte zo zariadenia vybrať a správne zlikvidovať.

Kontakty batérií neskratujte.
Nenabíjateľné batérie sa nesmú nabíjať.
Batérie neskratujte.
Nepoužívajte nabíjateľné batérie.

NEBEZPEČENSTVO! Nebezpečenstvo zranenia!

- Kryt mlynčeka nikdy neotvárajte. Hrozí riziko poranenia, ak zmontujete zariadenie nesprávne! Môžete tak tiež zrušiť platnosť záruky.
- Poškodený mlynček sa nesmie používať. Môže dôjsť k zraneniu!
- Na mlynček alebo do jeho blízkosti neumiestňujte zdroje ohňa (napr. horiace sviečky). Nebezpečenstvo požiaru!

VAROVANIE! Poškodenie zariadenia

- Nikdy neponárajte mlynček do vody alebo iných kvapalín. Ak sa do mlynčeka dostáva kvapalina, vyberte ihneď batérie a obráťte sa na náš zákaznícky servis (pozrite si časť „Informácie o záruke").
- Nevystavujte mlynček žiadnemu zdroju priameho tepla (napr. ohrievačom), priamemu slnečnému žiareniu alebo silnému umelému osvetleniu.
- Dávajte pozor, aby mlynček nebol vystavený veľkým nárazom alebo vibráciám.
- Do zariadenia sa nevkladajú žiadne predmety.
- Mlynček nesmie prísť do styku s horúcimi povrchmi.
- Mlynček musí byť naplnený len korením alebo hrubou soľou.
- Udržujte mlynček čistý.

Autorské práva

Celý obsah tejto Používateľskej príručky je chránený autorským právom a je poskytnutý čitateľovi iba na informačné účely. Kopírovanie dát a informácií bez predošlého písomného a explicitne vyjadreného súhlasu od autora je prísne zakázané. Platí to aj pre akékoľvek obchodné použitie obsahu a uvedených informácií. Všetky texty a obrázky sú aktualizované k dátumu tlače. Podliehajú zmene bez upozornenia.

Než začnete

Vyberte mlynček SSPM 4 A1 a všetko jeho príslušenstvo z obalu a skontrolujte, či je obsah balenia kompletný. Udržujte obal mimo dosahu detí a zlikvidujte ho správnym spôsobom.

Začíname

Vloženie batérií/naplnenie mlynčeka

- Pevne držte zásobník (6) a otáčajte hornú časť (1) proti smeru hodinových ručičiek, až kým šípka v hornej časti (1) nie je zarovno so symbolom 🔓 na zásobníku (6).
- Vyberte hornú časť (1) zo zásobníka (6).
- Vyberte motor (3) zo zásobníka (6).
- Batérie vložte so správnou polaritou (+ a -). Správna polarita je označená na batériách a vnútri priestoru na batérie.
- Naplňte zásobník (6) koreninami alebo hrubou soľou. Naplňte zásobník (6) nie vyššie ako sú symboly visiaceho zámku 🔒 a 🔓.
- Vložte motor (3) do zásobníka (6). Uistite sa, že kontakty (4) motora (3) sú správne zarovnané s kontaktmi (5) na zásobníku (6).
- Hornú časť (1) založte na zásobník (6).
- Pevne držte zásobník (6) a otáčajte hornú časť (1) v smere hodinových ručičiek, až kým šípka v hornej časti (1) nie je zarovno so symbolom 🔒 na zásobníku (6).

Používanie mlynčeka

- Odstráňte ochranný kryt (7) zo spodnej časti zásobníka (6).
- Nechajte tlačidlo (2) stlačené, aby ste zapli mlynček. Kontrolka (8) sa rozsvieti pri používaní zariadenia.
- Po použití nasaďte späť ochranný kryt (7) na spodnú časť zásobníka (6).

Zmena nastavenia mletia

- Odstráňte ochranný kryt (7) zo spodnej časti zásobníka (6).
- Otočte nastavovaciu skrutku (9) mierne proti smeru hodinových ručičiek pre nastavenie hrubšieho mletia.
- Otočte nastavovaciu skrutku (9) mierne v smere hodinových ručičiek pre nastavenie jemnejšieho mletia.
- Ochranný kryt (7) nasaďte späť na spodnú časť zásobníka (6).

V niektorých prípadoch môže zrnko čierneho korenia blokovať mlecí mechanizmus mlynčeka. Zrnká soli môžu tiež blokovať mlecí mechanizmus, pretože absorbujú vlhkosť alebo majú rôzne úrovne tvrdosti. Ak k tomu dôjde, prevráťte mlynček hore dnom a stlačením tlačidla (2) odstráňte z mlecieho mechanizmu zrniečka čierneho korenia alebo soli. V prípade potreby môžete tiež mlynčekom jemne potriasť, aby to pomohlo uvoľniť blokovanie.

Čistenie

VAROVANIE o škode na majetku
Nepoužívajte brúsne alebo ostré čistiace prostriedky alebo nástroje, ktoré by mohli poškrabať povrch (napr. kovové špongie). V opačnom prípade sa môže mlynček poškodiť.

Nečistite mlynček a jeho príslušenstvo v umývačke riadov, pretože sa môže nenapraviteľne poškodiť.
Nikdy neponárajte mlynček do vody alebo iných kvapalín. Do mlynčeka sa nesmie dostať žiadna kvapalina.

- Kryt mlynčeka očistite mäkkou, mierne navlhčenou handričkou s jemným umývacím prostriedkom na umývanie riadu na ťažko odstrániteľné nečistoty.
- Dôkladne všetky súčasti utrite dosucha.
- Nie je potrebné čistiť mlynček a zásobník (6).

Skladovanie pri nepoužívaní

Ak nebudete mlynček používať dlhšiu dobu, uskladnite ho na čistom a suchom mieste.

- Vyberte batérie.
- Vyprázdnite zásobník (6).
- Pred skladovaním mlynček vyčistite tak, ako je opísané v predchádzajúcej kapitole.

Odstraňovanie problémov

Ak mlynček nefunguje ako zvyčajne, skúste odstrániť problém podľa nižšie uvedených pokynov. Ak vám rady nižšie nedokážu pomôcť vyriešiť problém, obráťte sa na našu zákaznícku linku (pozrite si časť „Informácie o záruke").

Mlynček nefunguje.

- Batérie sú vybité. Vymeňte batérie za nové, rovnakého typu. Pozrite si pokyny v časti „Vloženie batérií/naplnenie mlynčeka".
- Batérie nie sú vložené správne. Pozrite si pokyny v časti „Vloženie batérií/naplnenie mlynčeka".

Informácie o environmentálnych nariadeniach a likvidácii

Zariadenia označené týmto symbolom podliehajú európskej smernici 2012/19/EU. Všetky elektrické a elektronické zariadenia je potrebné likvidovať oddelene od domáceho odpadu, na oficiálnych zberných miestach. Zabráňte znečisteniu životného prostredia a ohrozeniu vášho zdravia správnou likvidáciou zariadenia. Podrobnejšie informácie o správnom spôsobe likvidácie získate, keď sa obrátite na miestnu administratívu, na organizácie zaoberajúce sa likvidáciou alebo na predajcu, od ktorého ste zariadenie zakúpili.

Symbol preškrtnutého odpadkového koša na bežných a nabíjateľných batériách znamená, že ich nemožno vyhodiť do bežného domového odpadu, ale musia sa likvidovať oddelene.

Ak batérie obsahujú toxické materiály, pod symbolom je uvedený chemický symbol toxického materiálu s nasledujúcim významom:

- Pb: Batéria obsahuje olovo

- Cd: Batéria obsahuje kadmium

- Hg: Batéria obsahuje ortuť

Podľa zákona ste povinní vrátiť použité batérie. Staré batérie môžu obsahovať toxické materiály, ktoré môžu byť škodlivé pre zdravie alebo životné prostredie, ak nie sú správne skladované alebo likvidované. Batérie obsahujú aj dôležité suroviny, ako sú železo, zinok, mangán a nikel, ktoré sa môžu opätovne použiť.

Po použití môžete batérie bezplatne odovzdať nám alebo na miestnom zbernom mieste (napr. v maloobchodných predajniach alebo na miestnom zbernom mieste). Batérie musia byť zlikvidované v stave úplného vybitia, v jednom zo zberných miest pre použité batérie. V prípade likvidácie batérií, ktoré nie sú úplne vybité, je potrebné prijať opatrenia na predchádzanie skratom.

Všetky obalové materiály zlikvidujte s ohľadom na životné prostredie. Obalové kartóny je možné vyhodiť do odpadových kontajnerov na recykláciu papiera alebo odovzdať na recykláciu na verejných zberných miestach. Akékoľvek fólie alebo plasty obsiahnuté v obale by sa mali kvôli likvidácii vrátiť na verejné zberné miesta.

ES/PT

Platí len pre Francúzsko:

FR ÉLÉMENTS D'EMBALLAGE

FR

FR Cet appareil et ses piles se recyclent

„Jednoduché triedenie"

Výrobok, príslušenstvo, tlačený materiál a obaly sú recyklovateľné. Podliehajú zvýšenej zodpovednosti výrobcu a triedia sa a zbierajú oddelene.

Pri likvidácia obalového materiálu si na ňom všimnite označenia. Na štítku sú označené skratky (a) a čísla (b), a ich význam je nasledovný:

1 – 7: plast/20 – 22: papier a kartón/80 – 98: kompozitné materiály.

Symbol	Materiál	Obsiahnutý v nasledujúcich obalových prvkoch tohto produktu
01 PET	Polyetylénový tereftalan	Zmršťovacia fólia obsahujúca batérie
20 PAP	Vlnitá lepenka	Predajné balenie
22 PAP	Papier	Hodvábny papier vo vnútri predajného balenia

Informácie o zhode

Produkt spĺňa požiadavky príslušných európskych a národných smerníc. Poskytujeme dôkaz súladu. Výrobca má príslušné vyhlásenia a dokumentáciu.

Produkt spĺňa požiadavky príslušných národných smerníc Srbskej republiky.

Produkt spĺňa požiadavky príslušných národných smerníc Veľkej Británie.

Úplné EÚ vyhlásenie o zhode a prípadné ďalšie vyhlásenia o zhode si môžete stiahnuť z tohto odkazu:

https://www.targa.gmbh/downloads/conformity/460200_2401.pdf

Kontaktná adresa v súlade s nariadením o bezpečnosti výrobkov 2023/988: ce@targa.de

Informácie o záruke

Záruka spoločnosti TARGA GmbH

Na tento prístroj máte trojročnú záruku od dátumu nákupu. Uschovajte si originál pokladničného bloku ako doklad o kúpe. Pred uvedením výrobku do prevádzky si prečítajte priloženú dokumentáciu. Ak by sa vyskytol problém, ktorý sa takýmto spôsobom nedá vyriešiť, obráťte sa na našu zákaznícku linku. Pri každej požiadavke majte poruke účtenku a číslo výrobku príp. jeho výrobné číslo. V prípade, že telefonické vyriešenie nie je možné, v závislosti od príčiny chyby zákaznícky servis zariadi ďalšie služby. Počas záruky vám v prípade materiálovej alebo výrobnej chyby výrobok podľa našej úvahy bezplatne vymeníme alebo opravíme. Opravou ani výmenou výrobku nezačína plynúť nová záručná doba. Záruka neplatí na spotrebný materiál, ako sú batérie, akumulátory a žiarovky.

Táto záruka neovplyvňuje ani neobmedzuje vaše zákonné práva voči predávajúcemu.

Na stránkach www.lidl-service.com si môžete prevziať túto a mnoho ďalších príručiek, videosúborov o výrobkoch a inštalačný softvér. Pomocou tohto QR kódu sa dostanete priamo na stránku servisu spoločnosti LIDL (www.lidl-service.com) a po zadaní čísla výrobku (IAN) si môžete otvoriť svoj návod na použitie.

PDF ONLINE www.lidl-service.com

Servis

SK Telefón: 0850 232001
E-mailový: targa@lidl.sk

IAN: 460200_2401

Výrobca

TARGA GmbH
Coesterweg 45
59494 Soest
NEMECKO

¡Enhorabuena!
Con la adquisición de este molinillo de sal/pimienta SilverCrest SSPM 4 A1, de ahora en adelante "el molinillo", ha obtenido un producto de calidad. Antes de ponerlo en funcionamiento, es necesario que se familiarice con su manejo y que lea este manual del usuario detenidamente. Respete todas las instrucciones de seguridad y emplee el molinillo solamente tal y como se describe en el manual y solo para los fines que aquí se detallan.
Guarde el manual del usuario en un lugar seguro. Si traspasa el molinillo a otra persona, acompáñelo siempre de la documentación pertinente. Las instrucciones de funcionamiento forman parte del producto.

Uso destinado

Este molinillo es un electrodoméstico y solo ha sido diseñado para moler granos de pimienta y sal gruesa. No debe ser empleada en climas tropicales. El molinillo no ha sido diseñado para fines corporativos ni comerciales. Debe emplear el molinillo para fines privados solamente. Cualquier empleo diferente al mencionado no corresponde a su uso destinado. Este molinillo cumple todo lo relacionado en cuanto a la conformidad CE incluyendo la normativa y los estándares pertinentes. Cualquier modificación del molinillo que no haya sido recomendada por el fabricante puede provocar que estas normativas ya no se cumplan. El fabricante no será responsable de ningún daño ni de malfuncionamiento provocadas por modificaciones no autorizadas. Emplee solo accesorios que haya incluido el fabricante con el aparato.
Debe respetar y cumplir la legislación y las directivas de cada país donde emplee el producto.

Contenido del paquete

Desembale el molinillo y todos los accesorios. Quite el material de embalaje y compruebe que no falte nada y que ninguna pieza presente daños de transporte. En caso de que alguna pieza faltase o estuviera dañada, póngase en contacto con el fabricante.

- Molinillo
- 4 pilas
- Estas instrucciones (las instrucciones también están disponibles en www.lidl-service.com)

Descripción de los componentes

1	Cilindro superior	4	Contacto	7	Tapa protectora
2	Botón	5	Contacto	8	Luz
3	Motor	6	Recipiente	9	Tornillo de ajuste

Datos técnicos

Fabricante	TARGA GmbH
Nombre	SilverCrest SSPM 4 A1
Alimentación	6 V⎓
Tipo de pila	4 pilas del tipo AA 1,5 V (LR6)
Entrada de alimentación	3,44 W

Los datos técnicos y el diseño son susceptibles de cambios sin previo aviso.

Instrucciones de seguridad

Antes de utilizar el molinillo por primera vez, lea detenidamente las instrucciones correspondientes en este manual y siga todas las advertencias, incluso si está acostumbrado a manejar dispositivos eléctricos y electrodomésticos pequeños de cocina. Conserve este manual en un lugar seguro para cualquier referencia futura. Si vende o traspasa el molinillo, acompáñelo siempre del presente manual. Las instrucciones de funcionamiento forman parte del molinillo.

Explicación de los símbolos empleados en este manual

¡PELIGRO! Este símbolo con el texto "Peligro" le advierte de una situación potencialmente peligrosa. Si lo ignora, se pueden producir lesiones físicas e incluso la muerte.

¡ADVERTENCIA! Este símbolo denota información importante para garantizar un manejo seguro del molinillo y la seguridad del usuario.

Este símbolo indica más información sobre el tema.

Este símbolo denota productos cuya composición física y química ha sido verificada y se ha determinado que no son nocivos para la salud cuando están en contacto con los alimentos, según los requisitos del Reglamento CE 1935/2004.

Dirección del fabricante

Los símbolos impresos en las pilas suministradas significan lo siguiente:

1 Mantener fuera del alcance de los niños.
2 No arrojar al fuego.
3 No insertar con la polaridad invertida.
4 No deformar ni dañar.
5 No abrir ni cortar.
6 No emplear pilas de marcas diferentes al mismo tiempo.
7 No utilizar juntas pilas nuevas y descargadas.
8 No recargar.
9 Mantener secas.
10 No cortocircuitar.
11 Insertar siempre con la polaridad correcta.

¡PELIGRO! Seguridad de las personas

- Este molinillo puede ser usado por niños mayores de 8 años y por personas con capacidades físicas, sensoriales o intelectuales reducidas o que tengan un conocimiento o una experiencia limitados, siempre que se encuentren bajo supervisión o hayan recibido y entendido instrucciones sobre el manejo seguro del molinillo y los riesgos asociados.

- No deje que los niños jueguen con el molinillo.
- Los niños nunca deben limpiar o reparar el producto si no están bajo supervisión.

¡PELIGRO! El material de embalaje no es un juguete. No deje que los niños jueguen con las bolsas de plástico. Existe el riesgo de asfixia.

Almacene el molinillo fuera del alcance de los niños pequeños.

¡PELIGRO! Pilas

Inserte las pilas respetando la polaridad. indicada en el interior de su compartimento. No intente recargar las pilas convencionales (no recargables) y no las arroje al fuego. No instale diferentes tipos de pilas (cargadas y descargadas, de carbono y alcalinas, etc.) a la vez. Saque las pilas cuando no vaya a utilizar el equipo durante un tiempo prolongado. Un manejo inapropiado puede causar explosión y muerte.

No abra ni deforme las pilas, dado que ello podría causar la pérdida de electrolito, el cual a su vez podría causar daños personales.

Si las pilas han perdido líquido, sáquelas inmediatamente para evitar daños en el molinillo. Limpie los derrames líquidos con un trapo seco absorbente. Póngase siempre guantes protectores. Evite el contacto con la piel.

Si el electrolito entra en contacto con su piel o los ojos, lave la zona afectada con abundante agua y acuda inmediatamente a un médico.

Si se traga una pila accidentalmente, acuda inmediatamente a un médico.

Antes de desechar el dispositivo, debe sacar las pilas. Las pilas se deben desechar correctamente aparte.
No cortocircuite los contactos de las pilas.
Las pilas no recargables no se deben recargar.
No cortocircuite las pilas.
No emplee pilas recargables.

¡PELIGRO! ¡Peligro de lesiones!

- No abra nunca la carcasa del molinillo. Si el dispositivo se ensambla de forma incorrecta, existe el riesgo de lesiones. De lo contrario, también perderá la garantía.
- El molinillo no debe ser empleado si presenta daños. Existe riesgo de lesión.
- No coloque fuentes incandescentes (p. ej. velas encendidas) encima o al lado del molinillo. ¡Peligro de incendio!

¡ADVERTENCIA! Daños materiales

- No sumerja el molinillo en el agua u otro líquido. En caso de que el líquido entre dentro del molinillo, saque las pilas inmediatamente y póngase en contacto con nuestro servicio posventa (véase la sección "Información sobre la garantía").
- No exponga el molinillo a fuentes de calor directas (radiadores, por ejemplo), a la luz solar ni a la luz artificial intensa.
- No exponga el molinillo a golpes ni vibraciones.
- No introduzca objetos en el dispositivo.

- Evite que el molinillo entre en contacto con superficies calientes.
- El molinillo solo debe llenarse con granos de pimienta o sal gruesa.
- Mantenga el molinillo limpio.

Copyright

Todo el contenido del presente Manual del usuario está protegido por derechos de autor y se ofrece al lector con fines informativos exclusivamente. Queda totalmente prohibida cualquier reproducción o copia de sus datos o información sin el previo consentimiento por escrito del autor. Lo mismo será aplicable a cualquier uso comercial de los contenidos y la información ofrecidos. Todos los textos y los diagramas son actuales en el momento de la publicación impresa. El fabricante se reserva el derecho de modificar las especificaciones sin previo aviso.

Antes de empezar

Saque el molinillo SSPM 4 A1 y todos los accesorios del embalaje y compruebe que no falte nada. Mantenga el embalaje fuera del alcance de los niños y recíclelo debidamente.

Primeros pasos

Insertar las pilas/llenar el molinillo

- Sujete el depósito (6) firmemente y gire el cilindro superior (1) en sentido antihorario hasta que la flecha del cilindro superior (1) quede alineada con el símbolo 🔓 del depósito (6).
- Quite el cilindro superior (1) del depósito (6).
- Quite el motor (3) del depósito (6).
- Inserte las pilas respetando la polaridad (véanse las marcas + y -). La polaridad correcta viene indicada en las pilas y en el interior del compartimento.
- Llene el depósito (6) con granos de pimienta o sal gruesa. No llene el depósito (6) más allá de los símbolos de los candados 🔒 y 🔓.
- Coloque el motor (3) en el depósito (6). Asegúrese de que los contactos (4) del motor (3) queden correctamente alineados con los contactos (5) del depósito (6).
- Coloque el cilindro superior (1) en el depósito (6).
- Sujete el depósito (6) firmemente y gire el cilindro superior (1) en sentido horario hasta que la flecha del cilindro superior (1) quede alineada con el símbolo 🔒 del depósito (6).

Utilización del molinillo

- Quite la tapa protectora (7) de la parte inferior del depósito (6).
- Mantenga pulsado el botón (2) para encender el molinillo. La luz (8) se ilumina mientras el dispositivo está en funcionamiento.
- Cuando haya terminado, vuelva a colocar la tapa protectora (7) en la parte inferior del depósito (6).

Ajuste del grado de molido

- Quite la tapa protectora (7) de la parte inferior del depósito (6).
- Gire el tornillo de ajuste (9) un poco el sentido antihorario para obtener un grado de molido más grueso.
- Gire el tornillo de ajuste (9) un poco el sentido horario para obtener un grado de molido más fino.
- Vuelva a colocar la tapa protectora (7) en la parte inferior del depósito (6).

En algunas ocasiones puede pasar que algunos granos de pimienta duros bloqueen el mecanismo de molido del molinillo. Los granos de sal también pueden bloquear el mecanismo de molido dado que absorben la humedad o presentan diferentes grados de dureza. Si eso sucede, gire el molinillo bocabajo y pulse el botón (2) para despegar la sal o pimienta del mecanismo de molido. Si fuera necesario, también puede agitar el molinillo ligeramente para facilitar el desbloqueo.

Limpieza

ADVERTENCIA ante posibles daños materiales
No emplee detergentes abrasivos o astringentes ni herramientas que puedan rascar la superficie (por ejemplo, estropajos de metal). De lo contrario, el molinillo podría sufrir daños.

No limpie el molinillo ni sus accesorios en el lavavajillas eléctrico, dado que podrían producirse daños irreparables. No sumerja el molinillo en el agua u otro líquido. En el molinillo no debe entrar ningún líquido.

- Limpie la carcasa del molinillo con un paño suave, ligeramente humedecido. Si estuviera muy sucio, puede añadirle poco de detergente lavavajillas para eliminar la suciedad.
- Seque todos los componentes bien.
- No es necesario limpiar el mecanismo de molido ni el depósito (6).

Almacenamiento cuando no se utilice

Si prevé que no va a utilizar el molinillo durante un cierto tiempo, guárdelo en un lugar limpio y seco.

- Saque las pilas.
- Vacíe el depósito (6).
- Antes de guardar el molinillo, límpielo como se describe en el capítulo anterior.

Resolución de problemas

Si su molinillo no funciona como de costumbre, siga las instrucciones siguientes para intentar resolver el problema. Si después de seguir estos consejos el fallo persiste, póngase en contacto con nuestra línea de atención al cliente (consulte la sección "Información sobre la garantía").

El molinillo no funciona.

- Las pilas pueden estar descargadas. Sustituya las pilas por pilas nuevas del mismo tipo. Siga las instrucciones del capítulo "Insertar las pilas/llenar el molinillo".
- Las pilas no están instaladas correctamente. Siga las instrucciones del capítulo "Insertar las pilas/llenar el molinillo".

Normativa medioambiental e información sobre el desecho

El símbolo del cubo de basura tachado indica que este aparato Los dispositivos señalizados con este símbolo están sujetos a la Directiva Europea 2012/19/EU. Todo aparato eléctrico o electrónico debe ser desechado por separado de la basura doméstica y en los puntos limpios municipales. Participe activamente en la protección del medioambiente y de su propia salud respetando las normas de desecho de los aparatos usados. Para más información sobre el desecho y reciclaje, póngase en contacto con las autoridades pertinentes, los puntos limpios o la tienda donde adquirió el producto.

El símbolo de la papelera con ruedas tachada sobre las pilas o baterías tradicionales y recargables indica que no pueden desecharse junto con la basura doméstica común, sino que deben eliminarse por separado.

Cuando las pilas o baterías contienen materiales tóxicos, se reflejará el símbolo químico del material tóxico debajo del símbolo de la papelera, donde:

- Pb: indica que la pila o batería contiene plomo

- Cd: indica que la pila o batería contiene cadmio

- Hg: indica que la pila o batería contiene mercurio

Usted está obligado por ley a devolver las pilas o baterías gastadas. Las pilas o baterías antiguas pueden contener materiales tóxicos que pueden ser perjudiciales para la salud o el medio ambiente si no se almacenan o desechan adecuadamente. Asimismo, las pilas o baterías pueden contener materias primas de importancia, como hierro, zinc, manganeso y níquel, las cuales pueden reutilizarse.

Tras el uso, podrá traernos las pilas o baterías o llevarlas a un punto de recogida local (p. ej., tiendas minoristas o un punto de recogida local) sin coste alguno. Las pilas deben depositarse en estado totalmente descargado en los puntos de recogida habilitados para baterías y pilas usadas. Si desea desechar pilas no descargadas, debe tomar medidas de protección contra cortocircuitos.

ES/PT

Recicle también el material de embalaje de forma respetuosa con el medioambiente. Los cartones pueden depositarse en los contenedores correspondientes o en los puntos de reciclaje públicos. Los materiales plásticos de este embalaje deben depositarse en los puntos limpios públicos.

Solo para Francia:

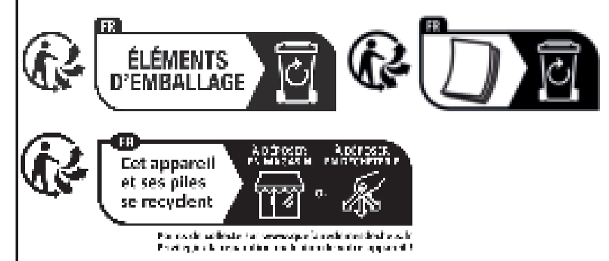

"Clasificación facilitada"

El producto, los accesorios, los materiales impresos y el material de embalaje son reciclables. Todos ellos están sujetos a la responsabilidad ampliada del fabricante y deben clasificarse y desecharse por separado.

Tenga en cuenta el etiquetado del material de embalaje a la hora de desecharlo. Las abreviaturas (a) y los números (b) significan lo siguiente:

1-7: plástico / 20-22: papel y cartón / 80-98: materiales compuestos.

Símbolo	Material	Contenido en los siguientes componentes del embalaje del producto
01 PET	Tereftalato de polietileno	Película retráctil que contiene las pilas
20 PAP	Cartón corrugado	Paquete de venta del producto
22 PAP	Papel	Papel satinado en el interior del paquete de venta

Notas sobre la Conformidad

Este producto cumple los requisitos de las Directivas Europeas y nacionales aplicables. Para demostrar la conformidad, se han realizado las pruebas pertinentes. El fabricante posee las declaraciones y la documentación al respecto.

Este producto cumple los requisitos de las Directivas nacionales de la República de Serbia.

Este producto cumple los requisitos de las Directivas nacionales del Reino Unido.

La declaración de conformidad de la UE completa y, si procede, las declaraciones de conformidad adicionales pueden descargarse en el siguiente enlace:

https://www.targa.gmbh/downloads/conformity/460200_2401.pdf

Dirección de contacto de conformidad con el Reglamento 2023/988 sobre seguridad de los productos: ce@targa.de

Información sobre la garantía

Garantía de TARGA GmbH

Este aparato tiene 3 años de garantía a partir de la fecha de compra. Guarde el comprobante de caja original para poder acreditar la compra. Antes de poner en marcha el producto, lea la documentación adjunta. Si experimenta algún problema y no puede solucionarlo con ayuda de esas instrucciones, llame a nuestro servicio de atención al cliente. Siempre que vaya a realizar una consulta, tenga preparada la referencia o el número de serie del aparato. Si no fuera posible solucionar el problema por teléfono, y dependiendo de la causa del mismo, nuestro servicio de atención al cliente le pasará con otro servicio técnico. Al utilizar la garantía por defectos de material o de fabricación en el producto, nosotros nos haremos cargo de la reparación o sustitución gratuitas del producto, de acuerdo con nuestro propio criterio. La reparación o sustitución del producto no dan lugar a ningún plazo de garantía nuevo. La garantía no cubre los materiales consumibles, tales como pilas, baterías y bombillas.

Sus derechos como consumidor ante el comerciante no se ven alterados en ningún momento por esta garantía.

Desde la web de www.lidl-service.com podrá descargarse tanto este como muchos otros manuales, vídeos de productos y softwares de instalación.

Este código QR le llevará directamente a la página de LIDL Service (www.lidl-service.com) donde, introduciendo el número de artículo (IAN), podrá abrir sus instrucciones de uso.

PDF ONLINE
www.lidl-service.com

Servicio

ES Teléfono: 900 984 989
E-Mail: targa@lidl.es

IAN: 460200_2401

Fabricante

TARGA GmbH
Coesterweg 45
59494 Soest
ALEMANIA

Tillykke!

Ved at købe SilverCrest SSPM 4 A1 elektrisk salt-/peberkværn, der herefter benævnes som kværnen, har du valgt et kvalitetsprodukt.
Før du tager kværnen i brug første gang, skal du gøre dig bekendt med, hvordan den fungerer, og læse denne betjeningsvejledning grundigt. Vær omhyggelig med at følge sikkerhedsinstruktionerne, og brug kun kværnen, som beskrevet i betjeningsvejledningen og til de anførte formål.
Opbevar denne betjeningsvejledning på et sikkert sted. Hvis du giver kværnen videre til andre personer, skal du sørge for at vedlægge alle de relevante dokumenter. Betjeningsvejledningen er en del af produktet.

Tilsigtet anvendelse

Denne kværn er et husholdningsapparat og er kun beregnet til at kværne peberkorn og groft salt. Den må ikke anvendes i tropisk klima. Kværnen er ikke beregnet til virksomheds- eller erhvervsmæssige anvendelser. Brug kun kværnen til private formål. Al brug ud over den ovennævnte svarer ikke til den tilsigtede brug. Denne kværn overholder alle relevante standarder og direktiver vedrørende CE-overensstemmelse. Modificering af kværnen, ud over ændringer som anbefales af producenten, kan medføre, at disse standarder ikke længere overholdes. Producenten påtager sig intet ansvar for eventuelle skader eller funktionsfejl, der måtte opstå som følge heraf. Brug kun tilbehør, der er leveret af producenten af maskinen.
Vær opmærksom på bestemmelserne og lovene i brugslandet.

Pakkens indhold

Fjern kværnen og alt tilbehøret fra pakken. Fjern emballagen, og kontroller, at alle komponenter er hele og ubeskadigede. Hvis der mangler noget, eller noget er beskadiget, skal du kontakte producenten.

- Kværn
- 4 batterier
- Denne vejledning (denne vejledning er også tilgængelig på www.lidl-service.com)

Beskrivelse af dele

1	Overdel	4	Kontakt	7	Beskyttelseslåg
2	Knap	5	Kontakt	8	Lys
3	Motor	6	Beholder	9	Stilleskrue

Tekniske specifikationer

Producent	TARGA GmbH
Navn	SilverCrest SSPM 4 A1
Strømforsyning	6 V ⎓
Batteritype	4x AA 1,5V (LR6)
Strømindgang	3,44 W

De tekniske data og designet kan ændres uden varsel.

Sikkerhedsanvisninger

Før kværnen tages i brug for første gang, bedes du læse følgende bemærkninger og overholde alle advarsler, også selvom du i forvejen er fortrolig med at håndtere elektroniske husholdningsapparater. Opbevar denne betjeningsvejledning på et sikkert sted til fremtidig brug. Hvis du sælger kværnen eller giver den væk, skal du samtidig videregive denne betjeningsvejledning. Denne betjeningsvejledning er en del af kværnen.

Symbolforklaring

FARE! Dette symbol og ordet "Fare" advarer dig om en potentielt farlig situation. Hvis det ignoreres, kan det medføre alvorlige kvæstelser eller dødsfald.

ADVARSEL! Dette symbol angiver vigtige oplysninger for sikker brug af kværnen og for brugerens sikkerhed.

Dette symbol angiver, at der er yderligere oplysninger om emnet.

Dette symbol tildeles produkter, hvis fysiske og kemiske sammensætning er blevet testet og anses for værende ikke-sundhedsskadelige, når de anvendes i forbindelse med fødevarer i overensstemmelse med kravene i EU-forordning 1935/2004.

Producentens adresse

Symbolerne på batterierne har følgende betydning:

1 Opbevares utilgængeligt for børn.
2 Må ikke kastes i åben ild.
3 Må ikke sættes i med omvendt polaritet.
4 Må ikke deformeres eller beskadiges.
5 Må ikke åbnes eller skæres i.
6 Brug ikke batterier af forskellige mærker på samme tid.
7 Brug ikke nye og afladede batterier sammen.
8 Må ikke genoplades.
9 Opbevares tørt.
10 Må ikke kortsluttes.
11 Sæt altid i med korrekt polaritet.

FARE! Personlig sikkerhed!

- Denne kværn kan anvendes af børn fra 8 år og af personer med nedsat fysisk, sansemæssig eller psykisk kapacitet og/eller manglende erfaring med eller viden, så længe de er under opsyn af eller har modtaget anvisninger i sikker brug af kværnen, og de forstår de tilknyttede risici.
- Giv ikke børn lov til at lege med kværnen.
- Dette produkt må ikke rengøres eller vedligeholdes af børn uden opsyn.

FARE! Emballagen er ikke legetøj. Tillad ikke børn at lege med plasticposer. Der er risiko for kvælning!

Opbevar kværnen utilgængeligt for børn.

FARE! Batterier

Isæt batterierne, så polerne vender rigtigt. Se polaritetsmarkeringer inde i batterirummet. Forsøg ikke at genoplade batterier, og kast ikke batterierne i åben ild. Bland ikke batterityper (gamle og nye eller kulbaserede og alkaliske batterier osv.). Fjern batterierne, når enheden ikke anvendes i en længere periode. Forkert brug kan forårsage eksplosioner og livsfare.

Batterier må aldrig åbnes eller deformeres, da dette kan resultere i udtrængning af kemikalier, som kan forårsage skader.

Hvis batterierne er lækket, skal de fjernes for at forhindre skader på kværnen. Batterivæske kan tørres af med en tør, absorberende klud. Bær altid beskyttelseshandsker! Undgå kontakt med huden.

Hvis batterivæske kommer i kontakt med huden eller øjnene, skal du straks skylle med masser af rent vand og søge lægehjælp.

Hvis et batteri sluges, skal du straks søge lægehjælp.

Flade batterier skal fjernes fra enheden og skal bortskaffes korrekt.
Kortslut ikke batteriernes poler.
Ikke-genopladelige batterier må ikke genoplades.
Batterierne må ikke kortsluttes.
Brug ikke genopladelige batterier.

FARE! Risiko for personskade!

- Indkapslingen på kværnen må aldrig åbnes. Der er fare for at komme til skade, hvis apparatet samles forkert! Dette vil også annullere garantien.
- En beskadiget kværn må ikke tages i brug. Der er fare for kvæstelser!
- Sørg for, at ingen brandbare objekter (fx tændte stearinlys) placeres på eller i nærheden af kværnen. Brandfare!

ADVARSEL! Skade på udstyr

- Nedsænk aldrig kværnen i vand eller andre væsker. Hvis der trænger væske ind i kværnen, skal du straks tage batterierne ud og kontakte vores kundeservice (se afsnittet "Garantioplysninger").
- Kværnen må ikke udsættes for direkte varmekilder (eksempelvis radiatorer), direkte sollys eller kunstigt lys.
- Sørg for, at kværnen ikke bliver udsat for kraftige slag eller vibrationer.
- Der må ikke stikkes fremmedlegemer ind i apparatet.
- Kværnen må ikke komme i kontakt med varme overflader.
- Kværnen må kun fyldes med peberkorn eller groft salt.
- Hold kværnen ren.

Copyright

Alt indholdet i denne brugervejledning er beskyttet af ophavsret og er kun beregnet til information for brugeren. Kopiering af data og oplysninger uden forudgående, udtrykkeligt skriftligt samtykke fra forfatteren er strengt forbudt. Dette gælder også for enhver kommerciel anvendelse af indholdet og oplysningerne. Al tekst og alle diagrammer var opdaterede på trykkedatoen. Indholdet kan ændres uden varsel.

Før du går i gang

Tag SSPM 4 A1-kværnen og alt tilbehøret ud af emballagen, og kontrollér, at pakkens indhold er komplet. Lad ikke børn komme i nærheden af emballagen, og smid den ud med det samme.

Kom godt i gang

Isætning af batterierne/fyldning af kværnen

- Hold fast i beholderen (6), og drej overdelen (1) mod urets retning, indtil pilen på overdelen (1) er på linje med 🔓-symbolet på beholderen (6).
- Tag overdelen (1) af beholderen (6).
- Fjern motoren (3) fra beholderen (6).
- Isæt batterierne med den korrekte polaritet (bemærk + og -). Den korrekte polaritet er markeret på batterierne og på indersiden af batterirummet.
- Fyld beholderen (6) med peberkorn eller groft salt. Fyld ikke beholderen (6) længere op end til hængelås-symbolerne 🔒 og 🔓.
- Sæt motoren (3) på beholderen (6). Kontroller, at kontakterne (4) på motoren (3) flugter med kontakterne (5) på beholderen (6).
- Placer overdelen (1) på beholderen (6).
- Hold fast i beholderen (6), og drej overdelen (1) i urets retning, indtil pilen på overdelen (1) er på linje med 🔒-symbolet på beholderen (6).

Brug af kværnen

- Fjern beskyttelseslåget (7) fra bunden af beholderen (6).
- Hold knappen (2) inde for at tænde for kværnen. Lampen (8) lyser, når enheden er i brug.
- Sæt beskyttelseslåget (7) på bunden af beholderen (6) efter brug.

Ændring af kværnindstillingen

- Fjern beskyttelseslåget (7) fra bunden af beholderen (6).
- Drej stilleskruen (9) en smule mod urets retning for en grovere indstilling.
- Drej stilleskruen (9) en smule i urets retning for en finere indstilling.
- Sæt beskyttelseslåget (7) på bunden af beholderen (6).

Under visse omstændigheder kan hårde peberkorn blokere kværnens formalingsmekanisme. Saltkorn kan også blokere formalingsmekanismen, fordi de absorberer fugt eller har forskellige hårdhedsgrader. Hvis dette sker, skal du vende kværnen på hovedet og trykke på knappen (2) for at frigøre peberkornet eller saltkornet fra formalingsmekanismen. Om nødvendigt kan du også ryste kværnen forsigtigt, mens du gør det, for at hjælpe med at frigøre blokeringen.

Rengøring

ADVARSEL om materiel skade
Brug ikke slibende eller udtørrende rengøringsmidler, eller redskaber, der kan ridse overfladen (eksempelvis metalsvampe). Ellers kan kværnen blive beskadiget.

Rengør ikke kværnen og dens tilbehør i opvaskemaskinen, da dette vil medføre permanent skade.
Nedsænk aldrig kværnen i vand eller andre væsker. Lad ikke væske trænge ind i kværnen.

- Rengør kværnens hus med en blød, let fugtig klud med et mildt opvaskemiddel til vanskeligt snavs.
- Tør alle genstande omhyggeligt.
- Det er ikke nødvendigt at rengøre kværnen og beholderen (6).

Opbevaring når apparatet ikke er i brug

Hvis kværnen ikke skal bruges i en længere periode, skal den opbevares på et sikkert, rent og tørt sted.

- Tag batterierne ud.
- Tøm beholderen (6).
- Inden du opbevarer kværnen, skal den rengøres som beskrevet i forrige kapitel.

Fejlfinding

Hvis kværnen ikke fungerer som normalt, skal du følge anvisningerne nedenfor for at forsøge at løse problemet. Hvis en gennemgang af punkterne nedenfor ikke retter fejlen, bedes du kontakte vores hotline (se afsnittet "Garantioplysninger").

Kværnen fungerer ikke.

- Batterierne er flade. Udskift batterierne med nye batterier af samme type. Bemærk instruktionerne i kapitlet "Isætning af batterierne/fyldning af kværnen".
- Batterierne er ikke sat korrekt i. Bemærk instruktionerne i kapitlet "Isætning af batterierne/fyldning af kværnen".

Miljøregler og oplysninger om bortskaffelse

Enheder mærket med dette symbol er underlagt det europæiske direktiv 2012/19/EU. Alle elektriske og elektroniske apparater skal bortskaffes særskilt fra husholdningsaffald på officielle genbrugspladser. Skån miljøet, og undgå fare for dit eget helbred ved at bortskaffe denne enhed på korrekt vis. Kontakt de lokale myndigheder, genbrugsstationer eller den forretning, hvor du købte apparatet, for nærmere oplysninger om korrekt bortskaffelse.

Symbolet med den overkrydsede affaldscontainer på almindelige og genopladelige batterier indikerer, at de ikke må bortskaffes som almindeligt husholdningsaffald, men skal bortskaffes separat.

Hvis batterier indeholder giftige materialer, vises symbolet for det giftige materiale nedenunder symbolet og har følgende betydninger:

- Pb: Batteriet indeholder bly

- Cd: Batteriet indeholder cadmium

- Hg: Batteriet indeholder kviksølv

Du er ifølge loven forpligtet til at returnere brugte batterier. Gamle batterier kan indeholde giftige materialer, der kan skade helbredet eller miljøet, hvis de ikke opbevares eller bortskaffes korrekt. Batterier indeholder også vigtige råmaterialer som jern, zink, mangan og nikkel, som kan genanvendes.

Efter brug kan du gratis returnere batterierne til os eller til et lokalt indsamlingssted (f.eks. i detailbutikker eller et lokalt indsamlingssted). Bemærk, at batterierne skal bortskaffes i fuldt afladet stand på indsamlingssteder til aflevering af brugte batterier. Hvis der bortskaffes batterier, som ikke er fuldt afladede, skal der tages forholdsregler for at forhindre kortslutning.

ES/PT

Bortskaf al emballage på miljørigtig vis. Papemballage kan afleveres i papircontaineren eller på offentlige afleveringssteder til genvinding. Film og plastic, der findes i emballagen, skal afleveres på den lokale genbrugsstation til bortskaffelse.

Kun relevant for Frankrig:

"Nem sortering"

Produktet, tilbehøret, det trykte materiale og emballagen kan genbruges. De er underlagt avanceret producentansvar og sorteres og indsamles separat.

Bemærk mærkningerne på emballagematerialet, når det bortskaffes. Det er mærket med forkortelser (a) og tal (b), hvis betydning er som følger:

1-7: plastik / 20-22: papir og pap / 80-98: kompositmateriale.

Symbol	Materiale	Indeholdt i følgende emballagedele til dette produkt
01 PET	Polyethylen-tereftalat	Krympefilm med batterierne
20 PAP	Bølgepap	Salgsemballage
22 PAP	Papir	Silkepapir inden i salgsemballagen

Bemærkninger om overensstemmelse

Produktet overholder kravene i de gældende europæiske og nationale direktiver. Dokumentation for overensstemmelsen er blevet fremsendt. Producenten besidder de relevante erklæringer og dokumentation.

Produktet opfylder kravene i de gældende nationale direktiver for Den Serbiske Republik.

Produktet opfylder kravene i de gældende nationale direktiver for Storbritannien.

Den komplette EU-overensstemmelseserklæring og eventuelle yderligere overensstemmelseserklæringer kan downloades fra følgende link:

https://www.targa.gmbh/downloads/conformity/460200_2401.pdf

Kontaktadresse i henhold til 2023/988 Produktsikkerhedsforordning: ce@targa.de

Garantioplysninger

TARGA GmbH - Garanti

Der er 3 års garanti på dette apparat fra købsdatoen. Opbevar venligst den originale kassebon som bevis for købet. Læs venligst den vedlagte dokumentation, før du tager dit produkt i brug. Hvis der skulle opstå et problem, der ikke kan afhjælpes på denne måde, bedes du kontakte vores hotline. Sørg venligst for at have artikelnummeret eller, i givet fald, serienummeret, parat, når du kontakter os. I tilfælde af, at problemet ikke kan afhjælpes via telefonen, foranlediger vi yderligere service via vores hotline, afhængigt af årsagen til fejlen. Inden for garantiperioden vil produktet, efter vores skøn, enten blive repareret eller udskiftet i tilfælde af materiale- eller fabrikationsfejl. Der påbegyndes ikke en ny garantiperiode ved reparation eller udskiftning af produktet. Forbrugsmateriale, som batterier, akkumulatorer og lyskilder er ikke omfattet af garantien.

Dine lovbestemte rettigheder over for sælgeren hverken påvirkes eller begrænses af denne garanti.

På www.lidl-service.com kan du downloade denne og mange andre brugsanvisninger, produktvideoer og installationssoftware. Med denne QR-kode lander du direkte på LIDLs serviceside (www.lidl-service.com) og kan efter angivelse af artikelnummeret (IAN) åbne den relevante brugsanvisning.

PDF ONLINE
www.lidl-service.com

Service

DK Telefon: 32 710005
E-Mail: targa@lidl.dk

IAN: 460200_2401

Producent

TARGA GmbH
Coesterweg 45
59494 Soest
TYSKLAND

Congratulazioni!

Acquistando il macina sale/pepe elettrico SilverCrest SSPM 4 A1, da qui in poi indicato come macinino, avete scelto un prodotto di qualità.
Prima di utilizzarlo, si consiglia di familiarizzare con il dispositivo e di leggere attentamente queste istruzioni operative. Seguire attentamente le istruzioni di sicurezza e utilizzare il macinino solo come descritto nelle istruzioni per l'uso e per le applicazioni indicate.
Conservare queste istruzioni operative in un luogo sicuro. In caso di cessione o vendita del dispositivo, accertarsi di consegnare con esso tutta la documentazione relativa. Queste istruzioni operative sono parte integrante del prodotto.

Utilizzo previsto

Questo macinino è un elettrodomestico progettato unicamente per macinare i grani di pepe e il sale grosso. Il dispositivo potrebbe non funzionare in climi tropicali. Il macinino non è stato progettato per un impiego aziendale o commerciale. Utilizzarlo solo a scopo privato. Qualsiasi impiego diverso da quello summenzionato non corrisponde all'utilizzo previsto. Questo dispositivo è conforme a tutte le direttive e gli standard in materia di Conformità CE. Ogni alterazione dell'elettrodomestico diversa da quelle consigliate dal produttore può rendere nulla la conformità a queste direttive. Il produttore non si assume alcuna responsabilità per eventuali danni o malfunzionamenti derivanti da tali modifiche. Utilizzare esclusivamente gli accessori forniti dal produttore insieme al dispositivo.
Rispettare le leggi e la normativa in materia vigenti nel paese di utilizzo.

Contenuto della confezione

Estrarre il macinino e tutti gli accessori dalla confezione. Rimuovere i materiali d'imballaggio e controllare che tutti i componenti siano completi e integri. In presenza di componenti danneggiati o mancanti, contattare il produttore.

- Macinino
- 4 batterie
- Queste istruzioni (disponibili anche su www.lidl-service.com)

Descrizione delle parti

1	Sezione superiore	4	Contatti	7	Tappo di protezione
2	Pulsante	5	Contatti	8	Luce
3	Motore	6	Contenitore	9	Vite di regolazione

Specifiche tecniche

Produttore	TARGA GmbH
Nome	SilverCrest SSPM 4 A1
Alimentazione	6 V ⎓
Tipo di batteria	4 batterie AA 1.5 V (LR6)
Ingresso di alimentazione	3,44 W

Le specifiche tecniche e il design sono soggetti a modifiche senza preavviso.

Istruzioni di sicurezza

Quando si utilizza questo dispositivo per la prima volta, leggere attentamente le seguenti note contenute in questo manuale e rispettare tutti gli avvertimenti, anche se si ha dimestichezza con i dispositivi elettronici e gli elettrodomestici. Conservare queste istruzioni in un luogo sicuro per un eventuale utilizzo futuro. In caso di vendita o cessione del dispositivo, consegnare anche le istruzioni. Le istruzioni per l'uso fanno parte del macinino.

Spiegazione dei simboli

PERICOLO! Questo simbolo e la parola "Pericolo" indicano una situazione di potenziale pericolo. Ignorarla può comportare seri danni alle persone o, addirittura, la morte.

ATTENZIONE! Questo simbolo indica informazioni importanti per operare in sicurezza con il prodotto e per la sicurezza dell'utente.

Questo simbolo indica ulteriori informazioni sull'argomento.

Questo simbolo indica i prodotti la cui composizione chimica e fisica sono state sottoposte a test e risultate non nocive per la salute se utilizzate a contatto con i prodotti alimentari, in base ai requisiti della Disposizione EU 1935/2004.

Indirizzo del produttore

Ai simboli sulle batterie in dotazione corrisponde il seguente significato:

1 Tenere fuori dalla portata dei bambini.
2 Non smaltire nel fuoco.
3 Non inserire con polarità invertita.
4 Non deformare e non danneggiare.
5 Non aprire o tagliare.
6 Non utilizzare contemporaneamente batterie di marche diverse.
7 Non utilizzare insieme batterie nuove e scariche.
8 Non ricaricare.
9 Tenere asciutto.
10 Non cortocircuitare.
11 Inserire sempre con la polarità corretta.

PERICOLO! Sicurezza personale!

- Questo macinino può essere utilizzato da bambini di età superiore agli 8 anni e da persone con capacità fisiche, sensoriali o mentali ridotte, o con esperienza o conoscenze limitate, unicamente sotto supervisione o dopo essere state istruite sull'uso sicuro del macinino e aver compreso i pericoli che ne derivano.
- Non permettere ai bambini di giocare con il dispositivo.

- Non far pulire o manutenere il dispositivo da bambini senza supervisione.

PERICOLO! Il materiale da imballaggio non è un gioco. Non permettere ai bambini di giocare con le buste di plastica. Rischio di soffocamento!
Tenere il prodotto lontano dalla portata dei bambini.

PERICOLO! Batterie

Inserire le batterie prestando attenzione alla polarità. Fare riferimento all'illustrazione nell'alloggiamento delle batterie. Non tentare di ricaricare le batterie e non gettarle nel fuoco. Non mescolare le batterie (nuove e vecchie, carbonio e alcaline, ecc.). Quando il dispositivo rimane inutilizzato per lunghi periodi di tempo, rimuovere le batterie. Un uso inappropriato può provocare esplosioni e mettere in pericolo vite.

Le batterie non devono mai essere aperte o deformate, in quanto ciò potrebbe provocare una fuoriuscita di sostanze chimiche dannose.

In caso di fuoriuscita di liquido dalle batterie, rimuoverle immediatamente per prevenire danni al dispositivo. Pulire il liquido fuoriuscito dalla batteria con un panno assorbente e asciutto. Indossare sempre guanti protettivi! Evitare qualsiasi contatto con la pelle.

In caso di contatto fra il liquido della batteria e la pelle o gli occhi, risciacquare immediatamente con abbondante acqua fresca e rivolgersi a un medico.

In caso di ingestione di una batteria, rivolgersi immediatamente a un medico.

Rimuovere le batterie scariche dal dispositivo e smaltirle correttamente.
Non mandare in corto circuito i contatti delle batterie.
Non tentare di ricaricare le batterie non ricaricabili.
Non mandare in corto circuito le batterie.
Non utilizzare batterie ricaricabili.

PERICOLO! Rischio di lesioni personali!

- Non smontare il dispositivo. Un montaggio errato può causare danni fisici! In questo modo, si annulla anche la garanzia.
- Non mettere in funzione dispositivi danneggiati. Rischio di ferirsi!
- Non posizionare fiamme libere (come candele accese) sopra o in prossimità del macinino. Rischio d'incendio!

ATTENZIONE! Danni al dispositivo

- Non immergere mai il macinino in acqua o altri liquidi. Nel caso in cui il liquido penetri nel macinino, rimuovere immediatamente le batterie e contattare la nostra assistenza clienti (vedere la sezione "Informazioni sulla garanzia").
- Non esporre il macinino a fonti dirette di calore (per es. termosifoni), a luce solare diretta o a luci artificiali.
- Assicurarsi che il dispositivo non sia sottoposto a impatti eccessivi o vibrazioni.
- Non introdurre corpi estranei nel dispositivo.

- Il dispositivo non deve entrare in contatto con superfici calde.
- Riempire il macinino unicamente con grani di pepe o sale grosso.
- Tenere pulito il dispositivo.

Copyright

Tutti i contenuti del presente manuale d'uso sono coperti da copyright e vengono forniti unicamente a scopo informativo. È rigorosamente vietato copiare qualsiasi dato o informazione senza precedente autorizzazione scritta ed esplicita dell'autore. Questo si applica anche a un qualsiasi uso commerciale dei contenuti e delle informazioni. Tutti i testi e le illustrazioni sono aggiornati alla data di pubblicazione. Soggetto a cambiamenti senza preavviso.

Prima di iniziare...

Estrarre il macinino SSPM 4 A1 e tutti gli accessori dalla confezione e controllare che il contenuto sia completo. Tenere l'imballaggio fuori dalla portata dei bambini e smaltirlo in maniera appropriata.

Introduzione

Inserimento delle batterie / riempimento del macinino

- Impugnare saldamente il contenitore (6) e ruotare la sezione superiore (1) in senso antiorario, fino a quando la freccia sulla sezione superiore (1) non è allineata con il simbolo 🔓 sul contenitore (6).
- Rimuovere la sezione superiore (1) dal contenitore (6).
- Rimuovere il motore (3) dal contenitore (6).
- Inserire le batterie prestando attenzione alla polarità (+ e -). I simboli di polarità sono presenti sia sulle batterie sia nel relativo vano.
- Riempire il contenitore (6) con i grani di pepe o il sale grosso. Riempire il contenitore (6) non oltre i simboli del lucchetto 🔒 e 🔓.
- Posizionare il motore (3) sul contenitore (6). Accertarsi che i contatti (4) sul motore (3) siano correttamente allineati con i contatti (5) sul contenitore (6).
- Posizionare la sezione superiore (1) sul contenitore (6).
- Impugnare saldamente il contenitore (6) e ruotare la sezione superiore (1) in senso orario, fino a quando la freccia sulla sezione superiore (1) non è allineata con il simbolo 🔒 sul contenitore (6).

Utilizzo del macinino

- Rimuovere il tappo di protezione (7) sul fondo del contenitore (6).
- Tenere premuto il pulsante (2) per accendere il macinino. La luce (8) si accende quando il dispositivo è in uso.
- Dopo l'uso, riposizionare il tappo di protezione (7) sul fondo del contenitore (6).

Cambio dell'impostazione di macinazione

- Rimuovere il tappo di protezione (7) sul fondo del contenitore (6).
- Ruotare leggermente la vite di regolazione (9) in senso antiorario per una macinazione più grossa.
- Ruotare leggermente la vite di regolazione (9) in senso orario per una macinazione più sottile.
- Riposizionare il tappo di protezione (7) sul fondo del contenitore (6).

Alcune volte, grani di pepe più duri possono bloccare il meccanismo di macinazione del macinino. Anche i grani di sale possono bloccare il meccanismo di macinazione, in quanto assorbono l'umidità o presentano diversi gradi di durezza. Nel caso in cui ciò accadesse, girare sottosopra il macinino e premere il pulsante (2) per far uscire il sale o il pepe dal meccanismo di macinatura. Se necessario, scuotere delicatamente il dispositivo per favorire la fuoriuscita del granello che blocca il meccanismo.

Pulizia

AVVERTENZA relativa ai danni agli oggetti
Non utilizzare detergenti abrasivi o caustici o strumenti che potrebbero graffiare la superficie (per es. spugnette metalliche). In caso contrario, il macinino potrebbe danneggiarsi.

Non pulire il macinino e i suoi accessori in lavastoviglie, in quanto si potrebbe danneggiare in maniera irreparabile.
Non immergere mai il macinino in acqua o altri liquidi. Nessun liquido deve penetrare nel macinino.

- Pulire l'esterno del macinino con un panno morbido e leggermente inumidito; in caso di sporco ostinato, utilizzare un detersivo per piatti delicato.
- Asciugare bene tutte le componenti.
- Non è necessario pulire la macina e il contenitore (6).

Conservazione del dispositivo inutilizzato

Quando non si intende utilizzare il macinino per un lungo periodo di tempo, riporlo in un luogo pulito e asciutto.

- Rimuovere le batterie.
- Vuotare il contenitore (6).
- Prima di riporre il macinino, pulirlo come descritto nel capitolo precedente.

Risoluzione dei problemi

In caso di malfunzionamenti del macinino, seguire le istruzioni seguenti per cercare di risolvere il problema. Nel caso in cui ciò non fosse sufficiente, contattare la nostra Hotline (vedere il capitolo "Informazioni sulla garanzia").

Il macinino non funziona.

- Le batterie sono scariche. Sostituire le batterie con altre nuove, dello stesso tipo. Prestare attenzione alle istruzioni del capitolo "Inserimento delle batterie/riempimento del macinino".
- Le batterie non sono inserite correttamente. Prestare attenzione alle istruzioni del capitolo "Inserimento delle batterie/riempimento del macinino".

Normativa in materia ambientale e informazioni sullo smaltimento

I dispositivi contrassegnati da questo simbolo sono soggetti alla Direttiva Europea 2012/19/EU. Tutti i dispositivi elettrici ed elettronici devono essere smaltiti separatamente dai rifiuti domestici, presso i centri di smaltimento ufficiali. Evitare danni all'ambiente e pericoli per la salute delle persone smaltendo il dispositivo in maniera appropriata. Per ulteriori informazioni su uno smaltimento appropriato, contattare i locali enti di smaltimento, le autorità competenti o il negozio dove è stato acquistato l'apparecchio.

Il simbolo del bidone con le ruote barrato sulle batterie tradizionali e ricaricabili indica che non possono essere smaltite fra i normali rifiuti domestici, ma devono essere smaltite separatamente.

Se le batterie contengono materiali tossici, sotto al simbolo viene riportato il simbolo chimico del materiale tossico, come segue:

- Pb: La batteria contiene piombo

- Cd: La batteria contiene cadmio

- Hg: La batteria contiene mercurio

Per legge, le batterie usate devono essere riportate. Le batterie usate possono contenere materiali tossici, che possono danneggiare la salute delle persone o l'ambiente, se non vengono conservate o smaltite correttamente. Inoltre, le batterie contengono importanti materiali grezzi, come ferro, zinco, manganese e nichel, che possono essere riutilizzati.

Dopo l'uso, le batterie possono essere restituite a noi o a un punto di raccolta locale (per es. nei punti vendita o in un punto di raccolta locale) gratuitamente. Attenzione! Le batterie devono essere smaltite, totalmente scariche, negli appositi punti di raccolta differenziata. Nel caso in cui si gettino batterie non completamente scariche, prendere le necessarie precauzioni per prevenire cortocircuiti.

Smaltire tutti gli imballaggi in maniera ecosostenibile. I cartoni dell'imballaggio possono essere portati ai cassonetti per la carta o nei punti di raccolta pubblica per essere riciclati. Eventuali pellicole o plastiche contenute nell'imballaggio possono essere portate nei punti di raccolta pubblica per lo smaltimento.

ES/PT

Valido solo per la Francia:

"Smistamento semplificato"

Il prodotto, gli accessori, il materiale stampato e l'imballaggio sono riciclabili. Sono soggetti a responsabilità avanzata del produttore e vengono smistati e raccolti separatamente.

In caso di smaltimento, prestare attenzione ai simboli sull'imballaggio, contrassegnato con abbreviazioni (a) e numeri (b), i cui significati sono i seguenti:

1-7: plastica / 20-22: carta e cartone / 80-98: materiale composito.

Simbolo	Materiale	Contenuto nei seguenti elementi di imballaggio di questo prodotto
01 PET	Polietilene tereftalato	Strisce isolanti della batteria
20 PAP	Cartone ondulato	Confezione di vendita
22 PAP	Carta	Carta velina dentro alla confezione di vendita

Note di conformità

Il dispositivo è conforme ai requisiti delle direttive europee e nazionali in materia. L'attestato di conformità è stato fornito. Il produttore è in possesso delle relative dichiarazioni e della documentazione in materia.

Il prodotto è conforme ai requisiti delle direttive nazionali della Repubblica Serba in materia.

Il prodotto è conforme ai requisiti delle direttive nazionali in materia della Gran Bretagna.

La dichiarazione di conformità UE completa e, se applicabile, le dichiarazioni di conformità aggiuntive possono essere scaricate dal seguente link:

https://www.targa.gmbh/downloads/conformity/460200_2401.pdf

Indirizzo di contatto ai sensi del Regolamento sulla sicurezza dei prodotti 2023/988: ce@targa.de

Informazioni sulla garanzia

Garanzia di TARGA GmbH

Con questo apparecchio riceve 3 anni di garanzia a partire dalla data di acquisto. Si prega di conservare lo scontrino fiscale originale come prova d'acquisto. Prima della messa in funzione del prodotto, leggere la documentazione allegata. Se dovesse presentarsi un problema che non si riesce a risolvere con i mezzi indicati, contattare la nostra assistenza clienti. Per ogni richiesta si prega di avere a disposizione il codice articolo o il numero di serie, se esistente. Nel caso in cui non sia possibile trovare una soluzione per via telefonica, tramite la nostra assistenza clienti viene contattata una seconda assistenza, in base alla causa del difetto. Grazie alla garanzia, se dovessero essere riscontrati difetti di materiale o di fabbricazione, il prodotto sarà, a nostra discrezione, riparato o sostituito gratuitamente. La riparazione o sostituzione del prodotto non comporta l'inizio di un nuovo periodo di garanzia. La prestazione in garanzia vale per difetti del materiale o di fabbricazione. Questa garanzia non si estende a componenti del prodotto esposti a normale logorio, che possono pertanto essere considerati come componenti soggetti a usura (esempio capacità della batteria, calcificazione, lampade, pneumatici, filtri, spazzole...). La garanzia non si estende altresì a danni che si verificano su componenti delicati (esempio interruttori, batterie, parti realizzate in vetro, schermi, accessori vari) nonché danni derivanti dal trasporto o altri incidenti.

I suoi diritti legali nei confronti del venditore non sono in alcun modo limitati da questa garanzia.

Su www.lidl-service.com è possibile scaricare questo e molti altri manuali, video dei prodotti e software di installazione. Scansionare questo codice QR per accedere direttamente alla pagina di assistenza di LIDL (www.lidl-service.com): qui è possibile consultare le istruzioni per l'uso inserendo il codice articolo (IAN).

PDF ONLINE
www.lidl-service.com

Assistenza

IT Telefono: 800781188
E-Mail: targa@lidl.it

CH Telefono: 0800 56 44 33
E-Mail: targa@lidl.ch

MT Telefono: 800 62230
E-Mail: targa@lidl.com.mt

IAN: 460200_2401

Produttore

TARGA GmbH
Coesterweg 45
59494 Soest
GERMANIA

Gratulálunk!
A SilverCrest SSPM 4 A1 elektromos só- és borsőrlő, a továbbiakban őrlő, megvásárlásához, amely által egy minőségi termékhez jutott.
Az első használat előtt alaposan olvassa el a Kezelési útmutatót az őrlő működésének megismerése érdekében. Kövesse körültekintően a biztonsági előírásokat, és csak a kezelési útmutatóban leírt módon, illetve a megadott készülékekkel használja az őrlőt.
Tartsa a Kezelési útmutatót biztos helyen. Bizonyosodjon meg róla, hogy minden vonatkozó dokumentumot átadjon, ha az őrlőt másnak adja. A Kezelési útmutató a termék részét képezi.

Rendeltetésszerű használat

Az őrlő egy háztartási eszköz, amelyet kizárólag borsszemek és durva só őrlésére szántak. Nem használható trópusi éghajlat alatt. Sem vállalati, sem kereskedelmi használatra nem szolgál az őrlő. Kizárólag magáncélokra használja az őrlőt. A fentiektől eltérő bármilyen más használat nem tekinthető rendeltetésszerű használatnak. Ez őrlő megfelel valamennyi vonatkozó szabványnak, valamint a CE megfelelőséggel kapcsolatos direktíváknak. Az őrlőnek a gyártó által javasoltakon túli bármilyen módosítása a fenti szabványoknak való megfelelés meghiúsulását eredményezheti. A gyártó nem tehető felelőssé az ebből származó károkért vagy meghibásodásért. Csak azokat a tartozékokat használja a készülékkel, amelyeket azzal együtt szállítottak.
Tartsa be az illető ország hatályos rendelkezéseit és jogszabályait.

A csomag tartalma

Vegye ki az őrlőt az összes tartozékával együtt csomagolásból. Távolítsa el a csomagolóanyagokat, és ellenőrizze, hogy minden alkatrészt sértetlenül kézhez kapott-e. Ha bármely alkatrész hiányzik, vagy sérült, akkor kérjük, hogy lépjen kapcsolatba a gyártóval.
- Őrlő
- 4 elem
- E Kezelési útmutató (a www.lidl-service.com webhelyen is megtalálható e Kezelési útmutató)

Alkatrészek leírása

1	Felső rész	4	Érintkező	7	Védősapka
2	Gomb	5	Érintkező	8	Jelzőfény
3	Motor	6	Tartály	9	Állítócsavar

Műszaki adatok

Gyártó	TARGA GmbH
Leírás	SilverCrest SSPM 4 A1
Tápellátás	6 V ⎓
Elem típusa	4x AA 1,5 V (LR6)
Tápfeszültség bemenet	3,44 W

A műszaki adatok és a készülék kialakítása előzetes értesítés nélkül változhatnak.

Biztonsági útmutatások

Az őrlő első használata előtt olvassa el a Kezelési útmutatóban található összes megjegyzést és figyelmeztetést, még akkor is, ha ismeri az elektronikus és háztartási eszközök kezelését. E Kezelési útmutatót tartsa biztonságos helyen későbbi utánanézés céljából. Ha eladja vagy elajándékozza az őrlőt, akkor adja át vele együtt a Kezelési útmutatót is. A Kezelési útmutató az őrlő részét képezi.

A szimbólumok magyarázata

VESZÉLY! E szimbólum, illetve a „Veszély" szó potenciálisan veszélyes helyzetre hívja fel a figyelmet. Ennek figyelmen kívül hagyása súlyos vagy akár halálos sérüléshez is vezethet.

FIGYELMEZTETÉS! Ez a szimbólum az őrlő biztonságos használatára és a felhasználó biztonságára vonatkozó fontos információt jelöl.

E szimbólum a témakörre vonatkozó fontos információt jelöl.

E szimbólum olyan terméket jelöl, melynek vegyi és fizikai összetétele a vizsgálatok alapján élelmiszerrel való érintkezés esetén nem idéz elő egészségre káros hatást az 1935/2004/EU irányelv szerint.

Gyártó címe

Az alábbiak a mellékelt elemeken található egyes szimbólumok jelentései:

1 Gyermekek elől elzárva tartandó.
2 Ne dobja tűzbe.
3 Ne helyezze be fordított polaritással.
4 Ne deformálódjon vagy sérüljön.
5 Ne nyissa ki és ne vágja fel.
6 Ne használjon egyszerre különböző márkájú elemeket.
7 Ne használjon új és lemerült elemeket együtt.
8 Ne töltse újra.
9 Tartsa szárazon.
10 Ne zárja rövidre.
11 Mindig a megfelelő polaritással helyezze be.

VESZÉLY! Személyi biztonság!

- Ezen őrlőt a 8 évnél idősebb gyermekek; csökkent fizikai, érzékelési vagy szellemi képességű, vagy korlátozott tudással, illetve tapasztalattal rendelkező személyek, csak felügyelet mellett vagy az őrlő biztonságos használhatják betanítása és az esetleges veszélyek megértése után használhatják.
- Ne engedje, hogy a gyermekek játsszanak az őrlővel.

- A terméket felügyelet nélkül nem tisztíthatják és nem tarthatják karban gyermekek.

VESZÉLY! A csomagolóanyag nem játék. Ne engedje, hogy a gyermekek játsszanak a műanyag zacskókkal. Fulladásveszély áll fenn!
Gyermekek által el nem érhető helyen tárolja az őrlőt.

VESZÉLY! Elemek

Helyes polaritással tegye be az elemeket. Ehhez nézze meg az elemrekeszben lévő ábrát. Ne próbálja meg újratölteni az elemet, és ne dobja tűzbe azt. Ne keverje össze a különböző elemeket (régi és új, illetve szén-cink és alkáli stb.). Vegye ki az elemeket, ha az eszközt hosszabb ideig nem használja. A rendeltetésnek nem megfelelő használat robbanást vagy életveszélyt okozhat.

Sohase bontsa meg vagy deformálja az elemeket, mivel ez a vegyszerek kifolyásához vezethet, ami sérülést okozhat.

Ha szivárognak az elemek, akkor az őrlő károsodásának megakadályozására azonnal vegye ki azokat. Az elemfolyadékot száraz, jó nedvszívó képességű kendővel törölje le. Mindig viseljen védőkesztyűt! Kerülje a bőrrel való érintkezést.

Ha az elemfolyadék bőrrel vagy szemmel érintkezik, azonnal mossa le bő vízzel, és forduljon orvoshoz.

Egy elem lenyelése esetén, azonnal forduljon orvoshoz.

A lemerült elemet ki kell vennie az eszközből, majd megfelelő módon kell hulladékként elhelyezni.

Ne zárja rövidre az elem érintkezőit.
Tilos tölteni az elemet.
Ne zárja rövidre az elemeket.
Ne használjon akkumulátorokat.

VESZÉLY! Sérülésveszély!

- Sohase bontsa meg az őrlő burkolatát. Sérülés veszélye áll fenn az eszköz helytelen összeszerelése esetén! Ez érvényteleníti a garanciát.
- Tilos működteti a sérült őrlőt. Sérülésveszély!
- Sohase tegyen tűzveszélyes eszközt (pl. égő gyertyát) az őrlőre vagy annak közelébe. Tűzveszély!

FIGYELMEZTETÉS! A készülék károsodása

- Sohase merítse az őrlőt vízbe vagy egyéb folyadékba. Ha folyadék kerül az őrlőbe, akkor azonnal vegye ki az elemeket a forróvonalunkon keresztül lépjem kapcsoltba velünk (lásd: a „Garanciális tájékoztatás" című részt).
- Ne tegye ki az őrlőt közvetlen hőhatásnak (pl. fűtőtest), közvetlen napsütésnek vagy mesterséges fénynek.
- Óvja az őrlőt erős ütődéstől és rázkódástól.
- Ne dugjon semmit sem a készülékbe.
- Ne érintkezhet forró felületekkel az őrlő.
- Kizárólag borszemek és durva só tölthető az őrlőbe.
- Tartsa tisztán az őrlőt.

Szerzői jog

Ezen Kezelési útmutatót szerzői jog védi és az olvasónak csak információul szolgál. Szigorúan tilos az adatok és információk másolása a szerző előzetes, kifejezett írásbeli hozzájárulása nélkül. Ez vonatkozik a tartalom és az információk bármilyen kereskedelmi célú felhasználására is. Valamennyi szöveg és ábra a nyomtatás idejének megfelelő állapotot tükrözi. Az útmutató tartalma előzetes értesítés nélkül változhat.

A használatának megkezdése előtt

Vegye ki az SSPM 4 A1 őrlőt és a tartozékokat a csomagolásból, és ellenőrizze, hogy a csomag tartalma hiánytalan. A csomagolóanyagot tartsa távol gyermekektől és az előírásoknak megfelelően végezze a hulladékkénti elhelyezését.

Első lépések

Elemek behelyezése/az őrlő megtöltése

- Tartsa erősen a tartályt (6), és addig fordítsa el az óramutató járásával ellentétesen a felső részt (1), amíg a felső részen (1) található nyíl egy vonalba nem kerül a tartályon (6) található 🔓 szimbólummal.
- Vegye le a felső részt (1) a tartályról (6).
- Vegye le a motort (3) a tartályról (6).
- Helyes polaritással (+ és - jel) tegye be az elemeket. A helyes polaritást fel van tüntetve az elemeken és az elemtartó belsejében.
- Töltse meg a tartályt (6) borsszemekkel vagy durva sóval. Úgy töltse fel a tartályt (6), hogy ne legyen magasabb a tartalma a tartalma a 🔒 és 🔓 szimbólumnál.
- Tegye a motort (3) a tartályra (6). Ellenőrizze, hogy egymáshoz vannak-e igazítva motor (3) érintkezői (4) és a tartály (6) érintkezői (5).
- Tegye a felső részt (1) a tartályra (6).
- Tartsa erősen a tartályt (6), és addig fordítsa el az óramutató járásával egyezően a felső részt (1), amíg a felső részen (1) található nyíl egy vonalba nem kerül a tartályon (6) található 🔒 szimbólummal.

Az őrlő használata

- Vegye le a tartály (6) alján található védősapkát (7).
- Tartsa megnyomva a gombot (2) az őrlő működtetéséhez. Világít a fény (8) az eszköz használata során.
- A használat után tegye vissza a tartály (6) aljára a védősapkát (7).

Az őrlő beállításának a változtatása

- Vegye le a tartály (6) alján található védősapkát (7).
- Durva őrléshez fordítsa kissé az óramutató járásával ellentétesen a beállítócsavart (9).
- Finomabb őrléshez fordítsa kissé az óramutató járásával egyezően a beállítócsavart (9).
- Tegye vissza a tartály (6) aljára a védősapkát (7).

Bizonyos körülmények között a kemény borsszemek megakaszthatják az őrlőszerkezet működését. Sószemcsék is megakaszthatják az őrlőszerkezet működését, mivel nedvességet szívnak fel vagy eltérő a keménységük. Ilyen esetben fordítsa fejjel lefelé az őrlőt, és nyomja meg a gombot (2), hogy eltávolíthassa a borsot vagy a sót az őrlőszerkezetből. Szükség esetén, kíméletesen meg is rázhatja az őrlőt az akadály eltávolításának a megkönnyítésére.

Tisztítás

FIGYELMEZTETÉS az anyagi károkkal kapcsolatban
Na használjon súroló vagy maró hatású tisztítószereket, illetve olyan eszközöket, amelyek megkarcolhatják a készülék felületét (pl. fémszivacsokat). Ellenkező esetben károsodhat a őrlő.

Ne végezze mosogatógépben az őrlő elmosogatását, mivel az javíthatatlan károsodást okozhat.
Sohase merítse az őrlőt vízbe vagy egyéb folyadékba. Nem juthat folyadékok az őrlő belsejébe.

- Puha, makacs szennyeződés esetén kímélő mosogatószeres vízzel kissé megnedvesített kendővel végezze az őrlő házának a tisztítását.
- Alaposan szárítsa meg az egyes alkotóelemeket.
- Nem szükséges az őrlő és a tartály tisztítása (6).

Tárolás használaton kívül

Ha hosszabb ideig nem használja az őrlőt, akkor azt biztonságosan tiszta és száraz helyen tárolja.

- Vegye ki az elemeket.
- Ürítse ki a tartályt (6).
- Az őrlő tárolása előtt az előző részben leírt módon tisztítsa meg az eszközt

Hibaelhárítás

Ha az őrlő nem működik a szokásos módon, kövesse az alábbi utasításokat, megpróbálva ezzel megoldani a problémát. Ha az alábbi tippek nem segítenek a probléma megoldásában, akkor hívja a forródróton keresztül az ügyfélszolgálatot (lásd „Garanciális információk" című rész).

Nem működik az őrlő.

- Lemerültek az elemek. Cserélje ki az elemeket azonos típusú új elemekre. Ne feledkezzen a „Elemek behelyezése/az őrlő megtöltése" című részben található utasításokról.
- Nem megfelelően vannak az elemek betéve. Ne feledkezzen a „Elemek behelyezése/az őrlő megtöltése" című részben található utasításokról.

Környezetvédelmi előírások és hulladékkénti elhelyezési információ

E jellel ellátott eszközök a 2012/19/EU sz. európai irányelv hatálya alá esnek. Valamennyi elektromos és elektronikus készüléket a háztartási hulladéktól elkülönítve kell hulladékként elhelyezni a hatóságok által meghatározott helyen. A környezet, illetve saját egészsége károsításának elkerülése érdekében megfelelő módon helyezze el hulladékként az eszközt. A készülék megfelelő hulladékkénti elhelyezéséről további információt a helyi kormányzattól, hulladékkezelési szolgáltatóktól, illetve a készülék vásárlásának helyén kaphat.

Az áthúzott kuka szimbólum azt jelzi, hogy az elemek és akkumulátorok nem dobhatóak ki a háztartási hulladékkal együtt, hanem szelektíven kell hulladékként elhelyezni azokat.

Ha mérgező anyagokat tartalmaznak az elemek, illetve akkumulátorok, akkor a mérgező anyag következő jelentésű vegyjele látható a szimbólum alatt:

- Pb: Ólmot tartalmaz az elem, illetve akkumulátor.

- Cd: Kadmiumot tartalmaz az elem, illetve akkumulátor.

- Hg: Higanyt tartalmaz az elem, illetve akkumulátor.

Törvényileg kötelezett a használt elemek, illetve akkumulátorok leadására. Megfelelő tárolás vagy hulladékkénti elhelyezés hiányában, kijutva az egészséget és a környezetet károsító mérgező anyagokat tartalmazhatnak a régi elemek, illetve akkumulátorok. Olyan fontos, újrahasznosítható nyersanyagokat is tartalmaznak az elemek, illetve akkumulátorok, mint a vas, cink, mangán és nikkel.

A használat után díjmentesen juttassa vissza hozzánk vagy egy helyi gyűjtőhelyre (pl. kiskereskedelmi üzletbe vagy egy helyi gyűjtőpontra) az elemeket, illetve akkumulátorokat. Ne feledje, hogy az elemeket, illetve akkumulátorokat teljesen lemerült állapotban kell hulladékként elhelyezni a megfelelő használt elem, illetve akkumulátor gyűjtőpontokon. A nem teljesen lemerült elemek hulladékba helyezése esetén legyen óvatos, hogy megakadályozza zárlat létrejöttét.

Környezetbarát módon helyezze el a csomagolóanyagokat. A karton csomagolóanyagokat vigye el egy szelektív hulladékgyűjtőbe vagy nyilvános gyűjtőhelyre újrahasznosítás céljából. A csomagban található bárminemű filmet vagy műanyagot a nyilvános gyűjtőhelyen kell hulladékba helyezni.

ES/PT

Csak Franciaországra érvényes:

„Egyszerűsített szétválogatás"

Újrahasznosítható a termék, a tartozékok, a nyomtatott anyag és a csomagolás. Fokozott a rájuk vonatkozó gyártó felelősségvállalás, továbbá szét kell válogatni és szelektíven kell gyűjteni azokat.

A hulladékkénti elhelyezésekor figyeljen a csomagolóanyagon található jelzésekre, rövidítések (a) és számok (b) találhatóak bennük, amelyek jelentése:

1– 7: műanyag / 20– 22: papír és karton / 80– 98: kompozit anyagok.

Jel	Anyag	E termék következő csomagolóanyagában található
01 PET	Polietilén-tereftalát	Az elemeket tartalmazó zsugorfólia
20 PAP	Hullámkarton doboz	Értékesítési csomagolás
22 PAP	Papír	Az értékesítési csomagoláson belüli selyempapír

Megfelelőségi adatok

A termék megfelel a vonatkozó európai és nemzeti irányelveknek. A megfelelőségi nyilatkozat mellékelve van. A gyártó rendelkezik a megfelelő nyilatkozatokkal és a dokumentációval.

A termék megfelel a Szerb Köztársaság vonatkozó nemzeti irányelvei követelményeinek.

A termék megfelel az Egyesült Királyság vonatkozó jogszabályai követelményeinek.

A teljes EU-megfelelőségi nyilatkozat és adott esetben további megfelelőségi nyilatkozatok letölthetők az alábbi linkről:

https://www.targa.gmbh/downloads/conformity/460200_2401.pdf

Kapcsolattartási cím a 2023/988 termékbiztonsági rendelet szerint: ce@targa.de

Garanciális információk

A TARGA GmbH által nyújtott garancia

E készülék garanciája 3 év a vásárlás időpontjától számítva. Jól őrizze meg az eredeti kasszaszalagot, ez szolgál vásárlási bizonylatként. A termék üzembe helyezése előtt olvassa át a mellékelt dokumentációt. Amennyiben olyan probléma jelentkezik, amelyet így nem lehet megoldani, forduljon a forródrót szolgálatunkhoz. Bármilyen kérés esetén tartsa készenlétben a cikkszámot, vagy ha van ilyen, a sorozatszámot. Amennyiben a telefonos megoldás nem lehetséges, a forródrót szolgáltatásunk a hiba okától függően egy szervizmegoldást kezdeményez. A garancia ideje alatt a terméket anyag vagy gyártási hiba esetén a saját belátásunk szerint ingyenesen megjavítjuk vagy kicseréljük. A termék javításával vagy cseréjével nem kezdődik újra a garancia érvényessége. A fogyó anyagok, mint például elemek, akkumulátorok és égők nem képezik a garancia tárgyát.

Nem érinti, illetve nem korlátozza e garancia az eladóval szemben fennálló törvényen alapuló jogait.

Ezt és számos további kézikönyvet, termékvideót és telepítőszoftvert letölthet a www.lidl-service.com webhelyről. Ez a QR-kód közvetlenül a LIDL szolgáltatási webhelyére vezet (www.lidl-service.com), ahol megnyithatja a kezelési útmutatót a cikkszám (IAN) megadásával.

PDF ONLINE
www.lidl-service.com

Szerviz

HU Telefon: 06800 21225
E-Mail: targa@lidl.hu

IAN: 460200_2401

Gyártó

TARGA GmbH
Coesterweg 45
59494 Soest
NÉMETORSZÁG

TARGA GMBH
Coesterweg 45
59494 Soest
GERMANY

Stand der Informationen
Last Information Update
Version des informations
Datum nieuwste versie
Ostatnia aktualizacja
Aktualizace na základě nejnovějších informací
Aktualizácia na základe najnovších informácií
Última actualización del contenido
Seneste informationsopdatering
Versione delle informazioni
Legutóbbi adatfrissítés:
06 / 2024 · Ident.-No.: SSPM 4 A1 062024-1