说明书

材质：80g双胶纸_风琴折六折
成品尺寸：65 x 96mm

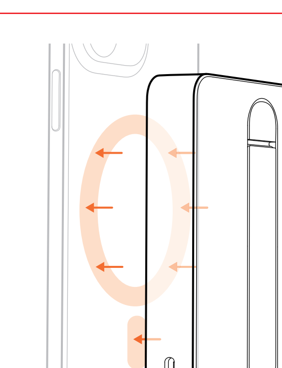

- **EN** Tap and charge
- **FR** Taper et charger
- **IT** Appoggiare e ricaricare
- **DE** Auflegen und los laden
- **ES** Tocar y cargar
- **PT** Bater e carregar
- **RU** [illegible]
- **PL** Naciśnij i zacznij ładować
- **KO** 붙히면 즉시 충전
- **JP** ボタンを押すと充電します
- **SC** 一贴即充
- **TC** 一貼即充
- **AR** شحن بلمسة واحدة

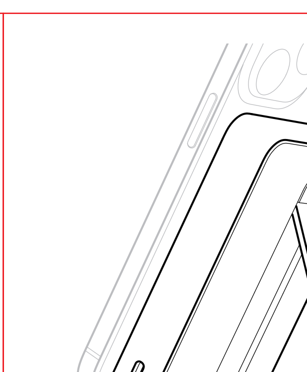

- **EN** Adjustable kickstand
- **FR** Béquille réglable
- **IT** Cavalletto regolabile
- **DE** Verstellbarer Ständer
- **ES** Pie de apoyo ajustable
- **PT** Suporte Ajustável
- **RU** [illegible]
- **PL** Regulowana podstawka
- **KO** 지지대 조정
- **JP** スタンド角度を調整します
- **SC** 支架调节
- **TC** 支架調節
- **AR** حامل قابل للتعديل

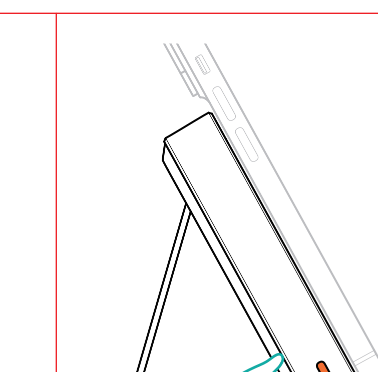

- **EN** Hold for 3 seconds to turn off
- **FR** Maintenez 3 secondes pour arrêter
- **IT** Tieni premuto per 3 secondi per spegnere
- **DE** Zum Ausschalten 3 Sekunden lang gedrückt halten
- **ES** Mantener presionado durante 3 segundos para apagar
- **PT** Suporte Ajustável
- **RU** [illegible]
- **PL** Przytrzymaj przez 3 sekundy, aby wyłączyć
- **KO** 3s동안 길게 눌러 전원 끄기
- **JP** 3秒間押し続けると、電源がオフになります
- **SC** 长按3s关机
- **TC** 長按3s關機
- **AR** استمر لمدة 3 ثوان لإيقاف التشغيل

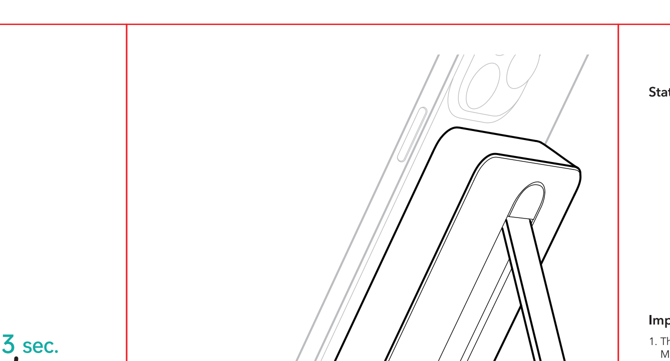

- **EN** Wired charging
- **FR** Charge filaire
- **IT** Ricarica via cavo
- **DE** Kabelgebundenes Laden
- **ES** Carga por cable
- **PT** Carregamento por cabo
- **RU** [illegible]
- **PL** Ładowanie przewodowe
- **KO** USB-C충전
- **JP** USB-C充電します
- **SC** USB-C充电
- **TC** 有線充電
- **AR** USB-C شاحن

EN

Status Light Guide

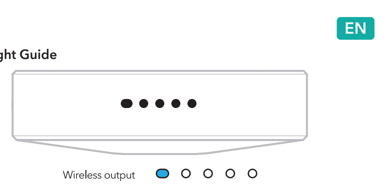

Important Reminders

1. The power bank only supports magnetic attachment with a caseless iPhone with MagSafe, an official MagSafe case, an ESR HaloLock™ case, or a standard case with a HaloLock™ Universal Ring. It may not attach to other magnetic cases. It will not attach to any other non-magnetic phones or cases.
2. While the power bank is being charged, it can still wirelessly charge your phone. The maximum output of the power bank is 10W for wireless charging. The USB-C port has a maximum input of 18W and a maximum output of 20W.

Safety Warnings

1. Do not place the device in temperatures below 0°C (32°F) or above 60°C (140°F).
2. Do not expose the device to an open flame or submerge it in water to avoid damaging the device.
3. Always check for damage to the device, cables, or other accessories before using the device. If damaged, do not use the device.
4. Do not attempt to disassemble or modify the device in any way, as it may cause serious damage and void the warranty.
5. Do not expose the device to corrosive liquids, or high humidity as they will seriously damage the device and void the warranty.
6. Do not use low quality or damaged cables and adapters, as it may cause damage.

FR

Guide du Voyant D'état

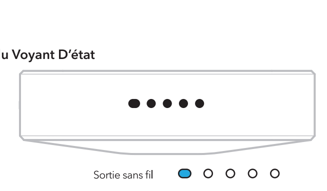

Rappels Importants

1. La banque d'alimentation prend uniquement en charge la fixation magnétique avec un iPhone sans coque avec MagSafe, une coque officielle MagSafe, une coque ESR HaloLock™ ou une coque standard avec un Anneau Universel HaloLock™. Il peut ne pas se fixer à d'autres coques magnétiques. Il ne se fixera à aucun autre téléphone ou coque non magnétique.
2. Pendant que la banque d'alimentation est en cours de charge, elle peut toujours charger votre téléphone sans fil. La puissance maximale de la banque d'alimentation est de 10 W pour une charge sans fil. Le port USB-C a une entrée maximale de 18 W et une sortie maximale de 20 W.

Attention

1. Ne pas exposez l'appareil à des températures inférieures à 0°C ou supérieures à 60°C.
2. Ne pas exposez l'appareil à une flamme nue ou ne pas l'immergez dans l'eau pour éviter d'endommager l'appareil.
3. Veuillez toujours vérifier que l'appareil, les câbles ou les autres accessoires ne sont pas endommagés avant toute utilisation. Si endommagés, ne pas utilisez l'appareil.
4. N'essayez pas de démonter ou de modifier l'appareil de quelque manière que ce soit, car cela pourrait causer de graves dommages et annuler la garantie.
5. Ne pas exposer l'appareil à des liquides corrosifs ou à l'humidité pour ne pas endommagé l'appareil et éviter l'annulation de la garantie
6. Ne pas utilisez des câbles et des adaptateurs de basse qualité car il pourrait causer des dommages.

IT

Guida alla luce di stato

Promemoria importanti

1. Il powerbank supporta solo l'aggancio magnetico con un iPhone senza custodia con MagSafe, una custodia MagSafe ufficiale, una cover ESR HaloLock™ o una custodia standard con un anello universale HaloLock™. Non può agganciarsi ad altre custodie magnetiche. Non si aggancerà a nessun altro telefono o custodia non magnetica.
2. Se il powerbank è in carica, può continuare a caricare in modalità wireless il tuo telefono. L'uscita massima del powerbank è di 10W per la ricarica wireless. La porta USB-C ha un ingresso massimo di 18W e un'uscita massima di 20W.

Avvertenze di sicurezza

1. Non posizionare il dispositivo a temperature inferiori a 0°C o superiori a 60°C.
2. Non esporre il dispositivo ad una fiamma aperta o immergerlo in acqua per evitare di danneggiarlo.
3. Controllare sempre che il dispositivo, i cavi o altri accessori non siano danneggiati prima di utilizzare il dispositivo. Se danneggiato, non utilizzare il dispositivo.
4. Non tentare di smontare o modificare il dispositivo in alcun modo, in quanto potrebbe causare gravi danni e annullare la garanzia.
5. Non esporre il dispositivo a liquidi corrosivi o ad alta umidità, in quanto possono danneggiare seriamente il dispositivo e annullare la garanzia.
6. Non utilizzare cavi e adattatori di bassa qualità o danneggiati, in quanto potrebbero causare danni.

DE

Leitfaden Statusleuchte

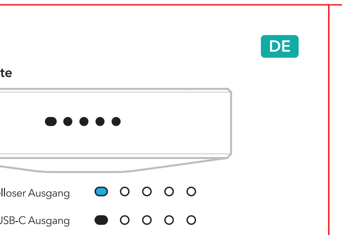

Wichtige Hinweise

1. Die Powerbank unterstützt nur die magnetische Befestigung mit einem hüllenlosen iPhone mit MagSafe, einer offiziellen MagSafe Hülle, einer ESR HaloLock™ Hülle oder einer Standardhülle mit einem HaloLock™ Universal Ring. Sie darf nicht an anderen Magnethüllen befestigt werden. Sie haftet nicht an anderen nicht magnetischen Handys oder Hüllen.
2. Während die Powerbank aufgeladen wird, kann sie Ihr Handy weiterhin kabellos aufladen. Die maximale Leistung der Powerbank beträgt 10 W für kabelloses Laden. Der USB-C Anschluss hat eine maximale Eingangsleistung von 18 W und eine maximale Ausgangsleistung von 20 W.

Sicherheitswarnungen

1. Setzen Sie das Gerät nicht Temperaturen unter 0 °C (32 °F) oder über 60 °C (140 °F) aus.
2. Setzen Sie das Gerät keiner offenen Flamme aus und tauchen Sie es nicht in Wasser, um Schäden am Gerät zu vermeiden.
3. Überprüfen Sie das Gerät, die Kabel oder anderes Zubehör immer auf Schäden, bevor Sie das Gerät verwenden. Verwenden Sie das Gerät nicht, wenn es beschädigt ist.
4. Versuchen Sie nicht, das Gerät zu zerlegen oder in irgendeiner Weise zu modifizieren, da dies zu schweren Schäden und zum Erlöschen der Garantie führen kann.
5. Setzen Sie das Gerät keinen ätzenden Flüssigkeiten oder hoher Luftfeuchtigkeit aus, da dies das Gerät ernsthaft beschädigt und die Garantie erlöschen lässt.
6. Verwenden Sie keine minderwertigen oder beschädigten Kabel und Adapter, da dies zu Schäden führen kann.

ES

Guía de la luz de estado

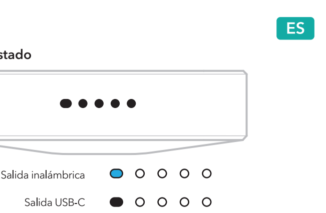

Recordatorios importantes

1. Esta batería solo se bloqueará magnéticamente con un iPhone sin funda con MagSafe, con una funda oficial MagSafe, una funda ESR HaloLock™ o una funda estándar con un anillo universal HaloLock™. Es posible que no se bloquee con otras fundas magnéticas. No se fijará a ningún otro teléfono o funda no magnética.
2. Mientras se carga la batería, puedes cargar tu teléfono de forma inalámbrica. La salida máxima de la batería es de 10 W para la carga inalámbrica. El puerto USB-C tiene una entrada máxima de 18 W y una salida máxima de 20 W.

Advertencias de seguridad

1. No sometas el dispositivo a temperaturas inferiores a 0°C o superiores a 60°C.
2. No expongas el dispositivo al fuego ni lo sumerjas agua para evitar dañarlo.
3. Comprueba siempre que no haya daños en el dispositivo, cables ni en otros accesorios antes de usarlo. Si estuviese dañado, no lo utilices.
4. No intentes desmontar o modificar el dispositivo de ninguna manera, ya que podría causar daños graves y anular la garantía.
5. No expongas el dispositivo a líquidos corrosivos o alta humedad, ya que dañarán gravemente el dispositivo y anularán la garantía.
6. No utilices cables ni adaptadores de baja calidad o que estén dañados, ya que podrían causar daños.

PT

Guia de Luz de Status

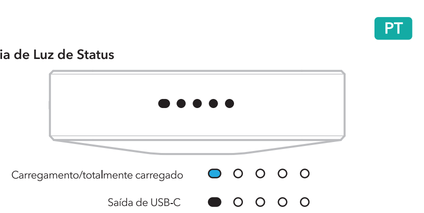

Notas Importantes

1. O banco de energia só suporta a ligação magnética com um iPhone sem caixa com MagSafe, uma caixa oficial MagSafe, uma caixa ESR HaloLock™, ou uma caixa padrão com um Anel Universal de HaloLock™. Não pode ser ligado a outras caixas magnéticas. Não pode ser fixado a qualquer outro telefone ou caixa não magnética.
2. Enquando o banco de energia está a ser carregado, ainda pode carregar o seu telefone sem fio. A saída máxima do banco de energia é de 10W para carregamento sem fio. A porta USB-C tem uma entrada máxima de 18W e uma saída máxima de 20W.

Avisos de Segurança

1. Não coloque o dispositivo em temperaturas abaixo de 0[illegible](32°F) ou superiores a 60[illegible](140°F).
2. Não exponha o dispositivo a uma chama aberta nem mergulhe em água para evitar danificar o dispositivo.
3. Verifique sempre se existem danos no dispositivo, cabos ou outros acessórios antes de utilizar o dispositivo. Não utilize o dispositivo se danificado.
4. Não tente desmontar ou modificar o dispositivo de forma alguma, uma vez que pode causar danos sérios e anular a garantia.
5. Não exponha o dispositivo a líquidos corrosivos ou alta humidade uma vez que podem danificar seriamente o dispositivo e anular a garantia.
6. Não utilize carregadores ou cabos de dados inferiores para carregar o produto, para não danificar o produto.

封底

RU

Индикатор состояния

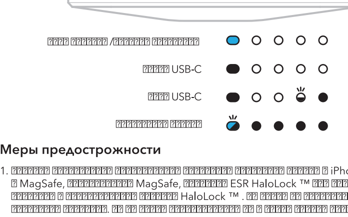

Меры предосторожности

1. [illegible] iPhone [illegible] MagSafe, [illegible] MagSafe, [illegible] ESR HaloLock ™ [illegible] HaloLock ™. [illegible]
2. [illegible] 10 [illegible] USB-C [illegible] 18 [illegible] 20 [illegible].

Avvertenze di Sicurezza

1. [illegible] 0[illegible] (32°F) [illegible] 60[illegible] (140°F).
2. [illegible]
3. [illegible]
4. [illegible]
5. [illegible]
6.

PL

Przewodnik kontrolki stanu

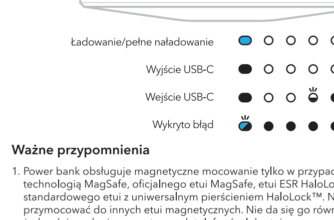

Ważne przypomnienia

1. Power bank obsługuje magnetyczne mocowanie tylko w przypadku iPhone'a bez etui z technologią MagSafe, oficjalnego etui MagSafe, etui ESR HaloLock™ lub standardowego etui z uniwersalnym pierścieniem HaloLock™. Nie można go przymocować do innych etui magnetycznych. Nie da się go również przymocować do żadnych innych niemagnetycznych telefonów lub etui.
2. Podczas ładowania power banku może on nadal bezprzewodowo ładować Twój telefon. Maksymalna moc wyjściowa power banku, w przypadku ładowania bezprzewodowego, wynosi 10 W. Port USB-C ma maksymalną moc wejściową 18 W i maksymalną moc wyjściową 20 W.

Ostrzeżenia

1. Nie stosuj urządzenia w temp. poniżej 0[illegible](32°F) lub powyżej 60[illegible](140°F).
2. Chroń urządzenie przed otwartym ogniem oraz zanurzeniem w wodzie, by go nie uszkodzić.
3. Kontroluj czy urządzenie, kable lub inne akcesoria nie są uszkodzone zanim zaczniesz korzystać urządzenia. Nie używaj uszkodzonego urządzenia.
4. Nie podejmuj prób demontażu lub modyfikacji urządzenia, ponieważ może to doprowadzić do poważnych uszkodzeń i unieważnienia gwarancji.
5. Chroń urządzenie przed żrącymi płynami oraz wysoką wilgocią, ponieważ mogą one doprowadzić do poważnych uszkodzeń urządzenia i unieważnienia gwarancji.
6. Do ładowania produktu nie używaj gorszych ładowarek ani kabli do transmisji danych, aby nie uszkodzić produktu.

KO

상태 표시등 정보

주의 사항

1. 이 제품은 MagSafe 기술을 지원하는 iPhone과 호환됩니다.최상의 마그네틱 효과를 얻기 위해서는 공기계 또는 Apple 공식 마그네틱 케이스/ESR 마그네틱 케이스 사용을 권장하며, 비자성 휴대폰 케이스의 경우 마그네틱 링과 함께 사용하시기 바랍니다.
2. 본 제품은 무선 충전 수출을 지지하는 동시에 USB-C 인터페이스 수입도 지지합니다: 무선 충전 최고 수출 공률은 10W입니다; USB-C최고 수입 공률은 18W이고 최고 수출 공률은 20W입니다.

안전 경고

1. 기기를 섭씨 0도(화씨 32도) 미만 또는 섭씨 60도(화씨 140도)를 초과하는 온도에 두지 마십시오.
2. 기기의 손상을 방지하기 위해 화염에 노출시키거나 물 속에 넣지 마십시오.
3. 기기를 사용하기 전에 항상 기기, 케이블 또는 기타 부속품이 손상되었는지 확인하십시오. 만약 손상되었다면 기기를 사용하지 마십시오.
4. 어떤 방식으로든 기기를 해체하거나 개조하려고 시도하지 마십시오. 이는 심각한 손상을 초래하며 품질 보증을 무효화시킬 수 있습니다.
5. 부식을 초래하는 액체 또는 높은 습도에 기기를 노출시키지 마십시오. 이는 기기에 심각한 손상을 초래하며 품질 보증을 무효화시킬 수 있습니다.
6. 저품질 또는 손상된 케이블 및 어댑터는 손상을 초래할 수 있으므로 사용하지 마십시오.

JP

ステータスライトについて

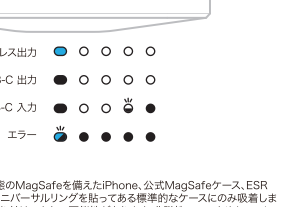

重要な注意事項

1. この充電器は、ケースなしの状態のMagSafeを備えたiPhone、公式MagSafeケース、ESR HaloLockケース、HaloLockユニバーサルリングを貼ってある標準的なケースにのみ吸着します。他のマグネットケースには取り付けできない可能性があります。非磁性のスマホやケースには取り付けることができません。
2. ワイヤレス充電とケーブル充電を同時に使用する場合、モバイルバッテリーの最大出力はワイヤレス充電に対して10W、USB-Cケーブルに対して20Wとなります。USB-Cケーブルの最大入力は18Wとなります。

安全上のご注意

1. 機器を温度が0 °C (32 °F)以下または60 °C (140 °F)以上の環境に置かないでください。
2. 機器の損傷を防ぐために、火にさらしたり、水に浸したりしないでください。
3. 機器を使う前に、機器、ケーブル、その他のアクセサリーに損傷がないか毎回確認してください。損傷がある場合は、この機器を使用しないでください。
4. 機器を分解したり改造したりしないでください。機器に深刻な損傷をもたらし、保証が無効になります。
5. 機器を腐食性の液体や高湿度の環境にさらさないでください。機器に深刻な損傷をもたらし、保証が無効になります。
6. 損傷を引き起こす可能性があるので、低品質または損傷しているケーブルやアダプターを使用しないでください。

SC

指示灯

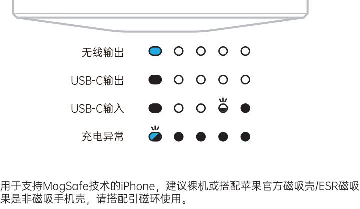

注意事项

1. 本产品适用于支持MagSafe技术的iPhone，建议裸机或搭配苹果官方磁吸壳/ESR磁吸壳使用；如果是非磁吸手机壳，请搭配引磁环使用。
2. 本产品支持无线充输出的同时USB-C接口输入：无线充最高输出功率为10W；USB-C最高输入功率为18W，最高输出功率为20W。

安全警示

1. 请勿在 < 0℃或 > 60℃的环境中使用或存储本产品。
2. 请勿将本产品投入火中、水中，避免造成短路漏电或损坏产品。
3. 使用前请检查产品及配件，当发现有任何损坏时，请立即停止使用产品。
4. 请勿以任何理由拆卸或改装本产品，避免造成二级故障或烧毁，这些均不在保修范围内。
5. 请勿在高温、潮湿或腐蚀性环境下使用本产品，否则会造成严重损坏，产品将不予保修。
6. 请勿使用劣质充电器或劣质数据线给产品充电，避免损坏本产品。

TC

指示燈

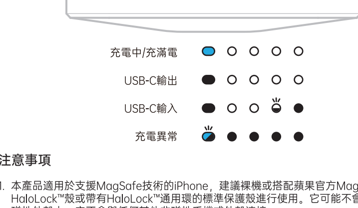

注意事項

1. 本產品適用於支援MagSafe技術的iPhone，建議裸機或搭配蘋果官方MagSafe殼/ESR HaloLock™殼或帶有HaloLock™通用環的標準保護殼進行使用。它可能不會附著在其他磁性外殼上。它不會與任何其他非磁性手機或外殼連接。
2. 在為移動電源充電時，它仍然可以為手機無線充電。移動電源的最大輸出功率為10W，用於無線充電。USB-C 埠的最大輸入為 18W，最大輸出為 20W。

安全警示

1. 請勿在 < 0℃或 > 60℃的環境中使用或存儲本產品。
2. 請勿將本產品投入火中、水中，避免造成短路漏電或損壞產品。
3. 使用前請檢查產品及配件，當發現有任何損壞時，請立即停止使用產品。
4. 請勿以任何理由拆卸或改裝本產品，避免造成二級故障或燒毀，這些均不在保修範圍內。
5. 請勿在高溫、潮濕或腐蝕性環境下使用本產品，否則會造成嚴重損壞，產品將不予保修。
6. 請勿使用劣質充電器或劣質數據線給產品充電，避免損壞本產品。

AR

دليل ضوء الحالة

تنبيهات مهمة

1. لا يدعم خازن الطاقة سوى التوصيل المغناطيسي بجهاز آيفون بدون غلاف مع MagSafe، أو حافظة MagSafe الرسمية، أو حافظة ESR من HaloLock™، أو علبة قياسية بحلقة Universal Ring من HaloLock™ . قد لا يتم توصيله بأغلفة مغناطيسية أخرى. لن يتم توصيله بأي هاتف أو جراب غير مغناطيسي.
2. أثناء شحن خازن الطاقة، لا يزال بإمكانه شحن هاتفك لاسلكيًا. الحد الأقصى لإخراج بنك الطاقة هو 10 واط للشحن اللاسلكي. يحتوي منفذ USB-C على أقصى إدخال يبلغ 18 واط وأقصى إخراج 20 واط.

تحذيرات السلامة

1. لا تضع الجهاز في درجات حرارة أقل من 0 درجة مئوية (32 درجة فهرنهايت) أو أعلى من 60 درجة مئوية (140 درجة فهرنهايت).
2. لا تعرض الجهاز للهب مكشوف ولا تغمره في الماء لتجنب إتلاف الجهاز.
3. تحقق دائمًا من عدم وجود تلف بالجهاز أو الكابلات أو الملحقات الأخرى قبل استخدام الجهاز. في حالة تلفها، لا تستخدم الجهاز.
4. لا تحاول تفكيك الجهاز أو تعديله بأي شكل من الأشكال، فقد يتسبب ذلك في تلف جسيم وإلغاء الضمان.
5. لا تعرض الجهاز للسوائل المسببة للتآكل أو الرطوبة العالية حيث إنها ستضر بالجهاز بشدة وتلغي الضمان.
6. لا تستخدم شواحن رديئة أو كبلات بيانات لشحن المنتج لتجنب تلف المنتج.

FCC ID: 2APEW-2G505

This device complies with part 15 of the FCC Rules. Operation is subject to the following two conditions: (1) This device may not cause harmful interference, and (2) this device must accept any interference received, including interference that may cause undesired operation.

Warning: Changes or modifications to this unit not expressly approved by the party responsible for compliance could void the user's authority to operate the equipment.

NOTE: This equipment has been tested and found to comply with the limits for a Class B digital device, pursuant to Part 15 of the FCC Rules.These limits are designed to provide reasonable protection against harmful interference in a residential installation. This equipment generates, uses and can radiate radio frequency energy and, if not installed and used in accordance with the instructions, may cause harmful interference to radio communications. However, there is no guarantee that interference will not occur in a particular installation. If this equipment does cause harmful interference to radio or television reception, which can be determined by turning the equipment off and on, the user is encouraged to try to correct the interference by one or more of the following measures:

- Reorient or relocate the receiving antenna.
- Increase the separation between the equipment and receiver.
- Connect the equipment into an outlet on a circuit different from that to which the receiver is connected.
- Consult the dealer or an experienced radio/TV technician for help.

This equipment complies with FCC RF radiation exposure limits set forth for an uncontrolled environment. This equipment should be installed and operated with minimum distance 20cm between the radiator &your body.

IC: 24790-2G505

This device complies with Industry Canada licence-exempt RSS standard(s). Operation is subject to the following two conditions:

(1)this device may not cause interference, and

(2)this device must accept any interference, including interference that may cause undesired operation of the device."

This equipment complies with IC RF radiation exposure limits set forth for an uncontrolled environment.

This equipment should be installed and operated with a minimum distance of 20 centimeters between the radiator and your body.

Le présent appareil est conforme aux CNR d'Industrie Canada applicables aux appareils radio exempts de licence. L'exploitation est autorisée aux deux conditions suivantes :

(1)l'appareil nedoit pas produire de brouillage, et

(2)l'utilisateur de l'appareil doit accepter tout brouillage radioélectrique subi, même si le brouillage est susceptible d'en compromettre le fonctionnement."

L'appareil est conforme aux exigences d'exposition RF ISED, les utilisateurs peuvent obtenir des informations canadiennes sur l'exposition aux RF et la conformité.

Cet équipement doit être installé et utilisé avec une distance minimale de 20 cm entre le radiateur et votre corps.

CE This product complies with the radio interference requirements of the European Community.

EN Declaration of Conformity

This product is intended for use within Europe. Electronic Silk Road Corp. hereby declares that this product 2G505 is in compliance with the essential requirements and other relevant provisions of Directive 2014/53/EU,2014/35/EU,2014/30/EU. The Declaration of Conformity for the 2G505 is available from www.esrgear.com

FR Déclaration de Conformité

Ce produit est destiné à être utilisé en Europe. Electronic Silk Road Corp. déclare par la présente que ce produit 2G505 est conforme aux exigences essentielles et aux autres dispositions pertinentes de la directive 2014/53/UE,2014/35/UE,2014/30/UE. La déclaration de conformité pour le 2G505 est disponible sur www.esrgear.com

IT Dichiarazione di conformità

Questo prodotto è destinato all'uso in Europa. Electronic Silk Road Corp. dichiara che questo prodotto 2G505 è conforme ai requisiti essenziali e alle altre disposizioni pertinenti della direttiva 2014/53/UE,2014/35/UE,2014/30/UE. La dichiarazione di conformità per il 2G505 è disponibile su www.esrgear.com

DE Konformitätserklärung

Dieses Produkt ist für die Verwendung in Europa vorgesehen. Electronic Silk Road Corp. erklärt hiermit, dass dieses Produkt 2G505 die wesentlichen Anforderungen und andere relevante Bestimmungen der Richtlinie 2014/53/EU, 2014/35/EU, 2014/30/EU erfüllt. Die Konformitätserklärung für 2G505 ist unter www.esrgear.com erhältlich.

ES Declaración de conformidad

Este producto está diseñado para su uso dentro de Europa. Electronic Silk Road Corp. declara por la presente que este producto 2G505 cumple con los requisitos esenciales y otras disposiciones relevantes de la Directiva 2014/53/EU, 2014/35/EU, 2014/30/EU. La Declaración de conformidad para el 2G505 está disponible en www.esrgear.com

PL Deklaracja zgodnosci

Ten produkt jest przeznaczony do uzytku w Europie.Firma Electronic Silk Road Corp. niniejszym oswiadcza,ze ten produkt 2G505 jest zgodny z podstawowymi wymaganiami i innymi stosownymi postanowieniami dyrektyw 2014/53/UE,2014/35/UE,2014/30/UE Deklaracja zgodnosci 2G505 jest dostepna na stronie www.esrgear.com

This symbol indicates that this product shall not be treated as household waste.Instead it shall be handed over to the applicable collection point for the recycling of electrical and electronic equipment.

ESR

HaloLock™

KICKSTAND WIRELESS POWER BANK

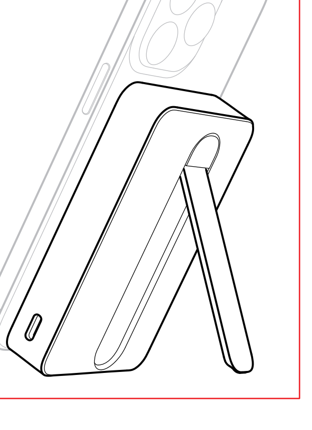

MODEL: 2G505

封面