SAMSUNG

BN68-09660B-01

Quick Setup Guide

QM43R QM49R QM55R QM65R QM75R

* The colour and the appearance may differ depending on the product, and the content in the manual is subject to change without prior notice to improve the performance.
* Download the user manual from the website for further details.
http://www.samsung.com/displaysolutions

Checking the Components

(1) Quick Setup Guide (2) Warranty card (Not available in some locations) (3) Regulatory guide (4) Power cord
(5) Batteries (AAA x 2) (Not available in some locations) (6) Remote Control (7) RS232C(IN) adapter (8) HOLDER-CABLE (Supported models: QM65R, QM75R) (9) Holder-Ring x 4

Contact the vendor where you purchased the product if any components are missing.
Components may differ in different locations.

Parts

❶ Remote sensor
Press a button on the remote control pointing at the sensor on the front of the product to perform the corresponding function.
* Using other display devices in the same space as the remote control of this product can cause the other display devices to be inadvertently controlled.
❷ Power indicator
❸ Power button
Turns the product on or off.

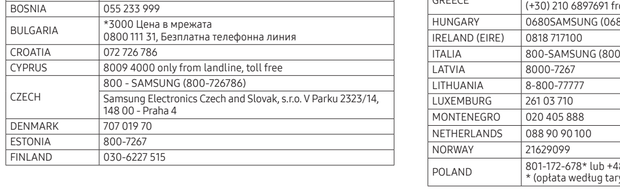

Troubleshooting Guide

Issues	Solutions
The screen keeps switching on and off.	Check that the cable between the product and the PC is connected correctly.
No Signal is displayed on the screen.	Check that the product is connected correctly with a cable.
	Check that the source device connected to the product is powered on.

DOLBY AUDIO™

HEVC Advance™ Covered by Patents at patentlist.hevcadvance.com

Specifications

Model Name		QM43R	QM49R	QM55R
Panel	Size	43 CLASS (42.5 inches / 107.9 cm)	49 CLASS (48.5 inches / 123.2 cm)	55 CLASS (54.6 inches / 138.7 cm)
	Display area	941.184 mm (H) x 529.416 mm (V)	1073.78 mm (H) x 604.0 mm (V)	1209.6 mm (H) x 680.4 mm (V)

Model Name		QM65R	QM75R
Panel	Size	65 CLASS (64.5 inches / 163.9 cm)	75 CLASS (74.5 inches / 189.3 cm)
	Display area	1428.48 mm (H) x 803.52 mm (V)	1650.24 mm (H) x 928.26 mm (V)
Power Supply		AC100-240V~ 50/60Hz Refer to the label at the back of the product as the standard voltage can vary in different countries.	
Environmental considerations	Operating	Temperature: 0 °C – 40 °C (32 °F – 104 °F) Humidity: 10% – 80%, non-condensing	
	Storage	Temperature: -20 °C – 45 °C (-4 °F – 113 °F) Humidity: 5% – 95%, non-condensing	

* This device is a Class B digital apparatus.
* For information on Samsung's environmental commitments and product-specific regulatory obligations, e.g. REACH, WEEE, Batteries, visit http://www.samsung.com/uk/aboutsamsung/samsungelectronics/corporatecitizenship/data_corner.html
* For detailed device specifications, visit the Samsung Electronics website.

HDMI™ HIGH-DEFINITION MULTIMEDIA INTERFACE

The terms HDMI and HDMI High-Definition Multimedia Interface, and the HDMI Logo are trademarks or registered trademarks of HDMI Licensing LLC in the United States and other countries.

Connecting and Using a Source Device

Connecting to a PC

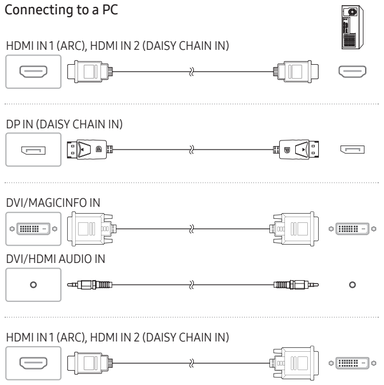

Connecting to a Video Device

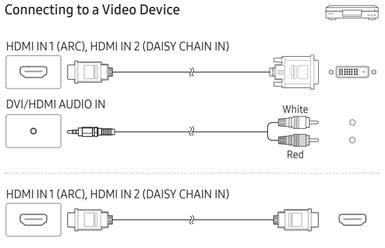

Connecting to an Audio System

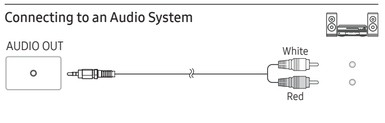

Connecting the LAN Cable

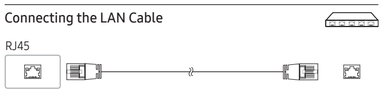

Use Cat7(*STP Type) cable for the connection. (10/100 Mbps)
*Shielded Twist Pair

Connecting to MDC

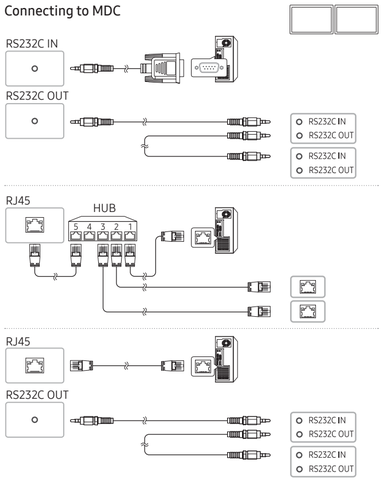

For details on how to use the MDC programme, refer to Help after installing the programme. The MDC programme is available on the website.
http://www.samsung.com/displaysolutions

Contact SAMSUNG WORLD WIDE

Web site: http://www.samsung.com

Area	Customer Care Centre
ALBANIA	045 620 202
AUSTRIA	0800 72 67 864 (0800-SAMSUNG)
BELGIUM	02-201-24-18
BOSNIA	055 233 999
BULGARIA	*3000 Цена в мрежата 0800 111 31, Безплатна телефонна линия
CROATIA	072 726 786
CYPRUS	8009 4000 only from landline, toll free
CZECH	800 - SAMSUNG (800-726786) Samsung Electronics Czech and Slovak, s.r.o. V Parku 2323/14, 148 00 - Praha 4
DENMARK	707 019 70
ESTONIA	800-7267
FINLAND	030-6227 515

Area	Customer Care Centre
FRANCE	01 48 63 00 00
GERMANY	06196 77 555 77
GREECE	80111-SAMSUNG (80111 726 7864) only from land line (+30) 210 6897691 from mobile and land line
HUNGARY	0680SAMSUNG (0680-726-7864)
IRELAND (EIRE)	0818 717100
ITALIA	800-SAMSUNG (800.7267864)
LATVIA	8000-7267
LITHUANIA	8-800-77777
LUXEMBURG	261 03 710
MONTENEGRO	020 405 888
NETHERLANDS	088 90 90 100
NORWAY	21629099
POLAND	801-172-678* lub +48 22 607-93-33* * (opłata według taryfy operatora)

Area	Customer Care Centre
PORTUGAL	808 207 267
ROMANIA	*8000 (apel in retea) 08008-726-78-64 (08008-SAMSUNG) Apel GRATUIT Atenţie: Dacă efectuaţi apelul din reţeaua Digi (RCS/RDS), vă rugăm să ne contactaţi formând numărul Telverde fără ultimele două cifre, astfel: 0800872678.
SERBIA	011 321 6899
SLOVAKIA	0800 - SAMSUNG (0800-726 786)
SLOVENIA	080 697 267 (brezplačna številka)
SPAIN	91 175 00 15
SWEDEN	0771 726 786
SWITZERLAND	0800 726 78 64 (0800-SAMSUNG)
TURKEY	444 77 11
UK	0330 SAMSUNG (7267864)

Български

Кратко ръководство за инсталиране

* Цветът и външният вид може да се различават в зависимост от продукта, а съдържанието на ръководството подлежи на промяна без предизвестие с цел подобряване на работата.
* Изтеглете Ръководството за потребителя от уебсайта за допълнителна информация.

Проверка на компонентите

(1) Кратко ръководство за инсталиране (2) Гаранционна карта (не се предлага на някои места) (3) Регулаторно ръководство (4) Захранващ кабел (5) Батерии (ААА x 2) (не се предлага на някои места) (6) Дистанционно управление (7) RS232C(IN) адаптер (8) ДЪРЖАЧ - КАБЕЛ (Поддържани модели: QM65R, QM75R) (9) Крепежен пръстен x 4
Свържете се с продавача, от който сте закупили продукта, ако откриете липсващи компоненти.
Възможно е компонентите да са различни за различните региони.

Части

❶ Сензор за дистанционно управление
Натиснете бутон на дистанционното устройство, като го насочите към сензора отпред на устройството, за да се изпълни съответната функция.
* Използването на други дисплеи в същото помещение, в което се намира и дистанционното управление на продукта, може да доведе до нежелано управление на тези дисплеи от дистанционното управление.
❷ Индикатор на захранването
❸ Бутон Захранване
Включва или изключва продукта.

Свързване и използване на външно устройство

Вижте описанията на предходната страница.
* За връзката използвайте кабел Cat 7 (тип *STP). (10/100 Mbps)

Ръководство за отстраняване на неизправности

Проблеми	Решения
Екранът непрекъснато се включва и изключва.	Проверете дали кабелът между продукта и компютъра е свързан правилно.
На екрана се показва **No Signal**.	Проверете дали продуктът текущо е свързан с кабел.
	Проверете дали е включено изходното устройство, свързано към продукта.

* Това устройство е цифров апарат от клас B.
* За информация относно ангажимента към околната среда и специфичните за продукта регулаторни задължения на Samsung, например директивите REACH, WEEE, директивата за батериите, посетете http://www.samsung.com/uk/aboutsamsung/samsungelectronics/corporatecitizenship/data_corner.html
* За подробни спецификации на устройства посетете уеб сайта на Samsung Electronics.

Hrvatski

Kratki vodič za postavljanje

* Boja i izgled mogu se razlikovati ovisno o proizvodu, a sadržaj ovog priručnika podložan je promjeni radi poboljšanja performansi bez prethodne obavijesti.
* Dodatne informacije nalaze se u korisničkom priručniku koji možete preuzeti s web-mjesta.

Provjera komponenti

(1) Kratki vodič za postavljanje (2) Kartica Jamstvo (Nije dostupno na nekim lokacijama) (3) Priručnik s regulatornim podacima (4) Kabel za napajanje (5) Baterije (AAA x 2) (Nije dostupno na nekim lokacijama) (6) Daljinski upravljač
(7) RS232C(IN) adapter (8) DRŽAČ KABELA (Podržani modeli: QM65R, QM75R) (9) Prstenasti nosač x 4
Ako neke komponente nedostaju, obratite se dobavljaču kod kojeg ste kupili proizvod.
Komponente se mogu razlikovati na različitim lokacijama.

Dijelovi

❶ Senzor daljinskog upravljača
Pritisnite gumb na daljinskom upravljaču koji ste usmjerili prema senzoru na prednjem dijelu proizvoda kako biste izvršili pripadajuću funkciju.
* Korištenje drugih uređaja za prikaz u istom prostoru gdje se nalazi daljinski upravljač ovog proizvoda može dovesti do toga da se nenamjerno upravlja drugim uređajima za prikaz.
❷ Indikator napajanja
❸ Gumb za uključivanje/isključivanje
Uključuje ili isključuje proizvod.

Priključivanje i korištenje uređaja koji je izvor signala

Pročitajte opise na prethodnoj stranici.
* Za vezu koristite kabel kategorije 7 (vrste STP*). (10/100 Mb/s)

Vodič za rješavanje problema

Problemi	Rješenja
Zaslon se neprestano uključuje i isključuje.	Provjerite je li kabel između proizvoda i računala pravilno priključen.
No Signal se prikazuje na zaslonu.	Provjerite je li proizvod pravilno povezan pomoću kabela.
	Provjerite je li izvorni uređaj povezan s proizvodom uključen.

* Ovo je digitalni uređaj klase B.
* Informacije o Samsungovom zalaganju za zaštitu okoliša i poštivanje regulatornih obaveza kojima podliježu pojedini proizvodi, npr. REACH, WEEE, baterije, pronađite na mrežnom mjestu http://www.samsung.com/uk/aboutsamsung/samsungelectronics/corporatecitizenship/data_corner.html
* Kako biste pročitali detaljne značajke uređaja, posjetite mrežne stranice tvrtke Samsung Electronics.

Čeština

Příručka pro rychlou instalaci

* Barva a vzhled se mohou lišit podle výrobku. Obsah příručky může být změněn bez předchozího upozornění za účelem zlepšení výkonu výrobku.
* Další podrobnosti naleznete v uživatelské příručce, kterou si můžete stáhnout z webu.

Kontrola příslušenství

(1) Příručka pro rychlou instalaci (2) Záruční list (V některých zemích není k dispozici) (3) Bezpečnostní pokyny a standardy (4) Napájecí šňůra (5) Baterie (AAA x 2) (V některých zemích není k dispozici) (6) Dálkový ovladač (7) Adaptér RS232C (IN)
(8) DRŽÁK KABELŮ (Podporované modely: QM65R, QM75R)
(9) Přídržovací kroužek x 4
V případě chybějícího příslušenství se obraťte na prodejce.
Dodávané součásti se mohou lišit podle oblasti.

Části

❶ Senzor dálkového ovládání
Namiřte dálkový ovladač na přední stranu monitoru a stisknutím příslušného tlačítka provedete odpovídající funkci.
* V případě, že se v blízkosti nachází jiná zobrazovací zařízení, může použití dálkového ovladače tohoto výrobku způsobit nežádoucí ovládání těchto zařízení.
❷ Indikátor napájení
❸ Vypínač
Umožňuje zapnutí a vypnutí produktu.

Připojení a používání vstupních zařízení

Podrobnosti naleznete v popisu na předchozí stránce.
* Pro připojení použijte kabel Cat 7 (typ STP*). (10/100 Mb/s)

Průvodce odstraňováním potíží

Problémy	Řešení
Obrazovka se stále zapíná a vypíná.	Zkontrolujte, zda je kabel mezi monitorem a počítačem správně připojen.
Na obrazovce se zobrazuje zpráva **Bez signálu.**	Zkontrolujte, zda je výrobek řádně připojen kabelem.
	Zkontrolujte, zda je připojené zdrojové zařízení zapnuté.

* Tento výrobek je digitálním zařízením třídy B.
* Informace o závazcích společnosti Samsung vůči životnímu prostředí a regulačních povinnostech vztahujících se na produkt, např. REACH, WEEE, baterie, naleznete na webu http://www.samsung.com/uk/aboutsamsung/samsungelectronics/corporatecitizenship/data_corner.html
* Podrobné specifikace telefonu naleznete na webu Samsung Electronics.

Dansk

Hurtig opsætningsvejledning

* Farven og udseendet kan – afhængigt af produktet – være anderledes, og indholdet i brugervejledningen kan ændres uden forudgående varsel for at forbedre ydelsen.
* Download brugervejledningen fra hjemmesiden for yderligere detaljer.

Kontrol med komponenterne

(1) Hurtig opsætningsvejledning (2) Garantikort (ikke til rådighed visse steder) (3) Lovgivningsmæssig vejledning
(4) Strømkabel (5) Batterier (AAA x 2) (ikke til rådighed visse steder) (6) Fjernbetjening (7) Adapter RS232C (IN)
(8) KABELHOLDER (Understøttede modeller: QM65R, QM75R)
(9) Holderring x 4
Kontakt forhandleren, hvor du købte produktet, hvis der mangler nogle komponenter.
Komponenter kan variere på forskellige geografiske steder.

Dele

❶ Fjernbetjeningssensor
Tryk på en knap på fjernbetjeningen, mens du peger mod sensoren på fronten af produktet, for at udføre den tilsvarende funktion.
* Brug af andre visningsenheder i samme område som fjernbetjeningen til dette produkt kan betyde, at andre visningsenheder fejlagtigt styres.
❷ Strømindikator
❸ Strømknappen
Tænder eller slukker for produktet.

Tilslutning og brug af en kildeenhed

Der henvises til beskrivelserne på forrige side.
* Foretag tilslutningen ved hjælp af et Cat 7-kabel (*STP-typen). (10/100 Mbps)

Problemløsningsvejledning

Problemer	Løsninger
Skærmen bliver ved med at tænde og slukke.	Kontroller, at kablet mellem produktet og pc'en er tilsluttet korrekt.
No Signal vises på skærmen.	Kontroller, at produktet er tilsluttet korrekt med et kabel.
	Kontroller, at den kildeenhed, der er sluttet til produktet, er tændt.

Nederlands

Beknopte installatiehandleiding

* De kleur en het uiterlijk kunnen afwijken, afhankelijk van het product. Ook kan de inhoud van de handleiding zonder voorafgaand bericht worden gewijzigd om de prestaties te verbeteren.
* Download de gebruikershandleiding van de website voor meer details.

De componenten controleren

(1) Beknopte installatiehandleiding (2) Garantiekaart (Niet overal beschikbaar) (3) Voorschriften (4) Netsnoer (5) Batterijen (AAA x 2) (Niet overal beschikbaar) (6) Afstandsbediening (7) RS232C(IN)-adapter (8) KABELHOUDER (Ondersteunde modellen: QM65R, QM75R) (9) Houderring x 4
Indien er componenten ontbreken, neemt u contact op met de leverancier waar u het product hebt gekocht.
De componenten kunnen verschillen, afhankelijk van de locatie.

Onderdelen

❶ Sensor afstandsbediening
Druk op een knop op de afstandsbediening (richt de afstandsbediening op de sensor op de voorzijde van het product) om de desbetreffende functie uit te voeren.
* Wanneer u nog andere weergaveapparaten gebruikt in dezelfde als waar deze afstandsbediening wordt gebruikt, kan het voorkomen dat de andere weergaveapparaten onbedoeld worden bediend.
❷ Aan/uit-lampje
❸ Aan/Uit-knop
Hiermee schakelt u het product in of uit.

Een bronapparaat aansluiten en gebruiken

Raadpleeg de beschrijvingen op de vorige pagina.
* Gebruik voor de verbinding een kabel van categorie 7 (STP*). (10/100 Mbps)

Problemen oplossen

Problemen	Oplossingen
Het scherm wordt constant in- en uitgeschakeld.	Controleer of de kabel tussen het product en de pc correct is aangesloten.
No Signal wordt weergegeven op het scherm.	Controleer of het product goed is verbonden met een kabel.
	Controleer of het bronapparaat dat op het product is aangesloten, is ingeschakeld.

* Dit apparaat is een digitaal apparaat van klasse B.
* Meer informatie over het ecologisch engagement van Samsung en productspecifieke voorschriften, bv. REACH, WEEE, batterijen, vindt u op http://www.samsung.com/uk/aboutsamsung/samsungelectronics/corporatecitizenship/data_corner.html
* Raadpleeg de website van Samsung Electronics voor de gedetailleerde specificaties van het apparaat.

Eesti keel

Kiirjuhend

* Värv ja välimus võivad olenevalt tootest erineda ja selle juhendi sisu võib ette teatamata muutuda, et tagada parem jõudlus.
* Lisateabe saamiseks laadige kodulehelt alla kasutusjuhend.

Komponentide kontrollimine

(1) Kiirjuhend (2) Garantiikaart (Pole saadaval osades piirkondades) (3) Normatiivne juhend (4) Toitejuhe
(5) Patareid (AAA x 2) (Pole saadaval osades piirkondades)
(6) Kaugjuhtimine (7) Adapter RS232C(IN) (8) KAABLIHOIDIK (Toetatud mudelid: QM65R, QM75R) (9) Hoidiku rõngas x 4
Kui mõni komponent on puudu, võtke ühendust edasimüüjaga, kellelt toote ostsite.
Komponendid võivad erinevates asukohtades erineda.

Osad

❶ Kaugjuhtimissensor
Funktsiooni kasutamiseks suunake kaugjuhtimispult toote esiküljel oleva anduri poole ja vajutage vastavat nuppu.
* Teiste kuvaseadmete kasutamine selle toote kaugjuhtimispuldiga samas ruumis võib põhjustada teiste kuvaseadmete tahtmatut juhtimist.
❷ Toiteindikaator
❸ Toitenupp
Lülitab toote sisse või välja.

Allikaseadme ühendamine ja kasutamine

Vaadake eelmisel lehel olevaid kirjeldusi.
* Kasutage ühendamiseks kaablit Cat 7 (*STP-tüüpi). (10/100 mbit/s)

Tõrkeotsingu juhend

Probleemid	Lahendused
Ekraan lülitub korduvalt sisse ja välja.	Veenduge, et toote ja arvuti vaheline kaabel oleks korrektselt ühendatud.
Ekraanil kuvatakse teade **No Signal**.	Kontrollige, kas toode on kaabliga korralikult ühendatud.
	Kontrollige, kas tootega ühendatud lähteseade on sisse lülitatud.

* See seade on B-klassi digitaalseade.
* Teabe saamiseks Samsungi keskkonnaga seotud panuse ja tootepõhiste regulatiivsete kohustuste, nagu REACH, WEEE ja akud, kohta külastage aadressi http://www.samsung.com/uk/aboutsamsung/samsungelectronics/corporatecitizenship/data_corner.html
* Seadme täpsemate tehniliste andmete vaatamiseks külastage ettevõtte Samsung Electronics veebilehte.

Suomi

Pika-asetusopas

* Tuotteiden väri ja ulkoasu saattavat vaihdella, ja käyttöoppaan sisältöä voidaan laitteen toiminnan parantamiseksi muuttaa ilman ennakkoilmoitusta.
* Saat lisätietoja lataamalla käyttöoppaan sivustosta.

Osien tarkistaminen

(1) Pika-asetusopas (2) Takuukortti (Ei saatavilla joillain alueilla) (3) Säädösopas (4) Virtajohto (5) Paristot (AAA x 2) (Ei saatavilla joillain alueilla) (6) Kaukosäädin (7) RS232C(IN) -sovitin (8) KAAPELIPIDIKE (Tuetut mallit: QM65R, QM75R)
(9) Pidikerengas x 4
Jos pakkauksesta puuttuu jokin osa, ota yhteyttä siihen jälleenmyyjään, jolta ostit laitteen.
Osat voivat olla erilaisia eri alueilla.

Osat

❶ Kaukosäätimen anturi
Suuntaa kaukosäädin laitteen etuosassa olevaa tunnistinta kohti ja suorita haluamasi toiminto painamalla sitä vastaavaa kaukosäätimen painiketta.
* Jos muita näyttölaitteita käytetään samoissa tiloissa kuin kaukosäädintä, säätimellä saatetaan vahingossa hallita muita laitteita.
❷ Virran merkkivalo
❸ Virtapainike
Kytkee laitteen päälle tai pois päältä.

Lähdelaitteen kytkeminen ja käyttö

Lue edellisellä sivulla olevat kuvaukset.
* Käytä kytkennässä Cat 7 (*STP) -kaapelia. (10/100 Mbps)

Vianmääritysopas

Ongelmat	Ratkaisut
Näyttö menee itsestään päälle ja pois päältä.	Varmista, että tuotteen ja tietokoneen välinen kaapeli on kytketty oikein.
Ei signaalia näkyy näytöllä.	Tarkista, onko laitteen johto kytketty oikein.
	Varmista, että laitteeseen kytketty lähdelaite on päällä.

* Tämä laite on luokan B digitaalinen laite.
* Tietoja Samsungin ympäristösitoumuksista ja tuotekohtaisista oikeudellisista velvoitteista, kuten REACH, WEEE ja akut, on osoitteessa http://www.samsung.com/uk/aboutsamsung/samsungelectronics/corporatecitizenship/data_corner.html
* Lisätietoja laitteiden ominaisuuksista on Samsung Electronicsin verkkosivustossa.

Français

Guide de configuration rapide

* La couleur et l'aspect du produit peuvent varier en fonction du modèle, et le contenu dans le manuel peut être modifié sans préavis pour des raisons d'amélioration des performances.
* Téléchargez le manuel utilisateur du site Web pour obtenir plus de détails.

Vérification des composants

(1) Guide de configuration rapide (2) Carte de garantie (Non disponible dans certains pays) (3) Guide réglementaire
(4) Cordon d'alimentation (5) Batteries (AAA x 2) (Non disponible dans certains pays) (6) Télécommande (7) Adaptateur RS232C(IN) (8) PORTE-CÂBLE (Modèles pris en charge: QM65R, QM75R) (9) Anneau de maintien x 4
S'il manque le moindre composant, contactez le revendeur auprès duquel vous avez acheté le produit.
Les composants peuvent être différents suivant la région.

Pièces

❶ Capteur de la télécommande
Appuyez sur un bouton de la télécommande tout en pointant cette dernière vers le capteur situé à l'avant du produit pour exécuter la fonction correspondante.
* Si vous utilisez la télécommande de ce produit dans le même espace que d'autres périphériques d'affichage, il se peut que ces derniers soient commandés par mégarde.
❷ Indicateur d'alimentation
❸ Bouton d'alimentation
Permet d'activer ou de désactiver le produit.

Connexion et utilisation d'un périphérique source

Reportez-vous aux descriptions de la page précédente.
* Utilisez le câble Cat 7(type *STP) pour la connexion. (10/100 Mbit/s)

Guide de dépannage

Problèmes	Solutions
L'écran s'allume et s'éteint continuellement.	Vérifiez que le câble entre le produit et le PC est connecté correctement.
Aucun signal s'affiche à l'écran.	Vérifiez que l'appareil est connecté correctement à l'aide d'un câble.
	Assurez-vous que le périphérique source connecté au produit est sous tension.

* Ce périphérique est un appareil numérique de Classe B.
* Pour toute information sur les engagements de Samsung en faveur de la protection de l'environnement et sur les obligations réglementaires adoptées, comme le règlement REACH, la directive WEEE, les batteries, visitez la page http://www.samsung.com/uk/aboutsamsung/samsungelectronics/corporatecitizenship/data_corner.html
* Pour les spécifications détaillées de l'appareil, veuillez visiter le site Web de Samsung Electronics.

Deutsch

Kurzanleitung zur Konfiguration

* Farbe und Aussehen des Geräts sind geräteabhängig, und jederzeitige Änderungen am Inhalt des Handbuchs zum Zweck der Leistungssteigerung sind vorbehalten.
* Weitere Informationen finden Sie im Benutzerhandbuch, das Sie von der Website herunterladen können.

Überprüfen des Lieferumfangs

(1) Kurzanleitung zur Konfiguration (2) Garantiekarte (nicht überall verfügbar) (3) Erklärungen zur Einhaltung gesetzlicher Vorschriften (4) Netzkabel (5) Batterien (AAA x 2) (nicht überall verfügbar) (6) Fernbedienung (7) RS232C(IN)-Adapter (8) KABELHALTERUNG (Unterstützte Modelle: QM65R, QM75R) (9) Halter-Ring x 4
Wenn Komponenten fehlen, wenden Sie sich an den Anbieter, bei dem Sie das Gerät gekauft haben.
Der Inhalt der Lieferkiste kann sich je nach Standort unterscheiden.

Bauteile

❶ Fernbedienungssensor
Drücken Sie auf eine Taste auf der Fernbedienung, während Sie auf den Sensor an der Vorderseite des Geräts zielen, um die entsprechende Funktion auszuführen.
* Wenn Sie andere Anzeigen im gleichen Bereich wie die Fernbedienung dieses Geräts verwenden, kann es passieren, dass die anderen Anzeigen versehentlich damit bedient werden.

❷ Stromversorgungsanzeige
❸ Netztaste
Ein- bzw. Ausschalten des Produkts.

Anschließen und Verwenden eines externen Geräts

Berücksichtigen Sie die Beschreibungen auf der vorherigen Seite.
* Verwenden Sie ein Cat 7-Kabel (STP*-Typ) für die Verbindung. (10/100 Mbit/s)

Handbuch zur Fehlerbehebung

Problem	Lösungen
Der Bildschirm wird ständig ein- und ausgeschaltet.	Prüfen Sie, dass das Kabel zwischen dem Produkt und dem PC richtig angeschlossen ist.
Kein Signal wird auf dem Bildschirm angezeigt.	Überprüfen Sie, ob das Gerät korrekt über ein Kabel angeschlossen ist.
	Überprüfen Sie, ob das angeschlossene Quellgerät eingeschaltet ist.

* Dies ist ein digitales Gerät der Klasse B.
* Für Informationen zum Umweltengagement und produktspezifischen regulatorischen Verpflichtungen von Samsung, z. B. REACH, WEEE, Batterien, besuchen Sie http://www.samsung.com/uk/aboutsamsung/samsungelectronics/corporatecitizenship/data_corner.html
* Detaillierte technischen Daten des Geräts finden Sie auf der Website von Samsung Electronics.

Ελληνικά

Οδηγός γρήγορης εγκατάστασης

* Το χρώμα και η εμφάνιση ενδέχεται να διαφέρουν ανάλογα με το προϊόν. Το περιεχόμενο αυτού του εγχειριδίου μπορεί να αλλάξει χωρίς προειδοποίηση, για λόγους βελτίωσης της απόδοσης.
* Πραγματοποιήστε λήψη του εγχειριδίου χρήσης από την τοποθεσία web για περισσότερες λεπτομέρειες.

Έλεγχος των μερών

(1) Οδηγός γρήγορης εγκατάστασης (2) Κάρτα εγγύησης (Δεν διατίθεται σε ορισμένες περιοχές) (3) Οδηγός κανονισμών (4) Καλώδιο ρεύματος (5) Μπαταρίες (AAA x 2) (Δεν διατίθεται σε ορισμένες περιοχές) (6) Τηλεχειριστήριο (7) Προσαρμογέας RS232C(IN) (8) ΣΤΗΡΙΓΜΑ ΚΑΛΩΔΙΩΝ (Υποστηριζόμενα μοντέλα: QM65R, QM75R) (9) Δακτύλιος στερέωσης x 4
Επικοινωνήστε με το κατάστημα από όπου αγοράσατε το προϊόν εάν λείπουν κάποια μέρη.
Τα μέρη ενδέχεται να διαφέρουν σε διαφορετικές περιοχές.

Εξαρτήματα

❶ Απομακρυσμένος αισθητήρας
Πατήστε ένα κουμπί στο τηλεχειριστήριο προς την κατεύθυνση του αισθητήρα στο μπροστινό μέρος του προϊόντος για να εκτελέσετε την αντίστοιχη λειτουργία.
* Η χρήση άλλων συσκευών προβολής στον ίδιο χώρο με το τηλεχειριστήριο του προϊόντος μπορεί να προκαλέσει τον ακούσιο έλεγχο των άλλων συσκευών προβολής.

❷ Ενδεικτική λυχνία λειτουργίας
❸ Κουμπί λειτουργίας
Ενεργοποιεί ή απενεργοποιεί το προϊόν.

Σύνδεση και χρήση μιας συσκευής πηγής

Ανατρέξτε στις περιγραφές που θα βρείτε στην προηγούμενη σελίδα.
* Για τη σύνδεση, χρησιμοποιήστε καλώδιο κατηγορίας 7 (Cat 7) (*τύπου STP). (10/100 Mbps)

Οδηγός αντιμετώπισης προβλημάτων

Προβλήματα	Λύσεις
Η οθόνη εξακολουθεί να ενεργοποιείται και να απενεργοποιείται.	Ελέγξτε εάν το καλώδιο είναι σωστά συνδεδεμένο στο προϊόν και στον υπολογιστή.
Εμφανίζεται το μήνυμα **Χωρίς σήμα** στην οθόνη.	Βεβαιωθείτε ότι το προϊόν έχει συνδεθεί σωστά με καλώδιο.
	Ελέγξτε ότι η συσκευή πηγής που έχει συνδεθεί στο προϊόν είναι ενεργοποιημένη.

* Αυτή η συσκευή είναι μια ψηφιακή συσκευή τάξης B.
* Για πληροφορίες σχετικά με τις περιβαλλοντικές δεσμεύσεις της Samsung και τις κανονιστικές υποχρεώσεις που αφορούν το προϊόν, π.χ. REACH, WEEE, μπαταρίες, επισκεφθείτε τη διεύθυνση http://www.samsung.com/uk/aboutsamsung/samsungelectronics/corporatecitizenship/data_corner.html
* Για λεπτομερείς προδιαγραφές της συσκευής, επισκεφτείτε την ιστοσελίδα της Samsung Electronics.

Magyar

Gyors telepítési útmutató

* A termék színe és megjelenése a típustól függően eltérhet, és a kézikönyv tartalma a teljesítmény javítása érdekében előzetes értesítés nélkül módosulhat.
* További információért töltse le a felhasználói kézikönyvet a weboldalról.

Az alkatrészek meglétének ellenőrzése

(1) Gyors telepítési útmutató (2) Garanciakártya (Nem mindenhol érhető el) (3) Szabályozó útmutató (4) Tápkábel (5) Elemek (AAA x 2) (Nem mindenhol érhető el) (6) Távirányító (7) RS232C(IN) adapter (8) KÁBEL-TARTÓ (Támogatott modellek: QM65R, QM75R) (9) Tartógyűrű x 4
Ha bármelyik alkatrész hiányzik, forduljon a forgalmazóhoz.
Az alkatrészek térségenként eltérhetnek.

Részek

❶ A távirányító érzékelője
Nyomjon meg egy gombot a távirányítón, miközben a készülék előlapján levő érzékelőre mutat, a megfelelő funkció elvégzéséhez.
* Ha más kijelzőeszközöket is használ a készülék távirányítójával azonos helyiségben, előfordulhat, hogy a távirányító azok működését is befolyásolja.

❷ Tápfeszültségjelző
❸ Bekapcsoló gomb
A készülék be- és kikapcsolása.

Forráseszköz csatlakoztatása és használata

Lásd a leírásokat az előző oldalon.
* A csatlakoztatáshoz Cat 7(*STP típusú) kábelt használjon. (10/100 Mbps)

Hibaelhárítási útmutató

Problémák	Megoldások
A képernyő felváltva be- és kikapcsol.	Ellenőrizze, hogy a kábel megfelelően van-e csatlakoztatva a készülék és a PC között.
A képernyőn a **Nincs jel** üzenet látható.	Győződjön meg arról, hogy a készülék megfelelően van csatlakoztatva a kábellel.
	Ellenőrizze, hogy be van-e kapcsolva a készülékhez csatlakoztatott jelforráseszköz.

* Ez a készülék a B osztályba tartozó digitális készülék.
* A Samsung környezetvédelmi elkötelezettségeivel és termékspecifikus szabályozási követelményekkel kapcsolatos információkért, például REACH, WEEE és elemek, látogasson el a http://www.samsung.com/uk/aboutsamsung/samsungelectronics/corporatecitizenship/data_corner.html weboldalra.
* Az eszközök részletes műszaki adataiért látogasson el a Samsung Electronics honlapjára.

Italiano

Guida di installazione rapida

* Il colore e l'aspetto possono variare a seconda del prodotto, inoltre i contenuti del manuale sono soggetti a modifica senza preavviso allo scopo di migliorare le prestazioni del prodotto.
* Per ulteriori dettagli, è possibile scaricare il manuale utente dal sito Web.

Verifica dei componenti

(1) Guida di installazione rapida (2) Garanzia (Non disponibile in alcuni paesi) (3) Guida alle normative vigenti (4) Cavo di alimentazione (5) Batterie (AAA x 2) (Non disponibile in alcuni paesi) (6) Telecomando (7) Adattatore RS232C (IN) (8) SUPPORTO PER CAVI (Modelli supportati: QM65R, QM75R) (9) Anello di ritenuta x 4
Se alcuni componenti risultassero mancanti, rivolgersi al punto vendita presso il quale è stato acquistato il prodotto.
I componenti possono variare in base alla località.

Parti

❶ Sensore remoto
Per eseguire una funzione, premere il pulsante corrispondente sul telecomando puntando quest'ultimo in direzione del sensore sulla parte frontale del prodotto.
* Se nel raggio d'azione del telecomando del prodotto sono presenti altri dispositivi di visualizzazione, è possibile che questi vengano azionati inavvertitamente.

❷ Indicatore di alimentazione
❸ Pulsante di accensione
Consente di accendere o spegnere il prodotto.

Connessione e uso di un dispositivo sorgente

Fare riferimento alle descrizioni riportate alla pagina precedente.
* Utilizzare il cavo Cat 7 (tipo *STP) per la connessione. (10/100 Mbps)

Guida alla risoluzione dei problemi

Problemi	Soluzioni
Lo schermo si accende e si spegne.	Verificare che il cavo che connette il prodotto al PC sia collegato correttamente.
Sullo schermo viene visualizzato **Nessun segnale**.	Verificare che il prodotto sia collegato correttamente mediante cavo.
	Verificare che il dispositivo sorgente collegato al prodotto sia acceso.

* Questo dispositivo è un apparecchio digitale di Classe B.
* Per informazioni sugli impegni ambientali assunti da Samsung e gli obblighi normativi specifici del prodotto, ad es. REACH, WEEE, batterie, visitare la pagina http://www.samsung.com/it/aboutsamsung/sustainability/environment/our-commitment/data/
* Per le specifiche dettagliate del dispositivo, visitare il sito Web Samsung Electronics.

Latviešu

Ātrās uzstādīšanas pamācība

* Atkarībā no izstrādājuma tā krāsa un izskats var atšķirties, un veiktspējas uzlabošanas nolūkos rokasgrāmatas saturs var tikt mainīts bez iepriekšēja brīdinājuma.
* Lai iegūtu papildinformāciju, lejupielādējiet lietošanas rokasgrāmatu no tīmekļa vietnes.

Sastāvdaļu pārbaude

(1) Ātrās uzstādīšanas pamācība (2) Garantijas karte (nav pieejams dažās atrašanās vietās) (3) Normatīvā dokumentācija (4) Strāvas vads (5) Baterijas (AAA x 2) (nav pieejams dažās atrašanās vietās) (6) Tālvadības pults (7) RS232C(IN) adapteris (8) KABEĻU TURĒTĀJS (Atbalstītie modeļi: QM65R, QM75R) (9) Turētāja gredzens x 4
Ja kāda no izstrādājuma sastāvdaļām trūkst, sazinieties ar tā pārdevēju.
Dažādās atrašanās vietās sastāvdaļas var atšķirties.

Detaļas

❶ Tālvadības pults sensors
Lai veiktu atbilstošo funkciju, nospiediet tālvadības pults pogu, pavēršot pulti izstrādājuma priekšpusē esošā sensora virzienā.
* Citu displeja ierīču izmantošana vienā telpā ar šī izstrādājuma tālvadības pulti var izraisīt netīšu pārējo displeja ierīču vadību.

❷ Strāvas padeves indikators
❸ Ieslēgšanas/izslēgšanas poga
Ieslēdz vai izslēdz izstrādājumu.

Avota ierīces pievienošana un izmantošana

Skatiet aprakstus iepriekšējā lappusē.
* Savienojuma izveidei izmantojiet Cat 7 (*STP tipa) kabeli. (10/100 Mbps)

Problēmu novēršanas rokasgrāmata

Problēmas	Risinājumi
Ekrāns nepārtraukti ieslēdzas un izslēdzas.	Pārbaudiet kabeļa savienojumu starp izstrādājumu un datoru.
Ekrānā tiek parādīts paziņojums **No Signal**.	Pārbaudiet, vai izstrādājumam pareizi pievienots kabelis.
	Pārbaudiet, vai izstrādājumam pievienotā avota ierīce ir ieslēgta.

* Šī ierīce ir B klases digitālā ierīce.
* Papildinformāciju par Samsung vides aizsardzības pasākumiem un izstrādājumam raksturīgajiem normatīvajiem pienākumiem, piemēram, REACH, WEEE, akumulatoriem, apmeklējiet vietni http://www.samsung.com/uk/aboutsamsung/samsungelectronics/corporatecitizenship/data_corner.html
* Lai uzzinātu detalizētas ierīces specifikācijas, apmeklējiet Samsung Electronics tīmekļa vietni.

Lietuvių kalba

Greitos sąrankos vadovas

* Atsižvelgiant į gaminį, spalva ir išvaizda gali skirtis, o siekiant pagerinti kokybę šio vadovo turinys gali būti keičiamos be išankstinio įspėjimo.
* Jei reikia daugiau informacijos, iš svetainės atsisiųskite naudotojo vadovą.

Sudedamųjų dalių tikrinimas

(1) Greitos sąrankos vadovas (2) Garantijos kortelė (Neprieinama kai kuriose vietovėse) (3) Nustatymų vadovas (4) Maitinimo laidas (5) Baterijos (AAA x 2) (Neprieinama kai kuriose vietovėse) (6) Nuotolinio valdymo pultas (7) RS232C(IN) adapteris (8) LAIDO LAIKIKLIS (Palaikomi modeliai: QM65R, QM75R) (9) Laikiklio žiedas x 4
Jeigu trūksta sudedamųjų dalių, kreipkitės į pardavėją, iš kurio įsigijote šį gaminį.
Sudedamosios dalys skirtinguose regionuose gali būti skirtingos.

Dalys

❶ Nuotolinis jutiklis
Nukreipę į gaminio priekyje esantį jutiklį, paspauskite nuotolinio valdymo pulto mygtuką, kad atliktumėte atitinkamą funkciją.
* Jeigu netoli šio gaminio nuotolinio valdymo pulto naudojami kiti įrenginiai su ekranu, gali būti, jog šie įrenginiai gali būti valdomi netyčiomis.

❷ Maitinimo indikatorius
❸ Maitinimo mygtukas
Įjungia arba išjungia gaminį.

Šaltinio įrenginio prijungimas ir naudojimas

Žr. ankstesniame puslapyje pateikiamus aprašymus.
* Jungčiai naudokite „Cat 7" (*STP tipo) laidą. (10/100 Mbps)

Gedimų nustatymo ir šalinimo instrukcija

Problemos	Sprendimai
Ekranas vis įsijungia ir išsijungia.	Patikrinkite, ar laidas tarp produkto ir kompiuterio sujungtas teisingai.
Ekrane parodoma **No Signal**.	Patikrinkite, ar gaminys tinkamai prijungtas laidu.
	Patikrinkite, ar prie gaminio prijungtas pirminis įrenginys yra įjungtas.

* Šis įrenginys yra B klasės skaitmeninis aparatas.
* Daugiau informacijos apie „Samsung" aplinkos apsaugos įsipareigojimus ir gaminio specifikacijų reikalavimus, pvz., REACH, WEEE, baterijas, rasite apsilankę adresu http://www.samsung.com/uk/aboutsamsung/samsungelectronics/corporatecitizenship/data_corner.html
* Jei reikia išsamių įrenginio specifikacijų, apsilankykite „Samsung Electronics" svetainėje.

Norsk

Hurtigoppsettveiledning

* Fargen og utseendet kan variere avhengig av produktet, og innholdet i denne håndboken kan bli endret uten forvarsel for å forbedre ytelsen.
* Last ned brukerhåndboken fra nettstedet hvis du ønsker flere opplysninger.

Kontrollere komponentene

(1) Hurtigoppsettveiledning (2) Garantikort (Ikke tilgjengelig enkelte steder) (3) Veiledning om lover og forskrifter (4) Strømledning (5) Batterier (AAA x 2) (Ikke tilgjengelig enkelte steder) (6) Fjernkontroll (7) RS232C(IN) adapter (8) KABELHOLDER (Støttede modeller: QM65R, QM75R) (9) Holderring x 4
Kontakt leverandøren du kjøpte produktet av hvis det mangler noen komponenter.
Komponenter kan variere på forskjellige steder.

Deler

❶ Fjernkontrollsensor
Trykk på en knapp på fjernkontrollen som peker på sensoren på forsiden av produktet, for å utføre den tilhørende funksjonen.
* Bruk av andre skjermenheter i samme område som fjernkontrollen til dette produktet kan føre til at de andre skjermenhetene blir utilsiktet kontrollert.

❷ Strømindikator
❸ Strømknapp
Slår produktet på eller av.

Koble til og bruke en kildeenhet

Se beskrivelsene på forrige side.
* Bruk en Cat 7-kabel (*STP-type) for tilkoblingen. (10/100 Mbps)

Feilsøkingsveiledning

Problemer	Løsninger
Skjermen slår seg av og på.	Kontroller at kabelen mellom produktet og datamaskinen er korrekt tilkoblet.
No Signal vises på skjermen.	Kontroller at produktet er koblet riktig til med en kabel.
	Kontroller at kildeenheten som er koblet til produktet, er slått på.

* Denne enheten er et digitalt apparat i klasse B.
* Du finner informasjon om Samsungs miljøengasjement og produktspesifikke juridiske forpliktelser, blant annet REACH, WEEE og bruk av batterier, på http://www.samsung.com/uk/aboutsamsung/samsungelectronics/corporatecitizenship/data_corner.html
* Du finner detaljerte spesifikasjoner for enheten på nettstedet til Samsung Electronics.

Polski

Skrócona instrukcja konfiguracji

* Kolor i wygląd mogą się różnić w zależności od produktu. Treść tej instrukcji obsługi może bez wcześniejszego powiadomienia ulec zmianie w celu poprawy jakości pracy produktu.
* Więcej informacji można uzyskać, pobierając instrukcję obsługi ze strony internetowej.

Sprawdzanie zawartości

(1) Skrócona instrukcja konfiguracji (2) Karta gwarancyjna (Dostępna w zależności od kraju) (3) Instrukcja montażu (4) Kabel zasilający (5) Baterie (AAA x 2) (Dostępna w zależności od kraju) (6) Pilot (7) Adapter RS232C (IN) (8) UCHWYT NA PRZEWODY (Obsługiwane modele: QM65R, QM75R) (9) Pierścień mocujący x 4
Jeżeli brakuje jakichkolwiek elementów, skontaktuj się ze sprzedawcą produktu.
Zawartość opakowania może się różnić w zależności od miejsca zakupu.

Części

❶ Czujnik pilota
Aby skorzystać z wybranej funkcji, nacisnąć odpowiedni przycisk na pilocie sterowania skierowanym na czujnik umieszczony z przodu urządzenia.
* Korzystanie z innych urządzeń do wyświetlania w przestrzeni wykorzystywanej do korzystania z pilota może spowodować nieumyślne kontrolowanie tych urządzeń.

❷ Wskaźnik zasilania
❸ Przycisk zasilania
Włącza lub wyłącza produkt.

Podłączanie i korzystanie z urządzenia źródłowego

Należy się zapoznać z opisami na poprzedniej stronie.
* Użyć kabla kategorii 7 (typu STP*). (10/100 Mbps)

Instrukcja rozwiązywania problemów

Problem	Rozwiązanie
Ekran naprzemiennie włącza się i wyłącza.	Sprawdzić, czy kabel łączący produkt i komputer jest podłączony poprawnie.
Na ekranie pojawia się komunikat **Brak sygnału**.	Upewnij się, że urządzenie jest prawidłowo podłączone kablem.
	Sprawdzić, czy urządzenie źródłowe podłączone do monitora jest włączone.

* To urządzenie zaliczane jest do kategorii sprzętu cyfrowego klasy B.
* Informacje na temat zobowiązań firmy Samsung w zakresie ochrony środowiska oraz przestrzegania przepisów regulacyjnych dotyczących produktów, np. rozporządzenia REACH, dyrektywy WEEE oraz dyrektywy w sprawie baterii i akumulatorów, można znaleźć pod adresem http://www.samsung.com/uk/aboutsamsung/samsungelectronics/corporatecitizenship/data_corner.html
* Szczegółowe dane techniczne urządzeń można znaleźć na stronie internetowej firmy Samsung Electronics.

Português

Manual de configuração rápida

* A cor e o aspeto podem diferir consoante o produto e os conteúdos do manual estão sujeitos a alterações sem aviso prévio, para melhorar o desempenho.
* Transfira o manual do utilizador do website para obter mais informações.

Verificação dos componentes

(1) Manual de configuração rápida (2) Cartão de garantia (não disponível nalguns locais) (3) Guia de regulamentação (4) Cabo de alimentação (5) Pilhas (AAA x 2) (não disponíveis nalguns locais) (6) Telecomando (7) Adaptador RS232C(IN) (8) PASSA CABOS (Modelos suportados: QM65R, QM75R) (9) Anel de suporte x 4
Contacte o vendedor onde adquiriu o produto caso haja componentes em falta.
Os componentes podem variar em locais diferentes.

Peças

❶ Sensor do telecomando
Prima um botão do telecomando apontando para o sensor localizado na parte frontal do produto para executar a função correspondente.
* Se utilizar outros dispositivos de visualização no mesmo espaço do telecomando deste produto poderá vir a controlar estes outros dispositivos acidentalmente.

❷ Indicador de corrente
❸ Botão de alimentação
Liga e desliga o produto.

Ligar e utilizar um dispositivo de entrada

Consulte as descrições na página anterior.
* Utilize um cabo Cat 7 (*tipo STP) para a ligação. (10/100 Mbps)

Guia de resolução de problemas

Problemas	Soluções
O ecrã está continuamente a ligar e a desligar.	Verifique se o cabo entre o produto e o PC está ligado corretamente.
A mensagem **Sem sinal** é exibida no ecrã.	Verifique se o produto está ligado correctamente com um cabo.
	Verifique se o dispositivo fonte ligado ao produto está ligado.

* Este dispositivo é um aparelho digital de Classe B.
* Para obter informações sobre os compromissos ambientais da Samsung e as obrigações regulamentares específicas do produto, por exemplo, REACH, WEEE e pilhas, visite http://www.samsung.com/uk/aboutsamsung/samsungelectronics/corporatecitizenship/data_corner.html
* Para obter mais informações sobre as especificações do dispositivo, visite o website da Samsung Electronics.

Română

Ghid de configurare rapidă

* Culoarea și aspectul pot fi diferite în funcție de produs, iar conținutul manualului se poate schimba, fără notificare prealabilă, pentru a îmbunătăți performanța.
* Descărcați manualul de utilizare de pe site-ul web pentru mai multe detalii.

Verificarea componentelor

(1) Ghid de configurare rapidă (2) Certificat de garanţie (Nu este disponibil în unele ţări) (3) Ghid de reglementare (4) Cablu de alimentare (5) Baterii (AAA x 2) (Nu este disponibil în unele ţări) (6) Telecomanda (7) Adaptor RS232C(IN) (8) SUPORT CABLU (Modele acceptate: QM65R, QM75R) (9) Suport inelar x 4
În cazul în care lipsesc componente, contactaţi furnizorul de la care aţi achiziţionat produsul.
Componentele pot diferi în locaţii diferite.

Piese

❶ Senzor de telecomandă
Apăsați un buton de pe telecomandă îndreptând-o către senzorul din fața produsului pentru a utiliza funcția corespunzătoare.
* Utilizarea altor dispozitive de afişare în acelaşi spaţiu cu cel în care se află telecomanda acestui produs poate provoca controlul accidental al celorlalte dispozitive de afişare.

❷ Indicator de alimentare
❸ Buton de alimentare
Pornește sau oprește produsul.

Conectarea şi utilizarea unui dispozitiv sursă

Consultați descrierile de la pagina anterioară.
* Utilizaţi un cablu Cat 7(*tip STP) pentru conexiune. (10/100 Mbps)

Ghid de depanare

Probleme	Soluţii
Ecranul se stinge şi se aprinde continuu.	Verificați dacă cablul dintre produs și PC este conectat corect.
No Signal este afişat pe ecran.	Verificaţi dacă produsul este conectat corect cu un cablu.
	Verificați dacă dispozitivul sursă conectat la produs este pornit.

* Acest echipament este un aparat digital din clasa B.
* Pentru informații despre angajamentele Samsung privind mediul și reglementările specifice produsului, de exemplu, REACH, WEEE, Baterii, vizitați http://www.samsung.com/uk/aboutsamsung/samsungelectronics/corporatecitizenship/data_corner.html
* Pentru specificații detaliate despre dispozitiv, vizitați site-ul web Samsung Electronics.

Srpski

Vodič za brzo postavljanje

* Boja i izgled mogu da se razlikuju u zavisnosti od proizvoda, a sadržaj u ovom priručniku podleže promenama bez prethodnog obaveštenja, radi poboljšanja performansi.
* Dodatne informacije nalaze se u korisničkom priručniku koji možete da preuzmete sa veb-sajta.

Provera komponenti

(1) Vodič za brzo postavljanje (2) Garancijska kartica (Nije dostupno na nekim lokacijama) (3) Vodič kroz propise (4) Kabl za napajanje (5) Baterije (AAA x 2) (Nije dostupno na nekim lokacijama) (6) Daljinski upravljač (7) RS232C (IN) adapter (8) DRŽAČ ZA KABL (Podržani modeli: QM65R, QM75R) (9) Držač-prsten x 4
Ako neka komponenta nedostaje, obratite se prodavcu kod koga ste kupili ovaj proizvod.
Komponente mogu da se razlikuju u zavisnosti od lokacije.

Delovi

❶ Senzor daljinskog upravljača
Pritisnite dugme na daljinskom upravljaču tako što ćete ga usmeriti prema senzoru na prednjoj strani proizvoda da biste izveli odgovarajuću funkciju.
* Korišćenje nekog drugog uređaja za prikaz u oblasti u kojoj se koristi daljinski upravljač za ovaj proizvod može da ometa upravljanje drugim uređajima za prikaz.

❷ Indikator napajanja
❸ Dugme za napajanje
Uključivanje/isključivanje proizvoda.

Povezivanje i korišćenje izvornog uređaja

Pogledajte opise na prethodnoj stranici.
* Koristite Cat 7(*STP tip) kabl za vezu. (10/100 Mbps)

Vodič za rešavanje problema

Problemi	Rešenja
Ekran se neprestano uključuje i isključuje.	Proverite da li je kabl između proizvoda i računara ispravno povezan.
Na ekranu će se prikazati poruka **No Signal**.	Proverite da li je kabl pravilno priključen u uređaj.
	Proverite da li je uključen izvorni uređaj koji je povezan sa proizvodom.

* Ovaj uređaj je digitalni aparat klase B.
* Informacije o posvećenosti kompanije Samsung zaštiti životne sredine i obavezi poštovanja propisa koji se odnose na proizvode, npr. REACH, WEEE, baterije, potražite na adresi http://www.samsung.com/uk/aboutsamsung/samsungelectronics/corporatecitizenship/data_corner.html
* Detaljne specifikacije uređaja potražite na veb-lokaciji kompanije Samsung Electronics.

Slovenčina

Príručka rýchlym nastavením

* Farba a vzhľad sa môžu odlišovať v závislosti od konkrétneho výrobku a obsah príručky podlieha zmenám bez predchádzajúceho upozornenia v záujme zvyšovania výkonu.
* Z webovej lokality si prevezmite používateľskú príručku, v ktorej nájdete ďalšie podrobnosti.

Kontrola komponentov

(1) Príručka rýchlym nastavením (2) Záručný list (V niektorých lokalitách nie je k dispozícii) (3) Príručka s uvedením predpisov (4) Napájací kábel (5) Batérie (AAA x 2) (V niektorých lokalitách nie je k dispozícii) (6) Diaľkové ovládanie (7) Adaptér RS232C (IN) (8) KÁBLOVÝ DRŽIAK (Podporované modely: QM65R, QM75R) (9) Upevňovací prstenec x 4
Ak chýbajú niektoré komponenty, kontaktujte predajcu, u ktorého ste produkt kúpili.
Komponenty sa môžu na rôznych miestach líšiť.

Diely

❶ Snímač diaľkového ovládania
Namierením diaľkového ovládania na snímač na prednej strane výrobku a stlačením tlačidla vykonáte zodpovedajúcu funkciu.
* Používanie iných zobrazovacích zariadení v rovnakej oblasti, ako diaľkové ovládanie tohto produktu, môže spôsobiť neúmyselné ovládanie týchto iných zobrazovacích zariadení.

❷ Indikátor napájania
❸ Vypínač
Zapína alebo vypína výrobok.

Pripojenie a používanie zdrojového zariadenia

Pozrite si opisy na predchádzajúcej strane.
* Na pripojenie použite kábel Cat 7 (typ STP*). (10/100 MB/s)

Sprievodca riešením problémov

Problémy	Riešenia
Obrazovka sa neustále zapína a vypína.	Skontrolujte, či je kábel medzi produktom a počítačom správne pripojený.
Žiadny signál sa zobrazuje na obrazovke.	Skontrolujte, či je produkt správne pripojený pomocou kábla.
	Skontrolujte, či je zdrojové zariadenie pripojené k produktu zapnuté.

* Toto zariadenie je digitálne zariadenie triedy B.
* Informácie o environmentálnych záväzkoch spoločnosti Samsung a regulačných povinnostiach týkajúcich sa konkrétnych produktov, napríklad predpisov REACH, WEEE alebo batérií, nájdete na lokalite http://www.samsung.com/uk/aboutsamsung/samsungelectronics/corporatecitizenship/data_corner.html
* Podrobné technické údaje zariadenia nájdete na webovej lokalite spoločnosti Samsung Electronics.

Slovenščina

Navodila za hitro namestitev

* Barva in videz se lahko razlikujeta glede na izdelek, vsebina priročnika pa se lahko spremeni brez predhodnega obvestila z namenom izboljšave učinkovitosti delovanja.
* Za nadaljnje informacije s spletnega mesta prenesite uporabniški priročnik.

Pregled komponent

(1) Navodila za hitro namestitev (2) Garancijska kartica (ni na voljo povsod) (3) Pravna navodila (4) Napajalni kabel (5) Baterije (AAA x 2) (ni na voljo povsod) (6) Daljinski upravljalnik (7) Adapter RS232C (IN) (8) DRŽALO ZA KABEL (Podprti modeli: QM65R, QM75R) (9) Držalni obroč x 4
Če katere koli komponente manjkajo, se obrnite na ponudnika, pri katerem ste izdelek kupili.
Komponente se lahko razlikujejo glede na lokacijo.

Deli

❶ Daljinski senzor
Usmerite daljinski upravljalnik v tipalo na sprednji strani izdelka in pritisnite gumb, da izvedete ustrezno funkcijo.
* Uporaba drugih prikazovalnih naprav v istem prostoru, kot je daljinski upravljalnik tega izdelka, lahko povzroči nenamerno upravljanje drugih prikazovalnih naprav.

❷ Indikator napajanja
❸ Gumb za vklop
Vklop ali izklop izdelka.

Priklop in uporaba vhodne naprave

Oglejte si opise na prejšnji strani.
* Za povezavo uporabite kabel Cat 7 (vrsta kabla *STP). (10/100 Mb/s)

Navodila za odpravljanje težav

Težave	Rešitve
Zaslon se nenehno vklaplja in izklaplja.	Preverite, ali je kabel, ki povezuje izdelek in računalnik, pravilno priklopljen.
Na zaslonu se prikaže sporočilo **No Signal**.	Preverite, ali je izdelek pravilno povezan s kablom.
	Preverite, ali je vhodna naprava, ki je povezana z izdelkom, vklopljena.

* Naprava je digitalni aparat razreda B.
* Za več informacij o okoljskih zavezah podjetja Samsung in regulativnih obveznostih za določen izdelek, kot so denimo REACH, WEEE in baterije, obiščite stran http://www.samsung.com/uk/aboutsamsung/samsungelectronics/corporatecitizenship/data_corner.html
* Podrobnejše tehnične podatke o napravi lahko najdete na spletnem mestu podjetja Samsung Electronics.

Español

Guía de configuración rápida

* El color y el aspecto pueden variar según el producto, y el contenido del manual está sujeto a cambios sin previo aviso para mejorar el rendimiento.
* Descargue el manual del usuario desde el sitio web si necesita más información.

Comprobación de los componentes

(1) Guía de configuración rápida (2) Tarjeta de garantía (No disponible en algunos lugares) (3) Guía de regulaciones (4) Cable de alimentación (5) Pilas (AAA x 2) (No disponible en algunos lugares) (6) Mando a distancia (7) Adaptador RS232C (IN) (8) SOPORTE PARA CABLES (Modelos admitidos: QM65R, QM75R) (9) Anilla de sujeción x 4
Póngase en contacto con el distribuidor donde adquirió el producto si falta alguno de los componentes.
Los componentes pueden variar según las localidades.

Partes

❶ Sensor del mando a distancia
Pulse un botón del mando a distancia apuntando al sensor ubicado en la parte delantera del producto para utilizar la función correspondiente a dicho botón.
* El uso de otros dispositivos de visualización en el mismo espacio que el mando a distancia de este producto puede provocar que dichos dispositivos se controlen de forma involuntaria.

❷ Indicador de encendido
❸ Botón de encendido
Enciende o apaga el producto.

Conexión y uso de un dispositivo fuente

Consulte las descripciones en la página anterior.
* Utilice un cable Cat 7 (tipo *STP) para la conexión. (10/100 Mbps)

Solución de problemas

Problemas	Soluciones
La pantalla se enciende y se apaga continuamente.	Compruebe que el cable entre el producto y el PC esté conectado correctamente.
Sin señal se muestra en la pantalla.	Compruebe que el producto esté conectado correctamente con un cable.
	Compruebe que el dispositivo fuente conectado al producto esté encendido.

* Este dispositivo es un aparato digital de Clase B.
* Para obtener información sobre los compromisos medioambientales y las obligaciones legales de algún producto específico de Samsung, como por ejemplo REACH, WEEE o las pilas, visite http://www.samsung.com/uk/aboutsamsung/samsungelectronics/corporatecitizenship/data_corner.html
* Para obtener especificaciones detalladas de cada dispositivo, visite el sitio web de Samsung Electronics.

Svenska

Snabbstartguide

* Färgen och utseendet kan variera beroende på produkt. Innehållet i bruksanvisningen kan ändras utan föregående meddelande för att förbättra produktens prestanda.
* Ladda ned användarhandboken från webbplatsen om du vill ha mer information.

Kontrollera delarna

(1) Snabbstartguide (2) Garantikort (Ej tillgänglig på alla platser) (3) Föreskrifter (4) Strömkabel (5) Batterier (AAA x 2) (Ej tillgänglig på alla platser) (6) Fjärrkontroll (7) RS232C(IN) Adapter (8) KABELHÅLLARE (Modeller som stöds: QM65R, QM75R) (9) Hållarring x 4
Kontrakta leverantören där du köpte produkten om några delar saknas.
Komponenterna kan variera på olika platser.

Delar

❶ Fjärrsensor
Tryck på en knapp på fjärrkontrollen och rikta den mot sensorn på produktens framsida när du vill utföra motsvarande funktion.
* Användning av andra skärmenheten på samma plats som fjärrkontrollen för den här produkten kan orsaka att skärmenheterna styrs utan avsikt.

❷ Strömindikator
❸ Strömknapp
Slår på eller av produkten.

Ansluta och använda en källenhet

Se beskrivningarna på föregående sida.
* Använd en Cat 7-kabel (*STP-typ) för anslutningen. (10/100 Mbps)

Felsökningsguide

Problem	Lösningar
Skärmen håller på att slås på och av.	Kontrollera att kabeln mellan produkten och datorn är korrekt ansluten.
Ingen signal visas på skärmen.	Kontrollera att produkten är korrekt ansluten med en kabel.
	Kontrollera att källenheten som är ansluten till produkten är påslagen.

* Den här enheten är en digital apparat i Klass B.
* Mer information om Samsungs miljöåtaganden och produktspecifika skyldigheter, t.ex. REACH, WEEE, batterier, finns på http://www.samsung.com/uk/aboutsamsung/samsungelectronics/corporatecitizenship/data_corner.html
* Detaljerade enhetsspecifikationer finns på Samsung Electronics webbplats.

Türkçe

Hızlı Kurulum Kılavuzu

* Renk ve görünüm ürüne bağlı olarak değişebilir ve kılavuzun içeriği performansı arttırmak için haber verilmeksizin değiştirilebilir.
* Ek ayrıntılar için web sitesinden kullanıcı kılavuzunu indirin.

Bileşenleri Kontrol Etme

(1) Hızlı Kurulum Kılavuzu (2) Garanti kartı (Bazı bölgelerde bulunmaz) (3) Mevzuat kılavuzu (4) Güç kablosu (5) Piller (AAA x 2) (Bazı bölgelerde bulunmaz) (6) Uzaktan Kumanda (7) RS232C(IN) Adaptör (8) KABLO TUTUCU (Desteklenen modeller: QM65R, QM75R) (9) Tutucu halkası x 4
Herhangi bir parça eksikse, ürünü satın aldığınız satıcıyla temas kurun.
Parçalar farklı bölgelerde farklılık gösterebilir.

Parçalar

❶ Uzaktan kumanda sensörü
İlgili işlevi gerçekleştirmek için uzaktan kumandayı ürünün ön tarafındaki sensöre doğrultarak bir düğmeye basın.
* Bı ürünün uzaktan kumandasıyla aynı yerde başka görüntüleme cihazları kullanmak, diğer görüntüleme cihazlarının yanlışlıkla kontrol edilmesine neden olabilir.

❷ Güç Göstergesi
❸ Güç düğmesi
Ürünü açar veya kapatır.

Bir Kaynak Cihaz Bağlama ve Kullanma

Önceki sayfada yer alan açıklamalara bakın.
* Bağlantı için Cat 7(*STP tipi) kablo kullanın. (10/100 Mbps)

Sorun Giderme Kılavuzu

Sorunlar	Çözümler
Ekran açılıp kapanmaya devam ediyor.	Ürün ile PC arasındaki kablonun doğru şekilde bağlandığından emin olun.
Ekranda **Sinyal Yok** görüntüleniyor.	Ürünün bir kabloyla doğru şekilde bağlandığını kontrol edin.
	Ürünün bağlı olduğu kaynak cihazın açık olduğunu kontrol edin.

* Bu aygıt Sınıf B dijital cihazdır.
* Samsung'un çevre taahhütleri ve REACH, WEEE, Piller gibi ürüne özel mevzuat yükümlülükleri hakkında bilgi için bkz. http://www.samsung.com/uk/aboutsamsung/samsungelectronics/corporatecitizenship/data_corner.html
* Cihazın ayrıntılı teknik özellikleri için Samsung Electronics web sitesini ziyaret edin.