SJMB4000

414188600

EPSON
EXCEED YOUR VISION

Maintenance box/Boîte de maintenance/Wartungskasten/Onderhoudscassette/Cartuccia di manutenzione/Caja de mantenimiento/Caixa de manutenção/Bakım Kutusu/Κουτί συντήρησης/Vzdrževalna posoda/Kutiji za održavanje/Кутијата за одржување/Kutiji za održavanje/Vedligeholdelsesboks/Huoltolaatikko/Vedlikeholdsboks/Underhållslåda/Zestaw konserwacyjny/Servisni box/Karbantartódoboz/Skrinka údržby/Cutia de întreținere/Кутията за поддръжка/Apkopes kārba/Priežiūros dėžutės/Hoolduskarp/Емкости для отработанных чернил/Коробка для обслуговування/Пайдаланылған сия ыдысы/ صندوق الصيانة /Kotak Pemeliharaan/ชุดดูแลรักษา/ Hộp bảo dưỡng/ 维护箱 / 廢棄墨水收集盒 / 유지보수 상자 / メンテナンスボックス

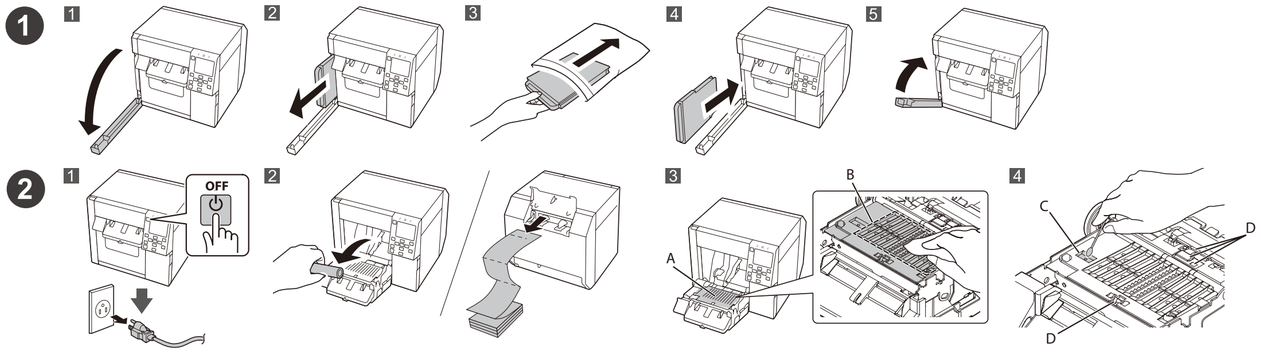

English

❶Replacing

⚠CAUTION:

Store in a place out of reach of children. Do not drink any adhered ink.

Do not disassemble or modify the maintenance box. Doing so may cause ink to get into eyes or onto skin.

Do not touch the IC chip on the maintenance box.

If a maintenance box that can still be used has been removed and left detached for a long period of time, do not reuse it.

Do not peel off the film from the top surface of the maintenance box.

If ink contacts your skin, eyes, or mouth, take the following actions.

- When ink gets onto your skin, immediately wash the area with soap and water.
- When ink gets into your eyes, immediately flush them with water. Leaving the ink as is may result in bloodshot eyes or mild inflammation. If something is wrong, immediately consult with a doctor.
- When ink gets into your mouth, immediately spit it out and consult with a doctor.

Do not shake a used maintenance box too hard. The ink may leak from the maintenance box if you shake it around too much or push the sides strongly.

Avoid storing the maintenance box under high temperatures or in a frozen state.

Keep it away from direct sunlight.

❷Cleaning the platen

Wipe off ink from the platen (A) using the supplied cloth and clean the holes (C) using the supplied cotton swabs.

⚠CAUTION:

Do not use any water or alchohol. Do not move the shutter (B), otherwise paper may get jammed or stained with ink. Take care not to scratch or damage the sensors (D).

Français

❶Remplacement

⚠ATTENTION :

Stockez dans un endroit hors de portée des enfants. Ne buvez pas d'encre collante.

Ne démontez pas ou ne modifiez pas la boîte de maintenance. Ceci peut faire entrer l'encre en contact avec les yeux ou la peau.

Ne touchez pas la puce électronique sur la boîte de maintenance.

Si une boîte de maintenance pouvant encore être utilisée a été retirée et laissée détachée pendant une longue période, ne la réutilisez pas.

Ne décollez pas le film de la surface supérieure de la boîte de maintenance.

Si de l'encre entre en contact avec la peau, les yeux ou la bouche, prenez les mesures suivantes :

- En cas de contact avec la peau, lavez immédiatement la zone avec de l'eau et du savon.
- En cas de contact avec les yeux, lavez-les immédiatement avec de l'eau. Si vous n'agissez pas, cela peut entraîner des rougeurs au niveau des yeux ou une légère inflammation. Si vous ressentez quoi que ce soit d'anormal, consultez un médecin.
- Si de l'encre entre dans votre bouche, crachez-la immédiatement et consultez un médecin.

Ne secouez pas trop fort une boîte de maintenance usagée. L'encre peut s'écouler de la boîte de maintenance si vous la secouez trop fortement ou si vous appuyez trop fort sur les côtés.

Évitez de soumettre la boîte de maintenance à des températures élevées ou à l'état gelé.

Gardez-la à l'abri des rayons directs du soleil.

❷Nettoyage du plateau

Essuyez l'encre sur le plateau (A) à l'aide du chiffon fourni et nettoyez les trous (C) à l'aide des coton-tiges fournis.

⚠ATTENTION :

N'utilisez pas d'eau ou d'alcool. Ne déplacez pas l'obturateur (B), sinon du papier peut être coincé ou taché d'encre. Veillez à ne pas rayer ou endommager les capteurs (D).

Deutsch

❶Austauschen

⚠VORSICHT:

Bewahren Sie den Tintenwartungstank außerhalb der Reichweite von Kindern auf. Konsumieren Sie keine ausgelaufene Tinte.

Zerlegen oder modifizieren Sie den Tintenwartungstank nicht. Andernfalls kann Tinte in die Augen oder auf die Haut gelangen.

Berühren Sie nicht den IC-Chip auf dem Tintenwartungstank.

Wenn ein noch verwendbarer Tintenwartungstank entfernt und für lange Zeit nicht verwendet wurde, verwenden Sie ihn nicht erneut.

Ziehen Sie nicht die Folie auf der Oberseite des Tintenwartungstanks ab.

Wenn Tinte in Kontakt mit Haut, Augen oder Mund kommt, gehen Sie wie folgt vor.

- Wenn sie auf die Haut gelangt, den Bereich sofort gründlich mit Wasser und Seife waschen.
- Wenn die Tinte in die Augen gelangt, sofort mit Wasser spülen. Wird die Tinte nicht entfernt, können blutunterlaufene Augen oder leichte Entzündungen die Folge sein. Suchen Sie bei bestehenden Problemen sofort einen Arzt auf.
- Wenn Tinte in den Mund gelangt, spucken Sie sie sofort aus und konsultieren Sie einen Arzt.

Schütteln Sie einen gebrauchten Tintenwartungstank nicht heftig. Der Tintenwartungstank könnte auslaufen, wenn Sie ihn zu stark schütteln oder die Seiten stark eindrücken.

Lagern Sie den Tintenwartungstank nicht bei hohen Temperaturen oder Temperaturen unter dem Gefrierpunkt.

Schützen Sie ihn vor direkter Sonneneinstrahlung.

❷Reinigung der Walze

Wischen Sie die Tinte mit dem mitgelieferten Tuch von der Walze (A) und reinigen Sie die Löcher (C) mit den mitgelieferten Wattestäbchen.

⚠VORSICHT:

Verwenden Sie kein Wasser oder Alkohol. Verschieben Sie nicht die Klappe (B), ansonsten kann es zu Papierstau oder Tintenflecken kommen. Achten Sie darauf, nicht die Sensoren (D) zu zerkratzen oder zu beschädigen.

Nederlands

❶Vervanging

⚠LET OP:

Buiten bereik van kinderen bewaren. Niet van eventueel aanwezige of vastgehechte inkt drinken.

De onderhoudsbox niet uit elkaar halen of wijzigen. Hierdoor kan er inkt in uw ogen of op uw huid komen.

Raak de IC-chip op de onderhoudsbox niet aan.

Als een onderhoudsbox die nog gebruikt kon worden na verwijdering langere tijd los bewaard is, mag u hem niet meer gebruiken.

Verwijder niet de beschermlaag van de bovenkant van de onderhoudsbox.

Voer de volgende handeling uit wanneer inkt in contact komt met uw huid, ogen of mond.

- Als er inkt op uw huid komt, onmiddellijk wassen met zeep en water.
- Als er inkt in uw ogen komt, onmiddellijk uitspoelen met water. Het laten zitten van inkt kan bloeddoorlopen ogen of een milde ontsteking veroorzaken. Neem onmiddellijk contact op met een arts als er iets mis is.
- Als er inkt in uw mond komt, onmiddellijk uitspugen en een arts raadplegen.

Schud een gebruikte onderhoudsbox niet te hard. Er kan inkt uit de onderhoudsbox lekken als u deze te hard schudt of hard op de zijkanten drukt.

Bewaar de onderhoudsbox niet bij hoge temperaturen of in bevroren toestand.

Houd deze uit de buurt van direct zonlicht.

❷De roller reinigen

Veeg met de meegeleverde doek de inkt van de roller (A) en maak de gaten (C) schoon met de meegeleverde wattenstaafjes.

⚠LET OP:

Gebruik geen water of alcohol. Verplaats de geleider (B) niet, anders kan het papier vastlopen of met inkt bevlekt raken. Let op dat u de sensoren (D) niet krast of beschadigt.

Italiano

❶Sostituzione

⚠ATTENZIONE:

Custodire la cartuccia lontano dalla portata dei bambini. Non ingerire l'inchiostro aderito alla cartuccia.

Non smontare o modificare la cartuccia di manutenzione. In caso contrario, l'inchiostro potrebbe entrare a contatto con gli occhi e la pelle.

Non toccare il chip IC sulla cartuccia di manutenzione.

Se una cartuccia di manutenzione ancora utilizzabile è stata rimossa ed è rimasta inutilizzata a lungo, non riutilizzarla.

Non rimuovere la pellicola dalla superficie superiore della cartuccia di manutenzione.

Se l'inchiostro entra a contatto con la pelle, gli occhi o la bocca, prendere i seguenti provvedimenti.

- In caso di contatto con la pelle, lavare immediatamente la zona interessata con acqua e sapone.
- In caso di contatto con gli occhi, lavarli immediatamente con acqua. Se non si prendono provvedimenti, l'inchiostro può provocare l'arrossamento degli occhi o una lieve infiammazione. In caso di malessere, consultare immediatamente un medico.
- In caso di contatto con la bocca, sputare immediatamente l'inchiostro e consultare un medico.

Non scuotere una cartuccia di manutenzione usata con forza eccessiva. Se viene scossa eccessivamente o premuta con forza sui lati, la cartuccia di manutenzione potrebbe perdere inchiostro.

Evitare di custodire la cartuccia di manutenzione a temperature elevate o in presenza di gelo.

Allontanarla dalla luce solare diretta.

❷Pulizia della platina

Rimuovere l'inchiostro dalla platina (A) utilizzando il panno in dotazione e pulire i fori (C) utilizzando i tamponcini di cotone in dotazione.

⚠ATTENZIONE:

Non usare acqua o alcol. Non muovere lo sportello di chiusura (B), altrimenti la carta potrebbe incepparsi o macchiarsi con l'inchiostro. Fare attenzione a non graffiare o danneggiare i sensori (D).

Español

❶Cambio

⚠PRECAUCIÓN:

Almacénelo en un lugar fuera del alcance de los niños. No beba ninguna tinta adherida.

No desmonte ni modifique el tanque de mantenimiento. Si lo hace, puede que la tinta entre en contacto con los ojos o la piel.

No toque el chip IC del tanque de mantenimiento.

Si se ha retirado un tanque de mantenimiento que aún puede utilizarse y se ha dejado desmontado durante un prolongado periodo de tiempo, no vuelva a utilizarlo.

No despegue la película de la superficie superior del tanque de mantenimiento.

Si la tinta entra en contacto con la piel, los ojos, o la boca, haga lo siguiente.

- Si la tinta entra en contacto con la piel, lave inmediatamente la zona con agua y jabón.
- Si la tinta entra en contacto con los ojos, aclare inmediatamente con agua. Si no se quita la tinta, puede producirse enrojecimiento de ojos o inflamación moderada. Si algo está mal, consulte inmediatamente al médico.
- Si la tinta entra en contacto con la boca, escúpala inmediatamente y consulte a un médico.

No agite demasiado fuerte un tanque de mantenimiento usado. El tanque de mantenimiento puede perder tinta si lo sacude demasiado o si aprieta con fuerza los costados.

Evite almacenar el tanque de mantenimiento a altas temperaturas o en estado congelado.

Manténgalo alejado de la luz solar directa.

❷Limpieza del rodillo

Limpie la tinta del rodillo (A) con el paño suministrado y limpie también los orificios (C) con los bastoncillos de algodón suministrados.

⚠PRECAUCIÓN:

No utilice agua ni alcohol. No mueva el ajuste de ancho (B), de lo contrario se podría atascar el papel o manchar de tinta. Tenga cuidado de no rayar o dañar los sensores (D).

Português

❶Substituir

⚠CUIDADO:

Armazene-o num local fora do alcance das crianças. Não beba nenhuma tinta que tenha aderido.

Não desmonte ou modifique o tanque de manutenção. Se o fizer, a tinta pode entrar em contacto com os olhos ou a pele.

Não toque no chip IC do tanque de manutenção.

Se retirar um tanque de manutenção que ainda possa ser utilizado e se o deixar desinstalado por um longo período de tempo, não o utilize novamente.

Não descole a película da superfície superior do tanque de manutenção.

Se a tinta entrar em contacto com a pele, olhos ou a boca, efectue as operações seguintes.

- Se a tinta entrar em contacto com a pele, lave-a de imediato com sabão e água.
- Se a tinta entrar em contacto com os olhos, lave-os de imediato com água. Se deixar a tinta como está, os olhos podem ficar vermelhos ou pode ocorrer uma ligeira inflamação. Se ocorrer algum problema, consulte um médico de imediato.
- Se entrar tinta na boca, cuspa-a de imediato e consulte um médico.

Não agite demasiado um tanque de manutenção usado. Pode ocorrer uma fuga no tanque de manutenção se o agitar demasiado ou empurrar as partes laterais com demasiada força.

Evite armazenar o tanque de manutenção sob temperaturas elevadas nem o congele.

Mantenha-o afastado da luz solar directa.

❷Limpeza da placa

Limpe a tinta da placa (A) com o pano fornecido e limpe os orifícios (C) com os cotonetes fornecidos.

⚠CUIDADO:

Não utilize água nem álcool. Não desloque o obturador (B); caso contrário, o papel pode ficar encravado ou sujo com tinta. Tenha cuidado para não arranhar ou danificar os sensores (D).

Türkçe

❶Değiştirme

⚠DİKKAT:

Çocukların erişemeyeceği bir yerde saklayın. Herhangi bir yapışmış mürekkep içmeyin.

Bakım kutusunu parçalarına ayırmayın yada üzerinde değişiklik yapmayın. Aksi takdirde mürekkep gözlere ya da cilde bulaşabilir.

Bakım kutusundaki IC yongasına dokunmayın.

Halen kullanılabilen bir bakım kutusu çıkarılır ve uzun süre sökülmüş halde bırakılırsa, yeniden kullanmayın.

Bakım kutusunun üst yüzeyindeki filmi soyup çıkarmayın.

Mürekkep cildiniz, gözleriniz veya ağzınızla temas ederse aşağıdaki işlemleri yapın.

- Cildinize mürekkep geldiğinde, derhal bölgeyi sabun ve suyla yıkayın.
- Mürekkep gözlerinize geldiğinde, derhal su ile yıkayın. Mürekkebin olduğu gibi bırakılması gözlerde kanlanma veya hafif derecede iltihaplanmayla sonuçlanabilir. Yolunda gitmeyen bir şey varsa derhal bir doktora danışın.
- Mürekkep ağzınıza girdiğinde, hemen tükürüp çıkarın ve bir doktora danışın.

Kullanılmış bir bakım kutusunu çok sert sallamayın. Çok fazla sallanır veya yanlarına sıkıca bastırılırsa mürekkep bakım kutusundan sızabilir.

Bakım kutusunu yüksek sıcaklıklarda veya donmuş halde saklamaktan kaçının.

Doğrudan güneş ışığından uzak tutun.

❷Merdane temizlenmesi

Verilen bez ile merdane (A) üzerindeki mürekkebi silin ve verilen pamuklu çubukları kullanarak delikleri (C) temizleyin.

⚠DİKKAT:

Su veya alkol kullanmayın. Kapak (B) hareket ettirilmemelidir, aksi taktirde kağıt sıkışabilir veya üzerine mürekkep bulaşabilir. Sensörlerin (D) çizilmemesi ya da zarar görmemesi için dikkatli olun.

Ελληνικά

❶Αντικατάσταση

⚠ΠΡΟΣΟΧΗ:

Αποθηκεύστε σε μέρος μακριά από παιδιά. Μην πίνετε κανένα μελάνι που είναι κολλημένο.

Μην αποσυναρμολογείτε ή τροποποιείτε το κουτί συντήρησης. Κάτι τέτοιο μπορεί να προκαλέσει το πιτσίλισμα μελανιού μέσα στα μάτια ή πάνω στο δέρμα.

Μην αγγίζετε το τσιπ IC στο κουτί συντήρησης.

Εάν ένα κουτί συντήρησης που μπορεί να χρησιμοποιηθεί ακόμα έχει αφαιρεθεί και αφεθεί απεγκατεστημένο για μεγάλο χρονικό διάστημα, μην το χρησιμοποιήσετε ξανά.

Μην αφαιρείτε το φιλμ από την επάνω επιφάνεια του κουτιού συντήρησης.

Εάν το μελάνι έρθει σε επαφή με το δέρμα, τα μάτια ή το στόμα σας, κάντε τις παρακάτω ενέργειες.

- Όταν το μελάνι έρθει σε επαφή με το δέρμα σας, πλύνετε αμέσως την περιοχή με σαπούνι και νερό.
- Όταν το μελάνι έρθει σε επαφή με τα μάτια σας, ξεπλύνετέ τα αμέσως με νερό. Αφήνοντας το μελάνι όπως είναι μπορεί να οδηγήσει σε ερεθισμό των ματιών ή ήπια φλεγμονή. Εάν κάτι δεν πάει καλά, συμβουλευτείτε αμέσως ένα γιατρό.
- Όταν το μελάνι εισέλθει στο στόμα σας, φτύστε το αμέσως και συμβουλευτείτε ένα γιατρό.

Μην ανακινείτε ένα χρησιμοποιημένο κουτί συντήρησης πολύ δυνατά. Το μελάνι ενδέχεται να διαρρεύσει από το κουτί συντήρησης, εάν το κουνήσετε υπερβολικά ή πιέσετε δυνατά τις πλευρές.

Αποφύγετε την αποθήκευση του κουτιού συντήρησης σε υψηλές θερμοκρασίες ή σε κατεψυγμένη κατάσταση.

Κρατήστε το μακριά από το άμεσο ηλιακό φως.

❷Πλάκα καθαρισμού του

Σκουπίστε το μελάνι από την πλάκα (A) χρησιμοποιώντας το παρεχόμενο πανί και καθαρίστε τις οπές (C) χρησιμοποιώντας τις παρεχόμενες βαμβακερές μπατονέτες.

⚠ΠΡΟΣΟΧΗ:

Μη χρησιμοποιείτε νερό ή αλκοόλ. Μη μετακινείτε το κλείστρο (B), διαφορετικά ενδέχεται να παρουσιαστούν εμπλοκές χαρτιού ή το χαρτί να λεκιάσει με το μελάνι. Φροντίστε να μη γρατζουνάτε ή καταστρέφετε τους αισθητήρες (D).

Slovenščina

❶Zamenjava

⚠POZOR:

Hranite na mestu zunaj dosega otrok. Črnila, ki se je prilepilo na površino, ne pijte.

Škatle za vzdrževanje ne razstavljajte ali spreminjajte. Če to naredite, lahko črnilo pride v oči ali na kožo.

Ne dotikajte se vezja IC na škatli za vzdrževanje.

Če ste škatlo za vzdrževanje, ki bi jo bilo mogoče še uporabljati, odstranili in pustili nepritrjeno dalj časa, je ne uporabljajte več.

Ne odlepite prevleke z zgornje površine škatle za vzdrževanje.

Če črnilo pride v stik s kožo, očmi ali usti, naredite naslednje.

- Če črnilo pride na kožo, takoj operite območje z milom in vodo.
- Če črnilo pride v oči, jih takoj sperite z vodo. Če pustite črnilo v očeh, lahko postanejo rdeče ali pride do rahlega vnetja. Če pride do težav, se nemudoma posvetujte z zdravnikom.
- Če črnilo pride v usta, ga takoj izpljunite in se posvetujte z zdravnikom.

Rabljene škatle za vzdrževanje ne tresite premočno. Če škatlo za vzdrževanje premočno tresete ali močno pritisnete na stranice, lahko črnilo izteče iz škatle.

Škatle za vzdrževanje ne hranite na visokih temperaturah ali v zmrzali.

Hranite jo stran od neposredne sončne svetlobe.

❷Čiščenje tiskalne plošče

S priloženo krpo obrišite črnilo s plošče (A) in očistite luknje (C) s priloženimi vatiranimi palčkami.

⚠POZOR:

Ne uporabljajte vode ali alkohola. Ne premikajte zaklopa (B), saj se lahko papir zagozdi ali umaže s črnilom. Pazite, da ne opraskate ali poškodujete senzorjev (D).

Hrvatski

❶Zamjena

⚠OPREZ:

Čuvajte na mjestu izvan dohvata djece. Priložena tinta ne smije se piti.

Zabranjeno je rastavljanje ili preinačavanje kutije za održavanje. U suprotnom tinta može dospjeti u oči ili na kožu.

Ne dodirujte IC čip na kutiji za održavanje.

Ako je kutija za održavanje koja je još uvijek upotrebljiva skinuta i ostavljena zasebno dulje vrijeme, nemojte je upotrebljavati.

Ne skidajte foliju s gornje površine kutije za održavanje.

U slučaju kontakta tinte s kožom, očima ili ustima, napravite sljedeće.

- Ako je tinta došla u kontakt s kožom, odmah operite to područje sapunom i vodom.
- Ako tinta dođe u kontakt s očima, odmah ih isperite vodom. Ako ništa ne poduzmete, može doći do pucanja kapilara u očima ili blage upale. Ako nešto nije u redu, odmah zatražite liječničku pomoć.
- Ako tinta dospije u usta, odmah je ispljunite i zatražite liječničku pomoć.

Ne tresite prejako korištenu kutiju za održavanje. Tinta može procuriti iz kutije za održavanje ako je previše tresete ili jako gurate stranice.

Ne držite kutiju za održavanje na mjestima s visokim temperaturama ili temperaturama ispod nule.

Ne izlažite je izravnom sunčevom svjetlu.

❷Čišćenje tiskovne ploče

Obrišite tintu s tiskovne ploče (A) koristeći se priloženom krpom te očistite otvore (C) koristeći se isporučenim pamučnim štapićima.

⚠OPREZ:

Ne upotrebljavajte vodu ni alkohol. Nemojte pomicati zatvarač (B), u protivnom bi se papir mogao zaglaviti ili zaprljati tintom. Pazite da ne ogrebete ili oštetite senzore (D).

македонски

❶Замена

⚠ВНИМАНИЕ:

Да се чува на место што е вон дофат на деца. Немојте да пиете никакво прикачено мастило.

Не ја расклопувајте или изменувајте кутијата за одржување. Со тоа може да се предизвика мастило да влезе во очи или на кожата.

Не го допирајте IC чипот на кутијата за одржување.

Ако кутијата за одржување што се уште може да се користи е отстранета и оставена одвоена подолг временски период, не користете ја повторно.

Не ја лупете фолијата од горната површина на кутијата за одржување.

Ако мастило дојде во допир со вашата кожа, очи или уста, преземете ги следниве чекори.

- Кога мастило ќе дојде на вашата кожа веднаш измијте ја областа со сапун и вода.
- Кога мастило ќе дојде во вашите очи веднаш исплакнете ги со вода. Ако го оставите мастилото може да резултира со крвави очи или благо воспаление. Доколку нешто не е во ред, веднаш консултирајте се со лекар.
- Кога мастило ќе дојде во вашата уста веднаш исплукајте го и консултирајте се со лекар.

Не ја тресете пресилно користената кутијата за одржување. Мастилото може да истече од кутијата за одржување доколку премногу ја тресете или ако силно ја притиснете на страните.

Избегнувајте складирање на кутијата за одржување под високи температури или во замрзната состојба.

Да се чува подалеку од директна сончева светлина.

❷Чистење на валјакот

Избришете го мастилото од валјакот (A) користејќи ја испорачаната крпа и исчистете ги отворите (C) користејќи ги испорачаните памучни стапчиња.

⚠ВНИМАНИЕ:

Не користете вода или алкохол. Не поместувајте го затворачот (B), во спротивно хартијата може да се заглави или извалка со мастило. Внимавајте да не ги изгребете или оштетите сензорите (D).

Srpski

❶Zamena

⚠PAŽNJA:

Čuvajte na mestu koje je van domašaja dece. Nemojte da pijete mastilo.

Nemojte rastavljati niti menjati kutiju za mastilo. Na taj način mastilo može da dospe u oči ili na kožu.

Ne dodirujte IC čip na kutiji za mastilo.

Ako je kutija za mastilo koja još uvek može da se koristi uklonjena i nije korišćena duži vremenski period, nemojte je ponovo koristiti.

Nemojte da skidate film sa gornje površine kutije za mastilo.

Ako mastilo dođe u dodir sa kožom ili očima ili dospe u usta, preduzmite sledeće korake.

- Kada mastilo dođe u dodir sa kožom, odmah čitavu oblast isperite sapunom i vodom.
- Kada mastilo dođe u dodir sa očima, odmah ih isperite vodom. Neispiranje mastila može da izazove zakrvavljene oči ili blagu upalu. Ako nešto nije u redu, odmah se obratite lekaru.
- Kada mastilo dospe u usta, odmah ga ispljunite i obratite se lekaru.

Nemojte mnogo da mućkate korišćenu kutiju sa mastilom. Mastilo može da iscuri iz kutije za mastilo ako je previše mućkate ili jako pritiskate sa strane.

Ne čuvajte kutiju za mastilo u uslovima visoke temperature ili u smrznutom stanju.

Nemojte je izlagati direktnoj sunčevoj svetlosti.

❷Čišćenje štamparskog valjka

Obrišite mastilo sa štamparskog valjka (A) pomoću krpice koju ste dobili i očistite rupe (C) pomoću isporučenih štapića sa vatom.

⚠PAŽNJA:

Nemojte da koristite vodu ili alkohol. Nemojte da pomerate zatvarač (B) jer papir može da se zaglavi ili isprlja mastilom. Pazite da ne izgrebete ili oštetite senzore (D).

Dansk

❶Udskiftning

⚠FORSIGTIG:

Opbevares utilgængeligt for børn. Undlad at drikke blækket.

Forsøg ikke at adskille eller modificere vedligeholdelsesboksen. Manglende overholdelse af dette kan føre til, at der kommer blæk i øjnene eller på huden.

Undlad at berøre IC-chippen på vedligeholdelsesboksen.

Hvis en vedligeholdelsesboks, der stadig er anvendelig, har været fjernet og efterladt afmonteret i lang tid, må den ikke genanvendes.

Fjern ikke filmen fra oversiden af vedligeholdelsesboksen.

Hvis blækket kommer i kontakt med huden, øjnene eller munden skal du gøre følgende.

- Hvis du får blæk på huden, skal du straks vaske området med sæbe og vand.
- Hvis du får blæk i øjnene, skal du straks skylle dem med vand. Hvis blækket får lov til at forblive, hvor det er, kan det resultere i blodskudte øjne eller milde betændelsestilstande. Kontakt straks en læge, hvis du får det dårligt.
- Hvis du får blæk i munden, skal du straks spytte det ud og søge lægehjælp.

Undlad at ryste en brugt vedligeholdelsesboks for hårdt. Blækket kan lække fra vedligeholdelsesboksen, hvis du ryster den for meget eller trykker hårdt på siderne.

Undgå at opbevare vedligeholdelsesboksen ved høje temperaturer eller at fryse den.

Skal opbevares væk fra direkte sollys.

❷Rengøring af pladen

Tør blæk af pladen (A) ved hjælp af den medfølgende klud, og rens hullerne (C) med de medfølgende vatpinde.

⚠FORSIGTIG:

Brug ikke vand eller alkohol. Undlad at flytte udløseren (B). I modsat fald kan papiret sidde fast eller blive plettet med blæk. Undlad at ridse eller beskadige sensorerne (D).

Suomi

❶Vaihtaminen

⚠HUOMIO:

Säilytä lasten ulottumattomissa. Älä juo yhtään tarttunutta mustetta.

Älä pura tai muokkaa hukkavärisäiliötä. Se voi aiheuttaa musteen joutumisen silmiin tai iholle.

Älä kosketa hukkavärisäiliön mikrosirua.

Jos hukkavärisäiliö, jota voi vielä käyttää, on irrotettu ja jätetty irtonaiseksi pitkäksi aikaa, älä käytä sitä uudelleen.

Älä vedä irti kalvoa hukkavärisäiliön yläpinnalta.

Jos mustetta joutuu kosketuksiin ihosi, silmiesi tai suun kanssa, toimi seuraavasti.

- Kun mustetta joutuu ihollesi, pese alue välittömästi saippualla ja vedellä.
- Kun mustetta joutuu silmiisi, huuhtele ne välittömästi vedellä. Musteen jättäminen silleen voi aiheuttaa silmien verestämisen tai lievän tulehduksen. Jos jotakin on väärin, ota heti yhteyttä lääkäriin.
- Kun mustetta joutuu suuhusi, sylje se heti pois ja ota yhteyttä lääkäriin.

Älä ravistele käytettyä hukkavärisäiliötä liian kovasti. Mustetta voi valua ulos hukkavärisäiliöstä, jos ravistat sitä liikaa tai työnnät sitä sivuista voimakkaasti.

Vältä säilyttämästä hukkavärisäiliötä korkeissa lämpötiloissa tai jäätyneenä.

Pidä se erossa suorasta auringonvalosta.

❷Puhdistus valotuslasilta

Pyyhi muste pois valotuslasilta (A) mukana toimitetulla liinalla ja puhdista aukot (C) mukana toimitetuilla vanutupoilla.

⚠HUOMIO:

Älä käytä vettä tai alkoholia. Älä siirrä suljinta (B), muussa tapauksessa paperi voi jäärä jumiin tai tahriintua väriaineesta. Varo, ettet naarmuta tai vahingoita antureita (D).

Norsk

❶Utskifting

⚠FORSIKTIG:

Oppbevares utilgjengelig for barn. Ikke drikk blekk.

Vedlikeholdsboksen skal ikke demonteres eller endres. Hvis du unnlater å følge denne instruksjonen, kan du få blekk i øynene eller på huden.

IC-brikken på vedlikeholdsboksen skal ikke berøres.

Hvis en vedlikeholdsboks er fjernet og har ligget løst over lengre tid selv om de fortsatt kan brukes, skal den ikke brukes på nytt.

Ikke løsne filmen på overflaten av vedlikeholdsboksen.

Hvis du får blekk på huden, i øynene eller munnen må du gjøre følgende:

- Hvis du får blekk på huden, vasker du umiddelbart området grundig med såpe og vann.
- Hvis du får blekk i øynene, skyller du umiddelbart med vann. Hvis du lar blekket være, kan du få bloddskutte øyne eller en mild betennelse. Ta kontakt med lege øyeblikkelig hvis du ikke føler deg bra.
- Hvis du får blekk i munnen, spytter du umiddelbart ut blekket og tar kontakt med lege.

Ikke rist en brukt vedlikeholdsboks for hardt. Det kan legge blekk fra vedlikeholdsboksen hvis du rister den for mye eller trykker for hardt på sidene.

Vedlikeholdsboksen skal ikke oppbevares i høye temperaturer eller dypfryst.

Unngå direkte sollys.

❷Rengjøring av valsen

Tørk av blekk fra valsen (A) ved hjelp av den medfølgende kluten, og rengjør hullene (C) ved hjelp av de medfølgende bomullspinnene.

⚠FORSIKTIG:

Ikke bruk vann eller alkohol. Ikke flytt klaffen (B), ellers kan papiret sette seg fast eller få blekkflekker. Pass på så du ikke riper eller skader sensorene (D).

Svenska

❶Byte

⚠VAR FÖRSIKTIG:

Förvara utom räckhåll för barn. Drick inte medföljande bläck.

Montera inte isär eller modifiera underhållslådan. Gör man det kan man få bläck i ögonen eller på huden.

Vidrör inte IC-kretsen på underhållslådan.

Om en underhållslåda som fortfarande kan användas har tagits bort och lämnats fristående under en lång tidsperiod får den inte återanvändas.

Dra inte av filmen från underhållslådans ovansida.

Om bläck kommer i kontakt med huden, i ögonen eller i munnen ska följande åtgärder vidtas:

- Om du får bläck på huden ska området omedelbart tvättas med tvål och vatten.
- Om du får bläck i ögonen ska du spola dem med vatten omedelbart. Att lämna kvar bläcket kan till blodsprängda ögon eller mild inflammation. Om något går fel ska du omedelbart kontakta en läkare.
- Om du får bläck i munnen ska du omedelbart spotta ut det och rådgöra med en läkare.

Skaka inte en använd underhållslåda för kraftigt. Bläcket kan läcka från underhållslådan om du skakar den för mycket eller trycker hårt på sidorna.

Undvik att förvara underhållslådan vid höga temperaturer eller i fruset tillstånd.

Håll den borta från direkt solljus.

❷Rengöring av valsen

Torka bort bläck från valsen (A) genom att använda den medföljande trasan och rengör hålen (C) med hjälp av de medföljande bomullspinnarna.

⚠VAR FÖRSIKTIG:

Använd inte vatten eller alkohol. Flytta inte slutaren (B). Om du gör det kan pappret fastna eller fläckas ned med bläck. Var försiktig så att du inte repar eller skadar givarna (D).

Polski

❶Wymiana

⚠PRZESTROGA:

Zbiornik na zużyty atrament należy przechowywać w miejscu niedostępnym dla dzieci. Nie wolno pić pozostałości tuszu.

Nie wolno rozmontowywać lub modyfikować zbiornika na zużyty atrament. Grozi to dostaniem się atramentu do oczu lub na skórę.

Nie wolno dotykać układu scalonego na zbiorniku na zużyty atrament.

Jeżeli zdatny do użycia zbiornik na zużyty atrament został zdemontowany i odłączony na długi czas, nie należy go ponownie używać.

Nie wolno odrywać folii z górnej powierzchni zbiornika na zużyty atrament.

Jeżeli atrament wejdzie w kontakt ze skórą, oczami lub ustami, należy podjąć następujące środki.

- Gdy atrament dostanie się na skórę, należy niezwłocznie przemyć dotkniętą skórę mydłem i wodą.
- Jeżeli atrament dostanie się do oczu, należy niezwłocznie przepłukać je wodą. Pozostawienie atramentu w oczach może grozić przekrwieniem oczu lub umiarkowanym stanem zapalnym. W przypadku jakichkolwiek podejrzeń co do stanu zdrowia poszkodowanego należy niezwłocznie skonsultować się z lekarzem.
- Jeżeli atrament dostanie się do ust, należy niezwłocznie go wypluć i skonsultować się z lekarzem.

Nie wolno zbyt mocno potrząsać zbiornikiem na zużyty atrament. Atrament ze zbiornika może ulec rozlaniu, jeżeli zbiornik będzie zbyt mocno potrząsany lub uciskany po bokach.

Należy unikać przechowywania zbiornika na zużyty atrament w wysokiej temperaturze lub w temperaturze poniżej zera.

Nie narażać go na bezpośrednie działanie promieni słonecznych.

❷Płyty czyszczenie

Wytrzyj atrament z płyty (A) za pomocą dostarczonej szmatki i oczyść otwory (C) za pomocą dostarczonych wacików.

⚠PRZESTROGA:

Nie należy używać wody lub alkoholu. Nie należy przesuwać żaluzji (B), w przeciwnym razie papier może się zacinać lub zostanie poplamiony atramentem. Należy uważać, aby nie porysować lub uszkodzić czujników (D).

Česky

❶Výměna

⚠VÝSTRAHA:

Ukládejte na místě mimo dosah dětí. Zachycený inkoust nepijte.

Servisní box nerozebírejte ani neupravujte. V takovém případě by se vám inkoust mohl dostat do očí nebo na pokožku.

Nedotýkejte se čipu integrovaného obvodu na servisním boxu.

Je-li servisní box, který lze stále používat, vyjmut a ponechán po delší dobu mimo, nepoužívejte jej už.

Neodlupujte fólii z horní plochy servisního boxu.

Dojde-li ke kontaktu inkoustu s vaší pokožkou, očima nebo ústy, proveďte následující úkony.

- Dostane-li se vám inkoust na pokožku, okamžitě si ji opláchněte mýdlem a vodou.
- Dostane-li se vám inkoust do očí, okamžitě si je vypláchněte vodou. Bude-li inkoust působit déle, oči se vám mohou podlít krví nebo může dojít k mírnému zánětu. Dojdeli k jakýmkoli problémům, okamžitě kontaktujte lékaře.
- Dostane-li se vám inkoust do úst, okamžitě jej vyplivněte a kontaktujte lékaře.

Nevystavujte servisní box silným otřesům. Pokud budete inkoustovou patronu protřepávat příliš silně nebo pokud ji příliš silně stisknete, může dojít k úniku inkoustu ze servisního boxu.

Servisní box neskladujte za příliš vysokých teplot ani v mrazu.

Chraňte ho před přímým slunečním světlem.

❷Čištění válce

Pomocí dodávaného hadříku otřete inkoust z válce (A) a pomocí dodávaných vatových tampónů utřete otvory (C).

⚠VÝSTRAHA:

Nepoužívejte vodu ani alkohol. Nehýbejte se závěrem (B), jinak se může papír zaseknout nebo zašpinit inkoustem. Dávejte pozor, abyste nepoškrábali ani nepoškodili snímače (D).

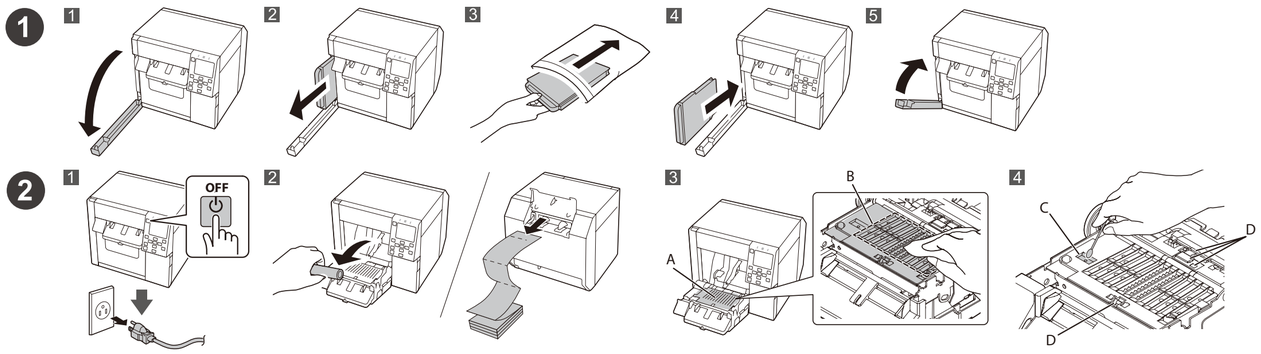

Magyar

❶Csere

⚠VIGYÁZAT:
Tárolja olyan helyen, ahol gyermekek nem férhetnek hozzá. Ne igya meg a rátapadt tintát.
Ne szerelje szét és ne módosítsa a karbantartórekesz. Ellenkező esetben tinta kerülhet a szemébe vagy a bőrére.
Ne érintse meg a karbantartórekesz IC-csipjét.
Ha egy még használható karbantartórekeszt eltávolítottak és hosszú ideig leválasztva maradt, ne használja újra.
Ne húzza le a fóliát a karbantartórekesz felső felületéről.
Ha a tinta érintkezésbe lép a bőrével, a szemével vagy a szájával, akkor tegye a következőket.
- Ha a tinta a bőrére került, azonnal mossa le a területet szappannal és vízzel.
- Ha a tinta a szemébe került, azonnal öblítse ki vízzel. Ha benne hagyja a tintát, az a szem bevérzését vagy enyhe gyulladást okozhat. Ha bármi gond van, azonnal forduljon orvoshoz.
- Ha a tinta a szájába került, köpje ki azonnal, és forduljon orvoshoz.

Ne rázza meg túl erősen a használt karbantartórekeszt. A tinta kiszívároghat a karbantartórekeszből, ha túl sokat rázza vagy erősen megnyomja az oldalát.
Ne tárolja a karbantartórekeszt magas hőmérsékleten vagy fagyott állapotban.
Ne tegye ki közvetlen napfénynek.

❷Tisztítás az üveglapra

A mellékelt törlő segítségével törölje le a tintát az üveglapról (A), és a mellékelt vattatamponok segítségével tisztítsa meg a hornyokat (C).

⚠VIGYÁZAT:
Ne használjon vizet vagy alkoholt. Ne mozdítsa el a biztonsági rácsot (B), különben a papír elakadhat vagy festék kenődhet rá. Ügyeljen arra, hogy ne karcolja meg vagy okozzon kárt az érzékelőkben (D).

Slovenčina

❶Výmena

⚠UPOZORNENIE:
Skladujte mimo dosahu detí. Nepite atrament.
Zberač odpadového atramentu nerozoberajte ani neupravujte. Atrament sa vám môže dostať do očí alebo na pokožku.
Nedotýkajte sa čipu IC na zberači odpadového atramentu.
Ak ste odstránili zberač odpadového atramentu, ktorý sa stále mohol používať, a nechali ho dlhodobo odpojený, už ho znova nepoužívajte.
Neodliepajte fóliu z horného povrchu zberača odpadového atramentu.
Ak vaša pokožka, oči alebo ústa prídu do kontaktu s atramentom, urobte nasledujúce.
- Keď máte na pokožke atrament, okamžite toto miesto omyte mydlom a vodou.
- Keď sa vám atrament dostane do očí, okamžite si ich vypláchnite vodou. Ak tak neurobíte, vaše oči môžu byť podliate krvou alebo môže dôjsť k slabému zápalu. Ak niečo nie je v poriadku, okamžite sa poraďte s lekárom.
- Keď sa vám atrament dostane do úst, okamžite ho vypľujte a poraďte sa s lekárom.

Použitým zberačom odpadového atramentu príliš silno netraste. Ak ním silno trasiete alebo stláčate bočné strany, môže dôjsť k úniku atramentu.
Zberač odpadového atramentu neskladujte pri vysokých teplotách ani v zmrazenom stave.
Nevystavujte ho priamemu slnečnému svetlu.

❷Čistenie valca

Pomocou dodávanej handričky zotrite atrament z valca (A) a pomocou dodávaných vatových tampónov utrite otvory (C).

⚠UPOZORNENIE:
Nepoužívajte vodu ani alkohol. Nehýbte s uzáverom (B), inak sa môže papier zaseknúť alebo zašpiniť atramentom. Dbajte o to, aby ste nepoškriabali ani nepoškodili snímače (D).

Română

❶Înlocuirea

⚠ATENȚIE:
Depozitați într-un spațiu care nu este la îndemâna copiilor. Nu beți cerneala utilizată.
Nu dezasamblați sau modificați cutia de întreținere. În caz contrar, cerneala poate intra în contact cu ochii sau pielea.
Nu atingeți cipul cu circuite integrate de pe cutia de întreținere.
Dacă o cutie de întreținere care mai poate fi utilizată a fost demontată și nu a fost montată din nou un timp îndelungat, nu o reutilizați.
Nu scoateți filmul de protecție de pe suprafața superioară a cutiei de întreținere.
Dacă cerneala intră în contact cu pielea, ochii sau gura, luați măsurile de mai jos.
- Dacă cerneala intră în contact cu pielea, spălați imediat zona cu apă și săpun.
- Dacă cerneala intră în contact cu ochii, spălați imediat ochii cu jet de apă. În caz contrar, cerneala poate provoca înroșirea ochilor sau o inflamație ușoară. Dacă observați o reacție neobișnuită, consultați imediat un medic.
- Dacă cerneala intră în contact cu gura, scuipați-o imediat și consultați un medic.

Nu agitați prea puternic o cutie de întreținere uzată. Cerneala se poate scurge din cutia de întreținere dacă o agitați prea mult sau apăsați cu forță părțile laterale.
Evitați depozitarea cutiei de întreținere la temperaturi foarte ridicate sau foarte scăzute.
Păstrați cutia de întreținere într-un loc ferit de lumina directă a soarelui.

❷Curăța pe platan

Ștergeți cerneala de pe platan (A) cu ajutorul lavetei furnizate și curățați orificiile (C) cu ajutorul tampoanelor de vată furnizate.

⚠ATENȚIE:
Nu folosiți apă sau alcool. Nu deplasați oblonul (B); în caz contrar hârtia se poate bloca sau păta cu cerneală. Aveți grijă să nu zgâriați și să nu deteriorați senzorii (D).

Български език

❶Подмяна

⚠ВНИМАНИЕ:
Съхранявайте на недостъпно за деца място. Не пийте залепнало мастило.
Не разглобявайте и не модифицирайте колектора. Това може да причини попадане на мастило в очите или върху кожата.
Не докосвайте интегрираната схема на колектора.
Не използвайте отново колектор, който все още може да бъде използван, но е бил отстранен за дълъг период от време.
Не отлепвайте фолиото от горната повърхност на колектора.
Ако мастило влезе в контакт с кожата, очите или устата, вземете следните мерки.
- Когато върху кожата Ви попадне мастило, незабавно измийте мястото със сапун и вода.
- Когато в очите Ви попадне мастило, незабавно ги промийте с вода. Ако не измиете мастилото, то може да причини зачервяване на очите или леко възпаление. Ако нещо се обърка, незабавно се консултирайте с лекар.
- Когато мастило попадне в устата Ви, незабавно го изплюйте и се консултирайте с лекар.

Не разклащайте прекалено силно използван колектор. Мастилото може да изтече от колектора, ако го разклатите прекалено силно или ако го натиснете силно отстрани.
Не съхранявайте колектора при висока температура или в замразено състояние.
Пазете от пряка слънчева светлина.

❷Почистване на валяка

Изтрийте мастилото от валяка (A), като използвате доставената кърпа, и почистете отворите (C), като използвате доставените памучни тампони.

⚠ВНИМАНИЕ:
Не използвайте вода или алкохол. Не местете затвора (B), в противен случай хартията може да заседне или да се изцапа с мастило. Внимавайте да не надраскате или повредите сензорите (D).

Latviešu

❶Nomaiņa

⚠UZMANĪBU:
Glabājiet bērniem nepieejamā vietā. Nedzeriet iekļauto tinti.
Neizjauciet un nepārveidojiet apkopes kasti. Pretējā gadījumā tinte var iekļūt acīs vai nonākt uz ādas.
Nepieskarieties apkopes kastes integrētajai mikroshēmai.
Ja apkopes kaste vēl ir izmantojama, taču tā tiek izņemta un ilgstoši atstāta atvienotā stāvoklī, to nedrīkst lietot atkārtoti.
Nenovelciet aizsargpārklāju no apkopes kastes augšdaļas.
Ja tinte nonāk saskarē ar ādu, acīm vai muti, rīkojieties, kā norādīts tālāk.
- Ja tinte nonāk uz ādas, nekavējoties nomazgājiet skarto zonu ar ziepēm un ūdeni.
- Ja tinte nonāk acīs, nekavējoties skalojiet tās ar ūdeni. Ja tinte netiek noskalota, ir iespējams acu apsārtums vai viegls iekaisums. Ja nejūtaties labi, nekavējoties sazinieties ar ārstu.
- Ja tinte nonāk mutē, nekavējoties izspļaujiet to un sazinieties ar ārstu.

Pārāk spēcīgi nekratiet lietotu apkopes kasti. Ja apkopes kasti kratīsit pārāk spēji vai pārliecīgi spiedīsit tās sānus, ir iespējama tintes noplūde.
Neglabājiet apkopes kasti augstā temperatūrā vai sasaldētā stāvoklī.
Sargiet no tiešiem saules stariem.

❷Tīrīšana no ruļļa

Noslaukiet tinti no ruļļa (A) ar komplektācijā ietverto drānu un iztiriet atveres (C), izmantojot komplektā ietvertos vates kociņiem.

⚠UZMANĪBU:
Neizmantojiet ūdeni vai spirtu. Nepārvietojiet aizvaru (B), jo pretējā gadījumā papīrs var iestrēgt vai notraipīties ar tinti. Esiet piesardzīgi, lai nesaskrāpētu un nesabojātu sensorus (D).

Lietuvių

❶Keitimas

⚠DĖMESIO:
Laikykite vaikams nepasiekiamoje vietoje. Negerkite jokio prikibusio rašalo.
Neardykite ar nemodifikuokite priežiūros dėžutės. Antraip į akis arba ant odos gali patekti rašalo.
Nelieskite ant priežiūros dėžutės esančio IC lusto.
Jei buvo išimta priežiūros dėžutė, kurią vis dar galima naudoti, ir palikta ilgą laiką atjungta, jos daugiau nenaudokite.
Nenulupkite plėvelės nuo priežiūros dėžutės viršutinio paviršiaus.
Ant odos, į akis ar burną patekus rašalo, imkitės toliau nurodytų veiksmų.
- Ant odos patekus rašalo, nedelsdami nuplaukite tą vietą muilu ir vandeniu.
- Į akis patekus rašalo, nedelsdami praplaukite jas vandeniu. Neišplovus rašalo, akys gali labai parausti arba gali kilti nedidelis uždegimas. Jei kažkas negerai, nedelsdami kreipkitės į gydytoją.
- Į burną patekus rašalo, nedelsdami jį išspjaukite ir kreipkitės į gydytoją.

Pernelyg stipriai nepurtykite naudotos priežiūros dėžutės. Pernelyg purtant ar stipriai spaudžiant priežiūros dėžutės šonus, rašalas gali pratekėti.
Nelaikykite priežiūros dėžutės vietoje, kur aukšta temperatūra, arba užšalusios.
Saugokite nuo tiesioginių saulės spindulių.

❷Valymo darbinio paviršiaus

Nuvalykite rašalą nuo darbinio paviršiaus (A) pateikta šluoste ir išvalykite ertmes (C) pateiktais vatos tamponais.

⚠DĖMESIO:
Nenaudokite vandens arba alkoholio. Nejudinkite sklendės (B), nes kitaip popierius gali užsikišti arba išsitepti rašalu. Būkite atsargūs, kad nesubraižytumėte arba nepakenktumėte jutikliams (D).

Eesti

❶Asendamine

⚠ETTEVAATUST
Hoidke lastele kättesaamatus kohas. Ärge jooge printeri külge kleepunud tinti.
Ärge võtke lahti ega modifitseerige hoolduskarpi. Selle tegemisel võib tint sattuda silmadesse või nahale.
Ärge katsuge hoolduskarbil olevat IC-kaarti.
Kui kasutuskõlblik hoolduskarp on eemaldatud ja jäetud pikaks ajaks lahutatuna, ärge kasutage seda uuesti.
Ärge eemaldage hoolduskarbi ülemisel pinnal olevat kile.
Tindi sattumisel nahale, silmadesse või suhu toimige järgmiselt.
- Tindi sattumisel nahale peske seda piirkonda viivitamatult seebi ja veega.
- Tindi sattumisel silmadesse loputage neid viivitamatult veega. Tindi jäämisel silmadesse võivad silmad verd täis valguda või kergelt põletikku minna. Kaebuste korral pöörduge viivitamatult arsti poole.
- Tindi sattumisel suhu sülitage see viivitamatult välja ja konsulteerige arstiga.

Ärge raputage kasutatud hoolduskarpi liiga tugevasti. Tint võib hoolduskarbi liiga tugeval raputamisel ja külgede tugeval surumisel lekkima hakata.
Vältige hoolduskarbi hoidmist kõrgel temperatuuril või külmunud olekus.
Hoidke eemal otsesest päikesevalgusest.

❷Puhastus rullilt

Pühkige tint rullilt (A) kaasasoleva lapiga maha ja puhastage augud (C) kaasasolevate vatitikkudega.

⚠ETTEVAATUST
Ärge kasutage vett ega alkoholi. Ärge liigutage päästikut (B). Selle eiramisel võib paber kinni jääda või tindiga määrduda. Ärge mingil juhul kriimustage ega kahjustage andureid (D).

Русский

❶Замена

⚠ВНИМАНИЕ:
Храните профилактический блок в месте, недоступном для детей. Не пейте собравшиеся чернила.
Не разбирайте и не модифицируйте профилактический блок. Это может привести к попаданию чернил в глаза и на кожу.
Не прикасайтесь к интегральной микросхеме профилактического блока.
Не используйте повторно профилактический блок, который хранился отдельно длительное время, даже если при извлечении он был пригоден к дальнейшему использованию.
Не снимайте пленку с верхней части профилактического блока.
При попадании чернил на кожу, в глаза или рот немедленно примите соответствующие меры.
- При попадании на кожу немедленно промойте пораженную область мылом и водой.
- При попадании чернил в глаза немедленно промойте их водой. В противном случае возможно воспаление или легкое раздражение глаз. В случае необходимости немедленно обратитесь к врачу.
- При попадании чернил в рот немедленно выплюньте их и обратитесь к врачу.

Не трясите профилактический блок слишком сильно. При сильной встряске или ударах из профилактического блока могут вытечь чернила.
Не храните профилактический блок при высоких температурах и в замороженном состоянии.
Не подвергайте его воздействию прямого солнечного света.

❷Очистка валика

Сотрите чернила с валика (A) тканевой салфеткой из комплекта поставки и очистите отверстия (C) ватными палочками из комплекта поставки.

⚠ВНИМАНИЕ:
Не пользуйтесь водой и спиртосодержащими веществами. Не перемещайте затвор (B), иначе бумагу может зажевать или забрызгать чернилами. Не поцарапайте сенсоры (D).

Українська

❶Заміна

⚠ОБЕРЕЖНО:
Зберігайте в місцях, недоступних для дітей. Не ковтайте залишки чорнила.
Не розбирайте та не модифікуйте сервісний блок. Це може призвести до потрапляння чорнила в очі або на шкіру.
Не торкайтеся інтегральної мікросхеми на сервісному блоці.
Якщо сервісний блок, який ще може використовуватися, було знято та залишено відключеним на тривалий час, не використовуйте його більше.
Не здирайте плівку з верхньої поверхні сервісного блока.
При потраплянні чорнила на шкіру, в очі або в рот виконайте наступне.
- У разі потрапляння чорнила на шкіру ретельно промийте забруднену ділянку шкіри водою з милом.
- У разі потрапляння чорнила в очі негайно промийте їх водою. Якщо не промити очі від чорнила, це може спричинити розширення кровоносних судин або незначне запалення. При виникненні проблем негайно зверніться до лікаря.
- При потраплянні чорнила до рота негайно виплюньте його та зверніться до лікаря.

Не трусіть використаний сервісний блок надто сильно. Від сильного трясіння чи стискання з боків сервісний блок може протекти.
Не зберігайте сервісний блок за високої температури чи на морозі.
Бережіть від прямого сонячного проміння.

❷Чищення опори

Витріть чорнило з опори (A) за допомогою ганчірки й почистьте отвори (C) за допомогою ватних тампонів. Ганчірка й ватні тампони постачаються разом із виробом.

⚠ОБЕРЕЖНО:
Не використовуйте жодних спиртів чи воду. Не рухайте затвор (B), інакше папір може застрягти або забруднитися чорнилом. Будьте обережні, щоб не подряпати й не пошкодити датчики (D).

Қазақ тілі

❶Алмастыру

⚠ЕСКЕРТУ:
Балалардың қолы жетпейтін жерде сақтаңыз. Кез келген жабысқан сияны ішпеңіз.
Пайдаланылған сия ыдысын бөлшектемеңіз немесе өзгертпеңіз. Бұл сияның көз бен теріге тиіп кетуіне әкелуі мүмкін.
Пайдаланылған сия ыдысындағы IC чипіне тимеңіз.
Әлі де болса пайдалануға болатын пайдаланылған сия ыдысы алынып, ұзақ уақытқа ажыратылып тасталса, оны қайта пайдаланбаңыз.
Пайдаланылған сия ыдысының үстіңгі бетінен таспаны ажыратып алмаңыз.
Егер сия теріңізге, көздеріңізге немесе аузыңызға тисе, келесі әрекеттерді орындаңыз.
- Теріңізге тисе, сол аймақты сабын және сумен жуыңыз.
- Сия көздеріңізге тисе, оларды сумен бірден шайыңыз. Сияны қалдыру көздердің қанталауына немесе қабынуға әкелуі мүмкін. Егер бірдеңе дұрыс емес болса, бірден дәрігерге көрініңіз.
- Сия аузыңызға кіріп кетсе, оны бірден түкіріп тастаңыз және дәрігерге көрініңіз.

Пайдаланылған сия ыдысын тым қатты шайқамаңыз. Тым көп шайқасаңыз немесе бүйірлерін қатты бассаңыз, пайдаланылған сия ыдысынан сия ағуы мүмкін.
Пайдаланылған сия ыдысын жоғары температурада немесе өте суық күйде сақтамаңыз.
Тікелей күн сәулесінен алшақ ұстаңыз.

❷Білікшені тазалау

Берілген шүберектің көмегімен білікшедегі (A) сияны сүртіңіз және берілген мақта таяқшалардың көмегімен тесіктерді (C) тазалаңыз.

⚠ЕСКЕРТУ:
Су немесе спирт қолданбаңыз. Ысырманы (B) жылжытпаңыз, әйтпесе қағаз кептеліп қалады немесе сия болады. Сезгіштерді (D) сырып немесе зақымдап алмауға тырысыңыз.

عربي

❶ الاستبدال

⚠تنبيه:
يُحفظ في مكان بعيد عن متناول الأطفال. لا تشرب أي حبر ملتصق.
لا تقم بفك أو تعديل صندوق الصيانة. فقد يتسبب ذلك في تطاير رذاذ الحبر إلى العينين أو على البشرة.
لا تلمس شريحة IC الموجودة على صندوق الصيانة.
إذا تمت إزالة صندوق الصيانة الذي يظل من الممكن استخدامه وفكه لفترة طويلة من الزمن، فلا تعيد استخدامه.
لا تقم بنزع الطبقة الرقيقة من السطح العلوي لصندوق الصيانة.
إذا تلامس الحبر مع بشرتك أو عينيك أو فمك، فاتخذ الإجراءات التالية.
- عند ملامسة الحبر لبشرتك، اغسلها بالصابون والماء على الفور.
- عند دخول الحبر في عينيك، انظفهما بالماء على الفور. فقد يؤدي ترك الحبر كما هو إلى احمرار العينين أو التهاب خفيف. إذا حدث خطأ، فاستشر الطبيب على الفور.
- عند دخول الحبر إلى فمك، فاحرص على بصقه واستشر طبيب.

لا تزج صندوق صيانة مستعملاً بشكل مفرط. قد يتسرب الحبر من صندوق الصيانة إذا رججته بشكل مفرط أو ضغطت على جوانبه بقوة.
لا تضع صندوق الصيانة تحت درجات حرارة مرتفعة أو في حالة متجمدة.
احتفظ به بعيدًا عن أشعة الشمس المباشرة.

❷ تنظيف اللوحة

امسح الحبر من على اللوحة (A) باستخدام قطعة القماش المرفقة، ثم نظّف الفتحات (C) باستخدام الفرش القطنية المرفقة.

⚠تنبيه:
لا تستخدم مياهًا أو كحولاً. ولا تحرك الغالق (B) فقد يتسبب ذلك في انحشار الورق أو تلطخه بالحبر. واحرص على عدم خدش المستشعرات (D) أو تعريضها للتلف.

Bahasa Indonesia

❶Melakukan penggantian

⚠PERHATIAN:
Simpan di tempat yang jauh dari jangkauan anak-anak. Jangan meminum setiap tinta yang menempel.
Jangan membongkar atau memodifikasi kotak pemeliharaan. Hal ini dapat menyebabkan tinta mengenai mata dan kulit.
Jangan menyentuh chip IC pada kotak pemeliharaan.
Jika kotak pemeliharaan yang masih dapat digunakan telah dilepas dan dibiarkan tidak terpasang untuk jangka waktu lama, jangan menggunakannya kembali.
Jangan mengelupas film dari permukaan atas kotak pemeliharaan.
Jika tinta mengenai kulit, mata, atau mulut Anda, lakukan tindakan berikut.
- Ketika tinta mengenai kulit Anda, segera cuci bagian tersebut dengan sabun dan air.
- Ketika tinta mengenai mata Anda, segera bilas dengan air. Membiarkan tinta mengenai mata dapat menyebabkan mata merah atau bengkak. Jika ada sesuatu yang salah, segera hubungi dokter.
- Ketika tinta masuk ke dalam mulut, segera ludahkan dan hubungi dokter.

Jangan mengguncangkan kotak perawatan lama terlalu keras. Tinta dapat bocor dari kotak pemeliharaan jika Anda menggunjangkannya terlalu keras atau menekan bagian sampingnya terlalu kuat.
Hindari menyimpan kotak pemeliharaan di bawah suhu tinggi atau dalam kondisi beku.
Jauhkan dari sinar matahari langsung.

❷Membersihkan Platen

Seka tinta dari platen (A) dengan menggunakan kain yang tersedia dan bersihkan lubang (C) dengan menggunakan penyeka kapas yang tersedia.

⚠PERHATIAN:
Jangan menggunakan air atau alkohol. Jangan memindahkan posisi peluncur (B), sebab kertas bisa macet atau kotor oleh tinta. Hati-hati jangan sampai menggores atau merusak sensor (D).

ภาษาไทย

❶ การเปลี่ยน

⚠ ข้อควรระวัง:
เก็บในที่ที่พ้นมือเด็ก อย่าดื่มหมึกที่ติดอยู่
ห้ามถอดแยกชิ้น ส่วนหรือดัดแปลงชุดดูแลรักษา เพราะอาจทำให้หมึกเข้าตาหรือโดนผิวหนังได้
อย่าสัมผัสชิป IC บนชุดดูแลรักษา
โปรดอย่าใช้น้ำ หากชุดดูแลรักษาที่ยังคงสามารถใช้งานได้ถูกถอดออกและปล่อยทิ้ง ไว้เป็นเวลานาน
อย่าลอกฟิล์มออกจากพื้ นผิวด้านบนของชุดดูแลรักษา
หากหมึกสัมผัสกับผิวหนัง ตา หรือปากของคุณ ให้ดำเนินการดังต่อไปนี้
- เมื่อหมึกเข้าสู่ผิวหนังของคุณ ให้ล้างบริเวณนั้นทันทีด้วยสบู่และน้ำ หรือดาวน์เสบ หากมีอะไรผิดปกติให้รีบปรึกษาแพทย์
- เมื่อหมึกเข้าปากของคุณ ให้บ้วนทิ้ง ทันทีและปรึกษาแพทย์

อย่าเขย่าชุดดูแลรักษาที่ใช้แล้วแรงเกินไป หมึกอาจรั่วออกจากชุดดูแลรักษา หากคุณเขย่าไปรอบๆ มากเกินไปหรือดันด้านข้างอย่างแรง
หลีกเลี่ยงการเก็บชุดดูแลรักษาไว้ภายใต้อุณหภูมิสูงหรืออยู่ในสภาพแช่แข็ง
เก็บให้ห่างจากแสงแดดโดยตรง

❷ ทำความสะอาดแท่นวาง

เช็ดหมึกออกจากแท่นวาง (A) โดยใช้ผ้าที่ให้มา และทำความสะอาดรู (C) โดยใช้ส่าลีก้านที่ให้มา

⚠ ข้อควรระวัง:
ห้ามใช้น้ำหรือแอลกอฮอล์ใดๆ ห้ามขยับชัตเตอร์ (B) มิฉะนั้ น กระดาษอาจติดหรือเปื้ อนหมึก ระวังอย่าให้เป็นรอยหรือทำให้ชิ้นเซอร์ (D) เสียหาย

Tiếng Việt

❶Thay thế

⚠THẬN TRỌNG:
Lưu trữ ở nơi ngoài tầm với của trẻ em. Không cho vào miệng bất cứ lượng mực nào bị dính.
Không tháo rời hoặc sửa đổi hộp bảo dưỡng. Làm như vậy có thể khiến mực dính vào mắt hoặc lên da.
Không chạm vào chip IC trên hộp bảo dưỡng.
Nếu hộp bảo dưỡng vẫn có thể sử dụng được đã bị tháo ra và tách rời trong một thời gian dài, không sử dụng lại nó.
Không lột lớp phim khỏi bề mặt trên cùng của hộp bảo dưỡng.
Nếu mực dính vào da, mắt hoặc miệng, hãy thực hiện các hành động sau.
- Khi mực dính vào da, hãy rửa ngay lập tức vùng đó bằng xà phòng và nước.
- Khi mực dính vào mắt, ngay lập tức hãy dội xả mắt bằng nước. Cứ để nguyên mực dính vào mắt có thể làm cho mắt đỏ ngầu hoặc bị viêm nhẹ. Nếu có gì đó không ổn, hãy tham khảo ý kiến bác sĩ ngay lập tức.
- Khi mực dính vào miệng, ngay lập tức hãy nhổ ra và tham khảo ý kiến bác sĩ.

Không lắc quá mạnh hộp bảo dưỡng đã qua sử dụng. Mực có thể rò rỉ khỏi hộp bảo dưỡng nếu lắc quá nhiều hoặc đẩy mạnh các mặt bên.
Tránh lưu trữ hộp bảo dưỡng dưới nhiệt độ cao hoặc ở tình trạng đông lạnh.
Giữ hộp tránh xa ánh sáng mặt trời trực tiếp.

❷Làm sạch trục lăn

Lau sạch mực khỏi trục lăn (A) bằng vải đi kèm và làm sạch các lỗ (C) bằng cách sử dụng gạc bông được cung cấp.

⚠THẬN TRỌNG:
Không sử dụng nước hoặc cồn nào. Không di chuyển màn trập (B), nếu không giấy có thể bị kẹt hoặc dính mực. Cẩn thận không làm trầy xước hoặc làm hỏng các cảm biến (D).

简体中文

❶更换

⚠注意：
请存储在儿童接触不到的位置。请勿饮用任何粘附的墨水。
请勿拆卸或改动维护箱。否则可能导致墨水进入眼睛或沾到皮肤上。
请勿触摸维护箱上的IC 芯片。
如果已经取下仍然可用的维护箱并且长时间未连接，则请勿再次使用。
请勿撕掉维护箱上表面的薄膜。
如果墨水接触皮肤、眼睛或口腔，请采取以下方法。
- 墨水接触皮肤时，请立刻用香皂和水清洗。
- 墨水溅入眼睛时，请立刻用清水冲洗。墨水长时间在眼睛里可能导致眼睛充血或轻度炎症。如果出现错误，请立刻咨询医生。
- 墨水溅入口腔时，请立刻吐出并咨询医生。

请勿用力摇晃已使用过的维护箱。如果用力摇晃维护箱或者按压其两侧，墨水可能会从维护箱中漏出。
不要将维护箱存放在高温下或以冷冻状态存放。
避免阳光直射。

❷清洁压纸卷轴

用附带的布擦去压纸卷轴（A）上的墨水并用附带的棉棒清洁孔（C）。

⚠注意：
请勿使用水或酒精。请勿移动挡板（B），否则可能会引起卡纸或弄脏纸。请注意不要刮伤或损坏传感器（D）。

繁體中文

❶更換

⚠注意：
請存放於孩童無法取得的地方。請勿飲用到任何附著的墨水。
請勿拆解或改裝廢棄墨水收集盒。否則會導致墨水接觸眼睛或皮膚。
請勿觸摸廢棄墨水收集盒上的晶片。
如果取出仍可使用的廢棄墨水收集盒，卻長時間置於拆卸狀態，則勿重複使用。
請勿將廢棄墨水收集盒頂部表面上的薄膜撕除。
如果墨水接觸皮膚、眼睛或嘴巴，請採取以下措施。
- 如果墨水沾到皮膚，請立刻用肥皂和水清洗該處。
- 如果墨水進入眼睛，請立刻用水沖洗。置之不理可能會造成眼睛充血或輕微發炎。如有任何不適，請立刻就醫。
- 如果墨水進入口中，請立刻吐出並就醫。

請勿過度搖晃使用過的廢棄墨水收集盒。過度搖晃或用力按壓側面，墨水可能會從廢棄墨水收集盒中滲出。
請勿將廢棄墨水收集盒存放在高溫或結凍狀態下。
請避免陽光直射。

❷清潔壓紙滾筒

使用附帶的布擦拭壓紙滾筒（A）上的墨水，並用附帶的棉棒清潔孔洞（C）。

⚠注意：
請勿使用水或酒精。請勿移動擋板（B），否則可能會造成卡紙或弄髒紙。請注意不要損傷或損壞感應器（D）。

한국어

❶교체

⚠주의:
어린이 손에 닿지 않는 곳에 보관하십시오. 부착된 잉크를 마시지 마십시오.
유지보수 상자를 분해 또는 개조하지 마십시오. 그렇게 하면 잉크가 눈 및 피부에 부착될 수 있습니다.
유지보수 상자의 IC 칩에 손대지 마십시오.
사용 가능한 유지보수 상자를 제거하고 장시간 분리해둔 경우, 재사용하지 마십시오.
유지보수 상자의 상단 표면에서 필름을 벗겨내지 마십시오.
잉크가 피부, 눈 또는 입에 묻으면 다음과 같은 조치를 취해 주십시오.
- 피부에 묻은 경우에는 즉시 비눗물로 해당 부위를 세척해 주십시오.
- 잉크가 눈에 들어간 경우에는 물로 즉시 씻어내 주십시오. 잉크를 그대로 방치하면눈이 충혈되거나 가벼운 염증이 생길 수 있습니다. 뭔가 잘못된 경우에는 즉시 의사에게 상담해 주십시오.
- 잉크가 입에 들어가면 즉시 뱉어낸 후, 의사에게 상담해 주십시오.

사용한 유지보수 상자를 너무 세게 흔들지 마십시오. 잉크를 너무 세게 흔들거나 측면을강하게 누르면 유지보수 상자에서 잉크가 누출될 수 있습니다.
유지보수 상자를 고온 또는 동결 상태로 보관하지 마십시오.
직사광선을 피해 보관하십시오.

❷플래튼 청소

제공된 천을 사용하여 플래튼(A)에서 잉크를 닦아내고 제공된 면봉을 사용하여 구멍(C)을 청소합니다.

⚠주의:
물이나 알코올을 사용하지 마십시오. 셔터(B)를 이동시키지 마십시오. 그렇게 하지 않으면 용지가 걸리거나 잉크가 묻을 수 있습니다. 센서(D)가 긁히거나 손상되지 않도록 주의하십시오.

日本語

❶交換

⚠注意：
子供の手の届かない場所に保管してください。また、インクは飲まないでください。
メンテナンスボックスを分解または改造しないでください。分解するとインクが目に入ったり皮膚に付着するおそれがあります。
メンテナンスボックス上のIC チップは触らないでください。
使用可能なメンテナンスボックスを取り外して長期間放置した場合は再使用しないでください。
メンテナンスボックス上面のフィルムは剥がさないでください。
インクが皮膚に付いてしまったり、目や口に入ってしまったときは以下の処置をしてください。
- 皮膚に付着したときは、すぐに水や石けんで洗い流してください。
- 目に入ったときはすぐに水で洗い流してください。そのまま放置すると目の充血や軽い炎症をおこすおそれがあります。異常がある場合は、速やかに医師に相談してください。
- 口に入ったときは、すぐに吐き出し、速やかに医師に相談してください。

使用したメンテナンスボックスは強く振らないでください。 強く振ったり振り回したりすると、メンテナンスボックスからインクが漏れるおそれがあります。
高温下及び凍結状態での保存は避けてください。
直射日光を避けてください。

メンテナンスボックスの回収について
環境保全の一環として、使用済みメンテナンスボックスの回収ポストをエプソン製品取扱店に設置しています。
回収されたメンテナンスボックスは、原材料に再生し、リサイクルしています。
最寄りの回収ポスト設置店舗はエプソンのウェブサイトでご案内しています。
＜www.epson.jp/ ＞

❷プラテンのクリーニング

プラテン（A）の汚れを同梱の不織布で拭き取り、プラテン上の穴（C）を同梱の綿棒で掃除してください。

⚠注意：
水やアルコールは使用しないでください。プラテン上のシャッター（B）の位置を変えないようにしてください。用紙詰まりや用紙汚れの原因となります。4 つの検出器（D）を、変形または破損させないよう注意してください。

For Users in Europe

Indication of the manufacturer and the importer

Manufacturer:	SEIKO EPSON CORPORATION
Address:	3-5, Owa 3-chome, Suwa-shi, Nagano-ken 392-8502, Japan
Web site:	www.epson.com/
Importer:	EPSON EUROPE B.V.
Address:	Atlas Arena, Asia Building, Hoogoorddreef 5, 1101 BA Amsterdam Zuidoost The Netherlands
Web site:	www.epson.eu/

Turkiye'deki Kullanıcılar icin

Urunun Sanayi ve Ticaret Bakanlığınca tespit ve ilan edilen kullanma omru 5 yıldır.
Tuketicilerin şikayet ve itirazları konusundaki başvuruları tuketici mahkemelerine ve tuketici hakem heyetlerine yapılabilir.

Uretici:	SEIKO EPSON CORPORATION
Adres:	3-5, Owa 3-chome, Suwa-shi, Nagano-ken 392-8502 Japan
Tel:	81-266-52-3131
Web:	www.epson.com/

Для пользователей в России и Белоруссии

Изготовитель:	SEIKO EPSON CORPORATION
Адрес:	3-5, Ова 3-темэ, Сува-ши, Нагано-кен 392-8502 Япония
веб сайт:	www.epson.com/

Официальный представитель в странах СНГ:
ООО "Эпсон СНГ"

Адрес:	129110, Москва, улица Щепкина 42, строение 2а, 3 этаж
Телефон:	+7 (495) 777-0355/56
веб сайт:	www.epson.ru/

Қазақстандағы пайдаланушылар үшін

Өндіруші:	SEIKO EPSON CORPORATION
Мекенжайы:	3-5, Ова 3 темэ, Сува ши, Нагано кен, 392-8502, Жапония
веб сайт:	www.epson.com/

ТМД елдерінде ресми өкілі:
"Эпсон ТМД" ЖШҚ

Мекенжайы:	129110, Мәскеу қ., Щепкин көшесі 42, 2а құрылысы, 3-қабат
Телефон:	+7 (495) 777-0355/56
веб сайт:	www.epson.ru/

面向台灣使用者

進口商	台灣愛普生科技股份有限公司
地址	台北市信義區松仁路 100 號 15 樓
電話	(02) 8786-6688 (代表號)
製造商	SEIKO EPSON CORPORATION
地址	3-5, Owa 3-chome, Suwa-shi, Nagano-ken 392-8502,Japan
網站	www.epson.com/
電話	81-263-52-2552

한국 사용자용

생산회사명：	세이코엡손주식회사
생산회사주소：	3-5, Owa 3-chome, Suwa-shi, Nagano-ken 392-8502 Japan
웹 사이트：	www.epson.com/
전화번호：	81 266-52-3131
수입자：	한국엡손㈜
수입자 주소：	서울특별시 강남구 테헤란로 134 10층 (역삼동, 포스코 P&S타워)
수입자 전화 번호：	02-558-4270

SEIKO EPSON CORPORATION
Address: 3-5, Owa 3-chome, Suwa-shi, Nagano-ken 392-8502 Japan
Web site: www.epson.com/
セイコーエプソン株式会社
住所： 〒392-8502 長野県諏訪市大和3-3-5

©Seiko Epson Corporation 2021. Printed in XXXXXX/YYYYYYYYYYYY