Four compact à micro-ondes encastrable

5C70M9690ME

EG015800

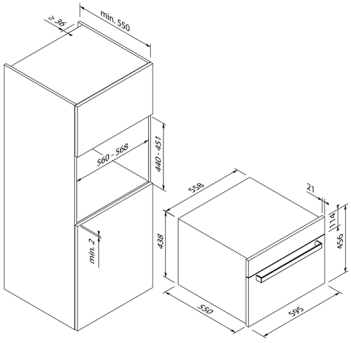

Design	
Couleur	Noir mat

Modes de fonctionnement et fonctions	
Nombre de types de chaleur	25
Convection naturelle (sole / voûte)	• / •
Chaleur tournante / chaleur tournante Éco	• / –
Air brassé	–
Gril à air brassé	•
Gril grande surface	•
Gril petite surface	•
Fonction pizza	•
Décongélation	•
Fermentation de pâte	•
Cuisson à la vapeur	–
Micro-ondes	Micro-ondes 1000 W avec 10 niveaux de puissance
Fonctions combinées	•

Facilité d'utilisation et équipement	
Commande	Touch Control
Affichage / couleur	TFT
Amortissement de la porte	–
Programmes automatiques	•
Programmes de décongélation	•
Sécurité enfant	•
Nettoyage	–
Volume du réservoir d'eau (en litres)	-
Volume de l'espace de cuisson (en litres)	44

Accessoires inclus**	
Accessoires inclus	Plaque de four émaillée, Grille de cuisson , Lèchefrite

Caractéristiques techniques	
Classe d'éfficacité énergétique	–
Puissance	3,0 kW / 220 – 240 V
Fusible (in A)	16 V
Fusible (in A)	16 A
Fréquence (en Hz)	
Type de connecteur	Type F
Longueur du câble de connexion (en cm)	150 cm
Poids net (en KG)	35,3 kg
Poids brut (en KG)	37,0 kg
Dimensions de l'appareil emballé (H × L × P)	55,5 x 63,5 x 67,0 cm
Dimensions de l'appareil (H × L × P)	45,6 x 59,4 x 56,7 cm
Dimensions d'encastrement (H × L × P)	45,0 x 56,0 x 55,0 cm
EAN	4251003110234

Remarque	
Remarque	Disponible à partir de janvier 2026

Pour plus d'informations, consultez notre site web :
www.blaupunkt-einbaugeraete.com