ITEM/ARTÍCULO #0805279

60-WATT POWER PACK
BLOQUE DE ALIMENTACIÓN DE 60 VATIOS

MODEL/MODELO #8201080378

Portfolio® is a registered trademark of LF, LLC. All rights reserved.
Portfolio® es una marca registrada de LF, LLC. Todos los derechos reservados.

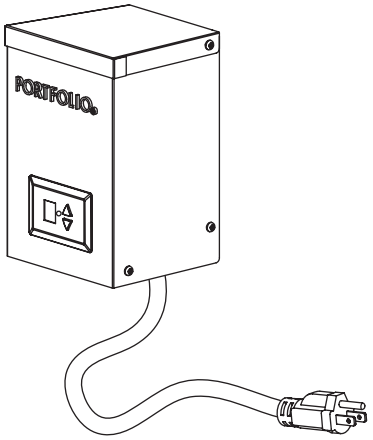

Questions?/¿Preguntas?

Call customer service at 1-800-643-0067, 8 a.m. - 6 p.m., EST, Monday - Thursday, 8 a.m. - 5 p.m., EST, Friday.

Llame al Servicio al Cliente al 1-800-643-0067 de lunes a jueves de 8 a.m. a 6 p.m.,y los viernes de 8 a.m. a 5 p.m., hora estándar del Este.

ATTACH YOUR RECEIPT HERE
ADJUNTE SU RECIBO AQUI

Serial Number/Numero de serie _____
Purchase Date/Fecha de compra _____

PACKAGE CONTENTS/CONTENIDO DEL PAQUETE

A

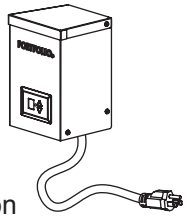

x 1
Power pack
Bloque de alimentación

HARDWARE CONTENTS/ADITAMENTOS

Note: Hardware shown actual size./**Nota:** Los aditamentos se muestran en tamaño real.

AA

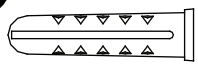

x 3
Plastic anchor
Ancla de expansión de plástico

BB

x 3
Phillips screw
Tornillo Phillips

CC

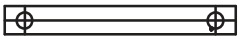

x 1
Mounting template
(not shown to size)
Plantilla para montaje
(no se muestra en tamaño real)

DD

x 1
Photo eye holder
Soporte del sensor fotoeléctrico

EE

x 1
Fiber optic cable
(not shown to size)
Cable de fibra óptica
(no se muestra en tamaño real)

XXXXX

⚠ SAFETY INSTRUCTIONS/INSTRUCCIONES DE SEGURIDAD

Please read and understand this entire manual before attempting to assemble, operate or install the product.

⚠ WARNING

RISK OF FIRE OR ELECTRICAL SHOCK:

- This power pack is for use with low-voltage landscape lighting systems ONLY.
- This power pack is suitable for indoor/outdoor use.
- Suitable for use with submersible luminaries and pumps.
- **DO NOT** submerge the power pack in water.
- **DO NOT** use the power pack with a dimmer switch.
- **DO NOT** mount the power pack upon combustible material.
- **DO NOT** connect two or more power suppliers in parallel.
- This power pack has a minimum loading that it is 5W for halogen and 3W for LED.
- This power pack has dual photo-eye control options: 1 built-in photo eye and the included 15-foot fiber optic cable. If you use the cable, the built-in photo-eye will turn off. If you do NOT use the cable, the transformer will automatically use the built-in photo-eye.

CAUTION

- Power pack MUST be installed at least 20 in. above ground level.
- **DO NOT** mount power pack or luminaires within 10 ft. of a swimming pool or spa.
- **DO NOT** bury the connectors or cables at depth greater than 6 in.
- **DO NOT** exceed the maximum wattage of the power pack's terminal.
- For use only on a branch circuit protected by a Class A-type ground fault circuit interrupter (GFCI).
- **DO NOT** repair or tamper with cord or plug.
- A cord-connected landscape lighting system shall not be used with an extension cord.
- This device is accepted as a component of a landscape lighting system where the suitability of the combination shall be determined by UL or CSA or local inspection authorities having jurisdiction.
- Risk of fire. Do not place insulation under terminal plate.
- The power pack has a 60-watt circuit that powers up to 60 watts of light.
- Cable distance, total wattage and spacing of the light fixtures affects the light output of each fixture along the run.
- ONLY connect the transformer cord to a covered 120-volt Class A Type GFCI (ground fault circuit interrupter) protected hooded flush type cover plate outlet that is marked "WET LOCATION".
- Using the correct gauge cable is essential for obtaining proper lighting performance. For use with SPT-2W, underground low-voltage cable with a 25-foot length minimum.
- Always disconnect the transformer from the electrical outlet when working on the lighting system.

This equipment has been tested and found to comply with the limits for a Class-B digital device, pursuan to Part 15 of the FCC Rules. These limits are designed to provide reasonable protection against harmful interference in a residential installation. This equipment generates, uses and can radiate radio frequency energy and, if not installed and used in accordance with the instructions, may cause harmful interference to radio communications. However, there is no guarantee that interference will not occur in a particular installation. If this equipment does cause harmful interference to radio or television reception, which can be determined by turning the equipment off and on, the user is encouraged to try to correct the interference by one or more of the following measures:

- Reorient or relocate the receiving antenna.
- Increase the separation between the equipment and receiver.
- Connect the equipment into an outlet on a circuit different from that to which the receiver is connected.
- Consult the dealer or an experienced radio/TV technician for help.

Please note that changes or modifications not expressly approved by the party responsible for compliance could void the user's authority to operate the equipment.

Lea y comprenda completamente este manual antes de intentar ensamblar, usar o instalar el producto.

⚠ ADVERTENCIA

RIESGO DE INCENDIO O DESCARGA ELÉCTRICA:

- Este bloque de alimentación es SÓLO para uso con sistemas de iluminación para el jardín de bajo voltaje.
- Este bloque de alimentación es adecuado para uso en interiores y en exteriores.
- Adecuado para uso con luminarias y bombas sumergibles.
- **NO** sumerja el bloque de alimentación e n agua.
- **NO** utilice ebloque de alimentación con un interruptor regulador de intensidad.
- **NO** coloque el bloque de alimentación sobre material combustible.
- **NO** conecte dos o más fuentes de alimentación en paralelo.
- Este bloque de alimentación tiene una carga mínima de 5 vatios para luces halógenas y 3 vatios para luces LED.
- Este bloque de alimentación cuenta con opciones de control fotoeléctrico: 1 sensor fotoeléctrico integrado y un cable de fibra óptica de 4,57 m que se incluye. Si utiliza el cable, el sensor fotoeléctrico se apagará. Si NO utiliza el cable, el transformador utilizará automáticamente el sensor fotoeléctrico integrado.

PRECAUCIÓN

- El bloque de alimentación se DEBE instalar al menos a 50,8 cm sobre el nivel del suelo.
- **NO** monte el bloque de alimentación o luminarias a menos de 3,05 m de una piscina o un spa.
- **NO** entierre los conectores ni los cables a una profundidad mayor que 15,24 cm.
- **NO** supere el vataje máximo del terminal del bloque de alimentación.
- Para usar solo con un circuito de derivación protegido por un interruptor de circuito de falla de puesta a tierra (GFCI, por sus siglas en inglés) tipo Clase A.
- **NO** repare ni modifique el cable o el enchufe.
- Un sistema de iluminación para jardín conectado con cable no se debe usar con una extensión eléctrica.
- Este dispositivo está aceptado como componente de un sistema de iluminación para jardín donde la aptitud de la combinación será determinada por UL, CSA o por las autoridades de inspección locales que tengan jurisdicción.
- Riesgo de incendio. No coloque el aislamiento debajo de la placa del terminal. Revise la conexión después de la instalación.
- El paquete de energía tiene un circuito de 60 vatios esa energía hasta 60 vatios de luz.
- La distancia del cable, el vataje total y la separación entre las lámparas afectarán la salida de luz de cada lámpara a lo largo del tendido.
- SOLO conecte el cable del transformador en un interruptor de circuito de falla de puesta a tierra (GFCI, por sus siglas en inglés) Clase A de 120 voltios con una placa de cubierta tipo capuchón al ras con la inscripción “PARA LUGARES HÚMEDOS”.
- Es esencial usar el cable del calibre adecuado para obtener un rendimiento óptimo de la lámpara. Para usar con cable subterráneo de bajo voltaje SPT de 2 vatios de 7,62 m de largo como mínimo.
- Siempre desconecte el transformador del tomacorriente cuando realice trabajos en el sistema de iluminación.

Este equipo se probó y se ha verificado que cumple con los límites para un dispositivo digital clase B, conforme a la sección 15 de las reglas de la FCC. Estos límites están diseñados para proporcionar una protección razonable contra las interferencias perjudiciales en una instalación residencial. Este equipo genera, utiliza y puede irradiar energía de radiofrecuencia y, si no se instala y se usa de acuerdo con las instrucciones, puede causar interferencia perjudicial para las comunicaciones de radio. Sin embargo, no se garantiza que no se producirán interferencias en una instalación en particular. Si este equipo genera una interferencia perjudicial para la recepción de radio o televisión, que se puede determinar apagando y encendiendo el equipo, se recomienda al usuario que intente corregir la interferencia con una o más de las siguientes medidas:

- Reorientar o reubicar la antena de recepción.
- Aumentar la separación entre el equipo y el receptor.
- Conectar el equipo a un tomacorriente de un circuito distinto al que usa el receptor.
- Solicitar ayuda al concesionario o a un técnico con experiencia en radio/TV.

Tenga en cuenta que cualquier cambio o modificación que no haya sido aprobado especificamente por la parte responsable de la conformidad con el reglamento podría anular la autorización del usuario de hacer funcionar este aparato.

PREPARATION/PREPARACIÓN

Before beginning assembly of product, make sure all parts are present. Compare parts with package contents list and diagram above. If any part is missing or damaged, do not attempt to assemble the product. Contact customer service for replacement parts.

Estimated Assembly Time: 30-40 minutes

Tools Required for Assembly (not included): Phillips screwdriver, Drill, 1/4 in. Drill bit and wire strippers.

Antes de comenzar a ensamblar o instalar este producto, asegúrese de tener todas las piezas. Compare las piezas con la lista del contenido del paquete y el diagrama anterior. No intente ensamblar, el producto si falta alguna pieza o si éstas están dañadas. Póngase encontacto con el Servicio al Cliente para obtener piezas de repuesto.

Tiempo estimado de ensamblaje: 30-40 minutos

Herramientas necesarias para el ensamblaje (no se incluyen):

Destornillador Phillips, Taladro, broca parataladro de 1/4” y pinzas pelacables.

ASSEMBLY INSTRUCTIONS/INSTRUCCIONES DE ENSAMBLAJE

1. Select location near an outside 120-volt covered GFCI outlet with cover plate marked for WET LOCATION. Using mounting template (CC), mark holes for power pack (A) at least 20 in. above ground level.
   Note: The power pack (A) has a built-in photo eye next to the control buttons. Select a location that will receive direct sunlight during the day. **DO NOT** mount the power pack (A) where it could sense street or porch light, as this may cause the lighting system to shut off unexpectedly.
   Note: Power pack (A) has 1 built-in photo eye and the included 15-foot fiber optic cable. If you use the cable, the built-in photo-eye will turn off. If you do NOT use the cable, the transformer will automatically use the built-in photo-eye.
   Seleccione una ubicación cercadel tomacorriente exterior de 120 voltios tipo GFCI cubierto con una placa con la inscripción "PARA LUGAR HÚMEDO". Usando la plantilla de montaje (CC), marque orificios para el bloque de alimentación (A) por lo estar a 50,8 cm sobre el nivel del suelo.
   Remarque : Ce bloc d’alimentation (A) est muni d’une cellule photoélectrique intégrée près des boutons de contrôle. Choisissez l’emplacement pour que l’appareil capte la lumière du soleil pendant le jour. **Ne** fixez **PAS** le bloc d’alimentation (A) à un endroit où il pourrait être exposé à la lumière artificielle comme celle des luminaires de rue ou d’une lampe de véranda, car le système d’éclairage pourrait se fermer subitement.
   Nota: El bloque de alimentación (A) cuenta con un sensor fotoeléctrico integrado y un cable de fibra óptica de 4,57 m que se incluye. Si utiliza el cable, el sensor fotoeléctrico se apagará. Si NO utiliza el cable, el transformador utilizará automáticamente el sensor fotoeléctrico integrado.

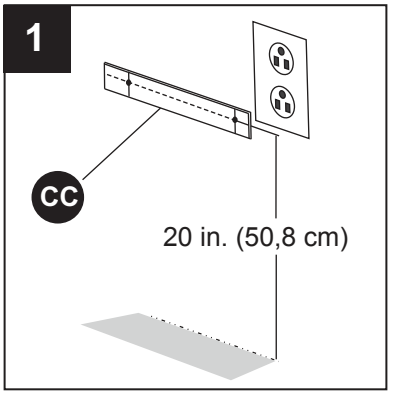

2. Drill holes using 1/4 in. drill bit (not included). Install plastic anchors (AA) and Phillips screws (BB), leaving enough space for the power pack (A).

   Taladre orificios con una broca para taladro de 1/4” (no se incluye). Instale anclas de expansión (AA) y tornillos Phillips (BB), dejando suficiente espacio para el bloque de alimentación (A).

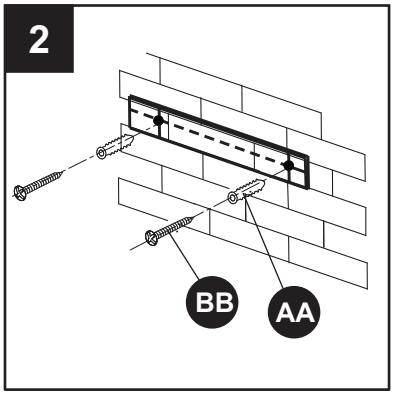

3. For low-voltage cable connections, split one end of the low-voltage cable (not included) approximately 2 in., and then strip about 1/2 in. of insulation of each wire before twisting strands together tightly.
Note: If you intend to install your fixtures using the looping method (see page 8), then be strip about 3/4 in. of insulation of each wire.

Para la conexión de cables de bajo voltaje, separe un extremo del cable de bajo voltaje (no se incluye) de aproximadamente 50,8 mm y pele aproximadamente 12 mm del aislamiento de cada cable y luego enrosque los filamentos firmemente.
Nota: Si intenta instalar las lámparas con ayuda del método de bucle (consulte la página 8), luego retire alrededor de 19,05 mm de aislamiento de cada cable.

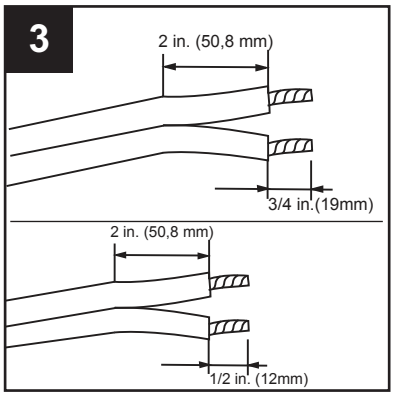

Recommended installation configurations for each output terminal:
Recomendaciones de configuraciones de instalación para cada terminal de salida:

Combined Wattage of all fixtures/Vataje combinado de todas las lámparas	Recommended Cable Gauge/ Calibre de cable recomendado	Using 12V Recommended Cable Length/ Uso del largo recomendado del cable 12V
Less than 60W Menos que 60 vatios	16	Less than 200 ft / Menos que 60,96 m
	14	Less than 300 ft / Menos que 91,44 m
	12	Less than 450 ft / Menos que 137,16 m

4. Loosen the terminal screws located on the bottom of the power pack (A) and insert one of the pre-stripped wires under the terminal clamping plate and securely tighten the terminal screw. Repeat this process for the other side of the wire, inserting it into the second wire terminal.

CAUTION: To reduce the risk of fire, electrical shock or damage to the power pack (A), ensure there is no wire insulation under the terminal clamping plate and the screws connecting the cable to the power pack terminals are securely tightened.

Suelte los tornillos del terminal ubicados en la parte inferior del bloque de alimentación (A) e inserte uno de los cables pelados previamente debajo de la place de sujeción del terminal y apriete firmemente el tornillo del terminal. Repita este proceso para el otro lado del cable e insértelo en el segundo terminal del cable.
PRECAUCIÓN: Para reducir el riesgo de incendio, descarga eléctrica o daño al bloque de alimentación (A), asegúrese de que no haya aislamiento de cable debajo de la placa de sujeción del terminal y que los tornillos que conectan el cable a los terminales del bloque de alimentación estén fuertemente apretados.

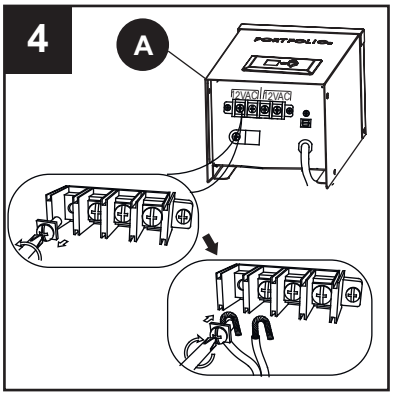

5. Lay a length of low-voltage cable in the general area where the lights are to be installed. Distribute light fixtures (sold separately) as evenly as possible along the low-voltage cable.
Note: The first fixture should be a minimum of 10 ft. away from the power pack (A).

Coloque un tramo de cable de bajo voltaje en el área general donde se instalarán las luces. Distribuya los ensambles de luz (se vende por separado) lo más parejo que pueda a lo largo del cable de bajo voltaje.
Nota: La primera lámpara debe estar a por lo menos 3,05 m de distancia del bloque de alimentación (A).

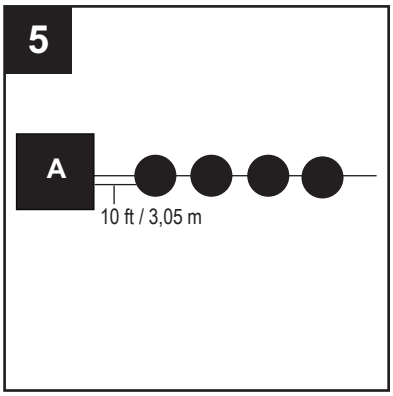

6. Plug the power pack into the outlet and turn the power pack on (refer to operating instructions below). Connect the light fixtures to the low-voltage cable (not included) using fixture connectors, and test the system before finalizing installation. Once testing is completed and the system is operational, the cable may be covered with landscape material (mulch, rock, etc.) or buried up to 6 in. deep.

   Enchufe el bloque de alimentación en el tomacorrientes y encienda el bloque de alimentación (consulte las instrucciones de operación que aparecen a continuación). Conecte los ensambles de luz al cable de bajo voltaje (no se incluyen) con conectores de ensambles y pruebe el sistema antes de terminar la instalación. Una vez que haya completado la prueba y el sistema esté operacional, se debe cubrir el cable con material de paisajismo (compuesto orgánico, roca, etc.) o entiérrelo a una profundidad de 15,24 cm.

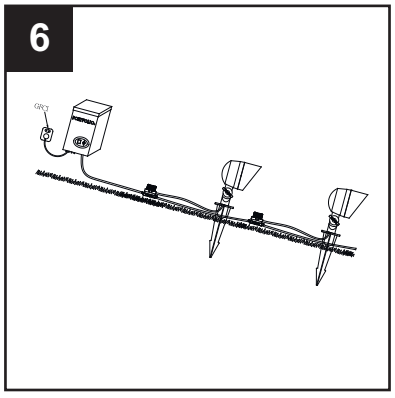

7. Hang the power pack (A) on the Phillips screws (BB) using the keyhole slots on the back of the power pack (A).

   Cuelgue el bloque de alimentación (A) en los tornillos Phillips (BB) mediante las ranuras en forma de cerradura ubicadas en la parte posterior del bloque de alimentación (A).

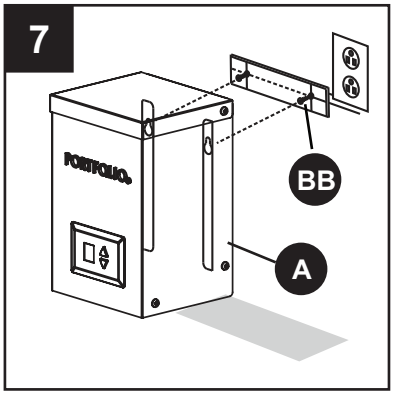

8. When selecting a location for the fiber optic cable (EE), make sure it will receive direct sunlight during the day. DO NOT mount the fiber optic cable (EE) where it could sense artificial light, as that might cause the lighting system to shut off unexpectedly.
   Drill hole using a 1/4 in. drill bit at desired location on outside wall and insert anchor (AA). Secure photo eye holder (DD) by inserting the Phillips screw (BB) through the photo eye holder (DD) and into the anchor (AA).

   Al seleccionar una ubicación para el cable de fibra óptica (EE), asegúrese de que recibirá luz solar directa durante el día. NO coloque el cable de fibra óptica (EE) donde podría percibirluz artificial, ya que esto podría provocar que el sistema de iluminación se apague inesperadamente.
   Taladre un orificio con una broca para taladro de 1/4" en la ubicación deseada en la pared exterior e inserte el ancla (AA). Fije el soporte del sensor fotoeléctrico (DD) insertando el tornillo Phillips (BB) a través del soporte del sensor fotoeléctrico (DD) y en el ancla (AA).

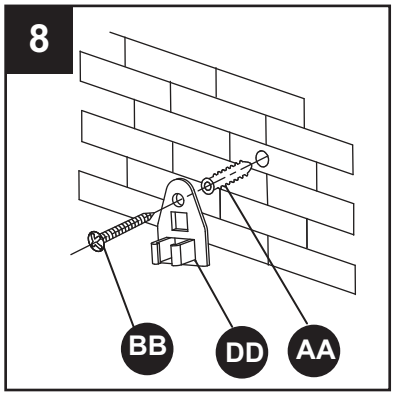

9. Insert the end of the fiber optic cable (EE) without the black plastic cover into the photo eye socket on the bottom of the power pack (A). Push in firmly until you hear a “click”. Clip the other end of fiber optic cable (EE) onto the photo eye holder (DD). **Note**: Make sure the fiber optic cable (EE) is never crimped in any way.
   Note: Power pack (A) has 1 built-in photo eye and the included 15-foot fiber optic cable. If you use the cable, the built-in photo-eye will turn off. If you do NOT use the cable, the transformer will automatically use the built-in photo-eye.
   Inserte el extremo del cable de fibra óptico (EE) sin la cubierta plástica negra en el zócalo de ojo de la foto en la parte inferior del paquete de energía (A). Empuje con firmeza hasta oír un clic. Sujete el otro extremo del cable de fibra óptica (EE) en el soporte del sensor fotoeléctrico (DD). **Nota**: Cerciórese de el cable de fibra óptico (EE) sobre la foto prensada de cualquier manera.

   Nota: El bloque de alimentación (A) cuenta con un sensor fotoeléctrico integrado y un cable de fibra óptica de 4,57 m que se incluye. Si utiliza el cable, el sensor fotoeléctrico se apagará. Si NO utiliza el cable, el transformador utilizará automáticamente el sensor fotoeléctrico integrado.

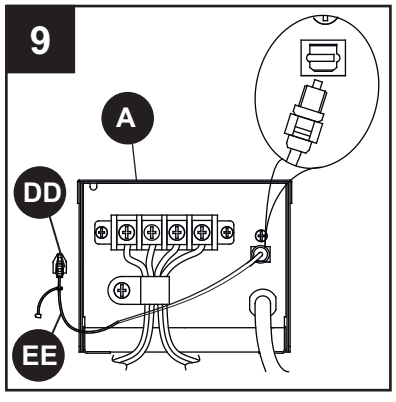

LANDSCAPE LIGHTING WIRE GUIDE/GUÍA DE CABLEADO DE LA ILUMINACIÓN PARA JARDÍN

1. **Calculating Lighting Capacity**

To determine the maximum number of fixtures that can be safely connected to the power pack (A), add up the individual wattages of all fixtures.
The total output wattage of two terminals must not exceed 60 watts.

CAUTION: Screw connections must be tight. Do not mix solid and stranded wires under one screw.
Note: This power pack is rated for 12V AC only.

Cálculo de la Capacidad de iluminación

Pour déterminer Para determinar el número máximo de lámparas que se pueden conectar en forma segura al bloque de alimentación (A), agregue los vatajes individuales de todas las lámparas. El vataje de salida total de los dos terminales no debe superar los 60 vatios.

PRECAUCIÓN: Las conexiones de los tornillos deben estar bien apretadas.
No mezclecables de tipo sólido y trenzado en un tornillo.
Nota: Este bloque de alimentación está clasificado solo para 12 voltios de CA.

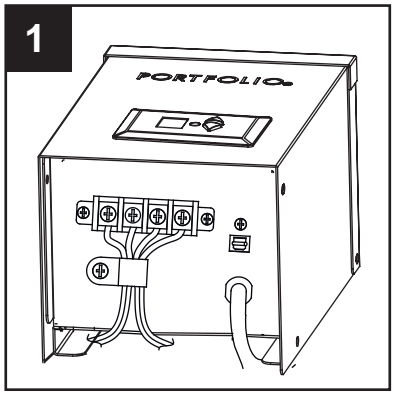

2. **Voltage Drop**

Voltage drop may occur on any run of low-voltage cable and may cause a light to dim. This can be seen when lights closer to the power pack are brighter than lights further from the power pack on the same low-voltage cable. Voltage drop depends on:

- Number of on a run
- The distance from the power pack
- Gauge of the cable
- Wiring method

To possibly help boost the voltage, consider the following:

- Wire size – Thicker gauge wire can carry more voltage. For example, you may experience more voltage drop with 18 AWG wire than 12 AWG wire.
- Wiring method – Using the looping method can boost voltage. Refer to wiring methods below.

Caída de voltaje

Una caída de voltaje puede ocurrir en cualquier recorrido de un cable de bajo voltaje y puede causar que una luz se atenúe. Esto se puede ver cuando las lámparas más cercanas al bloque de alimentación son más brillantes que las que están lejos en el mismo cable de bajo voltaje. La caída de voltaje depende de:

- Cantidad de lámparas en un recorrido
- La distancia del bloque de alimentación
- El calibre del cable
- El método de cableado

Para posiblemente ayudar a impulsar el voltaje, considere lo siguiente:

- Tamaño del cable - Un cable más grueso puede transportar más voltaje. Por ejemplo, es posible que experimente más caídas de voltaje con un cable de 18 AWG que con uno de 12 AWG.
- Método de cableado: Usar el método de bucle puede mejorar el voltaje. Consulte los métodos de cableado a continuación.

3. **Wiring Methods:**

a. Straight: The straight wiring method is a “straight” run of low-voltage cable with fixtures connected directly to the power pack (A) in a straight line. The fixture located furthest away from the power may experience the largest voltage drop and therefore could be the dimmest; likewise, the fixture closest to the power pack may be the brightest. Voltage drop may occur in lengths longer than 100 ft.

Note: The first fixture should be a minimum of 10 ft. away from the power pack (A).

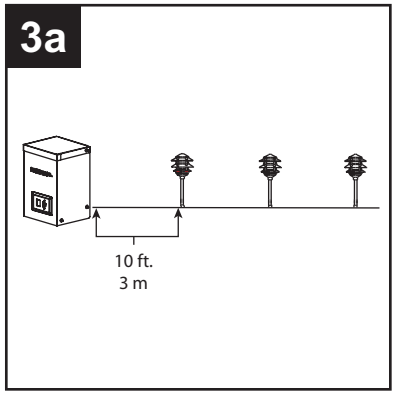

Métodos de cableado:

a. Recto: El método de cableado recto es un recorrido “recto” de cable de bajo voltaje con lámparas conectadas directamenteal bloque de alimentación (A) en línea recta. La lámpara ubicada más lejos de la alimentación puede experimentar la caída más grande de voltaje y por lo tanto se podría atenuar; Asimismo, la lámpara más cercana al bloque de alimentación podría ser la más brillante. La cída de voltaje podría ocurrir en longitudes mayores a 30,48 m.

Nota: La primera lámpara debe estar a por lo menos 3,05 m de distancia del bloque de alimentación (A).

b. Looping: The looping wiring method is a “loop” run of low-voltage cable with fixtures connected to the power pack by looping the low-voltage cable back to the terminal blocks. This is an easy way to eliminate voltage drop. Make sure not to cross the wires when rouging them back to the terminal blocks. The wires being looped coming out from the terminal block must be connected back to the same terminal block and screws.

Bucle: El método de cableado en bucle es un recorrido “en bucle” de cable de bajo voltaje con lámparas al bloque de alimentación formando bucles con el cable de bajo voltaje hacia los bloques de alimentación. Es una forma fácil de eliminar las caídas de voltaje. Asegúrese de no cruzar los cables cuando los coloque hacia los bloques terminales. Los cables colocados con el método de bucle que salen del bloque terminal se deben conectar de nuevo al mismo bloque terminal y volver al mismo bloque terminal y con los tornillos.

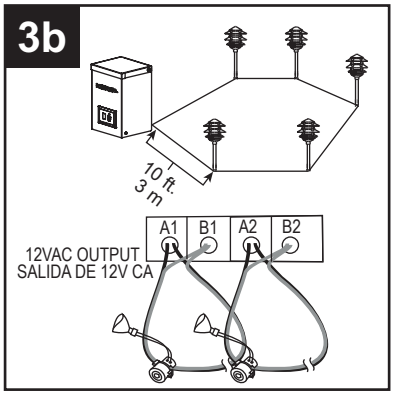

OPERATION INSTRUCTIONS / INSTRUCCIONES DE FUNCIONAMIENTO

1. After properly installing the power pack, turn on the electrical source. There are two buttons for operation. Every time you press either button, it will turn to another working mode. Push either button repeatedly to move to the different selections.
   - **“O”-- ON** (lights stay on until manually turned off).
   - **“A” -- AUTO** (lights turn on at dusk and turn off at dawn).
   - **“1” through “9” -- TIMING** (lights turn on at dusk and turn off after the selected number of hours.)
   - **“E”-- CHECK CIRCUIT.** If this is displayed, power to the power pack has been interrupted or too many lights have been installed. Immediately unplug the unit from the outlet and check the following:
   – Is the cable correctly inserted into the power pack terminals?
   – Is the unit overloaded or are the wires touching?
   – Are the fixtures correctly installed on the cable?
   - To save energy, the display will turn itself off after 1 minute. Press "arrow" key to re-activate display setting.

   Después de la instalación correcta del bloque de alimentación, active la fuente eléctrica. Existen dos botones de operación. Cada vez que presione algún botón, cambiará a otro modo de funcionamiento. Presione cualquier botón repetidamente para realizar las diversas selecciones.
   - **“O”: ENCENDIDO** (las luces permanecen encendidas hasta que se apaguen manualmente).
   - **“A”: AUTOMÁTICO** (las luces se encenderán al anochecer y se apagarán al amanecer).
   - **“1” a “9”: TEMPORIZADOR** (las luces se encenderán al atardecer y se apagarán después de la cantidad de horas seleccionadas).
   - **“E”: CONTROLAR EL CIRCUITO.** Si se muestra esto, se interrumpió la electricidad hacia el bloque de alimentación o se han instalado demasiadas lámparas. Inmediatamente desenchufe la unidad del tomacorriente y revise lo siguiente:
   – ¿Está el cable correctamente insertado en los terminales del bloque de alimentación?
   – ¿Está la unidad sobrecargada o es tán en contacto los cables?
   – ¿Están las lámparas correctamente instalad as en el cable?
   - Para ahorrar energía, la pantalla se apagará sola luego de 1 minuto. Presione la tecla de "arrow" (flecha) para reactivar el ajuste de la pantalla.

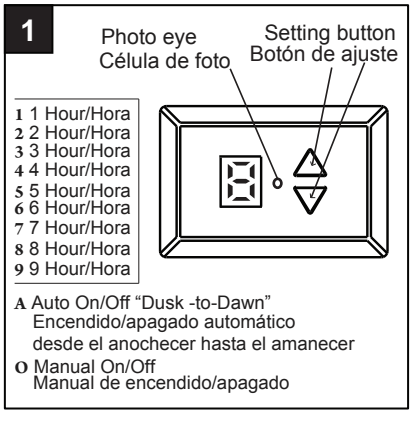

To test the fiber photocell during the day, plug the power pack (A) into a 120-volt covered GFCI outlet and use the black plastic cover provided to completely cover the photocell. Switch the setting button to "A", making sure the photocell is completely covered, and the lighting will turn on (within 10 minutes, after that there will be a 30- ~ 60-second delay). When you remove the back plastic cover from the photocell, and the photocell senses direct sunlight, the light will turn off. The proper area for the power pack (A) is an area where the photo eye can sense direct sunlight.
This is needed so the photo eye feature works properly. If the photo eye cannot sense direct sunlight, then the lights may not turn on and off properly.

Para probar la fibre fotocélula durante el día, enchufe el bloque de alimentación (A) en un enchufe GFCI cubierto de 120 voltios y use la cubierta plástica negra proporcionada para cubrir completamente la fotocélula. Establezca el botón de configuración en "A", asegurándose de que la fotocélula esté completamente cubierta y se encenderá la iluminación (luego de 10 minutos, habrá un retraso de 30 -~ 60 segundos). Cuando retire la cubierta plástica negra de la fotocélula, y ésta detecte luz solar directa, se apagará la luz. El área adecuada para el bloque de alimentación (A) es un área donde el sensor fotoeléctrico pueda detectar luz solar directa. Esto es necesario para que la característica del sensor fotoeléctrico funcione adecuadamente. Si el sensor fotoeléctrico no puede detectar luz solar directa, es posible que las lámparas no se enciendan ni apaguen correctamente.

CARE AND MAINTENANCE/ CUIDADO Y MANTENIMIENTO

- Before attempting to clean the fixture, disconnect the power to the fixture by unplugging the fixture.
- To clean the fixture, use a dry or slightly dampened clean cloth.
- **DO NOT** use any cleaners with chemicals, solvents, or harsh abrasives as damage to the fixture may occur.
- Check periodically the screws connecting the cable to the power pack terminals are tight to prevent overheating.

CAUTION: A loose wire increases the risk of fire; tighten all connections securely.

- Antes de intentar limpiar la lámpara, desconecte la alimentación de la lámpara apagando el interruptor de circuito o retirando el fusible de la caja de fusibles.
- Para limpiar la lámpara, use un paño limpio seco o levemente húmedo.
- **NO** utilice limpiadores con químicos, solventes ni abrasivos fuertes ya que pueden dañar la lámpara.
- Verifique periódicamente los tornillos que se conectan del cable a los terminales del bloque de alimentación estén firmes para evitar sobrecalentamiento.

PRECAUCIÓN: Un cable suelto aumenta el riesgo de incendio, apriete todas las conexiones con firmeza.

TROUBLESHOOTING/ SOLUCIÓN DE PROBLEMAS

PROBLEM PROBLEMA	POSSIBLE CAUSE CAUSA POSIBLE	CORRECTIVE ACTION ACCIÓN CORRECTIVA
The light does not turn on when needed. La luz no se enciende cuando es necesario.	1. The wire and the power pack aren't in contact. El cable y el bloque de alimentación no hacen contacto. 2. No power to the power pack. El bloque de alimentación no recibe alimentación. 3. Power pack is overloaded. Bloque de alimentación sobrecargado. 4. Fiber optic photoeye cable is loose. El cable del sensor fotoeléctrico de fibra ópticaestá suelto.	1. Check the connection between the primary wire and the power pack. Revise la conexión entre el cable principal y el bloque de alimentación. 2. Check the power to the power pack. Revise la alimentación que va hacia el bloque de alimentación. 3. Check wattage of all fixtures. Verifique el vataje de las todas las lámparas. 4. Push the fiber optic photoeye cable in until hear a "click". Presione el cable del sensor fotoeléctrico de fibra óptica hasta escuchar un "clic".
The light does not turn off in "Dusk to Dawn" mode (AUTO) during the day time/ La luz no se apaga en el modo "Dusk to Dawn" (anochecer a amanecer) (AUTO) durante el día.	Photo sensor is covered. El fotosensor está cubierto.	Clear up the end of photo sensor and make sure the cover is removed. Despeje el extremo del fotosensor y asegúrese de que la cubierta esté retirada.

WARRANTY/GARANTÍA

The manufacturer warrants this lighting fixture against defects in materials and workmanship for a period of one year from the date of purchase. If within this period the product is found to be defective in material or workmanship, the product must be returned, with a copy of the bill of sale as proof of purchase, to the original place of purchase. The manufacturer will, at its option, repair, replace or refund the purchase price to the original purchaser consumer. This warranty does not cover light bulbs or the fixture becoming damaged due to misuse, accidental damage, improper handling and/or installation and specifically excludes liability for direct, incidental or consequential damages. As some states do not allow exclusions or limitations on an implied warranty, the above exclusions and limitations may not apply. This warranty gives you specific rights and you may also have other rights that vary from state to state.

El fabricante garantiza la ausencia de defectos en los materiales o en la fabricación de todos sus accesorios de iluminación durante un período de un año a partir de la fecha de compra. Si dentro de este período el producto presenta defectos en el material o la fabricación, se debe devolver el producto, junto con una copia del recibo de venta como prueba de la adquisición, al lugar donde se compró. El fabricante, a su elección, reparará, reemplazará o devolverá el monto de la compra al comprador original. Esta garantía no cubre las bombillas ni daños en la lámpara debido a mal uso, daño accidental, manipulación o instalación indebida y excluye específicamente toda responsabilidad por daños directos, accidentales o resultantes. Debido a que algunos estados no permiten exclusiones o limitaciones en una garantía implícita, las exclusiones y limitaciones anteriores pueden no aplicarse. Esta garantía le otorga derechos específicos pero podría tener también otros derechos que varían según el estado.

REPLACEMENT PARTS/LISTA DE PIEZAS DE REPUESTO

For replacement parts, call our customer service department at 1-800-643-0067, 8 a.m. - 6 p.m., EST, Monday - Thursday, 8 a.m. - 5 p.m., EST, Friday.

Para obtener piezas de repuesto, llame a nuestro Departamento de Servicio al Cliente al 1-800-643-0067, de lunes a jueves de 8 a.m. a 6 p.m., y los viernes de 8 a.m. a 5 p.m., hora estándar del Este.

PART PIEZA	PART # PIEZA #
AA	0805279-AA
BB	0805279-BB
CC	0805279-CC
DD	0805279-DD

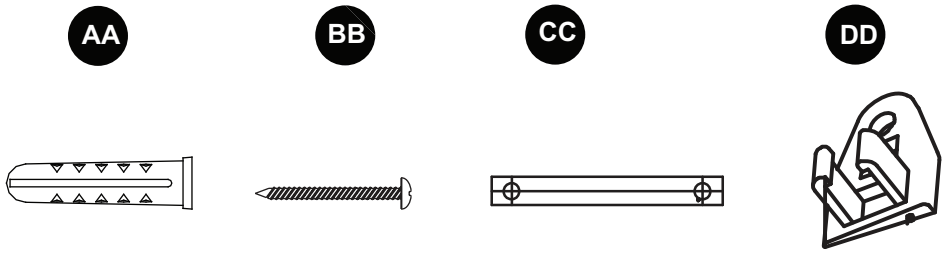

Printed in China
Impreso en China